TERASAKI
Innovators in Protection Technology

TemBreak 2

The Ultimate Safety Breaker

ノーヒューズブレーカ ● 漏電遮断器

Safety

強制OFF機構を搭載!!

寺崎電気産業株式会社
www.terasaki.co.jp

カタログNo. '19−I61K

発行の要点

①内容を更新しました。

■NS630-NF，NS800-NFを追記しました。(2-26，7-154～7-157頁)

■NAS125-SF，NAS250-SF，NAS400-NFを追記しました。(2-23，2-24，7-138～7-143頁)

■ノンオートマティックトリップブレーカ(E30-NN，E50-NN，E100-NN)にトリップボタンが追加されました。(2-18，7-104～7-107頁)

■漏電遮断器(ZS50-SF，ZS125-SF，ZS100-SM)が逆接続(AC415V，AC440V)対応可能となりました。(5-23頁)

■400AF用補助ハンドルを追記しました。(6-26頁)

■TemPlug70の50AF～250AFに差込確認を新標準機能として追加しました。(10-3，10-5頁)

②誤記を訂正しました。

■電子式OCRの誤記と挿入図を修正しました。(6-2，6-5頁)

■400アンペアフレーム対応の機械的インターロック備考を修正しました。(6-70～73，6-77～6-80頁)

■端子台(縦方向引出タイプーT2TFX0)の適用1000Aフレームサイズの記載を訂正しました。(6-99頁)

その他、用語の訂正や内容の補充をさせていただきました。

目　次

1．概要 ……1-5
- 特長 ……1-6
- セレクションチャート ……1-12

2．定格・仕様 ……2-1
ノーヒューズブレーカ
1 経済品シリーズ ……2-2
2 汎用品シリーズ　汎用形 ……2-4
3 汎用品シリーズ　高性能形 ……2-8
4 限流ブレーカ　汎用形 ……2-11
5 限流ブレーカ　高性能形 ……2-13
6 モータブレーカ ……2-14
7 スイッチディスコネクタ ……2-16
8 ノンオートマティックトリップブレーカ ……2-18
9 漏電警報付ブレーカ ……2-19
10 分電盤・制御盤用漏電警報付ブレーカ ……2-22
11 単 3 中性線欠相保護・漏電警報付ブレーカ ……2-23
12 単 3 中性線欠相保護付ノーヒューズブレーカ ……2-25
13 分電盤・制御盤用TBシリーズ ……2-27
漏電遮断器
14 経済品シリーズ ……2-28
15 汎用品シリーズ　汎用形 ……2-29
16 汎用品シリーズ　高性能形 ……2-31
17 電動機保護用漏電遮断器 ……2-32
18 単 3 中性線欠相保護付漏電遮断器 ……2-33
19 分電盤・制御盤用漏電遮断器 ……2-35
漏電リレー
20 TZSシリーズ ……2-36
21 船舶用定格遮断容量リスト〔船級協会認定・承認値〕 ……2-38
22 CCC認証機種定格遮断容量リスト ……2-42

3．選定 ……3-1
1 特性と性能 ……3-2
2 周囲温度、電線サイズによる通電容量 ……3-3
3 変圧器容量からみたブレーカ・漏電遮断器の適用 ……3-4
4 遮断容量からみたブレーカの適用 ……3-6
5 遮断容量からみた漏電遮断器の適用 ……3-7
6 保護目的による漏電遮断器の選定 ……3-8
7 電動機回路幹線用ブレーカ・漏電遮断器の選定 ……3-9
8 電動機分岐回路用ブレーカの選定 ……3-10
9 電動機分岐回路用漏電遮断器の選定 ……3-12
10 電灯・電熱回路用ブレーカの選定 ……3-14
11 電灯・電熱回路用漏電遮断器の選定 ……3-15
12 モータブレーカの選定（直入始動用） ……3-16
13 電動機保護用漏電遮断器の選定（直入始動用） ……3-17
14 変圧器一次側用ブレーカの選定 ……3-18
15 抵抗溶接機回路用ブレーカの選定 ……3-19
16 コンデンサ回路用ブレーカの選定 ……3-19
17 インバータ回路用ブレーカの選定 ……3-19
18 選択遮断用ブレーカ・漏電遮断器の選定 ……3-20
19 カスケード遮断組合せ ……3-22
20 定格使用電圧と極数の選定 ……3-24

4．特殊ブレーカ ……4-1
1 瞬時引外しのみ付ブレーカ ……4-2
2 特殊インストブレーカ ……4-3
3 DC特殊電圧用ブレーカ ……4-4
4 非常電源用二種耐熱ブレーカ ……4-5
5 海外プラント向サーマル可調整形ブレーカ ……4-6
6 サイリスタ保護用ブレーカ ……4-7
7 AC690V用ブレーカ ……4-8
8 TemBreak2 高機能形電子式ブレーカ ……4-9
9 特殊環境用ブレーカ ……4-15

5．取付・接続 ……5-1
1 取付・接続方式 ……5-2
2 適合圧着端子 ……5-10
3 端子ねじ寸法・標準締付トルク ……5-12
4 取付角度による影響 ……5-17
5 電源側からの絶縁距離 ……5-18
6 ブレーカ取付ねじ一覧表 ……5-20
7 密着取付 ……5-22
8 電源・負荷の接続 ……5-23

6．付属装置 ……6-1
1 電子式ブレーカのOCR ……6-2
　1．XOU形電子式OCR ……6-2
　2．XOS形電子式OCR ……6-6
2 内部付属装置 ……6-10
　1．内部付属装置の種類 ……6-10
　2．内部付属装置の結線図と端子番号 ……6-11
　3．内部付属装置の組合せ一覧表 ……6-12
　4．スイッチの定格と動作 ……6-18
　5．電圧引外し（SH） ……6-19
　6．不足電圧引外し（UV） ……6-20
　7．漏電警報付ブレーカ用電圧引外し（SH） ……6-23
　8．漏電警報付ブレーカ用オプション ……6-23
　9．リモートリセット両端電圧と閉路時の電流 ……6-24
　10．テストリード両端電圧と閉路時の電流 ……6-24
3 外部付属装置 ……6-25
　1．外部付属装置の種類 ……6-25
　2．補助ハンドル ……6-26
　3．電動操作（MC） ……6-27
　4．外部操作ハンドル ……6-34
　　・ブレーカマウント式（HB） ……6-34
　　・パネルマウント式（HP） ……6-46
　5．機械的インターロック ……6-57
　　・スライド式（MS） ……6-57
　　・裏面式（MB） ……6-66
　　・リンク式（ML） ……6-67
　　・ワイヤー式（MW） ……6-74
　6．DINレールアダプター ……6-83
　7．ハンドルホルダ（HH）・ハンドルロック（HL） ……6-84
　8．端子カバー（CF）・（CR）・（CS） ……6-86
　9．端子バリア（BA） ……6-91
　10．リード線端子台（TF） ……6-92
　11．ドアフランジ（DF） ……6-103

7．特性と外形 ……7-1
ノーヒューズブレーカ ……7-4
モータブレーカ ……7-76
スイッチディスコネクタ ……7-90
ノンオートマティックトリップブレーカ ……7-104
漏電警報付ブレーカ ……7-112
分電盤・制御盤用漏電警報付ブレーカ ……7-134
単 3 中性線欠相保護・漏電警報付ブレーカ ……7-138
単 3 中性線欠相保護付ノーヒューズブレーカ ……7-144
分電盤用ブレーカ ……7-158
漏電遮断器 ……7-170
電動機保護用漏電遮断器 ……7-198
単 3 中性線欠相保護付漏電遮断器 ……7-206
分電盤・制御盤用漏電遮断器 ……7-216
特殊ブレーカ ……7-222
漏電リレー ……7-233
電動操作装置付ブレーカ ……7-234

8．取扱いと保守 ……8-1
1 保管と運搬 ……8-2
2 標準使用環境 ……8-2
3 取付と接続 ……8-2
4 保守点検 ……8-4

9．付録 ……9-1
1 ハンドル操作角度・寸法・操作力 ……9-2
2 トリップボタン・漏電表示・テストボタン・切替スイッチ取付位置 ……9-4
3 保守点検用チェッカ ……9-7
4 埋込形（フラッシュプレート）補助回路端子標準配列 ……9-8
5 差込形（プラグイン）補助回路端子標準配列 ……9-16
6 ブレーカの内部抵抗・消費電力 ……9-19
7 短絡電流の計算と早見グラフ ……9-22
8 単 3 中性線欠相保護付ノーヒューズブレーカ、漏電遮断器の並列回路への適用 ……9-31
9 ご発注の方法 ……9-32

10．母線直結差込取付台 *TemPlug* ……10-1

充実のTERASAKIブレーカ。お客様

TERASAKIは、1947年にブレーカの開発に着手、
以来今日までブレーカの専業メーカとして躍進してまいりました。
テラサキの次世代ブレーカ *TemBreak2* は国際規格への対応をベースに安全性、
利便性と環境を最重視して開発いたしました。
日進月歩で進展する高度情報化社会では、高信頼度な電力供給がますます求められます。
このような高度情報化社会の中、電力供給システムのキーポイントを担い、
配電基盤の高度化におこたえするのがTERASAKIブレーカです。
充実した機能でお客様の幅広いニーズにおこたえします。

の幅広いニーズにおこたえします。

TemBreak 2

テムブレーク ツー

TERASAKIは、国際規格ISO9001（品質マネジメントシステム）と
国際規格ISO14001（環境マネジメントシステム）の認証を取得しています。

【ノーヒューズブレーカ・漏電遮断器】製品保証について

無償保証期間

製品の無償保証期間は、ご購入後1年間となります。ただし、ご購入日が不明の場合は、製造年月から18ヶ月を無償保証期間の上限とさせていただきます。

保証範囲

(1) 使用状態，使用方法および使用環境などが，弊社カタログ，取扱説明書，製品本体の注意銘板などに記載された条件，注意事項などに従った正常な使用状態で，保証期間内に故障した場合には無償修理または新品と交換させていただきます。

(2) 無償保証期間内にあっても，以下の場合は有償修理となります。
- 不適切な保管や取扱い，不注意，過失などにより起因した故障。
- 施工上の不備に起因した故障。
- 使用上の誤り，及び不当な改造による故障。
- 火災・異常電圧などの不可抗力による外部要因，及び地震，風水害など天災や災害による故障。
- 弊社納入時の科学技術の水準では予見できなかった事由に起因した故障。

(3) ここでいう保証とは納入品単体の保証を意味するもので，納入品の故障により誘発されるいかなる損害も補償から除外します。

安全上のご注意

施工，使用，保守・点検の前に，この「安全上のご注意」をお読み頂き，機器の知識，安全の情報，及び注意事項の全てに習熟してからお取扱い下さい。

⚠危険	取扱いを誤った場合に，危険な状況が起りえて，死亡または重傷を受ける可能性が想定される場合。
⚠注意	取扱いを誤った場合に，危険な状況が起りえて，中程度の傷害や軽傷を受ける可能性が想定される場合。

■施工上の注意

⚠注意

- 電気工事は，有資格者（電気工事士）が行って下さい。
- 高温，多湿，過度の塵埃，腐食性ガス，振動，衝撃など異常環境に設置しないで下さい。火災の原因となったり，正常に動作しないおそれがあります。
- ゴミ，コンクリート粉，鉄粉などの異物及び雨水などがブレーカ内部に入らないように施工して下さい。火災の原因となったり，不動作のおそれがあります。
- 施工作業は，上位ブレーカなどを○（OFF）にし，充電していないことを確認して行って下さい。感電のおそれがあります。
- 4極形ブレーカの場合，3相4線式の中性線は必ずN極に接続して下さい。過電流で動作せずに火災の原因となります。
- 端子ねじは標準締付トルクで確実に締付けて下さい。火災の原因となります。
- 端子ねじの締付け時及び接続後，端子部に無理な力が加わらないようにして下さい。端子部への過大な応力は，火災のおそれがあります。
- 表面形ブレーカ電源側の裸導体間は，ブレーカ端面まで全て絶縁して下さい。端子バリアが同梱されている場合は必ず使用し，絶縁テープ等で端子バリアと重なるまで絶縁して下さい。不十分な絶縁は電源短絡するおそれがあります。

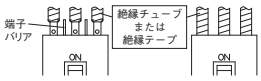

- アークガス排出口はふさがないでアークスペース（絶縁距離）を十分確保して下さい。遮断できない場合があります。

〔漏電遮断器〕
- 3極遮断器を単相2線式回路に使用する場合，左-右極間に電源を接続してください。漏電警報／漏電引外しの機能が働きません。
- 正常結線後，ハンドルを｜（ON）にし，電圧印加状態でテストボタンを押して，漏電警報／漏電引外しの動作確認を行って下さい。2～3秒押し続けても動作しない場合は故障です。至急最寄りの弊社営業所にご連絡下さい。

■使用上の注意

⚠危険

- 漏電遮断器は行きの電流と帰りの電流との差が規定以上になった時に動作する仕組みとなっており，図の場合には動作しません。よって2ヶ所の裸充電部に絶対に触らないようにして下さい。
- 端子部に触れないで下さい。感電の恐れがあります。

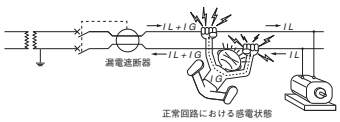

⚠注意

- 自動的にトリップ（遮断）した場合は，原因を取り除いてからハンドルを｜（ON）にして下さい。大電流（短絡電流）を遮断した場合は，遮断器を点検して下さい。火災のおそれがあります。

〔漏電遮断器〕
- 負荷機器のアース端子は必ず接地して下さい。
- 月に1回程度テストボタンを押して，漏電警報／漏電引外しの動作確認を行って下さい。2～3秒押し続けても動作しない場合は故障です。新品と交換して下さい。

■保守・点検上の注意

⚠注意

- 保守・点検は,専門知識を有する人が行って下さい。
- 保守・点検は,上位ブレーカなどを○（OFF）にし,充電していないことを確認して行って下さい。感電のおそれがあります。
- 端子ねじは，定期的に標準締付トルクで増し締めして下さい。火災の原因となります。

ご注文に際してのお願い

(1) 本カタログに記載された製品および仕様は、製品の改良などのために予告なしに変更（仕様変更、販売中止を含む）することがありますので、記載製品のご使用、ご検討、ご注文に際しては、本カタログに記載された情報が最新のものであることを、必要に応じて弊社営業所までお問合せのうえ、ご確認ください。

(2) 本カタログに記載された仕様や環境・条件の範囲を超えて使用される可能性のある場合、または記載のない条件や環境での使用、あるいは原子力・鉄道・航空・車両・医療用などの安全機器や制御システム、その他人命や財産に大きな影響が予測されるなど、特に安全性・高信頼性が要求される用途への使用をご検討の場合は、弊社営業所へご相談いただき仕様書などによる確認をお願いします。

1 概　要

特長 ……1-6
セレクションチャート ……1-12

準 拠 規 格	
JIS C 8201-2-1 Ann.1 Ann.2 JIS C 8201-2-2 Ann.2	Japanese Industrial Standard
IEC 60947-2（国際規格）	International Electrotechnical Commission
EN 60947-2（ヨーロッパ規格）	European Standard

国際規格への対応——世界のご要求におこたえして

Global Standard

新JIS規格、IEC規格、EN規格に対応

*TemBreak2*ノーヒューズブレーカは、新JIS規格、IEC国際規格およびENヨーロッパ規格に準拠しています。

新JIS規格
配線用遮断器 JIS C 8201-2-1
漏電遮断器 JIS C 8201-2-2

IEC規格
Low-voltage switchgear and controlgear
Part2 Circuit-breakers
IEC 60947-2

電気用品安全法
PSE

EN規格
Low-voltage switchgear and controlgear
Part2 Circuit-breakers
EN 60947-2

ヨーロッパの安全に関するEC指令に適合しています。

海外輸出用機種だけでなく国内向け標準品もCEマーキング対応品です。（一部の機種を除く）

国内、海外を問わずお使いいただけます。
（漏電遮断器は国内専用となります。）

CEマーキング
☆標準品での適合

断路機能表示

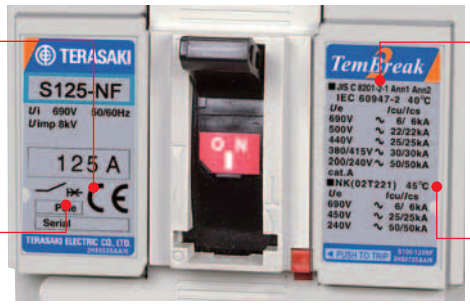

新JIS規格：JIS C 8201-2-1
IEC規格：IEC60947-2
EN規格：EN60947-2

船舶協会認定
NK, LR, ABS, GL,
BV, CCS, KR, RINA
（一部の機種を除く）

CCC認証を取得

*TemBreak2*ノーヒューズブレーカは、GB規格に準拠、CCC認証を取得しています。

CCC認証
GB規格：
GB14048.1&2

●CCC認証制度

中国政府は中国国内で流通する製品に、安全性やEMCなどに関する強制製品認証を施行しています。CCC認証を取得していない製品は、中国国内での出荷、中国への輸入及び販売が禁止されています。*TemBreak2*はCCC認証制度の技術的基準となる中国国家規格、GB14048.1&2に準拠しています。CCC認証機種の詳細は2-42頁をご参照ください。

DEKRA認証を取得

*TemBreak2*ノーヒューズブレーカは、国際的な認証機関であるドイツDEKRAの認証を取得しています。DEKRA立ち会いのもとで短絡遮断試験に合格、KEMA-KEUR認証マークの使用を許可されています。KEMA-KEUR認証は欧州のみならず世界中でその信頼性が認められています。

●オランダの電気機器規格協会KEMAは2011年よりDEKRAの傘下に入り、かつてのKEMA認証が今はDEKRA認証と呼ばれています。

安全性に配慮 ―――――――― さらなる安全のために！

Safety Breaker

断路（アイソレーション）機能適合

断路（アイソレーション）機能とは、主接点が閉じていれば、
①ハンドルはOFF表示しない。
②ハンドルはOFF位置でロックできない。
　ハンドルがOFFを表示していれば、主接点が必ず開いている状態であり負荷側での作業で感電の恐れも無く安全です。

強制OFF機構を搭載（Direct Opening Action）

強制OFF機構とは、スプリングによる開閉機構に加え、OFF操作時に、ハンドルからの操作力で直接主接点を動かす機構です。IEC60204-1適用の機械の非常停止スイッチとして使用可能です。万が一、内部機構のスプリングが破損してもOFF操作が可能で安全です。（一部の機種を除く）

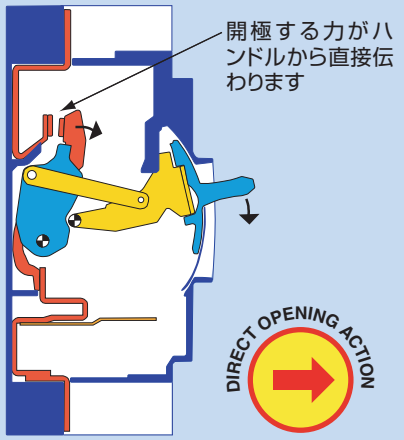

安全性を高めた差込形

断路機能、強制OFF機構を用い主接点が閉じている状態では取付け、取外しが出来ない様に、差込形の安全性を高めました。

安全な絶縁構造

万が一、ハンドルが破損して内部機構が露出しても主回路と絶縁されているため安全です。（一部の機種を除く）

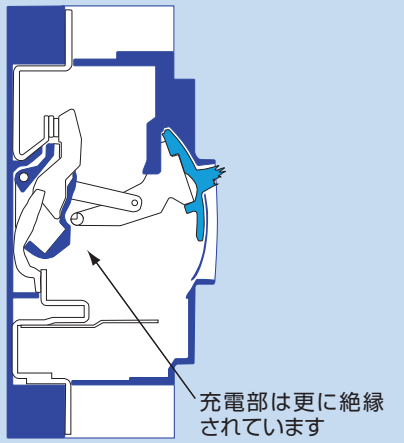

わかりやすい状態表示

ONは赤、OFFは緑の明確な表示は従来と同じですがTRIP状態の時に色表示が出ない構造です。
あらゆる角度から見てもブレーカの状態を見誤る事が無く安全です。（一部の機種を除く）

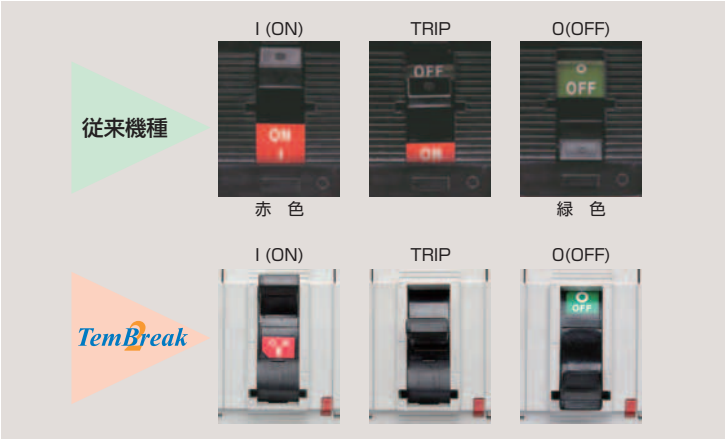

利便性の追求 ―――――――――――――――――――― より使いやすく

User Friendly

*TemBreak2*シリーズ、30Aから1600Aまで充実したラインアップ

*TemBreak2*シリーズは30Aから1600Aまでラインアップ、そして、新たに50Aフレームから250Aフレームのノーヒューズブレーカと漏電遮断器を追加しました。50Aと125Aフレームは75㎜幅の小形高性能ブレーカです。従来機種と合わせて、ノーヒューズブレーカは30Aから4000Aまで、漏電遮断器は30Aから800Aまで供給可能です。

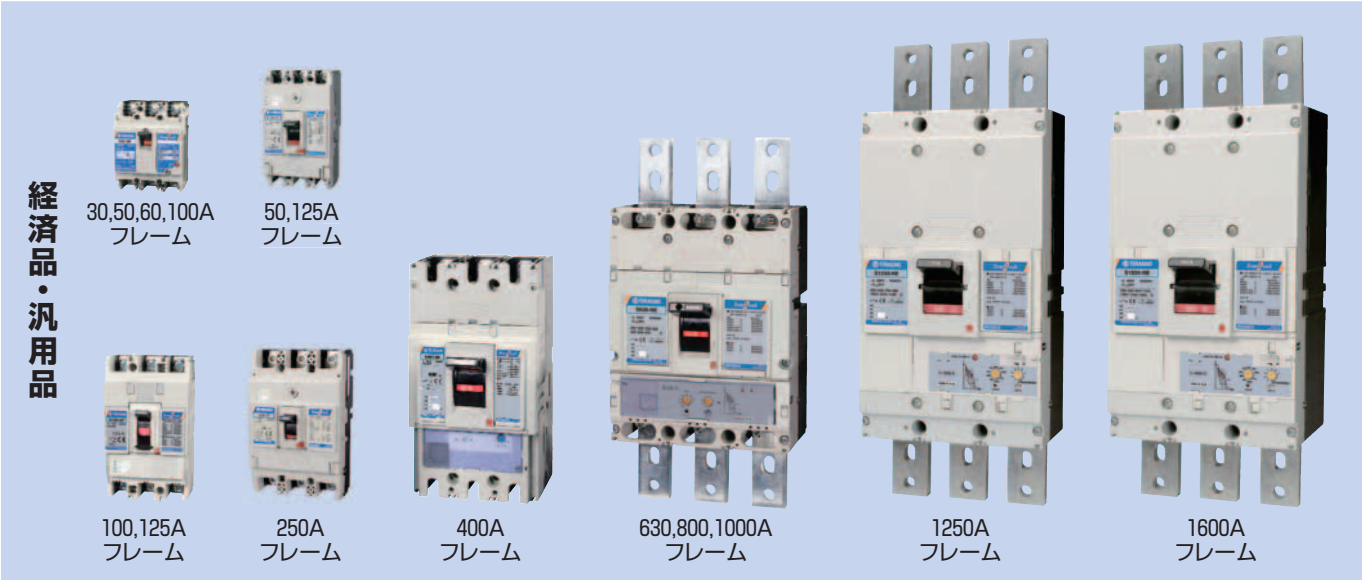

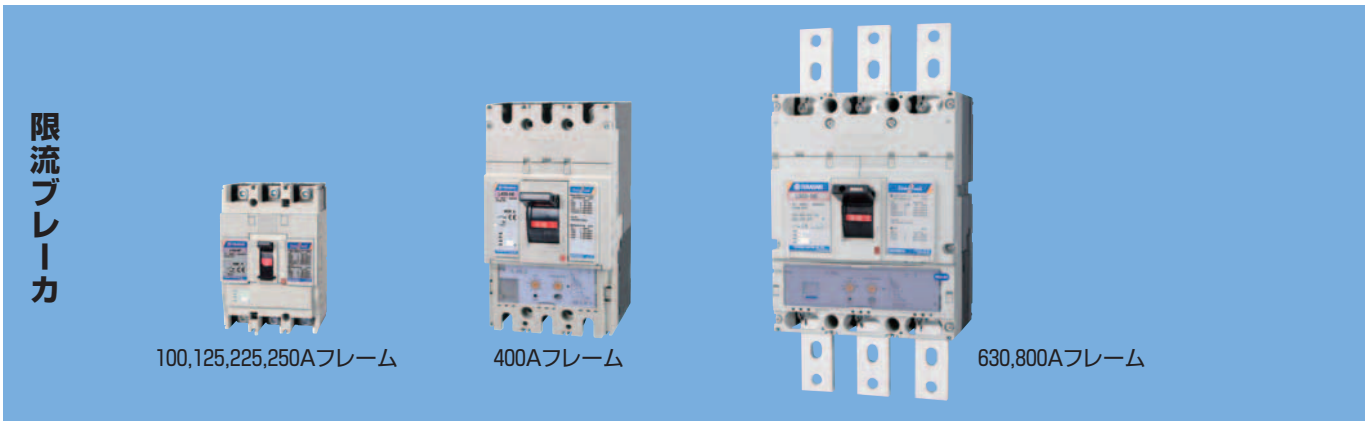

電動操作装置・外部操作ハンドルもワンタッチ取付け

100～250Aフレームは外部付属装置がワンタッチで取付け可能です。ブレーカの取付け後、簡単に付属装置が取付け・取外しができ、作業の効率化が図れます。仕様変更時にも柔軟に対応できます。

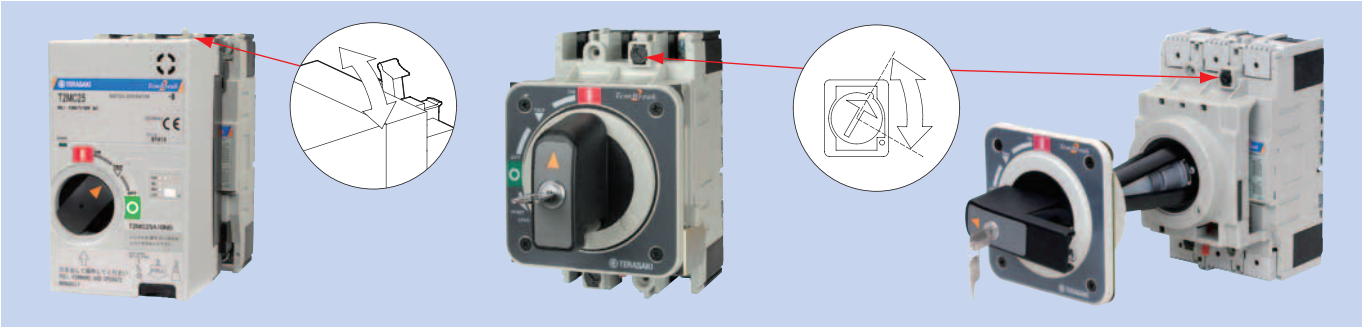

内部付属装置はワンタッチ取付け

TemBreak2 の内部付属装置はワンタッチ取付け、
緊急時や仕様変更にすばやく対応することができます。

マイナスドライバーでつまみを引き起こします。

付属品カバーを外します。

内部付属装置をカチッと音がするまで押し込みます。

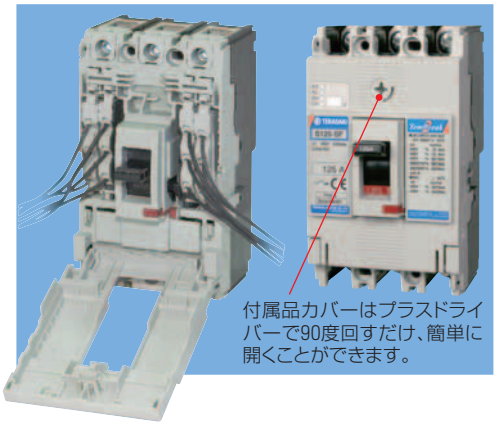

付属品カバーはプラスドライバーで90度回すだけ、簡単に開くことができます。

接続形態の充実

● 更に機能充実した差込形

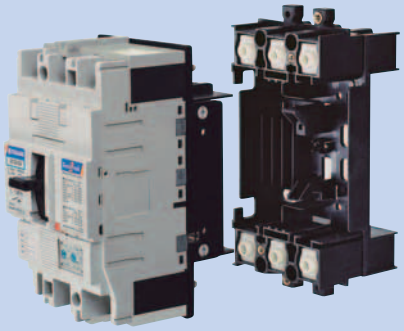

配電盤用PMBタイプの差込取付台は、3種類の取付け方法が可能です。

1.アングル取付け
2.表面パネル取付け
3.裏面パネル取付け

取付台への接続方式は、表面形接続と裏面形接続があります。

● *TemPlug* 対応可能

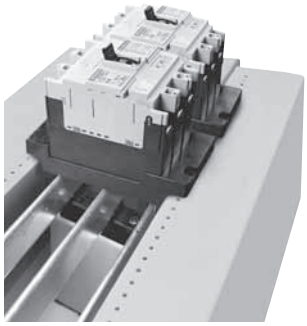

TemPlug に対応していますので、配電盤・分電盤の合理化が実現できます。

TemBreak2 の100A、225A、400A、630Aフレームのほとんどの機種が主母線に差し込むだけで接続できます。

詳細は、10章母線直結差込取付台 *TemPlug* をご覧ください。

漏電遮断器の逆接続が可能

太陽光発電などの売買契約における正逆回路などにもご使用いただけます。

（一部の機種を除きます。詳細は5-23頁をご参照ください。）

保護協調シミュレーションをサポート

TemCurve Lite は低圧の気中遮断器や配線用遮断器の過電流保護協調をとても短時間で簡単にシミュレーションできます。

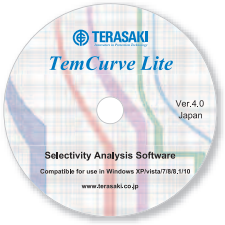

TemCurve Lite はWindows XP/vista/7/8/8.1/10対応のフリーソフトです。
最寄りの弊社営業所にご用命ください。

【お問い合わせ】　E-mail:temcurve@terasaki.co.jp

動作電流整定値や動作時間整定値を選択することにより動作特性曲線を移動・変更できます。また、マウスで動作特性曲線をドラッグするだけでも容易に動作特性曲線を移動・変更できます。

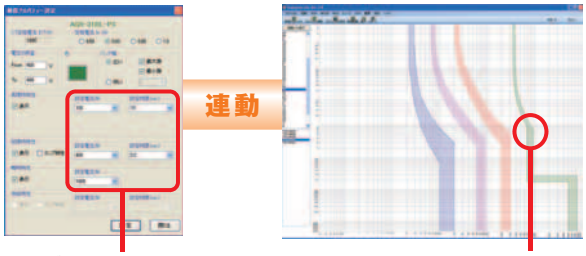

プルダウンメニューより値を選択

マウスで動作補正曲線をドラッグ

さらなる技術革新 ―――――― 高性能を超えて

Hi-Technology

限流ブレーカのパイオニア

1963年に世界初の限流ブレーカを開発したTERASAKIは、*TemBreak2*で遮断容量を200kA（AC400Vクラス）に向上させ更に体積を飛躍的に小形化しました。

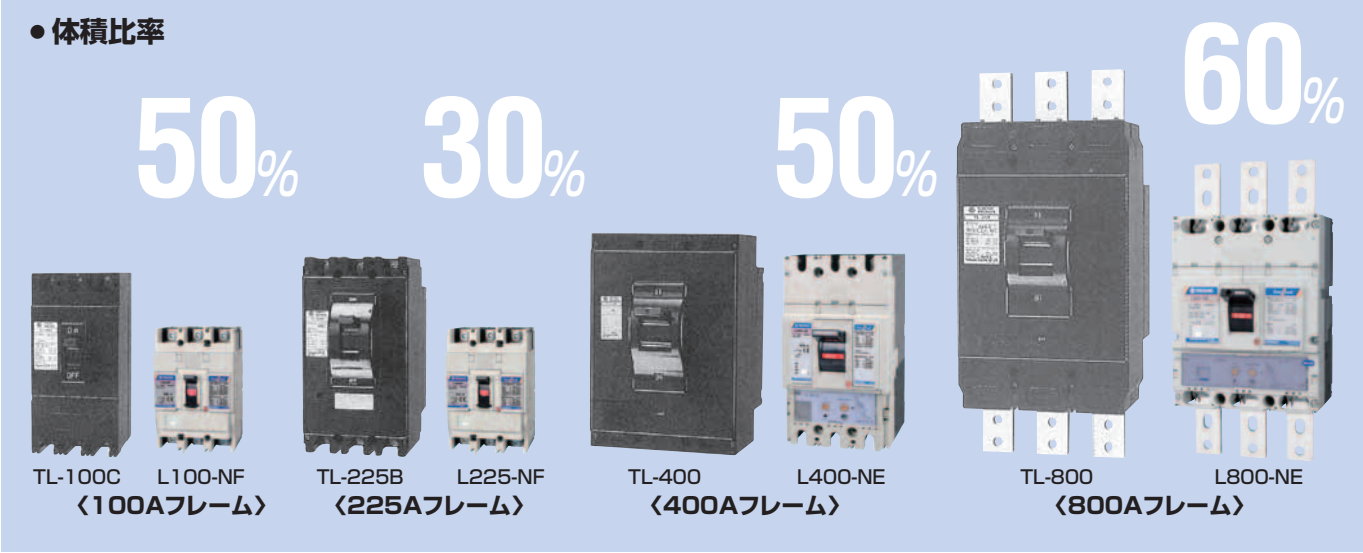

電力計測機能付高機能形電子式ブレーカ

*TemBreak2*電子式OCR（高機能タイプ）は、内蔵のVT、CTにより電路の電流、電圧、瞬時電力、積算電力量及び力率を計測、ブレーカ前面に搭載されたLCDに表示します。また、Modbusのオープンネットワークに対応、これら計測データや事故履歴情報をデータ伝送します。ブレーカの取付け方向に合わせ90度回転したLCD表示窓も準備しています。（詳細は4-9頁をご参照ください。）

通信ネットワークイメージ

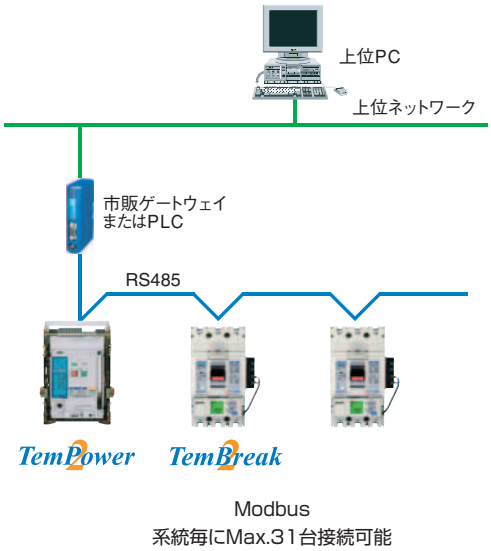

地球環境にやさしく――分別…そしてリサイクル

Ecology

分別廃棄が容易なユニット構造

ユニット構造で分解を容易にし、更にプラスチックと合体した金属部品を使用しないことで、リサイクル性を高めました。
また、主要プラスチック部品には、使用材料名を表示しています。（一部の機種を除く）

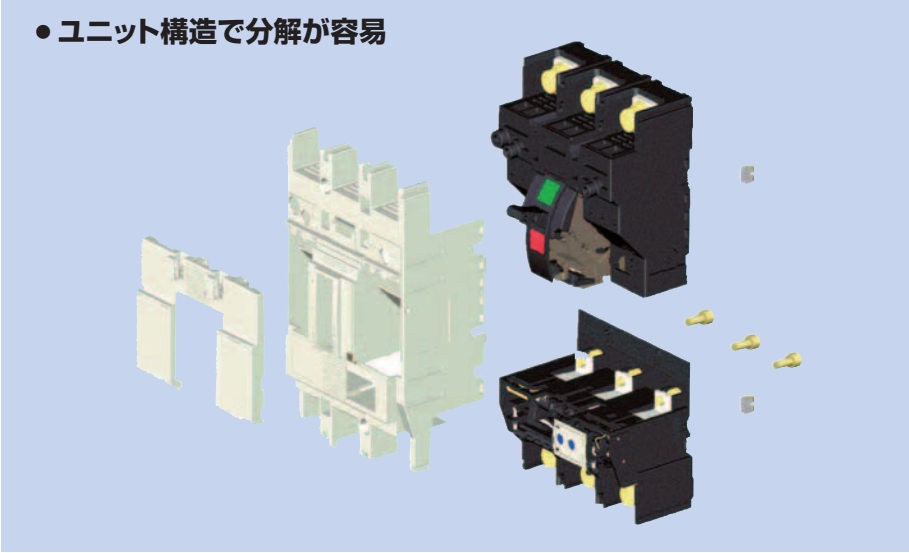

環境フリー材料の採用

熱可塑性樹脂、鉛フリーはんだの採用やカドミウム（Cd）を排除したカドミフリー接点を採用しています。（一部の機種を除く）

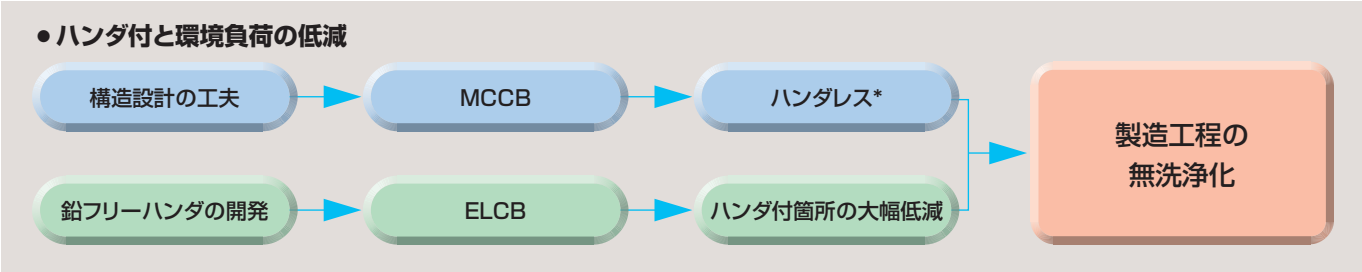

（注*）定格電流5～100Aについてはハンダレスです。

製品の減量化

製品の小型化により、使用材料を大幅に減量しました。（例はZE100-NFの場合）

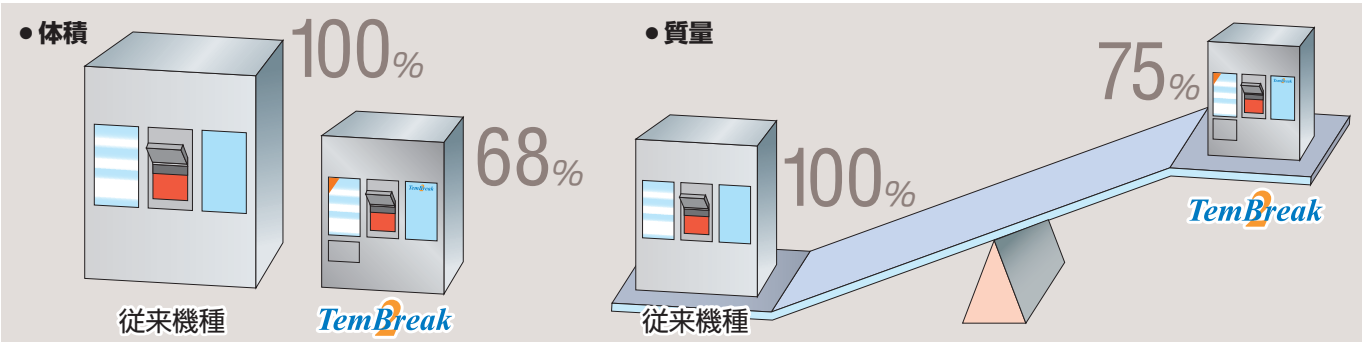

セレクションチャート

ノーヒューズブレーカ	フレーム(A) 30	50	60	100	125	225	250	400
E 経済品	E30-NF 1.5kA/2.5kA	E50-NF 2.5kA/5kA	E60-NF 2.5kA/5kA	E100-NF 10kA/25kA		E250-SF 25kA/35kA		E400-NF 25kA/35kA
		E50-SF 10kA/25kA		E100-SF 10kA/25kA				
汎用品 S　N 汎用形		S50-CF 7.5kA/10kA						S400-CF 36kA/50kA
	S30-NF 2.5kA/5kA	S50-NF 10kA/25kA	S60-NF 10kA/25kA	S100-NF 30kA/50kA	S125-NF 30kA/50kA	S225-NF 35kA/65kA	S250-NF 35kA/65kA	S400-NF 50kA/85kA
		S50-SF 30kA/50kA		S125-SF 30kA/50kA		S250-SF 40kA/85kA		電子式 S400-NE 50kA/85kA
汎用品 S　G 高性能形		S50-GF 65kA/85kA		S100-GF 65kA/85kA	S125-GF 65kA/85kA	S225-GF 65kA/85kA	S250-GF 65kA/85kA	S400-GF 70kA/100kA
						電子式 S225-GE 65kA/85kA		電子式 S400-GE 70kA/100kA
						電子式 S225-PE 70kA/125kA		S400-PF 85kA/100kA
								電子式 S400-PE 85kA/100kA
限流ブレーカ　H 汎用形				H100-NF 125kA/150kA	H125-NF 125kA/150kA	H225-NF 125kA/150kA	H250-NF 125kA/150kA	電子式 H400-NE 125kA/150kA
						電子式 H225-NE 125kA/150kA		
限流ブレーカ　L 高性能形				L100-NF 200kA/200kA	L125-NF 200kA/200kA	L225-NF 200kA/200kA	L250-NF 200kA/200kA	電子式 L400-NE 200kA/200kA
モータブレーカ	E30-NM 1.5kA/2.5kA	E50-CM 2.5kA/5kA		E100-NM 10kA/25kA				
	S30-NM 2.5kA/5kA	E50-NM 2.5kA/5kA		S100-NM 30kA/50kA		S225-NM 35kA/65kA		
	XM30PB 85kA/125kA	S50-NM 10kA/25kA				S250-SM 40kA/85kA		
スイッチディスコネクタ・ノンオートマティックトリップブレーカ	E30-NN	E50-NN		E100-NN				
				S125-SN				
				S100-NN	S125-NN	S250-SN		S400-NN
漏電警報付ブレーカ		ZAE50-NF 2.5kA/5kA		ZAE100-NF 10kA/25kA		ZAE250-SF 25kA/35kA		ZAE400-NF 25kA/35kA
		ZAS50-NF 10kA/25kA		ZAS125-SF 30kA/50kA		ZAS250-SF 40kA/85kA		ZAS400-NF 50kA/85kA
		ZAS50-GF 65kA/85kA		ZAS100-GF 65kA/85kA	ZAS125-GF 65kA/85kA	ZAS225-GF 65kA/85kA	ZAS250-GF 65kA/85kA	ZAS400-GF 70kA/100kA
単3中性線欠相保護・漏電警報付ブレーカ				NAE125-SF 35kA		NAE250-SF 35kA		NAE400-NF 35kA
				NAS125-SF 50kA		NAS250-SF 85kA		NAS400-NF 85kA
単3中性線欠相保護付ノーヒューズブレーカ		NE50-NF 5kA		NE100-NF 25kA		NE250-SF 35kA		NE400-NF 35kA
				NS125-SF 50kA		NS250-SF 85kA		NS400-NF 85kA
分電盤・制御盤用 TB		TB-5S 5kA		TB-10S 5kA				
		TB-5P 5kA						
		TB-5D 5kA						
		TB-52C 2.5kA						
分電盤・制御盤用漏電警報付ブレーカ		TB50KSL 5kA		TB100KSZ 5kA				
		TB50KSZ 5kA						

600	630	800	1000	1200	1250	1600	2000	2500	3200	4000
S630-CF 36kA/50kA		S800-CF 36kA/50kA								
S630-NF 50kA/85kA		S800-NF 50kA/85kA								T0-4000 85kA/130kA
	電子式 S630-NE 50kA/85kA	電子式 S800-NE 50kA/85kA	電子式 S1000-CE 65kA/100kA		電子式 S1250-NE 70kA/100kA	電子式 S1600-NE 85kA/125kA	電子式 XS2000NE 85kA/125kA	電子式 XS2500NE 85kA/125kA	電子式 XS3200NE 85kA/125kA	
S630-RF 70kA/100kA		S800-RF 70kA/100kA								
S630-PF 100kA/125kA		S800-PF 100kA/125kA			電子式 S1250-GE 85kA/125kA					
	電子式 S630-RE 70kA/100kA	電子式 S800-RE 70kA/100kA								
	電子式 S630-PE 100kA/125kA	電子式 S800-PE 100kA/125kA								
	電子式 H630-NE 125kA/150kA	電子式 H800-NE 125kA/150kA	電子式 TL-1000NE 125kA/150kA	電子式 TL-1200NE 125kA/150kA						
	電子式 L630-NE 200kA/200kA	電子式 L800-NE 200kA/200kA								
S630-GN		S800-NN	S1000-NN		S1250-NN	S1600-NN	XS2000NN	XS2500NN	XS3200NN	
ZAS630-CF 36kA/50kA		ZAS800-CF 36kA/50kA								
ZAS630-NF 50kA/85kA		ZAS800-NF 50kA/85kA								
NS630-NF 85kA		NS800-NF 85kA								

S125-SF 30kA/50kA

AC415V I_{cu} (JIS C 8201-2-1)

AC240V I_{cu} (JIS C 8201-2-1)

☆単3中性線欠相保護付ノーヒューズブレーカの場合は AC100/200Vでの遮断容量を表します。

☆分電盤・制御盤用は2極又は3極のAC200Vでの遮断容量を表します。

セレクションチャート

漏電遮断器	フレーム(A) 30	50	60	100	125	225	250	400
経済品	TZD-32EA — /1.5kA							
経済品	ZE30-NF 1.5kA/2.5kA	ZE50-NF 2.5kA/5kA	ZE60-NF 2.5kA/5kA	ZE100-NF 10kA/25kA		ZE250-SF 25kA/35kA		ZE400-NF 25kA/35kA
汎用品 N 汎用形	ZS30-NF 2.5kA/5kA	ZS50-NF 10kA/25kA	ZS60-NF 10kA/25kA	ZS125-SF 30kA/50kA		ZS250-SF 40kA/85kA		ZS400-NF 50kA/85kA
汎用品 N 汎用形		ZS50-SF 30kA/50kA						
汎用品 G 高性能形				ZS100-GF 65kA/85kA	ZS125-GF 65kA/85kA	ZS225-GF 65kA/85kA	ZS250-GF 65kA/85kA	ZS400-GF 70kA/100kA
電動機保護用漏電遮断器	ZE30-NM 1.5kA/2.5kA	ZE50-NM 2.5kA/5kA		ZE100-NM 10kA/25kA				
電動機保護用漏電遮断器	ZS30-NM 2.5kA/5kA	ZS50-CM 7.5kA/10kA		ZS100-SM 30kA/50kA		ZS250-SM 40kA/85kA		
単3中性線欠相保護付漏電遮断器		ZNE50-NF 5kA		ZNE100-NF 25kA		ZNE250-SF 35kA		ZNE400-NF 35kA
単3中性線欠相保護付漏電遮断器				ZNS125-SF 50kA		ZNS250-SF 85kA		ZNS400-NF 85kA
分電盤・制御盤用	TZ30EC 2.5kA	TZ50EE 5kA		TZ100EC 5kA				
分電盤・制御盤用		TZ52C 2.5kA						

ZS125-SF
30kA/50kA

AC415V I_{cu} (JIS C 8201-2-2)

AC240V I_{cu} (JIS C 8201-2-2)

☆単3中性線欠相保護付漏電遮断器の場合は
AC100/200Vでの遮断容量を表します。

☆分電盤・制御盤用はAC200Vでの遮断容量を
表します。

600	630	800
ZS630-CF 36kA/50kA		ZS800-CF 36kA/50kA
ZS630-NF 50kA/85kA		ZS800-NF 50kA/85kA

2 定格・仕様

ノーヒューズブレーカ
1 経済品シリーズ ……2-2
2 汎用品シリーズ　汎用形 ……2-4
3 汎用品シリーズ　高性能形 ……2-8
4 限流ブレーカ　汎用形 ……2-11
5 限流ブレーカ　高性能形 ……2-13
6 モータブレーカ ……2-14
7 スイッチディスコネクタ ……2-16
8 ノンオートマティックトリップブレーカ ……2-18
9 漏電警報付ブレーカ ……2-19
10 分電盤・制御盤用漏電警報付ブレーカ ……2-22
11 単 3 中性線欠相保護・漏電警報付ブレーカ ……2-23
12 単 3 中性線欠相保護付ノーヒューズブレーカ ……2-25
13 分電盤・制御盤用TBシリーズ ……2-27

漏電遮断器
14 経済品シリーズ ……2-28
15 汎用品シリーズ　汎用形 ……2-29
16 汎用品シリーズ　高性能形 ……2-31
17 電動機保護用漏電遮断器 ……2-32
18 単 3 中性線欠相保護付漏電遮断器 ……2-33
19 分電盤・制御盤用漏電遮断器 ……2-35

漏電リレー
20 TZSシリーズ ……2-36

21 船舶用定格遮断容量リスト〔船級協会認定・承認値〕……2-38
22 CCC認証機種定格遮断容量リスト ……2-42

2 定格・仕様

ノーヒューズブレーカ

1 経済品シリーズ

フレーム A	30		50		50		60		100		100		225		250	
形式（本体）	**E30-NF**		**E50-NF**		**E50-SF**		**E60-NF**		**E100-NF**		**E100-SF**		**E250-SF**			
極数	2	3	2	3	2	3	2	3	2	3	2	3	2＊	3	2＊	3
■定格																
定格電流 A	3	20	5	30	10	40	60		50		10	50	125		250	
基準周囲温度　一般用40℃	5	30	10	40	15	50			60		15	60	150			
船舶用45℃	10		15	50	20				75		20	75	175			
	15		20		30				100		30	100	200			
＊：2極形は3極ブレーカの両端極を使用します。	（40℃のみ）		（40℃のみ）				（40℃のみ）		（40℃のみ）		40		225			
定格絶縁電圧〔U_i〕 V	500		690		690		690		690		690		690		690	
定格インパルス耐電圧〔U_{imp}〕 kV	6		6		6		6		6		6		8		8	
■定格遮断容量 kA																
JIS C 8201-2-1 Ann.1 Ann.2 ⑭ AC 690V	—		—		—		—		—		—		—		—	
IEC 60947-2 500V	—		1.5/1		7.5/3.8		1.5/1		7.5/4		7.5/3.8		10/7.5		10/7.5	
I_{cu}/I_{cs}(sym) 440V	1.5/1		2.5/2		10/5		2.5/2		10/5		10/5		15/12		15/12	
415V	1.5/1		2.5/2		10/5		2.5/2		10/5		10/5		25/19		25/19	
380V	1.5/1		2.5/2		16/8		2.5/2		10/5		16/8		25/19		25/19	
240V	2.5/2 ⑲		5/3 ⑲		25/13		5/3 ⑲		25/13 ⑲		25/13		35/27		35/27	
① DC 250V	—		2.5/2 ㉗		7.5/3.8 ㉗		2.5/2 ㉗		5/3 ㉗		7.5/3.8 ㉗		15/12		15/12	
125V	—		2.5/2 ㉗		15/7.5 ㉗		2.5/2 ㉗		5/3 ㉗		15/7.5 ㉗		25/19		25/19	
NK AC 690V	—		—		—		—		—		—		—		—	
I_{cu}/I_{cs}(sym) 450V	—		—		10/— ㉑		—		—		10/— ㉑		15/12		15/12	
240V	—		—		25/— ㉒		—		—		25/— ㉒		35/27		35/27	
① DC 250V	—		—		7.5/—		—		—		7.5/—		—		—	
■定格短時間耐電流 kA	—		—		—		—		—		—		—		—	
■外形寸法 mm																
a	50	75	50	75	50	75	50	75	50	75	50	75	105	105	105	105
b	100		100		130		100		100		130		165		165	
c	60		60		68		60		60		68		68		68	
d	84		84		87		84		84		87		95		95	
質量（標準接続方式形） kg	0.4	0.5	0.4	0.5	0.48	0.74	0.4	0.5	0.4	0.5	0.48	0.74	1.5	1.5	1.5	1.5
■取付・接続方式																
表面形（FC） 圧着端子・バー接続用	◉ ㊺		◉ ㊺		◉ ㊺		◉		◉ ④		◉ ④		◉		◉	
端子バー付	○ ㊸		○ ㊸		—		○ ㊸		○ ㊸		—		○ ㊸		○ ㊸	
裏面形（RC）	○ 板スタッド		○ 板スタッド		○ 丸スタッド		○ 板スタッド		○ 板スタッド		○ 丸スタッド		○ 板スタッド		○ 板スタッド	
差込形（PM） 配電盤用（PMB）	—		—		○ ㊻		—		—		○ ㊻		—	○ ㊻	—	○ ㊻
（プラグイン） 分電盤用（PMC）	—		—		○		—		—		○		—		—	
埋込形（FP） 板スタッド付	○		○		○ 丸スタッド		○		○		○ 丸スタッド		○		○	
スタッド無し	▲		▲		—		▲		▲		—		—		—	
引出形（DR）	—		—		—		—		—		—		—		—	
TemPlug70（PG）	—		—		—		—		—		—		—	○	—	○
TemPlug45B（PG4）	○		○		—		○		○		—		—		—	
DINレール取付	◉		◉		—		◉		◉		—		—		—	
クリップインシャーシ取付	◉		◉		—		◉		—		—		—		—	
■付属品（オプション）																
内部付属 補助スイッチ	●		●		●		●		●		●		●		●	
警報スイッチ	●		●		●		●		●		●		●		●	
電圧引外し	●		●		●		●		●		●		●		●	
不足電圧引外し	● ⑱		● ⑱		● ⑥		● ⑱		● ⑱		● ⑥		●		●	
外部付属 電動操作	—		—		—	●	—		—		—	●	●		●	
外部操作 ブレーカマウント式	△		△		—	●	△		△		—	●	●		●	
ハンドル パネルマウント式（奥行可調整）	△		△		—	●	△		△		—	●	●		●	
補助ハンドル	—		—		—		—		—		—		—		—	
機械的インターロック スライド式	● ⑤		● ⑤		—	●	● ⑤		●		—	●	●		●	
裏面式	—		—		—		—		—		—		—		—	
リンク式	—		—		—		—		—		—		●		●	
ワイヤー式	—		—		—		—		—		—		●		●	
ハンドルホルダ	—		—		●		—		—		●		●		●	
ハンドルロック	●		●		●		●		●		●		●		●	
端子カバー 表面形用	●		●		●		●		●		●		●		●	
裏面形・差込形用	● ②		● ②		●		● ②		● ②		●		●		●	
端子バリア	●		● ③		●		● ③		● ③		●		● ③		● ③	
リード線端子台	●		●		●		●		●		●		●		●	
ドアフランジ	—		—		●		—		—		●		●		●	
■電気用品安全法	適合		適合		適合		適合		適合		適合		対象外		対象外	
■標準仕様																
過電流引外し方式	完全電磁		完全電磁		熱動一電磁⑦		完全電磁		完全電磁		熱動一電磁⑦		熱動一電磁		熱動一電磁	
ブレーカカバー色	ライトグレー		ライトグレー		ライトグレー		ライトグレー		ライトグレー		ライトグレー		ライトグレー		ライトグレー	
トリップボタン（色）	有（赤）		有（赤）		有（赤）		有（赤）		有（赤）		有（赤）		有（赤）		有（赤）	
ハンドル状態色別表示（ON：赤色,OFF：緑色）	有		有		有		有		有		有		有		有	
断路機能	有		有		無		有		有		無		有		有	
CEマーキング	有		有		無		有		有		無		有		有	
特性、外形掲載ページ	7-4		7-6		7-8		7-12		7-14		7-16		7-30		7-30	

注　◉：標準の取付・接続方式です。ご指定のない場合は、この方式で納入します。　○：標準の取付・接続方式です。ご注文の際、ご指定ください。
▲：準標準の取付・接続方式です。　●：適用できます。　—：適用できません。　△：受注仕様品です。詳細はご照会ください。
①：直流は特殊仕様になります。標準品は直流回路にご使用できませんので、ご注文の際必ず、直流用とご指定ください。　②：標準装備されます。
③：2P: 1枚、3P: 2枚、4P: 3枚の端子バリアが標準装備されます。（表面形のみ）　④：50A以下はM5の線押え端子となります。
⑤：クリップインシャーシ取付に適用できません。　⑥：交流UVT付の場合、UVTコントローラが外部取付となります。　⑦：10Aは完全電磁式です。
㉑：AC500Vの値です。　㉒：AC250Vの値です。　㉗：2極品適用になります。　㊺：線押え端子付です。　㊸：端子バーは、別途単品でご注文願います。
⑭：E50-SF, E100-SFはJIS C 8201-2-1 Ann2準拠です。　㊻：PMCとなります。
⑱：ブレーカ側面取付になります。埋込形（FP）の場合、取付できません。　⑲：AC230Vの値です。

フレーム A			400
形式（本体）			**E400-NF**
極数			3
■定格			
定格電流 A			250
基準周囲温度	一般用40℃		300
	船舶用45℃		350
			400
定格絶縁電圧〔U_i〕 V			690
定格インパルス耐電圧〔U_{imp}〕 kV			8
■定格遮断容量 kA			
JIS C 8201-2-1 Ann.1 Ann.2	AC	690V	—
IEC 60947-2		500V	15/15
I_{cu}/I_{cs}(sym)		440V	22/22
		415V	25/25
		380V	25/25
		240V	35/35
	① DC	250V	25/19
		125V	40/30
NK	AC	690V	—
I_{cu}/I_{cs}(sym)		450V	—
		240V	—
	① DC	250V	—
■定格短時間耐電流 kA			—
■外形寸法 mm			
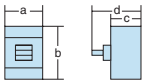		a	140
		b	260
		c	103
		d	145
質量（標準接続方式形） kg			4.2
■取付・接続方式			
表面形（FC）	圧着端子・バー接続用		◉
	端子バー付		○(BAR)
裏面形（RC）			○ 板スタッド
差込形（PM）	配電盤用（PMB）		—
（プラグイン）	分電盤用（PMC）		—
埋込形（FP）	板スタッド付		○
	スタッド無し		—
引出形（DR）			—
TemPlug70（PG）			○
TemPlug45B（PG4）			—
DINレール取付			—
クリップインシャーシ取付			—
■付属品（オプション）		**略号**	
内部付属 補助スイッチ		A X	●
警報スイッチ		A L	●
電圧引外し		S H	●
不足電圧引外し		U V	●
外部付属 電動操作		M C	●
外部操作ハンドル	ブレーカマウント式	H B	●
	パネルマウント式（奥行可調整）	H P	●
補助ハンドル		H A	●
機械的インターロック	スライド式	M S	●
	裏面式	M B	—
	リンク式	M L	●
	ワイヤー式	MW	●
ハンドルホルダ		H H	●
ハンドルロック		H L	
端子カバー	表面形用	C F	●
	裏面形・差込形用	C R	●
端子バリア		B A	● ③
リード線端子台		T F	●
ドアフランジ		D F	●
■電気用品安全法			対象外
■標準仕様			
過電流引外し方式			熱動一電磁
ブレーカカバー色			ライトグレー
トリップボタン（色）			有（赤）
ハンドル状態色別表示（ON：赤色,OFF：緑色）			有
断路機能			有
CEマーキング			有
特性、外形掲載ページ			7-40

注 ◉：標準の取付・接続方式です。ご指定のない場合は、この方式で納入します。 ○：標準の取付・接続方式です。ご注文の際、ご指定ください。
▲：準標準の取付・接続方式です。 ●：適用できます。 —：適用できません。 △：受注仕様品です。詳細はご照会ください。
①：直流は特殊仕様になります。標準品は直流回路にご使用できませんので、ご注文の際必ず、直流用とご指定ください。
③：2P: 1枚、3P: 2枚、4P: 3枚の端子バリアが標準装備されます。（表面形のみ）

フレーム A	30		50		50		50			60		100			125			100		
形式（本体）	**S30-NF**		**S50-CF**		**S50-NF**		**S50-SF**			**S60-NF**		**S125-SF**						**S100-NF**		
極数	2	3	2	3	2	3	2	3	4	2	3	2	3	4	2	3	4	2	3	4
■定格																				
定格電流 A	3	20	5	30	10	40	15			60		15	50		125			15	50	
基準周囲温度　一般用40℃	5	30	10	40	15	50	20					20	60					20	60	
船舶用45℃	10		15	50	20		30					30	75					30	75	
	15		20		30		40					40	100					40	100	
	（40℃のみ）		（40℃のみ）		（40℃のみ）		50			（40℃のみ）										
定格絶縁電圧〔U_i〕 V	690		690		690		690			690		690			690			690		
定格インパルス耐電圧〔U_{imp}〕 kV	6		6		6		8			6		8			8			8		
■定格遮断容量 kA																				
JIS C 8201-2-1 Ann.1 Ann.2　AC 690V	—		—		—		6/3			—		6/3			6/3			6/6		
IEC 60947-2　500V	1.5/1		5/3		7.5/4		12/6			7.5/4		12/6			12/6			22/22		
I_{cu}/I_{cs}(sym)　440V	2.5/2		7.5/4		10/5		25/13			10/5		25/13			25/13			25/25		
415V	2.5/2		7.5/4		10/5		30/15			10/5		30/15			30/15			30/30		
380V	2.5/2		7.5/4		10/5		30/15			10/5		30/15			30/15			30/30		
240V	5/3 ㊾		10/5 ㊾		25/13 ㊾		50/25			25/13 ㊾		50/25			50/25			50/50		
① DC 250V	2.5/2 ㉗		5/3 ㉗		5/3 ㉗		25/13 ㉗			5/3 ㉗		25/13 ㉗			25/13 ㉗			25/19 ㉗		
125V	2.5/2 ㉗		5/3 ㉗		5/3 ㉗		40/20 ㉗			5/3 ㉗		40/20 ㉗			40/20 ㉗			40/30 ㉗		
NK　AC 690V	—		—		—		—			—		—			—			6/6		
I_{cu}/I_{cs}(sym)　450V	—		—		—		25/13			—		25/13			25/13			25/25		
240V	—		—		—		50/25			—		50/25			50/25			50/50		
① DC 250V	—		—		—		25/13			—		25/13			25/13			25/19		
■定格短時間耐電流 kA	—		—		—		—			—		—			—			—		
■外形寸法 mm																				
a	50	75	50	75	50	75	50	75	100	50	75	50	75	100	50	75	100	60	90	120
b	100		100		100		130			100		130			130			155		
c	60		60		60		68			60		68			68			68		
d	84		84		84		95			84		95			95			92		
質量（標準接続方式形） kg	0.4	0.5	0.4	0.5	0.4	0.5	0.6	0.8	1.0	0.4	0.5	0.6	0.8	1.0	0.6	0.8	1.0	0.7	1.1	1.4
■取付・接続方式																				
表面形（FC）　圧着端子・バー接続用	◉ ㊺		◉ ㊺		◉ ㊺		◉ ㊺			◉		◉ ④			◉			◉		
端子バー付	○ ㊸		○ ㊸		○ ㊸		○ ㊸			○ ㊸		○ ㊸			○ ㊸			○ ㊸		
裏面形（RC）	○ 板スタッド		○ 板スタッド		○ 板スタッド		○ 板スタッド			○ 板スタッド		○ 板スタッド			○ 板スタッド			○ 板スタッド		
差込形（PM）　配電盤用（PMB）	—		—		—		—	○㊻	—	—		—	○㊻	—	—	○㊻	—	○		
（プラグイン）　分電盤用（PMC）	—		—		—		○ ㊽		—	—		○ ㊽		—	○ ㊽		—	—	○	—
埋込形（FP）　板スタッド付	○		○		○		○		—	○		○		—	○		—	○		
スタッド無し	▲		▲		▲		—			▲		—			—			—		
引出形（DR）	—		—		—		—			—		—			—			—		
TemPlug70（PG）	—		—		—		○		—	—		○		—	○		—	○	○	—
TemPlug45B（PG4）	○		○		○		—			○		—			—			—		
DINレール取付	◉		◉		◉		—	○ ⑪		◉		—	○ ⑪		—	○ ⑪		—	○ ⑪	
クリップインシャーシ取付	◉		—		—		—			—		—			—			—		
■付属品（オプション）																				
内部付属　補助スイッチ　AX	●		●		●		●			●		●			●			●		
警報スイッチ　AL	●		●		●		●			●		●			●			●		
電圧引外し　SH	●		●		●		●			●		●			●			●		
不足電圧引外し　UV	● ㊽		● ㊽		● ㊽		●			● ㊽		●			●			●		
外部付属　電動操作　MC	—		—		—		—			—		—			—			—	●	
外部操作　ブレーカマウント式　HB	△		△		△		—	●		△		—	●		—	●		—	●	
ハンドル　パネルマウント式（奥行可調整）　HP	△		△		△		—	●		△		—	●		—	●		—	●	
補助ハンドル　HA	—		—		—		—			—		—			—			—		
機械的インターロック　スライド式　MS	● ⑤		●		●		—	●		●		—	●		—	●		—	●	
裏面式　MB	—		—		—		—			—		—			—			—		
リンク式　ML	—		—		—		—			—		—			—			—	●	
ワイヤー式　MW	—		—		—		—			—		—			—			—	●	
ハンドルホルダ　HH	—		—		—		●			—		●			●			●		
ハンドルロック　HL	●		●		●		●			●		●			●			●		
端子カバー　表面形用　CF	●		●		●		●			●		●			●			●		
裏面形・差込形用　CR	● ②		● ②		● ②		●			● ②		●			●			●		
端子バリア　BA	●		● ③		● ③		● ③			● ③		● ③			● ③			● ③		
リード線端子台　TF	●		●		●		●			●		●			●			●		
ドアフランジ　DF	—		—		—		●			—		●			●			●		
■電気用品安全法	適合		適合		適合		適合			適合		適合			対象外			適合		
■標準仕様																				
過電流引外し方式	完全電磁		完全電磁		完全電磁		熱動一電磁			完全電磁		熱動一電磁			熱動一電磁			熱動一電磁		
ブレーカカバー色	ライトグレー		ライトグレー		ライトグレー		ライトグレー			ライトグレー		ライトグレー			ライトグレー			ライトグレー		
トリップボタン（色）	有（赤）		有（赤）		有（赤）		有（赤）			有（赤）		有（赤）			有（赤）			有（赤）		
ハンドル状態色別表示（ON：赤色,OFF：緑色）	有		有		有		有			有		有			有			有		
断路機能	有		有		有		有			有		有			有			有		
CEマーキング	有		有		有		有			有		有			有			有		
特性、外形掲載ページ	7-4		7-6		7-6		7-10			7-12		7-24			7-24			7-18		

注　◉：標準の取付・接続方式です。ご指定のない場合は、この方式で納入します。　○：標準の取付・接続方式です。ご注文の際、ご指定ください。
▲：準標準の取付・接続方式です。　●：適用できます。　—：適用できません。　△：受注仕様品です。詳細はご照会ください。
①：直流は特殊仕様になります。標準品は直流回路にご使用できませんので、ご注文の際必ず、直流用とご指定ください。　②：標準装備されます。
③：2P: 1枚、3P: 2枚、4P: 3枚の端子バリアが標準装備されます。（表面形のみ）　④：50A以下はM5の線押え端子となります。　⑤：クリップインシャーシ取付に適用できません。
⑪：別途、DINレールアダプタをご注文ください。　㉗：2極品適用になります。　㊺：線押え端子付です。　㊸：端子バーは、別途単品でご注文願います。
㊻：PMCとなります。　㊽：内部付属品付きの場合はPMDとご指定ください。　㊽：ブレーカ側面取付になります。埋込形（FP）の場合、取付できません。
㊾：AC230Vの値です。

フレーム A	125	225	250	225	250	400	400	400
形式（本体）	S125-NF	S250-SF		S225-NF	S250-NF	S400-CF	S400-NF	S400-NE
極数	2 3 4	2＊ 3 4	2＊ 3 4	2＊ 3 4	2＊ 3 4	3 4	3 4	3 4
■定格								
定格電流 A	125	125	250	125 200	250	125 250	125 250	(可調整) (可調整)
基準周囲温度　一般用40℃		150		150 225		150 300	150 300	125 175
船舶用45℃		175		175		175 350	175 350	150 200
		200				200 400	200 400	175 225
＊：2極形は3極ブレーカの両端極を使用します。		225		(100) ㊼		225	225	200 250
								225 300
								350
								400
定格絶縁電圧〔U_i〕 V	690	690	690	690	690	690	690	690
定格インパルス耐電圧〔U_{imp}〕 kV	8	8	8	8	8	8	8	8
■定格遮断容量 kA								
JIS C 8201-2-1 Ann.1 Ann.2　AC 690V	6/6	4/4	4/4	7.5/7.5	7.5/7.5	15/15	20/15	20/15
IEC 60947-2　500V	22/22	25/13	25/13	25/25	25/25	22/22	30/30	30/30
I_{cu}/I_{cs}(sym)　440V	25/25	30/15	30/15	25/25	25/25	30/30	45/45	45/45
415V	30/30	40/20	40/20	35/35	35/35	36/36	50/50	50/50
380V	30/30	40/20	40/20	35/35	35/35	36/36	50/50	50/50
240V	50/50	85/43	85/43	65/65	65/65	50/50	85/85	85/85
① DC 250V	25/19 ㉗	25/13 ㉗	25/13 ㉗	40/40	40/40	40/40	40/40	—
125V	40/30 ㉗	40/20 ㉗	40/20 ㉗	40/40	40/40	40/40	40/40	—
NK　AC 690V	6/6	—	—	7.5/7.5	7.5/7.5	15/15	20/15	20/15
I_{cu}/I_{cs}(sym)　450V	25/25	30/15	30/15	25/25	25/25	30/30	45/45	45/45
240V	50/50	85/43	85/43	65/65	65/65	50/50	85/85	85/85
① DC 250V	25/19	25/13	25/13	40/40	40/40	40/40	—	—
■定格短時間耐電流 kA	—	—	—	—	—	—	—	5（0.3sec）
■外形寸法 mm								
a	60 90 120	105 105 140	105 105 140	105 105 140	105 105 140	140 185	140 185	140 185
b	155	165	165	165	165	260	260	260
c	68	68	68	68	68	103	103	103
d	92	95	95	92	92	145	145	145
質量（標準接続方式形） kg	0.7 1.1 1.4	1.5 1.5 1.9	1.5 1.5 1.9	1.5 1.5 1.9	1.5 1.5 1.9	4.2 5.6	4.2 5.6	4.3 5.7
■取付・接続方式								
表面形（FC）　圧着端子・バー接続用	◉	◉	◉	◉	◉	◉	◉	◉
端子バー付	○ ㊸	○ ㊸	○ ㊸	○ ㊸	○ ㊸	○（BAR）	○（BAR）	○（BAR）
裏面形（RC）	○ 板スタッド	○ 板スタッド	○ 板スタッド	○ 板スタッド	○ 板スタッド	○ 板スタッド	○ 板スタッド	○ 板スタッド
差込形（PM）　配電盤用（PMB）	○	— ○ ㊻	— ○ ㊻	○	○	○	○	○
（プラグイン）　分電盤用（PMC）	— ○ —	—	—	—	—	—	—	—
埋込形（FP）　板スタッド付	○	○	○	○	○	○	○	○
スタッド無し	—	—	—	—	—	—	—	—
引出形（DR）	—	—	—	—	—	△ ⑨	△ ⑨	△ ⑨
TemPlug70（PG）	○ ○ —	— ○ —	— ○ —	— ○ —	— ○ —	○ —	○ —	○ —
TemPlug45B（PG4）	—	—	—	— ○ —	— ○ —	—	—	—
DINレール取付	— ○ ⑪	—	—	—	—	—	—	—
クリップインシャーシ取付	—	—	—	—	—	—	—	—
■付属品（オプション）　略号								
内部付属　補助スイッチ　A X	●	●	●	●	●	●	●	●
警報スイッチ　A L	●	●	●	●	●	●	●	●
電圧引外し　S H	●	●	●	●	●	●	●	●
不足電圧引外し　U V	●	●	●	●	●	●	●	●
外部付属　電動操作　M C	— ●	●	●	●	●	●	●	●
外部操作ハンドル　ブレーカマウント式　H B	— ●	●	●	●	●	●	●	●
パネルマウント式（奥行可調整）　H P	— ●	●	●	●	●	●	●	●
補助ハンドル　H A	—	—	—	—	—	●	●	●
機械的インターロック　スライド式　M S	— ●	●	●	●	●	●	●	●
裏面式　M B	—	—	—	—	—	—	—	—
リンク式　M L	— ●	●	●	●	●	●	●	●
ワイヤー式　M W	— ●	●	●	●	●	●	●	●
ハンドルホルダ　H H	●	●	●	●	●	●	●	●
ハンドルロック　H L	●	●	●	●	●			
端子カバー　表面形用　C F	●	●	●	●	●	●	●	●
裏面形・差込形用　C R	●	●	●	●	●	●	●	●
端子バリア　B A	● ③	● ③	● ③	● ③	● ③	● ③	● ③	● ③
リード線端子台　T F	●	●	●	●	●	●	●	●
ドアフランジ　D F	●	●	●	●	●	●	●	●
■電気用品安全法	対象外	対象外	対象外	対象外	対象外	対象外	対象外	対象外
■標準仕様								
過電流引外し方式	熱動一電磁	熱動一電磁	熱動一電磁	熱動一電磁	熱動一電磁	熱動一（可）電磁	熱動一（可）電磁	電子式 ⑯
ブレーカカバー色	ライトグレー	ライトグレー	ライトグレー	ライトグレー	ライトグレー	ライトグレー	ライトグレー	ライトグレー
トリップボタン（色）	有（赤）	有（赤）	有（赤）	有（赤）	有（赤）	有（赤）	有（赤）	有（赤）
ハンドル状態色別表示（ON：赤色,OFF：緑色）	有	有	有	有	有	有	有	有
断路機能	有	有	有	有	有	有	有	有
CEマーキング	有	有	有	有	有	有	有	有
特性、外形掲載ページ	7-22	7-30	7-30	7-26	7-28	7-42	7-42	7-44

注　◉：標準の取付・接続方式です。ご指定のない場合は、この方式で納入します。　○：標準の取付・接続方式です。ご注文の際、ご指定ください。
▲：準標準の取付・接続方式です。　●：適用できます。　—：適用できません。　△：受注仕様品です。詳細はご照会ください。
①：直流は特殊仕様になります。標準品は直流回路にご使用できませんので、ご注文の際必ず、直流用とご指定ください。
③：2P: 1枚、3P: 2枚、4P: 3枚の端子バリアが標準装備されます。（表面形のみ）　⑨：引出形（DR）に付属品を適用する場合、以下の事を留意ください。補助ハンドルは特殊対応になります。機械的インターロック、ハンドルホルダ、ハンドルロック、端子カバー（表面形用）、端子バリア、リード線端子台、ドアフランジは適用できません。
⑪：別途、DINレールアダプタをご注文ください。　⑯：ご要求によりプレトリップアラーム機能付または地絡引外し機能付がオプションで製作できます。
㉗：2極品適用になります。　㊸：端子バーは、別途単品でご注文願います。　㊻：PMCとなります。
㊼：（　）内定格電流は特殊仕様です。

2 汎用品シリーズ　汎用形

フレーム A			600		630		600		630		630		800		800		800	
形式（本体）			S630-CF				S630-NF				S630-NE		S800-CF		S800-NF		S800-NE	
極数			3	4	3	4	3	4	3	4	3	4	3	4	3	4	3	4
■定格																		
定格電流 A			500		630		500		630		（可調整）		700		700		（可調整）	
基準周囲温度	一般用40℃		600				600				250	500	800		800		350	600
	船舶用45℃										300	600					400	700
											350	630					450	800
											400						500	
定格絶縁電圧〔U_i〕 V			690		690		690		690		690		690		690		690	
定格インパルス耐電圧〔U_{imp}〕 kV			8		8		8		8		8		8		8		8	
■定格遮断容量 kA																		
JIS C 8201-2-1 Ann.1 Ann.2	AC	690V	10/10		10/10		20/20		20/20		20/20		10/10		20/20		20/20	
IEC 60947-2		500V	15/15		15/15		30/30		30/30		30/30		15/15		30/30		30/30	
I_{cu}/I_{cs}(sym)		440V	30/30		30/30		50/50		50/50		50/50		30/30		50/50		50/50	
		415V	36/36		36/36		50/50		50/50		50/50		36/36		50/50		50/50	
		380V	36/36		36/36		50/50		50/50		50/50		36/36		50/50		50/50	
		240V	50/50		50/50		85/85		85/85		85/85		50/50		85/85		85/85	
	① DC	250V	50/50		50/50		50/50		50/50		—		50/50		50/50		—	
		125V	50/50		50/50		50/50		50/50		—		50/50		50/50		—	
NK	AC	690V	10/10		10/10		20/20		20/20		20/20		10/10		20/20		20/20	
I_{cu}/I_{cs}(sym)		450V	30/30		30/30		50/50		50/50		50/50		30/30		50/50		50/50	
		240V	50/50		50/50		85/85		85/85		85/85		50/50		85/85		85/85	
	① DC	250V	—		—		—		—		—		—		—		—	
■定格短時間耐電流 kA			—		—		—		—		10（0.3sec）		—		—		10（0.3sec）	
■外形寸法 mm																		
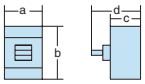		a	210	280	210	280	210	280	210	280	210	280	210	280	210	280	210	280
		b	273		273		273		273		273		273		273		273	
		c	103		103		103		103		103		103		103		103	
		d	145		145		145		145		145		145		145		145	
質量（標準接続方式形） kg			8.0	11.0	8.0	11.0	8.0	11.0	8.0	11.0	8.7	11.9	8.5	11.5	8.5	11.5	9.1	12.3
■取付・接続方式																		
表面形（FC）	圧着端子・バー接続用		—		—		—		—		—		—		—		—	
	端子バー付		◉		◉		◉		◉		◉		◉		◉		◉	
裏面形（RC）			○ 板スタッド		○ 板スタッド		○ 板スタッド		○ 板スタッド		○ 板スタッド		○ 板スタッド		○ 板スタッド		○ 板スタッド	
差込形（PM）	配電盤用（PMB）		○		○		○		○		○		○		○		○	
（プラグイン）	分電盤用（PMC）		—		—		—		—		—		—		—		—	
埋込形（FP）	板スタッド付		○		○		○		○		○		○		○		○	
	スタッド無し		—		—		—		—		—		—		—		—	
引出形（DR）			△ ⑨		△ ⑨		△ ⑨		△ ⑨		△ ⑨		△ ⑨		△ ⑨		△ ⑨	
TemPlug70（PG）			○	—	○	—	○	—	○	—	○	—	—		—		—	
TemPlug45B（PG4）			—		—		—		—		—		—		—		—	
DINレール取付			—		—		—		—		—		—		—		—	
クリップインシャーシ取付			—		—		—		—		—		—		—		—	
■付属品（オプション）		略号																
内部付属 補助スイッチ		AX	●		●		●		●		●		●		●		●	
内部付属 警報スイッチ		AL	●		●		●		●		●		●		●		●	
内部付属 電圧引外し		SH	●		●		●		●		●		●		●		●	
内部付属 不足電圧引外し		UV	●		●		●		●		●		●		●		●	
外部付属 電動操作		MC	●		●		●		●		●		●		●		●	
外部付属 外部操作ハンドル	ブレーカマウント式	HB	●		●		●		●		●		●		●		●	
外部付属 外部操作ハンドル	パネルマウント式（奥行可調整）	HP	●		●		●		●		●		●		●		●	
外部付属 補助ハンドル		HA	●		●		●		●		●		●		●		●	
外部付属 機械的インターロック	スライド式	MS	●		●		●		●		●		●		●		●	
外部付属 機械的インターロック	裏面式	MB	—		—		—		—		—		—		—		—	
外部付属 機械的インターロック	リンク式	ML	●		●		●		●		●		●		●		●	
外部付属 機械的インターロック	ワイヤー式	MW	●		●		●		●		●		●		●		●	
外部付属 ハンドルホルダ		HH	●		●		●		●		●		●		●		●	
外部付属 ハンドルロック		HL																
外部付属 端子カバー	表面形用	CF	●		●		●		●		●		●		●		●	
外部付属 端子カバー	裏面形・差込形用	CR	●		●		●		●		●		●		●		●	
外部付属 端子バリア		BA	● ③		● ③		● ③		● ③		● ③		● ③		● ③		● ③	
外部付属 リード線端子台		TF	●		●		●		●		●		●		●		●	
外部付属 ドアフランジ		DF	●		●		●		●		●		●		●		●	
■電気用品安全法			対象外		対象外		対象外		対象外		対象外		対象外		対象外		対象外	
■標準仕様																		
過電流引外し方式			熱動―（可）電磁		熱動―（可）電磁		熱動―（可）電磁		熱動―（可）電磁		電子式⑯		熱動―（可）電磁		熱動―（可）電磁		電子式⑯	
ブレーカカバー色			ライトグレー		ライトグレー		ライトグレー		ライトグレー		ライトグレー		ライトグレー		ライトグレー		ライトグレー	
トリップボタン（色）			有（赤）		有（赤）		有（赤）		有（赤）		有（赤）		有（赤）		有（赤）		有（赤）	
ハンドル状態色別表示（ON：赤色,OFF：緑色）			有		有		有		有		有		有		有		有	
断路機能			有		有		有		有		有		有		有		有	
CEマーキング			有		有		有		有		有		有		有		有	
特性、外形掲載ページ			7-48		7-48		7-48		7-48		7-50		7-54		7-54		7-56	

注　◉：標準の取付・接続方式です。ご指定のない場合は、この方式で納入します。○：標準の取付・接続方式です。ご注文の際、ご指定ください。
▲：準標準の取付・接続方式です。●：適用できます。　—：適用できません。
①：直流は特殊仕様になります。標準品は直流回路にご使用できませんので、ご注文の際必ず、直流用とご指定ください。
③：2P: 1枚、3P: 2枚、4P: 3枚の端子バリアが標準装備されます。（表面形のみ）
⑨：引出形（DR）に付属品を適用する場合、以下の事を留意ください。補助ハンドルは特殊対応になります。機械的インターロック、ハンドルホルダ、ハンドルロック、端子カバー（表面形用）、端子バリア、リード線端子台、ドアフランジは適用できません。
⑯：ご要求によりプレトリップアラーム機能付または地絡引外し機能付がオプションで製作できます。

フレーム A			1000		1250		1600		2000		2500		3200		4000	
形式（本体）			S1000-CE		S1250-NE		S1600-NE		XS2000NE		XS2500NE		XS3200NE		TO-4000	
極数			3	4	3	4	3	4	3	4	3	4	3		3	
■定格																
定格電流 A			（可調整）		（可調整）		（可調整）		（可調整）		（可調整）		（可調整）		4000	
基準周囲温度	一般用40℃		400	800	500	1000	700	1200	1000	1600	1200	2000	1600	2800	（40℃のみ）	
	船舶用45℃		500	900	600	1200	800	1400	1200	1800	1400	2500	2000	3200		
			600	1000	700	1250	900	1500	1400	2000	1600		2500			
			700		800		1000	1600			（40℃のみ）		（40℃のみ）			
													㉑		㉖	
定格絶縁電圧〔U_i〕 V			690		690		690		690		690		690		690	
定格インパルス耐電圧〔U_{imp}〕 kV			8		8		8		8		8		8		8	
■定格遮断容量 kA																
JIS C 8201-2-1 Ann.1 Ann.2 ㊼	AC	690V	25/19		25/20		45/34		45/42		45/42		45/42		45/34	
IEC 60947-2		500V	45/34		45/34		65/50		65/50		65/50		65/50		65/49	
I_{cu}/I_{cs}(sym)		440V	65/50		65/50		85/65		85/65		85/65		85/65		85/64	
		415V	65/50		70/50		85/65		85/65		85/65		85/65		85/64	
		380V	85/50		85/65		100/75		100/75		100/75		100/75		100/75	
		240V	100/75		100/75		125/94		125/94		125/94		125/94		130/98	
	① DC	250V	—		—		—		—		—		—		40/30 ㉕	
		125V	—		—		—		—		—		—		40/30 ㉕	
NK	AC	690V	—		25/20		—		—		—		—		—	
I_{cu}/I_{cs}(sym)		450V	—		65/50		—		85/— ㉑		—		—		—	
		240V	—		100/75		—		—		—		—		—	
	① DC	250V	—		—		—		—		—		—		—	
■定格短時間耐電流 kA			—		15（0.3sec）		20（0.3sec）		42（0.3sec）		42（0.3sec）		38（0.5sec）		—	
■外形寸法 mm																
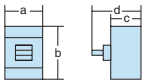		a	210	280	210	280	210	280	320	429	320	429	320		390	
		b	273		370		370		450		450		450		560	
		c	103		120		140		185		185		185		235	
		d	145		171		191		245		245		245		315	
質量（標準接続方式形） kg			11.0	14.8	19.8	25.0	27.0	35.0	54.0	67.0	64	78.2	65		130	
■取付・接続方式																
表面形（FC）	圧着端子・バー接続用		—		—		—		—		—		—		—	
	端子バー付		◉		◉		○		○		—		—		—	
裏面形（RC）			○ 板スタッド		○ 板スタッド		◉ 板スタッド		◉ 板スタッド		◉ 板スタッド		◉ 板スタッド		△ 板スタッド	
差込形（PM）	配電盤用（PMB）		—		○ ㊻		—		—		—		—		—	
（プラグイン）	分電盤用（PMC）		—		—		—		—		—		—		—	
埋込形（FP）	板スタッド付		○		○		○		○		○		○		—	
	スタッド無し		—		—		—		—		—		—		—	
引出形（DR）			—		△ ⑨		△ ⑨		△ ⑨		—		—		—	
TemPlug70（PG）			—		—		—		—		—		—		—	
TemPlug45B（PG4）			—		—		—		—		—		—		—	
DINレール取付			—		—		—		—		—		—		—	
クリップインシャーシ取付			—		—		—		—		—		—		—	
■付属品（オプション）		略号														
内部付属 補助スイッチ		A X	●		●		●		●		●		●		△	
内部付属 警報スイッチ		A L	●		●		●		●		●		●		△	
内部付属 電圧引外し		S H	●		●		●		●		●		●		△	
内部付属 不足電圧引外し		U V	●		●		●		● ⑥		● ⑥		● ⑥		△	
外部付属 電動操作		M C	●		●		●		●		●		●		△	
外部付属 外部操作ハンドル	ブレーカマウント式	H B	●		●		●		—		—		—		—	
外部付属 外部操作ハンドル	パネルマウント式（奥行可調整）	H P	●		●		●		● ㊻（XFE）		● ㊻（XFE）		● ㊻（XFE）		—	
外部付属 補助ハンドル		H A	●		● ㉔		● ㉔		● ②		● ②		● ②		△	
外部付属 機械的インターロック	スライド式	M S	●		●		●		●		●		●		—	
外部付属 機械的インターロック	裏面式	M B	—		●		●		●		●		●		—	
外部付属 機械的インターロック	リンク式	M L	●		—		—		—		—		—		—	
外部付属 機械的インターロック	ワイヤー式	M W	●		●		●		—		—		—		—	
外部付属 ハンドルホルダ		H H	●		●		●		●		●		●		—	
外部付属 ハンドルロック		H L													—	
外部付属 端子カバー	表面形用	C F	●		●		—		—		—		—		—	
外部付属 端子カバー	裏面形・差込形用	C R	●		—		—		—		—		—		—	
外部付属 端子バリア		B A	● ③		● ③		● ③		—		—		—		—	
外部付属 リード線端子台		T F	●		●		●		●		●		●		△	
外部付属 ドアフランジ		D F	●		●		●		●		●		●		△	
■電気用品安全法			対象外		対象外		対象外		対象外		対象外		対象外		対象外	
■標準仕様																
過電流引外し方式			電子式 ⑯		電子式 ⑯		電子式 ⑯		電子式 ⑯		電子式 ⑯		電子式 ⑯		熱動―（可）電磁	
ブレーカカバー色			ライトグレー		ライトグレー		ライトグレー		ライトグレー		ライトグレー		ライトグレー		黒	
トリップボタン（色）			有（赤）		有（赤）		有（赤）		有（赤）		有（赤）		有（赤）		無	
ハンドル状態色別表示（ON：赤色,OFF：緑色）			有		有		有		有		有		有		無	
断路機能			有		有		有		無		無		無		無	
CEマーキング			有		有		有		無		無		無		無	
特性、外形掲載ページ			7-60		7-62		7-66		7-68		7-70		7-72		7-74	

注　◉：標準の取付・接続方式です。ご指定のない場合は、この方式で納入します。○：標準の取付・接続方式です。ご注文の際、ご指定ください。　▲：準標準の取付・接続方式です。●：適用できます。　―：適用できません。　△：受注仕様品です。詳細はご照会ください。　①：直流は特殊仕様になります。標準品は直流回路にご使用できませんので、ご注文の際必ず、直流用とご指定ください。　②：標準装備されています。　③：2P: 1枚、3P: 2枚、4P: 3枚の端子バリアが標準装備されます。（表面形のみ）　⑥：交流ＵＶＴ付の場合、UVTコントローラが外部取付となります。　⑨：引出形（DR）に付属品を適用する場合、以下の事を留意ください。補助ハンドルは特殊対応（800AF以下）になります。機械的インターロック、ハンドルホルダ、ハンドルロック、端子カバー（表面形用）、端子バリア、リード線端子台、ドアフランジは適用できません。　⑯：ご要求によりプレトリップアラーム機能付または地絡引外し機能付がオプションで製作できます。　㉑：AC500Vの値です。　㉔：ブレーカ5台に1ケ標準付属されます。それ以上必要な場合はご指定ください。　㉕：瞬時引外しのみ付です。　㉖：定格周波数（50Hz又は60Hz）をご指定ください。　㊻：PMCとなります。　㊼：TO-4000はJIS C 8201-2-1 Ann.2準拠です。　㊻：奥行固定になります。　㉑：3000Aも特殊で対応可能です。

フレーム A	50	100	125	225	250	225	225	400
形式（本体）	S50-GF	S100-GF	S125-GF	S225-GF	S250-GF	S225-GE	S225-PE	S400-GF
極数	3 4	2 3 4	2 3 4	2＊ 3 4	2＊ 3 4	3 4	3 4	3 4
■定格								
定格電流 A	15	15 60	125	125	250	（可調整）	（可調整）	125 250
基準周囲温度　一般用40℃	20	20 75		150		125	125	150 300
船舶用45℃	30	30 100		175		150	150	175 350
	40	40		200		175	175	200 400
＊：2極形は3極ブレーカの両端極を使用します。	50	50		225		200	200	225
						225	225	
				（100）㊼				
定格絶縁電圧〔U_i〕 V	690	690	690	690	690	690	690	690
定格インパルス耐電圧〔U_{imp}〕 kV	8	8	8	8	8	8	8	8
■定格遮断容量 kA								
JIS C 8201-2-1 Ann.1 Ann.2　AC 690V	6/6	6/6	6/6	7.5/7.5	7.5/7.5	7.5/7.5	20/15	20/15
IEC 60947-2　500V	25/22	25/22	25/22	25/25	25/25	25/25	35/35	30/30
I_{cu}/I_{cs}(sym)　440V	50/25	50/25	50/25	50/25	50/25	50/25	50/50	65/50
415V	65/33	65/33	65/33	65/35	65/35	65/35	70/70	70/50
380V	65/33	65/33	65/33	65/35	65/35	65/35	70/70	70/50
240V	85/85	85/85	85/85	85/85	85/85	85/85	125/125	100/85
① DC 250V	40/40	40/40 ㉗	40/40 ㉗	40/40	40/40	—	—	40/40
125V	40/40	40/40 ㉗	40/40 ㉗	40/40	40/40	—	—	40/40
NK　AC 690V	6/6	6/6	6/6	7.5/7.5	7.5/7.5	—	—	20/15
I_{cu}/I_{cs}(sym)　450V	50/25	50/25	50/25	50/25	50/25	—	—	65/50
240V	85/85	85/85	85/85	85/85	85/85	—	—	100/85
① DC 250V	40/40	40/40	40/40	40/40	40/40	—	—	—
■定格短時間耐電流 kA	—	—	—	—	—	—	—	—
■外形寸法 mm								
a	90 120	60 90 120	60 90 120	105 105 140	105 105 140	105 140	105 140	140 185
b	155	155	155	165	165	165	165	260
c	68	68	68	68	68	103	103	103
d	92	92	92	92	92	127	127	145
質量（標準接続方式形） kg	1.1 1.4	0.7 1.1 1.4	0.7 1.1 1.4	1.5 1.5 1.9	1.5 1.5 1.9	2.3 3.1	2.5 3.3	4.2 5.6
■取付・接続方式								
表面形（FC）　圧着端子・バー接続用	◉	◉	◉	◉	◉	◉	◉	◉
端子バー付	○ ㊸	○ ㊸	○ ㊸	○ ㊸	○ ㊸	○ ㊸	○ ㊸	○（BAR）
裏面形（RC）	○ 板スタッド	○ 板スタッド	○ 板スタッド	○ 板スタッド	○ 板スタッド	○ 板スタッド	○ 板スタッド	○ 板スタッド
差込形（PM）　配電盤用（PMB）	○	○	○	○	○	○	—	○
（プラグイン）　分電盤用（PMC）	○ —	— ○ —	— ○ —	—	—	—	—	—
埋込形（FP）　板スタッド付	○	○	○	○	○	○	○	○
スタッド無し	—	—	—	—	—	—	—	—
引出形（DR）	—	—	—	—	—	—	—	△ ⑨
TemPlug70（PG）	○ —	○ ○ —	○ ○ —	— ○ —	— ○ —	▲ —	—	○ —
TemPlug45B（PG4）	—	—	—	—	—	—	—	—
DINレール取付	○ ⑪	— ○ ⑪	— ○ ⑪	—	—	—	—	—
クリップインシャーシ取付	—	—	—	—	—	—	—	—
■付属品（オプション） 略号								
内部付属　補助スイッチ　AX	●	●	●	●	●	●	●	●
警報スイッチ　AL	●	●	●	●	●	●	●	●
電圧引外し　SH	●	●	●	●	●	●	●	●
不足電圧引外し　UV	●	●	●	●	●	●	●	●
外部付属　電動操作　MC	●	— ●	— ●	●	●	●	●	●
外部操作　ブレーカマウント式　HB	●	— ●	— ●	●	●	●	●	●
ハンドル　パネルマウント式（奥行可調整）　HP	●	— ●	— ●	●	●	●	●	●
補助ハンドル　HA	—	—	—	—	—	—	—	●
機械的インターロック　スライド式　MS	●	— ●	— ●	●	●	●	●	●
裏面式　MB	—	—	—	—	—	—	—	—
リンク式　ML	●	— ●	— ●	●	●	●	●	●
ワイヤー式　MW	●	— ●	— ●	●	●	●	●	●
ハンドルホルダ　HH	●	●	●	●	●	●	●	●
ハンドルロック　HL	●	●	●	●	●	●	●	
端子カバー　表面形用　CF	●	●	●	●	●	●	●	●
裏面形・差込形用　CR	●	●	●	●	●	●	●	●
端子バリア　BA	● ③	● ③	● ③	● ③	● ③	● ③	● ③	● ③
リード線端子台　TF	●	●	●	●	●	●	●	●
ドアフランジ　DF	●	●	●	●	●	●	●	●
■電気用品安全法	適合	適合	対象外	対象外	対象外	対象外	対象外	対象外
■標準仕様								
過電流引外し方式	熱動一電磁	熱動一電磁	熱動一電磁	熱動一電磁	熱動一電磁	電子式 ⑳	電子式 ⑳	熱動ー（可）電磁
ブレーカカバー色	ライトグレー	ライトグレー	ライトグレー	ライトグレー	ライトグレー	ライトグレー	ライトグレー	ライトグレー
トリップボタン（色）	有（赤）	有（赤）	有（赤）	有（赤）	有（赤）	有（赤）	有（赤）	有（赤）
ハンドル状態色別表示（ON：赤色,OFF：緑色）	有	有	有	有	有	有	有	有
断路機能	有	有	有	有	有	有	有	有
CEマーキング	有	有	有	有	有	有	有	有
特性、外形掲載ページ	7-18	7-18	7-22	7-26	7-28	7-38	7-38	7-42

注　◉：標準の取付・接続方式です。ご指定のない場合は、この方式で納入します。　○：標準の取付・接続方式です。ご注文の際、ご指定ください。
▲：準標準の取付・接続方式です。　●：適用できます。　—：適用できません。
①：直流は特殊仕様になります。標準品は直流回路にご使用できませんので、ご注文の際必ず、直流用とご指定ください。
③：2P: 1枚、3P: 2枚、4P: 3枚の端子バリアが標準装備されます。（表面形のみ）　⑨：引出形（DR）に付属品を適用する場合、以下の事を留意ください。補助ハンドルは特殊対応になります。機械的インターロック、ハンドルホルダ、ハンドルロック、端子カバー（表面形用）、端子バリア、リード線端子台、ドアフランジは適用できません。
⑪：別途、DINレールアダプタをご注文ください。　⑳：ご要求によりプレトリップアラーム機能付がオプションで製作できます。　㉗：2極品適用になります。
㊸：端子バーは、別途単品でご注文願います。　㊼：（　）内定格電流は特殊仕様です。

3 汎用品シリーズ　高性能形

フレーム A	400		400		400		600		630		600		630	
形式（本体）	**S400-GE**		**S400-PF**		**S400-PE**		**S630-RF**				**S630-PF**			
極数	3	4	3	4	3	4	3	4	3	4	3	4	3	4
■定格														
定格電流 A	(可調整)	(可調整)	250		(可調整)	(可調整)	500		630		500		630	
基準周囲温度　一般用40℃	125	175	300		125	175	600				600			
船舶用45℃	150	200	350		150	200								
	175	225	400		175	225								
	200	250			200	250								
	225	300			225	300								
		350				350								
		400				400								
定格絶縁電圧〔U_i〕 V	690		690		690		690		690		690		690	
定格インパルス耐電圧〔U_{imp}〕 kV	8		8		8		8		8		8		8	
■定格遮断容量 kA														
JIS C 8201-2-1 Ann.1 Ann.2　AC　690V	20/15		20/15		20/15		25/20		25/20		25/20		25/20	
IEC 60947-2　500V	30/30		30/30		30/30		45/34		45/34		45/34		45/34	
I_{cu}/I_{cs}(sym)　440V	65/50		80/80		80/80		65/50		65/50		85/50		85/50	
415V	70/50		85/85		85/85		70/50		70/50		100/50		100/50	
380V	70/50		85/85		85/85		70/50		70/50		100/50		100/50	
240V	100/85		100/85		100/85		100/75		100/75		125/125		125/125	
① DC　250V	—		40/40		—		50/50		50/50		50/50		50/50	
125V	—		40/40		—		50/50		50/50		50/50		50/50	
NK　AC　690V	20/15		20/15		20/15		—		—		—		—	
I_{cu}/I_{cs}(sym)　450V	65/50		80/80		80/80		—		—		—		—	
240V	100/85		100/85		100/85		—		—		—		—	
① DC　250V	—		—		—		—		—		—		—	
■定格短時間耐電流　kA	5 (0.3sec)		—		5 (0.3sec)		—		—		—		—	
■外形寸法 mm														
a	140	185	140	185	140	185	210	280	210	280	210	280	210	280
b	260		260		260		273		273		273		273	
c	103		103		103		103		103		103		103	
d	145		145		145		145		145		145		145	
質量（標準接続方式形） kg	4.3	5.7	4.2	5.6	4.3	5.7	8.0	11.0	8.0	11.0	8.0	11.0	8.0	11.0
■取付・接続方式														
表面形（FC）　圧着端子・バー接続用	◉		◉		◉		—		—		—		—	
端子バー付	○（BAR）		○（BAR）		○（BAR）		◉		◉		◉		◉	
裏面形（RC）	○ 板スタッド		○ 板スタッド		○ 板スタッド		○ 板スタッド		○ 板スタッド		○ 板スタッド		○ 板スタッド	
差込形（PM）　配電盤用（PMB）	○		○		○		○		○		○		○	
（プラグイン）　分電盤用（PMC）	—		—		—		—		—		—		—	
埋込形（FP）　板スタッド付	○		○		○		○		○		○		○	
スタッド無し	—		—		—		—		—		—		—	
引出形（DR）	△ ⑨		△ ⑨		△ ⑨		△ ⑨		△ ⑨		△ ⑨		△ ⑨	
TemPlug70（PG）	○	—	—		—		—		—		—		—	
TemPlug45B（PG4）	—		—		—		—		—		—		—	
DINレール取付	—		—		—		—		—		—		—	
クリップインシャーシ取付	—		—		—		—		—		—		—	
■付属品（オプション）	**略号**													
内部付属　補助スイッチ	A X		●		●		●		●		●		●	
警報スイッチ	A L		●		●		●		●		●		●	
電圧引外し	S H		●		●		●		●		●		●	
不足電圧引外し	U V		●		●		●		●		●		●	
外部付属　電動操作	M C		●		●		●		●		●		●	
外部操作ハンドル　ブレーカマウント式	H B		●		●		●		●		●		●	
パネルマウント式（奥行可調整）	H P		●		●		●		●		●		●	
補助ハンドル	H A		●		●		●		●		●		●	
機械的インターロック　スライド式	M S		●		●		●		●		●		●	
裏面式	M B		—		—		—		—		—		—	
リンク式	M L		●		●		●		●		●		●	
ワイヤー式	MW		●		●		●		●		●		●	
ハンドルホルダ	H H		●		●		●		●		●		●	
ハンドルロック	H L													
端子カバー　表面形用	C F		●		●		●		●		●		●	
裏面形・差込形用	C R		●		●		●		●		●		●	
端子バリア	B A		● ③		● ③		● ③		● ③		● ③		● ③	
リード線端子台	T F		●		●		●		●		●		●	
ドアフランジ	D F		●		●		●		●		●		●	
■電気用品安全法	対象外		対象外		対象外		対象外		対象外		対象外		対象外	
■標準仕様														
過電流引外し方式	電子式 ⑯		熱動ー(可)電磁		電子式 ⑯		熱動ー(可)電磁		熱動ー(可)電磁		熱動ー(可)電磁		熱動ー(可)電磁	
ブレーカカバー色	ライトグレー		ライトグレー		ライトグレー		ライトグレー		ライトグレー		ライトグレー		ライトグレー	
トリップボタン（色）	有（赤）		有（赤）		有（赤）		有（赤）		有（赤）		有（赤）		有（赤）	
ハンドル状態色別表示（ON：赤色,OFF：緑色）	有		有		有		有		有		有		有	
断路機能	有		有		有		有		有		有		有	
CEマーキング	有		有		有		有		有		有		有	
特性、外形掲載ページ	7-44		7-42		7-44		7-48		7-48		7-48		7-48	

注　◉：標準の取付・接続方式です。ご指定のない場合は、この方式で納入します。○：標準の取付・接続方式です。ご注文の際、ご指定ください。
▲：準標準の取付・接続方式です。●：適用できます。—：適用できません。
①：直流は特殊仕様になります。標準品は直流回路にご使用できませんので、ご注文の際必ず、直流用とご指定ください。
③：2P: 1枚、3P: 2枚、4P: 3枚の端子バリアが標準装備されます。（表面形のみ）　⑨：引出形（DR）に付属品を適用する場合、以下の事を留意ください。補助ハンドルは特殊対応になります。機械的インターロック、ハンドルホルダ、ハンドルロック、端子カバー（表面形用）、端子バリア、リード線端子台、ドアフランジは適用できません。
⑯：ご要求によりプレトリップアラーム機能付または地絡引外し機能付がオプションで製作できます。

2 定格・仕様

ノーヒューズブレーカ

3 汎用品シリーズ　高性能形

フレーム A	630	630	800	800	800	800	1250
形式（本体）	**S630-RE**	**S630-PE**	**S800-RF**	**S800-PF**	**S800-RE**	**S800-PE**	**S1250-GE**
極数	3 / 4	3 / 4	3 / 4	3 / 4	3 / 4	3 / 4	3 / 4
■定格							
定格電流 A 基準周囲温度　一般用40℃ 船舶用45℃	（可調整） 250 500 300 600 350 630 400	（可調整） 250 500 300 600 350 630 400	700 800	700 800	（可調整） 350 600 400 700 450 800 500	（可調整） 350 600 400 700 450 800 500	（可調整） 500 1000 600 1200 700 1250 800
定格絶縁電圧〔U_i〕 V	690	690	690	690	690	690	690
定格インパルス耐電圧〔U_{imp}〕 kV	8	8	8	8	8	8	8
■定格遮断容量 kA							
JIS C 8201-2-1 Ann.1 Ann.2 / IEC 60947-2 / I_{cu}/I_{cs}(sym) AC 690V	25/20	25/20	25/20	25/20	25/20	25/20	45/34
AC 500V	45/34	45/34	45/34	45/34	45/34	45/34	65/50
AC 440V	65/50	85/50	65/50	85/50	65/50	85/50	85/65
AC 415V	70/50	100/50	70/50	100/50	70/50	100/50	85/65
AC 380V	70/50	100/50	70/50	100/50	70/50	100/50	100/75
AC 240V	100/75	125/125	100/75	125/125	100/75	125/125	125/94
① DC 250V	—	—	50/50	50/50	—	—	—
① DC 125V	—	—	50/50	50/50	—	—	—
NK I_{cu}/I_{cs}(sym) AC 690V	—	—	—	—	—	—	45/34
AC 450V	—	—	—	—	—	—	85/65
AC 240V	—	—	—	—	—	—	125/94
① DC 250V	—	—	—	—	—	—	—
■定格短時間耐電流 kA	10（0.3sec）	10（0.3sec）	—	—	10（0.3sec）	10（0.3sec）	15（0.3sec）
■外形寸法 mm							
a	210 / 280	210 / 280	210 / 280	210 / 280	210 / 280	210 / 280	210 / 280
b	273	273	273	273	273	273	370
c	103	103	103	103	103	103	120
d	145	145	145	145	145	145	171
質量（標準接続方式形） kg	8.7 / 11.9	8.7 / 11.9	8.5 / 11.5	8.5 / 11.5	9.1 / 12.3	9.1 / 12.3	19.8 / 25.0
■取付・接続方式							
表面形（FC） 圧着端子・バー接続用	—	—	—	—	—	—	—
表面形（FC） 端子バー付	◉	◉	◉	◉	◉	◉	◉
裏面形（RC）	○ 板スタッド	○ 板スタッド	○ 板スタッド	○ 板スタッド	○ 板スタッド	○ 板スタッド	○ 板スタッド
差込形（PM） 配電盤用（PMB）	○	○	○	○	○	○	○ ㊻
（プラグイン） 分電盤用（PMC）	—	—	—	—	—	—	—
埋込形（FP） 板スタッド付	○	○	○	○	○	○	○
埋込形（FP） スタッド無し	—	—	—	—	—	—	—
引出形（DR）	△ ⑨	△ ⑨	△ ⑨	△ ⑨	△ ⑨	△ ⑨	△ ⑨
TemPlug70（PG）	—	—	—	—	—	—	—
TemPlug45B（PG4）	—	—	—	—	—	—	—
DINレール取付	—	—	—	—	—	—	—
クリップインシャーシ取付	—	—	—	—	—	—	—
■付属品（オプション） 略号							
内部付属 補助スイッチ AX	●	●	●	●	●	●	●
内部付属 警報スイッチ AL	●	●	●	●	●	●	●
内部付属 電圧引外し SH	●	●	●	●	●	●	●
内部付属 不足電圧引外し UV	●	●	●	●	●	●	●
外部付属 電動操作 MC	●	●	●	●	●	●	●
外部操作ハンドル ブレーカマウント式 HB	●	●	●	●	●	●	●
外部操作ハンドル パネルマウント式（奥行可調整） HP	●	●	●	●	●	●	●
補助ハンドル HA	●	●	●	●	●	●	● ㉔
機械的インターロック スライド式 MS	●	●	●	●	●	●	●
機械的インターロック 裏面式 MB	—	—	—	—	—	—	●
機械的インターロック リンク式 ML	●	●	●	●	●	●	—
機械的インターロック ワイヤー式 MW	●	●	●	●	●	●	●
ハンドルホルダ HH / ハンドルロック HL	●	●	●	●	●	●	●
端子カバー 表面形用 CF	●	●	●	●	●	●	●
端子カバー 裏面形・差込形用 CR	●	●	●	●	●	●	—
端子バリア BA	● ③	● ③	● ③	● ③	● ③	● ③	● ③
リード線端子台 TF	●	●	●	●	●	●	●
ドアフランジ DF	●	●	●	●	●	●	●
■電気用品安全法	対象外	対象外	対象外	対象外	対象外	対象外	対象外
■標準仕様							
過電流引外し方式	電子式⑯	電子式⑯	熱動ー（可）電磁	熱動ー（可）電磁	電子式⑯	電子式⑯	電子式 ⑯
ブレーカカバー色	ライトグレー	ライトグレー	ライトグレー	ライトグレー	ライトグレー	ライトグレー	ライトグレー
トリップボタン（色）	有（赤）	有（赤）	有（赤）	有（赤）	有（赤）	有（赤）	有（赤）
ハンドル状態色別表示（ON：赤色,OFF：緑色）	有	有	有	有	有	有	有
断路機能	有	有	有	有	有	有	有
CEマーキング	有	有	有	有	有	有	有
特性、外形掲載ページ	7-50	7-50	7-54	7-54	7-56	7-56	7-62

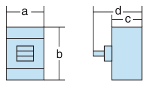

注 ◉：標準の取付・接続方式です。ご指定のない場合は、この方式で納入します。○：標準の取付・接続方式です。ご注文の際、ご指定ください。
▲：準標準の取付・接続方式です。●：適用できます。—：適用できません。
①：直流は特殊仕様になります。標準品は直流回路にご使用できませんので、ご注文の際必ず、直流用とご指定ください。
③：2P: 1枚、3P: 2枚、4P: 3枚の端子バリアが標準装備されます。（表面形のみ）
⑨：引出形（DR）に付属品を適用する場合、以下の事を留意ください。補助ハンドルは特殊対応（800AF以下）になります。機械的インターロック、ハンドルホルダ、ハンドルロック、端子カバー（表面形用）、端子バリア、リード線端子台、ドアフランジは適用できません。
⑯：ご要求によりプレトリップアラーム機能付または地絡引外し機能付がオプションで製作できます。
㉔：ブレーカ5台に1ケ標準付属されます。それ以上必要な場合はご指定ください。　㊻：PMCとなります。

2 定格・仕様

ノーヒューズブレーカ

4 限流ブレーカ　汎用形

フレーム A	100	125	225	250	225	400
形式（本体）	**H100-NF**	**H125-NF**	**H225-NF**	**H250-NF**	**H225-NE**	**H400-NE**
極数	3 / 4	3 / 4	3 / 4	3 / 4	3 / 4	3 / 4
■定格						
定格電流 A 基準周囲温度　一般用40℃ 船舶用45℃	15　50 20　60 30　75 40　100	125	125 150 175 200 225	250	（可調整） 125 150 175 200 225	（可調整）（可調整） 125　175 150　200 175　225 200　250 225　300 350 400
定格絶縁電圧〔U_i〕 V	690	690	690	690	690	690
定格インパルス耐電圧〔U_{imp}〕 kV	8	8	8	8	8	8
■定格遮断容量 kA						
JIS C 8201-2-1 Ann.1 Ann.2 / IEC 60947-2 / I_{cu}/I_{cs}(sym)　AC 690V	20/15	20/15	20/15	20/15	20/15	35/35
500V	45/45	45/45	45/45	45/45	45/45	45/45
440V	120/80	120/80	120/80	120/80	120/80	120/80
415V	125/85	125/85	125/85	125/85	125/85	125/85
380V	125/85	125/85	125/85	125/85	125/85	125/85
240V	150/150	150/150	150/150	150/150	150/150	150/150
① DC 250V	40/40	40/40	40/40	40/40	—	—
125V	40/40	40/40	40/40	40/40	—	—
NK I_{cu}/I_{cs}(sym)　AC 690V	20/15	20/15	20/15	—	—	35/35
450V	120/80	120/80	120/80	—	—	120/80
240V	150/150	150/150	150/150	—	—	150/150
① DC 250V	—	—	—	—	—	—
■定格短時間耐電流 kA	—	—	—	—	—	5（0.3sec）
■外形寸法 mm						
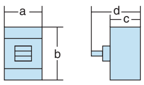 a	105 / 140	105 / 140	105 / 140	105 / 140	105 / 140	140 / 185
b	165	165	165	165	165	260
c	103	103	103	103	103	140
d	127	127	127	127	127	182
質量（標準接続方式形） kg	2.4 / 3.2	2.4 / 3.2	2.4 / 3.2	2.4 / 3.2	2.5 / 3.3	7.1 / 9.4
■取付・接続方式						
表面形（FC）　圧着端子・バー接続用	◉	◉	◉	◉	◉	◉
端子バー付	○ ㊿53	○ ㊿53	○ ㊿53	○ ㊿53	○ ㊿53	○（BAR）
裏面形（RC）	○ 板スタッド	○ 板スタッド	○ 板スタッド	○ 板スタッド	○ 板スタッド	○ 板スタッド
差込形（PM）（プラグイン）　配電盤用（PMB）	○	○	○	—	—	○
分電盤用（PMC）	—	—	—	—	—	—
埋込形（FP）　板スタッド付	○	○	○	○	○	○
スタッド無し	—	—	—	—	—	—
引出形（DR）	—	—	—	—	—	—
TemPlug70（PG）	▲ / —	▲ / —	▲ / —	—	—	—
TemPlug45B（PG4）	—	—	—	—	—	—
DINレール取付	—	—	—	—	—	—
クリップインシャーシ取付	—	—	—	—	—	—
■付属品（オプション）　略号						
内部付属　補助スイッチ　AX	●	●	●	●	●	●
警報スイッチ　AL	●	●	●	●	●	●
電圧引外し　SH	●	●	●	●	●	●
不足電圧引外し　UV	●	●	●	●	●	●
外部付属　電動操作　MC	●	●	●	●	●	●
外部操作ハンドル　ブレーカマウント式　HB	●	●	●	●	●	●
パネルマウント式（奥行可調整）　HP	●	●	●	●	●	●
補助ハンドル　HA	—	—	—	—	—	●
機械的インターロック⑨　スライド式　MS	●	●	●	●	●	●
裏面式　MB	—	—	—	—	—	—
リンク式　ML	●	●	●	●	●	●
ワイヤー式　MW	●	●	●	●	●	●
ハンドルホルダ　HH	●	●	●	●	●	●
ハンドルロック　HL	●	●	●	●	●	●
端子カバー　表面形用　CF	●	●	●	●	●	●
裏面形・差込形用　CR	●	●	●	●	●	●
端子バリア　BA	● ③	● ③	● ③	● ③	● ③	● ③
リード線端子台　TF	●	●	●	●	●	●
ドアフランジ　DF	●	●	●	●	●	●
■電気用品安全法	適合	対象外	対象外	対象外	対象外	対象外
■標準仕様						
過電流引外し方式	熱動一電磁	熱動一電磁	熱動一電磁	熱動一電磁	電子式 ⑳	電子式 ⑯
ブレーカカバー色	ライトグレー	ライトグレー	ライトグレー	ライトグレー	ライトグレー	ライトグレー
トリップボタン（色）	有（赤）	有（赤）	有（赤）	有（赤）	有（赤）	有（赤）
ハンドル状態色別表示（ON：赤色,OFF：緑色）	有	有	有	有	有	有
断路機能	有	有	有	有	有	有
CEマーキング	有	有	有	有	有	有
特性、外形掲載ページ	7-20	7-32	7-34	7-36	7-38	7-46

注　◉：標準の取付・接続方式です。ご指定のない場合は、この方式で納入します。　○：標準の取付・接続方式です。ご注文の際、ご指定ください。
▲：準標準の取付・接続方式です。　●：適用できます。　―：適用できません。
①：直流は特殊仕様になります。標準品は直流回路にご使用できませんので、ご注文の際必ず、直流用とご指定ください。
③：2P: 1枚、3P: 2枚、4P: 3枚の端子バリアが標準装備されます。（表面形のみ）　⑨：機械的インターロックは引出形（DR）に適用できません。
⑯：ご要求によりプレトリップアラーム機能付または地絡引外し機能付がオプションで製作できます。
⑳：ご要求によりプレトリップアラーム機能付がオプションで製作できます。　㊿53：端子バーは、別途単品でご注文願います。

2 定格・仕様

ノーヒューズブレーカ

4 限流ブレーカ　汎用形

項目			3	4	3	4	3	4	3	4
フレーム A			630		800		1000		1200	
形式（本体）			**H630-NE**		**H800-NE**		**TL-1000NE**		**TL-1200NE**	
極数			3	4	3	4	3	4	3	4
■定格										
定格電流 A			（可調整）		（可調整）		（可調整）		（可調整）	
基準周囲温度	一般用40℃		250	500	350	600	500	800	600	1000
	船舶用45℃		300	600	400	700	600	900	700	1200
			350	630	450	800	700	1000	800	
			400		500					
定格絶縁電圧〔U_i〕 V			690		690		690		690	
定格インパルス耐電圧〔U_{imp}〕 kV			8		8		8		8	
■定格遮断容量 kA										
JIS C 8201-2-1 Ann.1 Ann.2 (59)	AC	690V	25/20		25/20		45/34		45/34	
IEC 60947-2		500V	45/34		45/34		75/57		75/57	
I_{cu}/I_{cs}(sym)		440V	125/94		125/94		125/65		125/65	
		415V	125/94		125/94		125/65		125/65	
		380V	125/94		125/94		125/65		125/65	
		240V	150/150		150/150		150/113		150/113	
	DC	250V	—		—		—		—	
		125V	—		—		—		—	
NK	AC	690V	25/20		25/20		—		—	
I_{cu}/I_{cs}(sym)		450V	125/94		125/94		125/—㉓		125/— ㉓	
		240V	150/150		150/150		—		—	
	DC	250V	—		—		—		—	
■定格短時間耐電流 kA			10（0.3sec）		10（0.3sec）		15（0.3sec）		15（0.3sec）	
■外形寸法 mm										
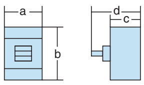		a	210	280	210	280	210	280	210	280
		b	273		273		370		370	
		c	140		140		140		140	
		d	182		182		191		191	
質量（標準接続方式形） kg			13.5	19.6	14.3	20.3	26.0	33.7	26.0	33.7
■取付・接続方式										
表面形（FC）	圧着端子・バー接続用		—		—		—		—	
	端子バー付		◉		◉		◉		◉	
裏面形（RC）			○ 板スタッド		○ 板スタッド		○ 板スタッド		○ 板スタッド	
差込形（PM）	配電盤用（PMB）		○		○		○ (56)		○ (56)	
（プラグイン）	分電盤用（PMC）		—		—		—		—	
埋込形（FP）	板スタッド付		○		○		○		○	
	スタッド無し		—		—		—		—	
引出形（DR）			—		—		▲		▲	
TemPlug70（PG）			—		—		—		—	
TemPlug45B（PG4）			—		—		—		—	
DINレール取付			—		—		—		—	
クリップインシャーシ取付			—		—		—		—	
■付属品（オプション）		略号								
内部付属	補助スイッチ	AX	●		●		●		●	
内部付属	警報スイッチ	AL	●		●		●		●	
内部付属	電圧引外し	SH	●		●		●		●	
内部付属	不足電圧引外し	UV	●		●		● ⑥		● ⑥	
外部付属	電動操作	MC	●		●		●		●	
外部付属	外部操作ハンドル　ブレーカマウント式	HB	●		●		●		●	
外部付属	外部操作ハンドル　パネルマウント式（奥行可調整）	HP	●		●		●		●	
外部付属	補助ハンドル	HA	●		●		● ㉔		● ㉔	
外部付属	機械的インターロック ⑨　スライド式	MS	●		●		●		●	
外部付属	機械的インターロック ⑨　裏面式	MB	—		—		●		●	
外部付属	機械的インターロック ⑨　リンク式	ML	●		●		—		—	
外部付属	機械的インターロック ⑨　ワイヤー式	MW	●		●		—		—	
外部付属	ハンドルホルダ	HH	●		●		●		●	
外部付属	ハンドルロック	HL								
外部付属	端子カバー　表面形用	CF	●		●		—		—	
外部付属	端子カバー　裏面形・差込形用	CR	●		●		—		—	
外部付属	端子バリア	BA	● ③		● ③		● ③		● ③	
外部付属	リード線端子台	TF	●		●		●		●	
外部付属	ドアフランジ	DF	●		●		●		●	
■電気用品安全法			対象外		対象外		対象外		対象外	
■標準仕様										
過電流引外し方式			電子式⑯		電子式⑯		電子式 ⑯		電子式 ⑯	
ブレーカカバー色			ライトグレー		ライトグレー		黒		黒	
トリップボタン（色）			有（赤）		有（赤）		有（茶系色）		有（茶系色）	
ハンドル状態色別表示（ON：赤色,OFF：緑色）			有		有		有		有	
断路機能			有		有		無		無	
CEマーキング			有		有		無		無	
特性、外形掲載ページ			7-52		7-58		7-64		7-64	

注　◉：標準の取付・接続方式です。ご指定のない場合は、この方式で納入します。　○：標準の取付・接続方式です。ご注文の際、ご指定ください。
▲：準標準の取付・接続方式です。　●：適用できます。　—：適用できません。
③：2P: 1枚、3P: 2枚、4P: 3枚の端子バリアが標準装備されます。（表面形のみ）　⑥：交流UVT付の場合、UVTコントローラが外部取付となります。
⑨：機械的インターロックは引出形（DR）に適用できません。　⑯：ご要求によりプレトリップアラーム機能付または地絡引外し機能付がオプションで製作できます。
㉓：AC460Vの値です。　㉔：ブレーカ5台に1ケ標準付属されます。それ以上必要な場合はご指定ください。　(56)：PMCとなります。
(59)：TL-1000NE, TL-1200NEはJIS C 8201-2-1 Ann.2準拠です。

5 限流ブレーカ　高性能形

フレーム A			100		125		225		250		400		630		800		
形式（本体）			L100-NF		L125-NF		L225-NF		L250-NF		L400-NE		L630-NE		L800-NE		
極数			3	4	3	4	3	4	3	4	3	4	3	4	3	4	
■定格																	
定格電流 A			15	50	125		125		250		(可調整)	(可調整)	(可調整)		(可調整)		
基準周囲温度	一般用40℃		20	60			150				125	175	250	500	350	600	
	船舶用45℃		30	75			175				150	200	300	600	400	700	
			40	100			200				175	225	350	630	450	800	
							225				200	250	400		500		
											225	300					
												350					
												400					
定格絶縁電圧〔U_i〕 V			690		690		690		690		690		690		690		
定格インパルス耐電圧〔U_{imp}〕 kV			8		8		8		8		8		8		8		
■定格遮断容量 kA																	
JIS C 8201-2-1 Ann.1 Ann.2	AC	690V	25/20		25/20		25/20		25/20		50/50		25/20		25/20		
IEC 60947-2		500V	65/65		65/65		65/65		65/65		65/65		45/34		45/34		
I_{cu}/I_{cs}(sym)		440V	180/135		180/135		180/135		180/135		180/135		180/135		180/135		
		415V	200/150		200/150		200/150		200/150		200/150		200/150		200/150		
		380V	200/150		200/150		200/150		200/150		200/150		200/150		200/150		
		240V	200/150		200/150		200/150		200/150		200/150		200/150		200/150		
	① DC	250V	40/40		40/40		40/40		40/40		—		—		—		
		125V	40/40		40/40		40/40		40/40		—		—		—		
NK	AC	690V	25/20		25/20		25/20		—		50/50		25/20		25/20		
I_{cu}/I_{cs}(sym)		450V	180/135		180/135		180/135		—		180/135		180/135		180/135		
		240V	200/150㉛		200/150㉛		200/150㉛		—		200/150㉛		200/150		200/150		
	① DC	250V	—		—		—		—		—		—		—		
■定格短時間耐電流 kA			—		—		—		—		5 (0.3sec)		10 (0.3sec)		10 (0.3sec)		
■外形寸法 mm																	
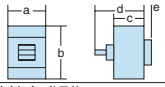		a	105	140	105	140	105	140	105	140	140	185	210	280	210	280	
		b	165		165		165		165		260		273		273		
		c	103		103		103		103		140		140		140		
		d/e	127		127		127		127		182		182		182		
質量（標準接続方式形） kg			2.4	3.2	2.4	3.2	2.4	3.2	2.4	3.2	7.1	9.4	13.5	19.6	14.3	20.3	
■取付・接続方式																	
表面形（FC）	圧着端子・バー接続用		◉		◉		◉		◉		◉		—		—		
	端子バー付		○ ㊸		○ ㊸		○ ㊸		○ ㊸		○(BAR)		◉		◉		
裏面形（RC）			○ 板スタッド		○ 板スタッド		○ 板スタッド		○ 板スタッド		○ 板スタッド		○ 板スタッド		○ 板スタッド		
差込形（PM）	配電盤用（PMB）		○		○		○		—		○		○		○		
（プラグイン）	分電盤用（PMC）		—		—		—		—		—		—		—		
埋込形（FP）	板スタッド付		○		○		○		○		○		○		○		
	スタッド無し		—		—		—		—		—		—		—		
引出形（DR）			—		—		—		—		—		—		—		
TemPlug70（PG）			—		—		—		—		—		—		—		
TemPlug45B（PG4）			—		—		—		—		—		—		—		
DINレール取付			—		—		—		—		—		—		—		
クリップインシャーシ取付			—		—		—		—		—		—		—		
■付属品（オプション）		略号															
内部付属 補助スイッチ		A X	●		●		●		●		●		●		●		
内部付属 警報スイッチ		A L	●		●		●		●		●		●		●		
内部付属 電圧引外し		S H	●		●		●		●		●		●		●		
内部付属 不足電圧引外し		U V	●		●		●		●		●		●		●		
外部付属 電動操作		M C	●		●		●		●		●		●		●		
外部付属 外部操作ハンドル	ブレーカマウント式	H B	●		●		●		●		●		●		●		
外部付属 外部操作ハンドル	パネルマウント式（奥行可調整）	H P	●		●		●		●		●		●		●		
外部付属 補助ハンドル		H A	—		—		—		—		●		●		●		
外部付属 機械的インターロック⑨	スライド式	M S	●		●		●		●		●		●		●		
外部付属 機械的インターロック⑨	裏面式	M B	—		—		—		—		—		—		—		
外部付属 機械的インターロック⑨	リンク式	M L	●		●		●		●		●		●		●		
外部付属 機械的インターロック⑨	ワイヤー式	MW	●		●		●		●		●		●		●		
外部付属 ハンドルホルダ		H H	●		●		●		●		●		●		●		
外部付属 ハンドルロック		H L	●		●		●		●								
外部付属 端子カバー	表面形用	C F	●		●		●		●		●		●		●		
外部付属 端子カバー	裏面形・差込形用	C R	●		●		●		●		●		●		●		
外部付属 端子バリア		B A	● ③		● ③		● ③		● ③		● ③		● ③		● ③		
外部付属 リード線端子台		T F	●		●		●		●		●		●		●		
外部付属 ドアフランジ		D F	●		●		●		●		●		●		●		
■電気用品安全法			適合		対象外		対象外		対象外		対象外		対象外		対象外		
■標準仕様																	
過電流引外し方式			熱動一電磁		熱動一電磁		熱動一電磁		熱動一電磁		電子式 ⑯		電子式⑯		電子式⑯		
ブレーカカバー色			ライトグレー		ライトグレー		ライトグレー		ライトグレー		ライトグレー		ライトグレー		ライトグレー		
トリップボタン（色）			有（赤）		有（赤）		有（赤）		有（赤）		有（赤）		有（赤）		有（赤）		
ハンドル状態色別表示（ON：赤色,OFF：緑色）			有		有		有		有		有		有		有		
断路機能			有		有		有		有		有		有		有		
CEマーキング			有		有		有		有		有		有		有		
特性、外形掲載ページ			7-20		7-32		7-34		7-36		7-46		7-52		7-58		

注　◉：標準の取付・接続方式です。ご指定のない場合は、この方式で納入します。　○：標準の取付・接続方式です。ご注文の際、ご指定ください。
▲：準標準の取付・接続方式です。　●：適用できます。　—：適用できません。　△：受注仕様品です。詳細はご照会ください。
①：直流は特殊仕様になります。標準品は直流回路にご使用できませんので、ご注文の際必ず、直流用とご指定ください。
③：2P: 1枚、3P: 2枚、4P: 3枚の端子バリアが標準装備されます。（表面形のみ）　⑨：機械的インターロックは引出形（DR）に適用できません。
⑯：ご要求によりプレトリップアラーム機能付または地絡引外し機能付がオプションで製作できます。　㉛：AC415Vにも適用できます。
㊸：端子バーは、別途単品でご注文願います。

フレーム A	30	30	30	50	50	50	100	100
形式（本体）	**E30-NM**	**S30-NM**	**XM30PB**	**E50-CM**	**E50-NM**	**S50-NM**	**E100-NM**	**S100-NM**
極数	3	3	3	3	3	3	3	3
■定格								
電動機の定格容量（kW）と ブレーカ定格電流（A） 基準周囲温度 一般用40℃ 船舶用45℃	(A) (kW) 200/220V 400/440V 1.4 0.2 0.4 2.6 0.4 — 4 0.75 1.5 8 1.5 3.7 10 2.2 — 16 3.7 7.5 24 5.5 11 32 7.5 15 （40℃のみ）	(A) (kW) 200/220V 400/440V 0.7 — 0.2 1.4 0.2 0.4 2 — 0.75 2.6 0.4 — 4 0.75 1.5 5 — 2.2 8 1.5 3.7 10 2.2 — 12 — 5.5 16 3.7 7.5 24 5.5 11 32 7.5 15 （40℃のみ）	(A) (kW) 200/220V 400/440V 0.7 — 0.2 1.4 0.2 0.4 2 — 0.75 2.6 0.4 — 4 0.75 1.5 5 — 2.2 8 1.5 3.7 10 2.2 — 12 — 5.5	(A) (kW) 200/220V 400/440V 0.7 — 0.2 1.4 0.2 0.4 2 — 0.75 2.6 0.4 — 4 0.75 1.5 5 — 2.2 8 1.5 3.7 10 2.2 — 12 — 5.5 16 3.7 7.5 25 5.5 11 32 7.5 15 40 — 18.5 45 11 22	(A) (kW) 200/220V 400/440V 24 5.5 11 32 7.5 15 40 — 18.5 45 11 22 （40℃のみ）	(A) (kW) 200/220V 400/440V 10 2.2 — 12 — 5.5 16 3.7 7.5 24 5.5 11 32 7.5 15 40 — 18.5 45 11 22 （40℃のみ）	(A) (kW) 200/220V 400/440V 60 15 30 75 18.5 37 90 22 45 （40℃のみ）	(A) (kW) 200/220V 400/440V 16 3.7 7.5 24 5.5 11 32 7.5 15 40 — 18.5 45 11 22 60 15 30 75 18.5 37 90 22 45 100 — 55 （40℃のみ）
備考：電動機の全負荷電流により選定してください。								
定格絶縁電圧〔U_i〕 V	500	690	660	690	690	690	690	690
定格インパルス耐電圧〔U_{imp}〕 kV	6	6	6	6	6	6	6	8
■定格遮断容量 kA								
JIS C 8201-2-1 Ann.1 Ann.2 ㊺㊻ AC 440V	1.5/1	2.5/2	85/85	2.5/1.3	2.5/2	10/5	10/5	25/25
IEC 60947-2 415V	1.5/1	2.5/2	85/85	2.5/1.3	2.5/2	10/5	10/5	30/30
I_{cu}/I_{cs}(sym) 380V	1.5/1	2.5/2	85/85	2.5/1.3	2.5/2	10/5	10/5	30/30
240V	2.5/2 ㊾	5/3 ㊾	125/125	5/2.5	5/3 ㊾	25/13 ㊾	25/13 ㊾	50/50
DC 250V	—	—	—	—	—	—	—	—
■外形寸法 mm								
a	75	75	78	75	75	75	75	90
b	100	100	147.5	130	100	100	100	155
c	60	60	98	68	60	60	60	68
d	84	84	117	87	84	84	84	92
質量（標準接続方式形） kg	0.5	0.5	1.3	0.74	0.5	0.5	0.5	1.1
■取付・接続方式								
表面形（FC） 圧着端子・バー接続用	◉ ㊺	◉ ㊺	◉ ㊺	◉ ㊺	◉ ㊺	◉ ㊺	◉	◉
端子バー付	○ ㊸	○ ㊸	—	—	○ ㊸	○ ㊸	○ ㊸	○ ㊸
裏面形（RC）	○ 板スタッド	○ 板スタッド	○ 丸スタッド	○ 丸スタッド	○ 板スタッド	○ 板スタッド	○ 板スタッド	○ 板スタッド
差込形（PM） 配電盤用（PMB）	—	—	○ ㊻	○ ㊻	—	—	—	—
（プラグイン） 分電盤用（PMC）	—	—	—	○	—	—	—	—
埋込形（FP） 板スタッド付	○	○	—	○ 丸スタッド	○	○	○	○
スタッド無し	▲	▲	—	—	▲	▲	▲	—
引出形（DR）	—	—	—	—	—	—	—	—
TemPlug70（PG）	—	—	—	—	—	—	—	○
TemPlug45B（PG4）	—	—	—	—	—	—	—	—
DINレール取付	◉	◉	—	—	◉	◉	◉	○ ⑪
クリップインシャーシ取付	◉	◉	—	—	◉	—	—	—
■付属品（オプション） 略号								
内部付属 補助スイッチ AX	●	●	●	●	●	●	●	●
警報スイッチ AL	●	●	●	●	●	●	●	●
電圧引外し SH	●	●	●	●	●	●	●	●
不足電圧引外し UV	● ㊽	● ㊽	—	—	● ㊽	● ㊽	● ㊽	●
外部付属 電動操作 MC	—	—	—	—	—	—	—	●
外部操作 ブレーカマウント式 HB	△	△	●	●	△	△	△	●
ハンドル パネルマウント式（奥行可調整） HP	△	△	●	●	△	△	△	●
補助ハンドル HA	—	—	—	—	—	—	—	—
機械的インターロック スライド式 MS	● ⑤	● ⑤	●	●	● ⑤	●	●	●
裏面式 MB	—	—	—	—	—	—	—	—
リンク式 ML	—	—	—	—	—	—	—	●
ワイヤー式 MW	—	—	—	—	—	—	—	●
ハンドルホルダ HH	—	—	●	●	—	—	—	●
ハンドルロック HL	●	●	●	●	●	●	●	●
端子カバー 表面形用 CF	●	●	—	●	●	●	●	●
裏面形・差込形用 CR	● ②	● ②	—	●	● ②	● ②	● ②	●
端子バリア BA	●	●	—	●	● ③	● ③	● ③	● ③
リード線端子台 TF	●	●	●	●	●	●	●	●
ドアフランジ DF	—	—	●	●	—	—	—	●
■電気用品安全法	適合	適合	適合	適合	適合	適合	適合	適合
■標準仕様								
過電流引外し方式	完全電磁	完全電磁	完全電磁	熱動一電磁 ㉘	完全電磁	完全電磁	完全電磁	熱動一電磁
ブレーカカバー色	ライトグレー	ライトグレー	黒	ライトグレー	ライトグレー	ライトグレー	ライトグレー	ライトグレー
トリップボタン（色）	有（赤）	有（赤）	有（赤）	有（赤）	有（赤）	有（赤）	有（赤）	有（赤）
ハンドル状態色別表示（ON：赤色,OFF：緑色）	有	有	有	有	有	有	有	有
断路機能	有	有	無	無	有	有	有	有
CEマーキング	有	有	無	無	有	有	有	有
特性、外形掲載ページ	7-76	7-76	7-78	7-80	7-76	7-76	7-82	7-84

注 ◉：標準の取付・接続方式です。ご指定のない場合は、この方式で納入します。 ○：標準の取付・接続方式です。ご注文の際、ご指定ください。
▲：準標準の取付・接続方式です。 ●：適用できます。 —：適用できません。 △：受注仕様品です。詳細はご照会ください。
②：標準装備されます。 ③：2P: 1枚、3P: 2枚、4P: 3枚の端子バリアが標準装備されます。（表面形のみ） ⑤：クリップインシャーシ取付に適用できません。
⑪：別途、DINレールアダプタをご注文ください。 ㉘：25A以下は完全電磁式です。 ㊺：線押え端子付です。 ㊸：端子バーは、別途単品でご注文願います。
㊺：E50-CMはJIS C 8201-2-1 Ann2準拠です。 ㊻：PMCとなります。 ㊻：XM30PBはJIS C 8201-2-1 Ann.2準拠です。
㊽：ブレーカ側面取付になります。埋込形（FP）の場合、取付できません。 ㊾：AC230Vの値です。

フレーム A	225	225
形式（本体）	**S225-NM**	**S250-SM**
極数	3	3
■定格		
電動機の定格容量（kW）と ブレーカ定格電流（A） 基準周囲温度 一般用40℃ 船舶用45℃		

(A)	(kW) 200/220V	(kW) 400/440V
125	30	—
150	37	75
175	45	90
225	55	110

（40℃のみ）

(A)	(kW) 200/220V	(kW) 400/440V
125	30	—
150	37	75
175	45	90
225	55	110

備考：電動機の全負荷電流により選定してください。

定格絶縁電圧〔U_i〕 V			690	690
定格インパルス耐電圧〔U_{imp}〕 kV			8	8
■定格遮断容量 kA				
JIS C 8201-2-1 Ann.1 Ann.2	AC	440V	25/25	30/15
IEC 60947-2		415V	35/35	40/20
I_{cu}/I_{cs}(sym)		380V	35/35	40/20
		240V	65/65	85/43
	DC	250V	—	—
■外形寸法 mm				
		a	105	105
		b	165	165
		c	68	68
		d	92	95
質量（標準接続方式形） kg			1.5	1.5
■取付・接続方式				
表面形（FC）	圧着端子・バー接続用		◉	◉
	端子バー付		○ ㊸	○ ㊸
裏面形（RC）			○ 板スタッド	○ 板スタッド
差込形（PM）	配電盤用（PMB）		—	—
（プラグイン）	分電盤用（PMC）		—	—
埋込形（FP）	板スタッド付		○	○
	スタッド無し		—	—
引出形（DR）			—	—
TemPlug70（PG）			—	○
TemPlug45B（PG4）			—	—
DINレール取付			—	—
クリップインシャーシ取付			—	—
■付属品（オプション）		**略号**		
内部付属 補助スイッチ		AX	●	●
内部付属 警報スイッチ		AL	●	●
内部付属 電圧引外し		SH	●	●
内部付属 不足電圧引外し		UV	●	●
外部付属 電動操作		MC	●	●
外部付属 外部操作	ブレーカマウント式	HB	●	●
外部付属 ハンドル	パネルマウント式（奥行可調整）	HP	●	●
外部付属 補助ハンドル		HA	—	—
外部付属 機械的インターロック	スライド式	MS	●	●
外部付属 機械的インターロック	裏面式	MB	—	—
外部付属 機械的インターロック	リンク式	ML	●	●
外部付属 機械的インターロック	ワイヤー式	MW	●	●
外部付属 ハンドルホルダ		HH	●	●
外部付属 ハンドルロック		HL	●	●
外部付属 端子カバー	表面形用	CF	●	●
外部付属 端子カバー	裏面形・差込形用	CR	●	●
外部付属 端子バリア		BA	● ③	● ③
外部付属 リード線端子台		TF	●	●
外部付属 ドアフランジ		DF	●	●
■電気用品安全法			対象外	対象外
■標準仕様				
過電流引外し方式			熱動一電磁	熱動一電磁
ブレーカカバー色			ライトグレー	ライトグレー
トリップボタン（色）			有（赤）	有（赤）
ハンドル状態色別表示（ON：赤色,OFF：緑色）			有	有
断路機能			有	有
CEマーキング			有	有
特性、外形掲載ページ			7-86	7-88

注 ◉：標準の取付・接続方式です。ご指定のない場合は、この方式で納入します。 ○：標準の取付・接続方式です。ご注文の際、ご指定ください。
●：適用できます。 —：適用できません。
③：2P: 1枚、3P: 2枚、4P: 3枚の端子バリアが標準装備されます。（表面形のみ） ㊸：端子バーは、別途単品でご注文願います。

7 スイッチディスコネクタ

フレーム A		100		100		125		125		225		250		400	
形式（本体）		S100-NN		S125-SN				S125-NN		S250-SN				S400-NN	
極数		3	4	3	4	3	4	3	4	3	4	3	4	3	4
■定格															
定格電流 A		100		100		125		125		225		250		400	
定格絶縁電圧〔U_i〕 V		690		690		690		690		690		690		690	
定格使用電圧 V	AC	690		690		690		690		690		690		690	
	DC	250		250		250		250		250		250		250	
短絡投入容量 kAピーク値		3.6		2.8		2.8		3.6		6		6		9	
定格短時間耐電流 kA		2（0.3秒）		2（0.3秒）		2（0.3秒）		2（0.3秒）		3（0.3秒）		3（0.3秒）		5（0.3秒）	
定格インパルス耐電圧〔U_{imp}〕 kV		8		8		8		8		8		8		8	
■性能															
使用負荷種別	AC	AC-23A		AC-23A		AC-23A		AC-23A		AC-23A		AC-23A		AC-23A	
JIS C 8201-3 IEC 60947-3	DC	DC-22A		DC-22A		DC-22A		DC-22A		DC-22A		DC-22A		DC-22A	
上位ブレーカ ㉙		S100-NF		S125-SF		S125-SF		S125-NF		S250-SF		S250-SF		S400-NF	
■外形寸法 mm															
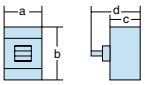	a	90	120	75	100	75	100	90	120	105	140	105	140	140	185
	b	155		130		130		155		165		165		260	
	c	68		68		68		68		68		68		103	
	d	92		95		95		92		95		95		145	
質量（標準接続方式形） kg		1.1	1.4	0.7	0.9	0.7	0.9	1.1	1.4	1.5	1.9	1.5	1.9	4.2	5.6
■取付・接続方式															
表面形（FC） 圧着端子・バー接続用		◉		◉		◉		◉		◉		◉		◉	
端子バー付		○ ㊸		○ ㊸		○ ㊸		○ ㊸		○ ㊸		○ ㊸		○（BAR）	
裏面形（RC）		○ 板スタッド		○ 板スタッド		○ 板スタッド		○ 板スタッド		○ 板スタッド		○ 板スタッド		○ 板スタッド	
差込形（PM） 配電盤用（PMB）		○		○ ㊻	—	○ ㊻	—	○		○ ㊻		○ ㊻		○	
（プラグイン） 分電盤用（PMC）		○	—	○ ㊽	—	○ ㊽	—	○	—	—		—		—	
埋込形（FP） 板スタッド付		○		○	—	○	—	○		○		○		○	
スタッド無し		—		—		—		—		—		—		—	
引出形（DR）		—		—		—		—		—		—		▲	
TemPlug70（PG）		○	—	○	—	○	—	○	—	○	—	○	—	○	—
TemPlug45B（PG4）		—		—		—		—		—		—		—	
DINレール取付		○ ⑪		○ ⑪		○ ⑪		○ ⑪		—		—		—	
クリップインシャーシ取付		—		—		—		—		—		—		—	
■付属品（オプション）	略号														
内部付属 補助スイッチ	AX	●		●		●		●		●		●		●	
内部付属 警報スイッチ	AL	●		●		●		●		●		●		●	
内部付属 電圧引外し	SH	●		●		●		●		●		●		●	
内部付属 不足電圧引外し	UV	●		●		●		●		●		●		●	
外部付属 電動操作	MC	●		—		—		●		●		●		●	
外部付属 外部操作ハンドル ブレーカマウント式	HB	●		●		●		●		●		●		●	
外部付属 外部操作ハンドル パネルマウント式（奥行可調整）	HP	●		●		●		●		●		●		●	
外部付属 補助ハンドル	HA	—		—		—		—		—		—		●	
外部付属 機械的インターロック ⑨ スライド式	MS	●		●		●		●		●		●		●	
外部付属 機械的インターロック ⑨ 裏面式	MB	—		—		—		—		—		—		—	
外部付属 機械的インターロック ⑨ リンク式	ML	●		—		—		●		●		●		●	
外部付属 機械的インターロック ⑨ ワイヤー式	MW	●		—		—		●		●		●		●	
外部付属 ハンドルホルダ	HH	●		●		●		●		●		●		●	
外部付属 ハンドルロック	HL	●		●		●		●		●		●			
外部付属 端子カバー 表面形用	CF	●		●		●		●		●		●		●	
外部付属 端子カバー 裏面形・差込形用	CR	●		●		●		●		●		●		●	
外部付属 端子バリア	BA	● ③		● ③		● ③		● ③		● ③		● ③		● ③	
外部付属 リード線端子台	TF	●		●		●		●		●		●		●	
外部付属 ドアフランジ	DF	●		●		●		●		●		●		●	
■電気用品安全法		適合		対象外		対象外		対象外		対象外		対象外		対象外	
■標準仕様															
ブレーカカバー色		ライトグレー		ライトグレー		ライトグレー		ライトグレー		ライトグレー		ライトグレー		ライトグレー	
トリップボタン（色）		有（赤）		有（赤）		有（赤）		有（赤）		有（赤）		有（赤）		有（赤）	
ハンドル状態色別表示（ON：赤色,OFF：緑色）		有		有		有		有		有		有		有	
断路機能		有		有		有		有		有		有		有	
CEマーキング		有		有		有		有		有		有		有	
特性、外形掲載ページ		7-90		7-92		7-92		7-90		7-94		7-94		7-96	

注 ◉：標準の取付・接続方式です。ご指定のない場合は、この方式で納入します。 ○：標準の取付・接続方式です。ご注文の際、ご指定ください。
▲：準標準の取付・接続方式です。 ●：適用できます。 —：適用できません。
③：2P: 1枚、3P: 2枚、4P: 3枚の端子バリアが標準装備されます。（表面形のみ） ⑨：機械的インターロックは引出形（DR）に適用できません。
⑪：別途、DINレールアダプタをご注文ください。
㉙：過電流保護のため、上位ブレーカをご使用ください。定格条件付短絡電流Iccは上位ブレーカの定格遮断容量に準じます。
㊸：端子バーは、別途単品でご注文願います。 ㊻：PMCとなります。
㊽：内部付属品付きの場合はPMDとご指定ください。

2 定格・仕様

ノーヒューズブレーカ

7 スイッチディスコネクタ

項目	区分・略号	600 (3)	600 (4)	630 (3)	630 (4)	800 (3)	800 (4)	1000 (3)	1000 (4)	1250 (3)	1250 (4)	1600 (3)	1600 (4)		
フレーム A		600		630		800		1000		1250		1600			
形式（本体）		S630-GN				S800-NN		S1000-NN		S1250-NN		S1600-NN			
極数		3	4	3	4	3	4	3	4	3	4	3	4		
■定格															
定格電流 A		600		630		800		1000		1250		1600			
定格絶縁電圧〔U_i〕 V		690		690		690		690		690		690			
定格使用電圧 V	AC	690		690		690		690		690		690			
	DC	250		250		250		250		250		250			
短絡投入容量 kAピーク値		17		17		17		17		32		45			
定格短時間耐電流 kA		10（0.3秒）		10（0.3秒）		10（0.3秒）		10（0.3秒）		15（0.3秒）		20（0.3秒）			
定格インパルス耐電圧〔U_{imp}〕 kV		8		8		8		8		8		8			
■性能															
使用負荷種別	AC	AC-23A		AC-23A		AC-23A		AC-23A		AC-23A		AC-23A			
JIS C 8201-3 IEC 60947-3	DC	DC-22A		DC-22A		DC-22A		DC-22A		DC-22A		DC-22A			
上位ブレーカ ㉙		S630-NF		S630-NF		S800-NF		S1000-CE		S1250-NE		S1600-NE			
■外形寸法 mm															
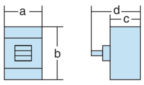	a	210	280	210	280	210	280	210	280	210	280	210	280		
	b	273		273		273		273		370		370			
	c	103		103		103		103		120		140			
	d	145		145		145		145		171		191			
質量（標準接続方式形） kg		8.0	11.0	8.0	11.0	8.5	11.5	10.4	14.0	18.2	23.4	24.9	32.9		
■取付・接続方式															
表面形（FC）	圧着端子・バー接続用	—		—		—		—		—		—			
	端子バー付	◉		◉		◉		◉		◉		○			
裏面形（RC）		○ 板スタッド		○ 板スタッド		○ 板スタッド		○ 板スタッド		○ 板スタッド		◉ 板スタッド			
差込形（PM）	配電盤用（PMB）	○		○		○		—		○ (56)		—			
（プラグイン）	分電盤用（PMC）	—		—		—		—		—		—			
埋込形（FP）	板スタッド付	○		○		○		○		○		○			
	スタッド無し	—		—		—		—		—		—			
引出形（DR）		▲		▲		▲		—		▲		○			
TemPlug70（PG）		○	—	○	—	—		—		—		—			
TemPlug45B（PG4）		—		—		—		—		—		—			
DINレール取付		—		—		—		—		—		—			
クリップインシャーシ取付		—		—		—		—		—		—			
■付属品（オプション）	略号														
内部付属 補助スイッチ	AX	●		●		●		●		●		●			
内部付属 警報スイッチ	AL	●		●		●		●		●		●			
内部付属 電圧引外し	SH	●		●		●		●		●		●			
内部付属 不足電圧引外し	UV	●		●		●		●		●		●			
外部付属 電動操作	MC	●		●		●		●		●		●			
外部操作ハンドル ブレーカマウント式	HB	●		●		●		●		●		●			
外部操作ハンドル パネルマウント式（奥行可調整）	HP	●		●		●		●		●		●			
補助ハンドル	HA	●		●		●		●		● ㉔		● ㉔			
機械的インターロック⑨ スライド式	MS	●		●		●		●		●		●			
機械的インターロック⑨ 裏面式	MB	—		—		—		—		●		●			
機械的インターロック⑨ リンク式	ML	●		●		●		●		—		—			
機械的インターロック⑨ ワイヤー式	MW	●		●		●		●		●		●			
ハンドルホルダ / ハンドルロック	HH / HL	●		●		●		●		●		●			
端子カバー 表面形用	CF	●		●		●		●		●		—			
端子カバー 裏面形・差込形用	CR	●		●		●		●		—		—			
端子バリア	BA	● ③		● ③		● ③		● ③		● ③		● ③			
リード線端子台	TF	●		●		●		●		●		●			
ドアフランジ	DF	●		●		●		●		●		●			
■電気用品安全法		対象外		対象外		対象外		対象外		対象外		対象外			
■標準仕様															
ブレーカカバー色		ライトグレー		ライトグレー		ライトグレー		ライトグレー		ライトグレー		ライトグレー			
トリップボタン（色）		有（赤）		有（赤）		有（赤）		有（赤）		有（赤）		有（赤）			
ハンドル状態色別表示（ON：赤色,OFF：緑色）		有		有		有		有		有		有			
断路機能		有		有		有		有		有		有			
CEマーキング		有		有		有		有		有		有			
特性、外形掲載ページ		7-98		7-98		7-98		7-98		7-100		7-102			

注 ◉：標準の取付・接続方式です。ご指定のない場合は、この方式で納入します。 ○：標準の取付・接続方式です。ご注文の際、ご指定ください。
▲：準標準の取付・接続方式です。 ●：適用できます。 —：適用できません。
③：2P: 1枚、3P: 2枚、4P: 3枚の端子バリアが標準装備されます。（表面形のみ） ⑨：機械的インターロックは引出形（DR）に適用できません。
㉔：ブレーカ5台に1ケ標準付属されます。それ以上必要な場合はご指定ください。
㉙：過電流保護のため、上位ブレーカをご使用ください。定格条件付短絡電流Iccは上位ブレーカの定格遮断容量に準じます。
(56)：PMCとなります。

8 ノンオートマティックトリップブレーカ

フレーム A		30		50		100		2000		2500		3200	
形式（本体）		E30-NN		E50-NN		E100-NN		XS2000NN		XS2500NN		XS3200NN	
極数		2	3	2	3	2	3	3	4	3	4	3	
■定格													
定格電流 A		30		50		100		2000		2500		3200	
定格絶縁電圧〔U_i〕 V		690		690		690		690		690		690	
定格使用電圧 V	AC	500		500		500		690		690		690	
	DC	—		250		250		250		250		250	
短絡投入容量 kAピーク値		1.5		1.5		1.7		90		90		90	
定格短時間耐電流 kA		1.0（1秒）		1.0（1秒）		1.2（1秒）		35（0.3秒）		35（0.3秒）		38（0.5秒）	
定格インパルス耐電圧〔U_{imp}〕 kV		6		6		6		8		8		8	
■性能													
開閉容量 A	AC	180		300		600		12000		15000		15000	
JIS C 8201-2-1 Ann.1 Ann.2 ⑰	DC	—		125		250		5000		6250		6250	
IEC60947-2													
Ann.L CBI-Y													
耐久性能	実負荷開閉回数	1500		1500		1500		500		500		500	
	無負荷開閉回数	8500		8500		8500		2500		2500		1500	
上位ブレーカ（OCPD） ㉙		S30-NF		E50-NF		E100-NF		XS2000NE		XS2500NE		XS3200NE	
■外形寸法 mm													
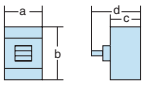	a	50	75	50	75	50	75	320	429	320	429	320	
	b	100		100		100		450		450		450	
	c	60		60		60		185		185		185	
	d	84		84		84		245		245		245	
質量（標準接続方式形） kg		0.4	0.5	0.4	0.5	0.4	0.5	51.8	64.8	60	75.7	60	
■取付・接続方式													
表面形（FC）	圧着端子・バー接続用	◉ ㊺		◉ ㊺		◉		—		—		—	
	端子バー付	○ ㊸		○ ㊸		○ ㊸		○		—		—	
裏面形（RC）		○ 板スタッド		○ 板スタッド		○ 板スタッド		◉ 板スタッド		◉ 板スタッド		◉ 板スタッド	
差込形（PM）	配電盤用（PMB）	—		—		—		—		—		—	
（プラグイン）	分電盤用（PMC）	—		—		—		—		—		—	
埋込形（FP）	板スタッド付	○		○		○		○		○		○	
	スタッド無し	▲		▲		▲		—		—		—	
引出形（DR）		—		—		—		○		—		—	
TemPlug70（PG）		—		—		—		—		—		—	
TemPlug45B（PG4）		○		○		○		—		—		—	
DINレール取付		◉		◉		◉		—		—		—	
クリップインシャーシ取付		—		—		—		—		—		—	
■付属品（オプション）		略号											
内部付属 補助スイッチ		A X		●		●		●		●		●	
内部付属 警報スイッチ		A L		●		●		●		●		●	
内部付属 電圧引外し		S H		●		●		●		●		●	
内部付属 不足電圧引外し		U V		●		●		● ⑥		● ⑥		● ⑥	
外部付属 電動操作		M C		—		—		●		●		●	
外部付属 外部操作ハンドル	ブレーカマウント式	H B		△		△		—		—		—	
外部付属 外部操作ハンドル	パネルマウント式（奥行可調整）	H P		△		△		● ⑥⑥（XFE）		● ⑥⑥（XFE）		● ⑥⑥（XFE）	
外部付属 補助ハンドル		H A		—		—		● ②		● ②		● ②	
外部付属 機械的インターロック ⑨	スライド式	M S		●		●		●		●		●	
外部付属 機械的インターロック ⑨	裏面式	M B		—		—		●		●		●	
外部付属 機械的インターロック ⑨	リンク式	M L		—		—		—		—		—	
外部付属 機械的インターロック ⑨	ワイヤー式	M W		—		—		—		—		—	
外部付属 ハンドルホルダ		H H		—		—		●		●		●	
外部付属 ハンドルロック		H L		●		●							
外部付属 端子カバー	表面形用	C F		●		●		—		—		—	
外部付属 端子カバー	裏面形・差込形用	C R		● ②		● ②		● ②		—		—	
外部付属 端子バリア		B A		●		● ③		● ③		—		—	
外部付属 リード線端子台		T F		●		●		●		●		●	
外部付属 ドアフランジ		D F		—		—		●		●		●	
■電気用品安全法		対象外		対象外		対象外		対象外		対象外		対象外	
■標準仕様													
ブレーカカバー色		ライトグレー		ライトグレー		ライトグレー		ライトグレー		ライトグレー		ライトグレー	
トリップボタン（色）		有（赤）		有（赤）		有（赤）		有（赤）		有（赤）		有（赤）	
ハンドル状態色別表示（ON：赤色,OFF：緑色）		有		有		有		有		有		有	
断路機能		有		有		有		無		無		無	
CEマーキング		有		有		有		無		無		無	
特性、外形掲載ページ		7-104		7-104		7-106		7-108		7-110		7-110	

注 ◉：標準の取付・接続方式です。ご指定のない場合は、この方式で納入します。 ○：標準の取付・接続方式です。ご注文の際、ご指定ください。
▲：準標準の取付・接続方式です。●：適用できます。 —：適用できません。 △：受注仕様品です。詳細はご照会ください。
②：標準装備されます。 ③：2P: 1枚、3P: 2枚、4P: 3枚の端子バリアが標準装備されます。（表面形のみ） ⑥：交流UVT付の場合、UVTコントローラが外部取付となります。
⑨：機械的インターロックは引出形（DR）に適用できません。
㉙：過電流保護のため、上位ブレーカをご使用ください。定格条件付短絡電流Iccは上位ブレーカの定格遮断容量に準じます。 ㊺：線押え端子付です。
㊸：端子バーは、別途単品でご注文願います。 ⑥⑥：奥行固定になります。 ⑰：XS2000NN, XS2500NN, XS3200NNは JIS C 8201-2-1 Ann.2 準拠です。

9 漏電警報付ブレーカ（高調波・サージ対応）

フレーム A	50	50	50	100	100	125	100	125
形式（本体）	**ZAE50-NF**	**ZAS50-NF**	**ZAS50-GF**	**ZAE100-NF**	**ZAS125-SF**		**ZAS100-GF**	**ZAS125-GF**
極数 ⑭⑮	3	3	3 / 4	3	3	3	3 / 4	3 / 4
■定格								
定格電流 A	5 30	10 30	15 50	60	15 50	125	15 50	125
基準周囲温度 40℃	10 40	15 40	20	75	20 60		20 60	
	15 50	20 50	30	100	30 75		30 75	
	20		40		40 100		40 100	
定格使用電圧AC V	200-440（100V使用可）	200-440（100V使用可）	100-440共用	200-440（100V使用可）	100-440共用	100-440共用	100-440共用	100-440共用
動作可能電圧変動範囲 V	80～484	80～484	80～484	80～484	80～484	80～484	80～484	80～484
定格インパルス耐電圧〔U_{imp}〕kV	6	6	8	6	8	8	8	8
■定格遮断容量 kA								
JIS C 8201-2-1 Ann.2 AC 440V	2.5	10	50	10	25	25	50	50
I_{cu}(sym) 415V	2.5	10	65	10	30	30	65	65
240V	5 ⑲	25 ⑲	85	25 ⑲	50	50	85	85
■漏電警報仕様								
漏電検出方式（電流動作形）	電子式	電子式	電子式	電子式	電子式	電子式	電子式	電子式
定格感度電流 mA	30	30		30				
	100/200/500切替	100/200/500切替	100/200/500切替	100/200/500切替	100/200/500切替	100/200/500切替	100/200/500切替	100/200/500切替
最大動作時間 秒	0.1	0.1	0.1/0.45/1.0切替	0.1	0.1/0.45/1.0切替	0.1/0.45/1.0切替	0.1/0.45/1.0切替	0.1/0.45/1.0切替
漏電警報出力接点構成 ㉚	1a1b	1a1b	1c	1a1b	1c	1c	1c	1c
警報リセット方式（手動リセット） ㊴	押ボタン	押ボタン	押ボタン ⑧	押ボタン	押ボタン ⑧	押ボタン ⑧	押ボタン ⑧	押ボタン ⑧
漏電表示方式	赤色LED	赤色LED	赤色LED	赤色LED	赤色LED	赤色LED	赤色LED	赤色LED
■外形寸法 mm								
a	75	75	90 / 120	75	75	75	90 / 120	90 / 120
b	130	130	155	130	130	130	155	155
c	60	60	68	60	68	68	68	68
d	84	84	92	84	95	95	92	92
質量（標準接続方式形） kg	0.5	0.5	1.3 / 1.7	0.5	0.95	0.95	1.3 / 1.7	1.3 / 1.7
■取付・接続方式								
表面形（FC） 圧着端子・バー接続用	◉ ㊺	◉	◉	◉	◉ ④	◉	◉	◉
端子バー付	○ ㊸	○ ㊸	○ ㊸	○ ㊸	○ ㊸	○ ㊸	○ ㊸	○ ㊸
裏面形（RC）	○ 板スタッド	○ 板スタッド	○ 板スタッド	○ 板スタッド	○ 板スタッド	○ 板スタッド	○ 板スタッド	○ 板スタッド
差込形（PM） 配電盤用（PMB）	—	—	—	—	—	—	—	—
（プラグイン） 分電盤用（PMC）	—	—	—	—	—	—	—	—
埋込形（FP） 板スタッド付	—	—	○	—	○	○	○	○
スタッド無し	—	—	—	—	—	—	—	—
引出形（DR）	—	—	—	—	—	—	—	—
TemPlug70（PG）	—	—	○ / —	—	○	○	○ / —	○ / —
TemPlug45B（PG4）	○	○	—	○	—	—	—	—
DINレール取付	—	—	○ ⑪	—	○ ⑪	○ ⑪	○ ⑪	○ ⑪
クリップインシャーシ取付	—	—	—	—	—	—	—	—
■付属品（オプション） 略号								
内部付属 補助スイッチ AX	●	●	●	●	●	●	●	●
警報スイッチ AL	●	●	●	●	●	●	●	●
電圧引外し SH	—	—	△ ⑦⑫	—	△ ⑦⑫	△ ⑦⑫	△ ⑦⑫	△ ⑦⑫
不足電圧引外し UV	—	—	—	—	—	—	—	—
テストリード線 TL	—	—	● ⑫	—	—	—	● ⑫	● ⑫
メグ測定スイッチ MG	—	—	●	—	●	●	●	●
外部付属 電動操作 MC	—	—	●	—	—	—	●	●
外部操作ハンドル ブレーカマウント式 HB	—	—	●	—	●	●	●	●
パネルマウント式（奥行可調整） HP	—	—	●	—	●	●	●	●
補助ハンドル HA	—	—	—	—	—	—	—	—
機械的インターロック スライド式 MS	—	—	●	—	●	●	●	●
裏面式 MB	—	—	—	—	—	—	—	—
リンク式 ML	—	—	—	—	—	—	—	—
ワイヤー式 MW	—	—	—	—	—	—	—	—
ハンドルホルダ HH	—	—	●	—	●	●	●	●
ハンドルロック HL	●	●	●	●	●	●	●	●
端子カバー 表面形用 CF	●	●	●	●	●	●	●	●
裏面形・差込形用 CR	● ②	● ②	●	● ②	●	●	●	●
端子バリア BA	● ③	● ③	● ③	● ③	● ③	● ③	● ③	● ③
リード線端子台 TF	● ⑬	● ⑬	●	● ⑬	●	●	●	●
ドアフランジ DF	—	—	—	—	—	—	—	—
■電気用品安全法	適合	適合	適合	適合	適合	対象外	適合	対象外
■標準仕様								
過電流引外し方式	完全電磁	完全電磁	熱動一電磁	完全電磁	熱動一電磁	熱動一電磁	熱動一電磁	熱動一電磁
ブレーカカバー色	ライトグレー	ライトグレー	ライトグレー	ライトグレー	ライトグレー	ライトグレー	ライトグレー	ライトグレー
トリップボタン（色）	有（赤）	有（赤）	有（赤）	有（赤）	有（赤）	有（赤）	有（赤）	有（赤）
ハンドル状態色別表示（ON：赤色,OFF：緑色）	有	有	有	有	有	有	有	有
断路機能	有	有	有	有	有	有	有	有
CEマーキング	無	無	無	無	無	無	無	無
特性、外形掲載ページ	7-112	7-112	7-116	7-114	7-120	7-120	7-116	7-118

注 ◉：標準の取付・接続方式です。ご指定のない場合は、この方式で納入します。 ○：標準の取付・接続方式です。ご注文の際、ご指定ください。
●：適用できます。 —：適用できません。 △：受注仕様品です。詳細はご照会ください。
②：標準装備されます。 ③：2P: 1枚、3P: 2枚、4P: 3枚の端子バリアが標準装備されます。（表面形のみ） ④：50A以下はM5の線押え端子となります。
⑧：オプションにてリモートリセットまたは自動リセットが製作可能です。外部付属品取付などによりリセットボタンを押せない場合に適用してください。詳細は6-23頁をご参照ください。 ⑪：別途、DINレールアダプタをご注文ください。 ⑬：漏電警報出力接点に端子台を使う場合、AX，ALは左極側のみに取付となります。
⑭：3極用を1φ2W回路に適用する場合、両端極を使用し中央極は使用しないでください。
⑮：3極用を1φ3W回路に適用する場合、両端極に電圧を加え、中性線は中央極へ接続してください。 ㉚：接点定格は6-18頁をご参照ください。
㊴：漏電警報はリセットボタンを押すか、主回路の電源をOFFにするまで動作状態を保持します。漏電が継続している場合、リセットボタンを押している間はリセットされますがリセットボタンを放すと動作状態に戻ります。 ㊺：線押え端子付です。 ㊸：端子バーは、別途単品でご注文願います。 ⑲：AC230Vの値です。
⑦：電圧引外し装置付の場合、埋込形は適用できません。 ⑫：詳細は6-23頁をご参照ください。

9 漏電警報付ブレーカ（高調波・サージ対応）

フレーム A		225	250	225	250	225	250	400	400
形式（本体）		ZAE250-SF		ZAS250-SF		ZAS225-GF	ZAS250-GF	ZAE400-NF	ZAS400-NF
極数 ⑭⑮		3	3	3	3	3 / 4	3 / 4	3	3 / 4
■定格									
定格電流 A		125 225	250	125 225	250	125 225	250	250	250
基準周囲温度 40℃		150		150		150		300	300
		175		175		175		350	350
		200		200		200		400	400
定格使用電圧AC V		100-440共用	100-440共用	100-440共用	100-440共用	100-440共用	100-440共用	100-440共用	100-440共用
動作可能電圧変動範囲 V		80～484	80～484	80～484	80～484	80～484	80～484	80～484	80～484
定格インパルス耐電圧〔U_{imp}〕 kV		8	8	8	8	8	8	8	8
■定格遮断容量 kA									
JIS C 8201-2-1 Ann.2 AC	440V	15	15	30	30	50	50	22	45
I_{cu}(sym)	415V	25	25	40	40	65	65	25	50
	240V	35	35	85	85	85	85	35	85
■漏電警報仕様									
漏電検出方式（電流動作形）		電子式	電子式	電子式	電子式	電子式	電子式	電子式	電子式
定格感度電流 mA		100/200/500切替	100/200/500切替	100/200/500切替	100/200/500切替	100/200/500切替	100/200/500切替	100/200/500切替	100/200/500切替
最大動作時間 秒		0.1/0.45/1.0切替	0.1/0.45/1.0切替	0.1/0.45/1.0切替	0.1/0.45/1.0切替	0.1/0.45/1.0切替	0.1/0.45/1.0切替	0.1/0.45/1.0切替	0.1/0.45/1.0切替
漏電警報出力接点構成 ㉚		1c	1c	1c	1c	1c	1c	1c	1c
警報リセット方式（手動リセット） ㊴		押ボタン ⑧	押ボタン ⑧	押ボタン ⑧	押ボタン ⑧	押ボタン ⑧	押ボタン ⑧	押ボタン ⑧	押ボタン ⑧
漏電表示方式		赤色LED	赤色LED	赤色LED	赤色LED	赤色LED	赤色LED	赤色LED	赤色LED
■外形寸法 mm									
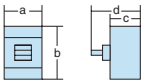	a	105	105	105	105	105 / 140	105 / 140	140	140 / 185
	b	165	165	165	165	165	165	260	260
	c	68	68	68	68	68	68	103	103
	d	95	95	95	95	92	92	145	145
質量（標準接続方式形） kg		1.7	1.7	1.7	1.7	1.7 / 2.1	1.7 / 2.1	5.2	5.2 / 6.6
■取付・接続方式									
表面形（FC）	圧着端子・バー接続用	◉	◉	◉	◉	◉	◉	◉	◉
	端子バー付	○ ㊸	○ ㊸	○ ㊸	○ ㊸	○ ㊸	○ ㊸	○(BAR)	○(BAR)
裏面形（RC）		○ 板スタッド	○ 板スタッド	○ 板スタッド	○ 板スタッド	○ 板スタッド	○ 板スタッド	○ 板スタッド	○ 板スタッド
差込形（PM）	配電盤用（PMB）	—	—	—	—	—	—	—	—
（プラグイン）	分電盤用（PMC）	—	—	—	—	—	—	—	—
埋込形（FP）	板スタッド付	○	○	○	○	○	○	○	○
	スタッド無し	—	—	—	—	—	—	—	—
引出形（DR）		—	—	—	—	—	—	—	—
TemPlug70（PG）		○	○	○	○	○ / —	○ / —	○	○ / —
TemPlug45B（PG4）		—	—	—	—	—	—	—	—
DINレール取付		—	—	—	—	—	—	—	—
クリップインシャーシ取付		—	—	—	—	—	—	—	—
■付属品（オプション）	略号								
内部付属 補助スイッチ	A X	●	●	●	●	●	●	●	●
警報スイッチ	A L	●	●	●	●	●	●	●	●
電圧引外し	S H	△ ㊿㊷	△ ㊿㊷	△ ㊿㊷	△ ㊿㊷	△ ㊿㊷	△ ㊿㊷	● ㊷	● ㊷
不足電圧引外し	U V	—	—	—	—	—	—	—	—
テストリード線	T L	● ㊷	● ㊷	● ㊷	● ㊷	● ㊷	● ㊷	● ㊷	● ㊷
メグ測定スイッチ	M G	●	●	●	●	●	●	●	●
外部付属 電動操作	M C	●	●	●	●	●	●	●	●
外部操作ハンドル ブレーカマウント式	H B	●	●	●	●	●	●	●	●
パネルマウント式（奥行可調整）	H P	●	●	●	●	●	●	●	●
補助ハンドル	H A	—	—	—	—	—	—	●	●
機械的インターロック スライド式	M S	●	●	●	●	●	●	●	●
裏面式	M B	—	—	—	—	—	—	—	—
リンク式	M L	—	—	—	—	—	—	—	—
ワイヤー式	MW	—	—	—	—	—	—	—	—
ハンドルホルダ	H H	●	●	●	●	●	●	●	●
ハンドルロック	H L	●	●	●	●	●	●		
端子カバー 表面形用	C F	●	●	●	●	●	●	●	●
裏面形・差込形用	C R	●	●	●	●	●	●	●	●
端子バリア	B A	● ③	● ③	● ③	● ③	● ③	● ③	● ③	● ③
リード線端子台	T F	●	●	●	●	●	●	●	●
ドアフランジ	D F	—	—	—	—	—	—	—	—
■電気用品安全法		対象外	対象外	対象外	対象外	対象外	対象外	対象外	対象外
■標準仕様									
過電流引外し方式		熱動一電磁	熱動一電磁	熱動一電磁	熱動一電磁	熱動一電磁	熱動一電磁	熱動一電磁	熱動一(可)電磁
ブレーカカバー色		ライトグレー	ライトグレー	ライトグレー	ライトグレー	ライトグレー	ライトグレー	ライトグレー	ライトグレー
トリップボタン（色）		有（赤）	有（赤）	有（赤）	有（赤）	有（赤）	有（赤）	有（赤）	有（赤）
ハンドル状態色別表示（ON：赤色,OFF：緑色）		有	有	有	有	有	有	有	有
断路機能		有	有	有	有	有	有	有	有
CEマーキング		無	無	無	無	無	無	無	無
特性、外形掲載ページ		7-126	7-126	7-126	7-126	7-122	7-124	7-128	7-128

注 ◉：標準の取付・接続方式です。ご指定のない場合は、この方式で納入します。 ○：標準の取付・接続方式です。ご注文の際、ご指定ください。
●：適用できます。 —：適用できません。 △：受注仕様品です。詳細はご照会ください。
③：2P: 1枚、3P: 2枚、4P: 3枚の端子バリアが標準装備されます。（表面形のみ）
⑧：オプションにてリモートリセットまたは自動リセットが製作可能です。外部付属品取付などによりリセットボタンを押せない場合に適用してください。詳細は6-23頁をご参照ください。 ⑭：3極用を1φ2W回路に適用する場合、両端極を使用し中央極は使用しないでください。
⑮：3極用を1φ3W回路に適用する場合、両端極に電圧を加え、中性線は中央極へ接続してください。 ㉚：接点定格は6-18頁をご参照ください。
㊴：漏電警報はリセットボタンを押すか、主回路の電源をOFFにするまで動作状態を保持します。漏電が継続している場合、リセットボタンを押している間はリセットされますがリセットボタンを放すと動作状態に戻ります。 ㊸：端子バーは、別途単品でご注文願います。 ㊷：工場取付になります。
㊿：電圧引外し装置付の場合、埋込形は適用できません。 ㊷：詳細は6-23頁をご参照ください。

9 漏電警報付ブレーカ（高調波・サージ対応）

フレーム A		400		600	630	600	630	800	800
形式（本体）		ZAS400-GF		ZAS630-CF		ZAS630-NF		ZAS800-CF	ZAS800-NF
極数 ⑭⑮		3	4	3	3	3	3	3	3
■定格									
定格電流 A		250		500	630	500	630	700	700
基準周囲温度 40℃		300		600		600		800	800
		350							
		400							
定格使用電圧AC V		100-440共用		100-440共用	100-440共用	100-440共用	100-440共用	100-440共用	100-440共用
動作可能電圧変動範囲 V		80～484		80～484	80～484	80～484	80～484	80～484	80～484
定格インパルス耐電圧〔U_{imp}〕kV		8		8	8	8	8	8	8
■定格遮断容量 kA									
JIS C 8201-2-1 Ann.2 I_{cu}(sym)	AC 440V	65		30	30	45	45	30	45
	415V	70		36	36	50	50	36	50
	240V	100		50	50	85	85	50	85
■漏電警報仕様									
漏電検出方式（電流動作形）		電子式		電子式	電子式	電子式	電子式	電子式	電子式
定格感度電流 mA		100/200/500切替		100/200/500切替	100/200/500切替	100/200/500切替	100/200/500切替	100/200/500切替	100/200/500切替
最大動作時間 秒		0.1/0.45/1.0切替		0.1/0.45/1.0切替	0.1/0.45/1.0切替	0.1/0.45/1.0切替	0.1/0.45/1.0切替	0.1/0.45/1.0切替	0.1/0.45/1.0切替
漏電警報出力接点構成 ㉚		1c		1c	1c	1c	1c	1c	1c
警報リセット方式（手動リセット）㊴		押ボタン ⑧		押ボタン ⑧	押ボタン ⑧	押ボタン ⑧	押ボタン ⑧	押ボタン ⑧	押ボタン ⑧
漏電表示方式		赤色LED		赤色LED	赤色LED	赤色LED	赤色LED	赤色LED	赤色LED
■外形寸法 mm									
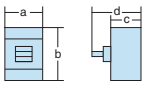	a	140	185	210	210	210	210	210	210
	b	260		273	273	273	273	273	273
	c	103		103	103	103	103	103	103
	d	145		145	145	145	145	145	145
質量（標準接続方式形）kg		5.2	6.6	10.0	10.0	10.0	10.0	11.0	11.0
■取付・接続方式									
表面形（FC）	圧着端子・バー接続用	◉		—	—	—	—	—	—
	端子バー付	○（BAR）		◉	◉	◉	◉	◉	◉
裏面形（RC）		○ 板スタッド		○ 板スタッド	○ 板スタッド	○ 板スタッド	○ 板スタッド	○ 板スタッド	○ 板スタッド
差込形（PM）（プラグイン）	配電盤用（PMB）	—		—	—	—	—	—	—
	分電盤用（PMC）	—		—	—	—	—	—	—
埋込形（FP）	板スタッド付	○		○	○	○	○	○	○
	スタッド無し	—		—	—	—	—	—	—
引出形（DR）		—		—	—	—	—	—	—
TemPlug70（PG）		○	—	○	○	○	○	—	—
TemPlug45B（PG4）		—		—	—	—	—	—	—
DINレール取付		—		—	—	—	—	—	—
クリップインシャーシ取付		—		—	—	—	—	—	—
■付属品（オプション）	略号								
内部付属 補助スイッチ	AX	●		●	●	●	●	●	●
警報スイッチ	AL	●		●	●	●	●	●	●
電圧引外し	SH	● ㊷		● ㊷	● ㊷	● ㊷	● ㊷	● ㊷	● ㊷
不足電圧引外し	UV	—		—	—	—	—	—	—
テストリード線	TL	● ㊷		● ㊷	● ㊷	● ㊷	● ㊷	● ㊷	● ㊷
メグ測定スイッチ	MG	●		●	●	●	●	●	●
外部付属 電動操作	MC	●		●	●	●	●	●	●
外部操作ハンドル ブレーカマウント式	HB	●		●	●	●	●	●	●
パネルマウント式（奥行可調整）	HP	●		●	●	●	●	●	●
補助ハンドル	HA	●		●	●	●	●	●	●
機械的インターロック スライド式	MS	●		●	●	●	●	●	●
裏面式	MB	—		—	—	—	—	—	—
リンク式	ML	—		—	—	—	—	—	—
ワイヤー式	MW	—		—	—	—	—	—	—
ハンドルホルダ	HH	●		●	●	●	●	●	●
ハンドルロック	HL								
端子カバー 表面形用	CF	●		●	●	●	●	●	●
裏面形・差込形用	CR	●		●	●	●	●	●	●
端子バリア	BA	● ③		● ③	● ③	● ③	● ③	● ③	● ③
リード線端子台	TF	●		●	●	●	●	●	●
ドアフランジ	DF	—		—	—	—	—	—	—
■電気用品安全法		対象外		対象外	対象外	対象外	対象外	対象外	対象外
■標準仕様									
過電流引外し方式		熱動ー(可)電磁		熱動ー(可)電磁	熱動ー(可)電磁	熱動ー(可)電磁	熱動ー(可)電磁	熱動ー(可)電磁	熱動ー(可)電磁
ブレーカカバー色		ライトグレー		ライトグレー	ライトグレー	ライトグレー	ライトグレー	ライトグレー	ライトグレー
トリップボタン（色）		有（赤）		有（赤）	有（赤）	有（赤）	有（赤）	有（赤）	有（赤）
ハンドル状態色別表示（ON：赤色,OFF：緑色）		有		有	有	有	有	有	有
断路機能		有		有	有	有	有	有	有
CEマーキング		無		無	無	無	無	無	無
特性、外形掲載ページ		7-128		7-130	7-130	7-130	7-130	7-132	7-132

注 ◉：標準の取付・接続方式です。ご指定のない場合は、この方式で納入します。 ○：標準の取付・接続方式です。ご注文の際、ご指定ください。
●：適用できます。 —：適用できません。
③：2P: 1枚、3P: 2枚、4P: 3枚の端子バリアが標準装備されます。（表面形のみ）
⑧：オプションにてリモートリセットまたは自動リセットが製作可能です。外部付属品取付などによりリセットボタンを押せない場合に適用してください。詳細は6-23頁をご参照ください。 ⑭：3極用を1φ2W回路に適用する場合、両端極を使用し中央極は使用しないでください。
⑮：3極用を1φ3W回路に適用する場合、両端極に電圧を加え、中性線は中央極へ接続してください。 ㉚：接点定格は6-18頁をご参照ください。
㊴：漏電警報はリセットボタンを押すか、主回路の電源をOFFにするまで動作状態を保持します。漏電が継続している場合、リセットボタンを押している間はリセットされますがリセットボタンを放すと動作状態に戻ります。 ㊷：工場取付になります。 ㊷：詳細は6-23頁をご参照ください。

10 分電盤・制御盤用漏電警報付ブレーカ

フレーム A		50	50	100					
形式（本体）		**TB50KSL**	**TB50KSZ**	**TB100KSZ**					
極数 ⑭⑮		2	3	3					
■定格									
定格電流 A		15　50	15　50	60					
基準周囲温度　40℃		20	20	75					
		30	30	100					
		40	40						
定格使用電圧AC V		100-240共用	200-415共用	200-415共用					
動作可能電圧変動範囲 V		80～264	160～484	160～484					
■定格遮断容量 kA									
JIS C 8201-2-1 Ann.2	AC 415V	—	2.5	2.5					
I_{cu}(sym)	200V	5（240V）	5	5					
	100/200V	—	5	5					
	100V	5	—	—					
■漏電警報仕様									
漏電検出方式（電流動作形）		電子式	電子式	電子式					
高速形　定格感度電流 mA		30/100切替	30/100/500切替	30/100/500切替					
最大動作時間　秒		0.1	0.1	0.1					
漏電警報出力接点構成 ㉚		— ㊱	1c	1c					
警報リセット方式（手動リセット） ㊴		押ボタン	押ボタン ㉞	押ボタン ㉞					
漏電表示方式		赤色LED	赤色LED	赤色LED					
■外形寸法 mm									
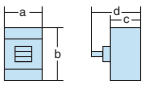	a	50	75	75					
	b	96	96	96					
	c	60	60	60					
	d	75	75	75					
質量（標準接続方式形） kg		0.3	0.5	0.6					
■取付・接続方式									
表面形（FC）　圧着端子・バー接続用		◉ ㊺	◉ ㊺	◉					
裏面形（RC）		—	—	—					
埋込形（FP）		—	—	—					
DINレール取付		○㊷	○㊷	○㊷					
クリップインシャーシ取付		◉	◉	◉					
■付属品（オプション）	**略号**								
内部付属　補助スイッチ	A X	●	●	●					
内部付属　警報スイッチ	A L	●	●	●					
内部付属　電圧引外し	S H	—	● ㊳	● ㊳					
内部付属　不足電圧引外し	U V	—	—	—					
内部付属　テストリード線	T L	—	—	—					
内部付属　メグ測定スイッチ	M G	● ㊲	● ㊲	● ㊲					
外部付属　ハンドルホルダ	H H	●	●	●					
外部付属　ハンドルロック	H L	—	—	—					
外部付属　端子カバー　表面形用	C F	●	●	●					
外部付属　端子バリア	B A	—	—	—					
外部付属　リード線端子台	T F	●	●	●					
■電気用品安全法		適合	適合	適合					
■標準仕様									
過電流引外し方式		完全電磁	完全電磁	完全電磁					
ブレーカカバー色		グレー	グレー	グレー					
トリップボタン（色）		有（赤）	有（赤）	有（赤）					
ハンドル状態色別表示（ON：赤色,OFF：緑色）		有	有	有					
CEマーキング		無	無	無					
特性、外形掲載ページ		7-134	7-136	7-136					

注　◉：標準の取付・接続方式です。ご指定のない場合は、この方式で納入します。　○：標準の取付・接続方式です。ご注文の際、ご指定ください。
●：適用できます。　—：適用できません。
⑭：3極用を1φ2W回路に適用する場合、両端極を使用し中央極は使用しないでください。
⑮：3極用を1φ3W回路に適用する場合、両端極に電圧を加え、中性線は中央極へ接続してください。　㉚：接点定格は6-18頁をご参照ください。
㉞：リモートリセット用リード線引出しもオプションで製作できます。ご注文時「MRA付」とご指定ください。外部スイッチは自己復帰式のa接点（NO）スイッチ（DC24V 25mA微小負荷回路用）を使用し、電圧は印加しないでください。　㊱：TB50KSL形の漏電警報はLED表示のみです。　㊲：メグ測定スイッチ付きの場合、補助スイッチは取付できません。　㊳：SHTは内部付属装置の組み合わせにより適用できない場合があります。ご照会ください。　㊴：漏電警報はリセットボタンを押すか、主回路の電源をOFFにするまで動作状態を保持します。漏電が継続している場合、リセットボタンを押している間はリセットされますがリセットボタンを放すと動作状態に戻ります。
㊺：線押え端子付です。　㊷：別途DINレール取付金具をご注文ください。（発注形式：50EE-RAIL、1台につき1セット）

11 単3中性線欠相保護・漏電警報付ブレーカ(高調波・サージ対応)

	NEW	NEW	NEW	NEW	NEW	NEW	NEW	NEW
フレーム A	100	125	100	125	225	250	225	250
形式(本体)	**NAE125-SF**		**NAS125-SF**		**NAE250-SF**		**NAS250-SF**	
極数・素子数	3P3E ⑩	3P3E ⑩	3P3E ⑩	3P3E ⑩	3P3E ⑩	3P3E ⑩	3P3E ⑩	3P3E ⑩
電気方式	1φ3W	1φ3W	1φ3W	1φ3W	1φ3W	1φ3W	1φ3W	1φ3W
■定格								
定格電流 A	15 50	125	15 50	125	125 225	250	125 225	250
基準周囲温度 40℃	20 60		20 60		150		150	
	30 75		30 75		175		175	
	40 100		40 100		200		200	
定格使用電圧AC V	100/200	100/200	100/200	100/200	100/200	100/200	100/200	100/200
定格インパルス耐電圧〔U_{imp}〕kV	8	8	8	8	8	8	8	8
単3中性線欠相保護特性 定格動作過電圧 AC V	135	135	135	135	135	135	135	135
単3中性線欠相保護特性 定格不動作過電圧 AC V	120	120	120	120	120	120	120	120
単3中性線欠相保護特性 定格過電圧動作時間 秒	1以内	1以内	1以内	1以内	1以内	1以内	1以内	1以内
■定格遮断容量 kA								
JIS C 8201-2-1 Ann.2 I_{cu}(sym) AC 100/200V	35	35	50	50	35	35	85	85
■外形寸法 mm								
a	100	100	100	100	130	130	130	130
b	130	130	130	130	165	165	165	165
c	68	68	68	68	68	68	68	68
d	95	95	95	95	95	95	95	95
質量 (標準接続方式形) kg	1.15	1.15	1.15	1.15	1.8	1.8	1.8	1.8
■漏電警報仕様								
漏電検出方式(電流動作形)	電子式	電子式	電子式	電子式	電子式	電子式	電子式	電子式
定格感度電流 mA ㊺	30/100/500切替	30/100/500切替	30/100/500切替	30/100/500切替	(30/100/500切替)	(30/100/500切替)	(30/100/500切替)	(30/100/500切替)
	100/200/500切替	100/200/500切替	100/200/500切替	100/200/500切替	100/200/500切替	100/200/500切替	100/200/500切替	100/200/500切替
最大動作時間 秒	0.1/0.45/1.0切替	0.1/0.45/1.0切替	0.1/0.45/1.0切替	0.1/0.45/1.0切替	0.1/0.45/1.0切替	0.1/0.45/1.0切替	0.1/0.45/1.0切替	0.1/0.45/1.0切替
漏電警報出力接点構成 ㉚	1c	1c	1c	1c	1c	1c	1c	1c
警報リセット方式(手動リセット) ㊴	押ボタン	押ボタン	押ボタン	押ボタン	押ボタン ⑧	押ボタン ⑧	押ボタン ⑧	押ボタン ⑧
漏電表示方式	赤色LED	赤色LED	赤色LED	赤色LED	赤色LED	赤色LED	赤色LED	赤色LED
■取付・接続方式								
表面形(FC) 圧着端子・バー接続用	◉ ④	◉	◉ ④	◉	◉	◉	◉	◉
表面形(FC) 端子バー付	○ ㊸	○ ㊸	○ ㊸	○ ㊸	○ ㊸	○ ㊸	○ ㊸	○ ㊸
■付属品 (オプション) 略号								
内部付属 補助スイッチ AX	●	●	●	●	●	●	●	●
内部付属 警報スイッチ AL	●	●	●	●	●	●	●	●
内部付属 電圧引外し SH	—	—	—	—	—	—	—	—
内部付属 不足電圧引外し UV	—	—	—	—	—	—	—	—
内部付属 テストリード線 TL	—	—	—	—	—	—	—	—
内部付属 メグ測定スイッチ MG	●	●	●	●	●	●	●	●
外部付属 電動操作 MC	—	—	—	—	●	●	●	●
外部付属 外部操作 ブレーカマウント式 HB	●	●	●	●	●	●	●	●
外部付属 ハンドル パネルマウント式(奥行可調整) HP	●	●	●	●	●	●	●	●
外部付属 補助ハンドル HA	—	—	—	—	—	—	—	—
外部付属 機械的インターロック スライド式 MS	—	—	—	—	—	—	—	—
外部付属 機械的インターロック 裏面式 MB	—	—	—	—	—	—	—	—
外部付属 機械的インターロック リンク式 ML	—	—	—	—	—	—	—	—
外部付属 機械的インターロック ワイヤー式 MW	—	—	—	—	—	—	—	—
外部付属 ハンドルホルダ HH	●	●	●	●	●	●	●	●
外部付属 ハンドルロック HL	●	●	●	●	●	●	●	●
外部付属 端子カバー 表面形用 CF	●	●	●	●	●	●	●	●
外部付属 端子バリア BA	● ③	● ③	● ③	● ③	● ③	● ③	● ③	● ③
外部付属 リード線端子台 TF	●	●	●	●	●	●	●	●
外部付属 ドアフランジ DF	—	—	—	—	—	—	—	—
■電気用品安全法	適合	対象外	適合	対象外	対象外	対象外	対象外	対象外
■標準仕様								
過電流引外し方式	熱動一電磁	熱動一電磁	熱動一電磁	熱動一電磁	熱動一電磁	熱動一電磁	熱動一電磁	熱動一電磁
ブレーカカバー色	ライトグレー	ライトグレー	ライトグレー	ライトグレー	ライトグレー	ライトグレー	ライトグレー	ライトグレー
トリップボタン(色)	有(赤)	有(赤)	有(赤)	有(赤)	有(赤)	有(赤)	有(赤)	有(赤)
ハンドル状態色別表示 (ON:赤色,OFF:緑色)	有	有	有	有	有	有	有	有
断路機能	有	有	有	有	有	有	有	有
CEマーキング	無	無	無	無	無	無	無	無
特性、外形掲載ページ	7-138	7-138	7-138	7-138	7-140	7-140	7-140	7-140

単3中性線欠相事故から負荷機器を守ります。

単3回路の中性線が欠相すると、通常、負荷機器間でつりあいのとれていた電圧が不均衡になり、たとえば右図の例では40W機器に167V、200W機器に33Vの電圧が印加され、負荷機器の寿命の低下や故障をひき起こす原因になります。単3中性線欠相保護付ノーヒューズブレーカは、これを防止するため、異常電圧を検出し、電路を確実に遮断すると同時に過負荷、短絡に対する保護も行ないます。

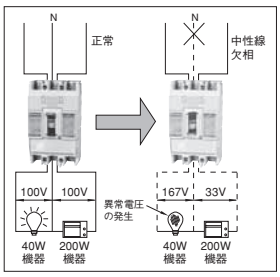

備考(1):単相3線式100/200V回路専用のブレーカです。
(2):中性線は中極に、電圧線(AC200V)は左右極に接続してください。
(3):過電圧検出リード線は必ずブレーカの負荷側(OFF側)に接続してください。電源側(ON側)に接続すると遮断器をOFFにしてもOFF側に電圧が掛かった状態になります。
(4):過電圧検出リード線は回路の負荷側(OFF側)中性線の末端に接続してください。接続しないと動作しません。
(5):過電圧テストボタンは過電圧の動作をチェックします。

注 ◉:標準の取付・接続方式です。ご指定のない場合は、この方式で納入します。 ○:標準の取付・接続方式です。ご注文の際、ご指定ください。 ●:適用できます。 —:適用できません。
③:3P: 2枚の端子バリアが標準装備されます。(表面形のみ) ④:50A以下はM5の線押え端子となります。 ⑧:オプションにてリモートリセットまたは自動リセットが製作可能です。外部付属品取付などによりリセットボタンを押せない場合に適用してください。詳細は6-23頁をご参照ください。 ⑩:中性線に過電流が流れる回路にも適用できます。 ㉚:接点定格は6-18頁をご参照ください。 ㊴:漏電警報はリセットボタンを押すか、主回路の電源をOFFにするまで動作状態を保持します。漏電が継続している場合、リセットボタンを押している間はリセットされますがリセットボタンを放すと動作状態に戻ります。 ㊸:端子バーは、別途単品でご注文願います。 ㊺:ご注文により製作できます。

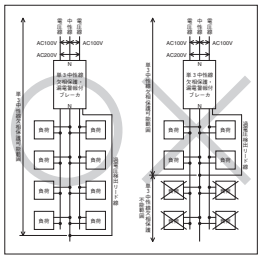

11 単3中性線欠相保護・漏電警報付ブレーカ(高調波・サージ対応)

		NEW	NEW						
フレーム A		400	400						
形式(本体)		NAE400-NF	NAS400-NF						
極数・素子数		3P2E ⑱	3P2E ⑱						
電気方式		1φ3W	1φ3W						
■定格									
定格電流 A		250	250						
基準周囲温度 40℃		300	300						
		350	350						
		400	400						
定格使用電圧AC V		100/200	100/200						
定格インパルス耐電圧 〔U_{imp}〕 kV		8	8						
単3中性線欠相保護特性	定格動作過電圧 AC V	135	135						
	定格不動作過電圧 AC V	120	120						
	定格過電圧動作時間 秒	1以内	1以内						
■定格遮断容量 kA									
JIS C 8201-2-1 Ann.2 I_{cu}(sym) AC 100/200V		35	85						
■外形寸法 mm									
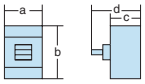	a	170	170						
	b	260	260						
	c	103	103						
	d	145	145						
質量 (標準接続方式形) kg		4.9	4.9						
■漏電警報仕様									
漏電検出方式 (電流動作形)		電子式	電子式						
定格感度電流 mA	㊺	(30/100/500切替)	(30/100/500切替)						
		100/200/500切替	100/200/500切替						
最大動作時間 秒		0.1/0.45/1.0切替	0.1/0.45/1.0切替						
漏電警報出力接点構成 ㉚		1c	1c						
警報リセット方式 (手動リセット) ㊴		押ボタン ⑧	押ボタン ⑧						
漏電表示方式		赤色LED	赤色LED						
■取付・接続方式									
表面形(FC)	圧着端子・バー接続用	◉	◉						
	端子バー付	○(BAR)	○(BAR)						
■付属品 (オプション)	略号								
内部付属	補助スイッチ AX	●	●						
	警報スイッチ AL	●	●						
	電圧引外し SH	—	—						
	不足電圧引外し UV	—	—						
	テストリード線 TL	—	—						
	メグ測定スイッチ MG	●	●						
外部付属	電動操作 MC	●	●						
	外部操作 ブレーカマウント式 HB	●	●						
	ハンドル パネルマウント式(奥行可調整) HP	●	●						
	補助ハンドル HA	●	●						
	機械的インターロック スライド式 MS	—	—						
	裏面式 MB	—	—						
	リンク式 ML	—	—						
	ワイヤー式 MW	—	—						
	ハンドルホルダ HH	●	●						
	ハンドルロック HL								
	端子カバー 表面形用 CF	●	●						
	端子バリア BA	● ③	● ③						
	リード線端子台 TF	●	●						
	ドアフランジ DF	—	—						
■電気用品安全法		対象外	対象外						
■標準仕様									
過電流引外し方式		熱動一電磁	熱動一(可)電磁						
ブレーカカバー色		ライトグレー	ライトグレー						
トリップボタン(色)		有(赤)	有(赤)						
ハンドル状態色別表示 (ON:赤色,OFF:緑色)		有	有						
断路機能		有	有						
CEマーキング		無	無						
特性、外形掲載ページ		7-142	7-142						

単3中性線欠相事故から負荷機器を守ります。

単3回路の中性線が欠相すると、通常、負荷機器間でつりあいのとれていた電圧が不均衡になり、たとえば右図の例では40W機器に167V、200W機器に33Vの電圧が印加され、負荷機器の寿命の低下や故障をひき起こす原因になります。単3中性線欠相保護付ノーヒューズブレーカは、これを防止するため、異常電圧を検出し、電路を確実に遮断すると同時に過負荷、短絡に対する保護も行ないます。

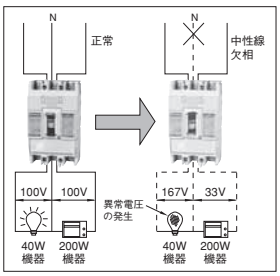

備考(1):単相3線式100/200V回路専用のブレーカです。
(2):中性線は中極に、電圧線(AC200V)は左右極に接続してください。
(3):過電圧検出リード線は必ずブレーカの負荷側(OFF側)に接続してください。電源側(ON側)に接続すると遮断器をOFFにしてもOFF側に電圧が掛かった状態になります。
(4):過電圧検出リード線は回路の負荷側(OFF側)中性線の末端に接続してください。接続しないと動作しません。
(5):過電圧テストボタンは過電圧の動作をチェックします。

注 ◉:標準の取付・接続方式です。ご指定のない場合は、この方式で納入します。 ○:標準の取付・接続方式です。ご注文の際、ご指定ください。 ●:適用できます。 —:適用できません。
③:2P: 1枚、3P: 2枚、4P: 3枚の端子バリアが標準装備されます。(表面形のみ) ⑧:オプションにて自動リセットが製作可能です。外部付属品取付などによりリセットボタンを押せない場合に適用してください。詳細は6-23頁をご参照ください。 ⑱:中性線に過電流が流れる回路には適用しないでください。 ㉚:接点定格は6-18頁をご参照ください。 ㊴:漏電警報はリセットボタンを押すか、主回路の電源をOFFにするまで動作状態を保持します。漏電が継続している場合、リセットボタンを押している間はリセットされますがリセットボタンを放すと動作状態に戻ります。
㊺:ご注文により製作できます。

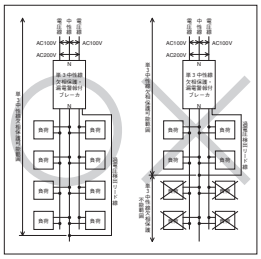

12 単3中性線欠相保護付ノーヒューズブレーカ

フレーム A	50	100	100	125	225	250	225	250
形式（本体）	**NE50-NF**	**NE100-NF**	**NS125-SF**		**NE250-SF**		**NS250-SF**	
極数・素子数	3P3E ⑩	3P3E ⑩	3P3E ⑩	3P3E ⑩	3P3E ⑩	3P3E ⑩	3P3E ⑩	3P3E ⑩
電気方式	1φ3W	1φ3W	1φ3W	1φ3W	1φ3W	1φ3W	1φ3W	1φ3W
■定格								
定格電流 A	20	60	15 50	125	125 225	250	125 225	250
基準周囲温度 40℃	30	75	20 60		150		150	
	40	100	30 75		175		175	
	50		40 100		200		200	
定格使用電圧AC V	100/200	100/200	100/200	100/200	100/200	100/200	100/200	100/200
定格インパルス耐電圧〔U_{imp}〕kV	6	6	8	8	8	8	8	8
単3中性線欠相保護特性 定格動作過電圧 AC V	135	135	135	135	135	135	135	135
単3中性線欠相保護特性 定格不動作過電圧 AC V	120	120	120	120	120	120	120	120
単3中性線欠相保護特性 定格過電圧動作時間 秒	1以内	1以内	1以内	1以内	1以内	1以内	1以内	1以内
■定格遮断容量 kA								
JIS C 8201-2-1 Ann.2 I_{cu} (sym) AC 100/200V	5	25	50	50	35	35	85	85
■外形寸法 mm								
a	75	75	75	75	105	105	105	105
b	100	100	130	130	165	165	165	165
c	60	60	68	68	68	68	68	68
d	84	84	95	95	95	95	95	95
質量（標準接続方式形）kg	0.5	0.5	0.95	0.95	1.6	1.6	1.6	1.6
■取付・接続方式								
表面形（FC） 圧着端子・バー接続用	◉ ㊺	◉	◉ ④	◉	◉	◉	◉	◉
表面形（FC） 端子バー付	○ ㊸	○ ㊸	○ ㊸	○ ㊸	○ ㊸	○ ㊸	○ ㊸	○ ㊸
DINレール取付	◉	◉	○ ⑪	○ ⑪	—	—	—	—
クリップインシャーシ取付	◉	—	—	—	—	—	—	—
■付属品（オプション） 略号								
内部付属 補助スイッチ AX	●	●	●	●	●	●	●	●
内部付属 警報スイッチ AL	●	●	●	●	●	●	●	●
内部付属 電圧引外し SH	—	—	—	—	—	—	—	—
内部付属 不足電圧引外し UV	—	—	—	—	—	—	—	—
内部付属 テストリード線 TL	—	—	●	●	●	●	●	●
内部付属 メグ測定スイッチ MG	—	—	●	●	●	●	●	●
外部付属 電動操作 MC	—	—	—	—	●	●	●	●
外部付属 外部操作 ブレーカマウント式 HB	△	△	●	●	●	●	●	●
外部付属 ハンドル パネルマウント式（奥行可調整） HP	△	△	●	●	●	●	●	●
外部付属 補助ハンドル HA	—	—	—	—	—	—	—	—
外部付属 機械的インターロック スライド式 MS	● ⑤	●	●	●	●	●	●	●
外部付属 機械的インターロック リンク式 ML	—	—	—	—	—	—	—	—
外部付属 機械的インターロック ワイヤー式 MW	—	—	—	—	—	—	—	—
外部付属 ハンドルホルダ HH	—	—	●	●	●	●	●	●
外部付属 ハンドルロック HL	●	●	●	●	●	●	●	●
外部付属 端子カバー 表面形用 CF	●	●	●	●	●	●	●	●
外部付属 端子カバー 裏面形・差込形用 CR	—	—	—	—	—	—	—	—
外部付属 端子バリア BA	● ③	● ③	● ③	● ③	● ③	● ③	● ③	● ③
外部付属 リード線端子台 TF	●	●	●	●	●	●	●	●
外部付属 ドアフランジ DF	—	—	—	—	—	—	—	—
■電気用品安全法	適合	適合	適合	対象外	対象外	対象外	対象外	対象外
■標準仕様								
過電流引外し方式	完全電磁	完全電磁	熱動一電磁	熱動一電磁	熱動一電磁	熱動一電磁	熱動一電磁	熱動一電磁
ブレーカカバー色	ライトグレー	ライトグレー	ライトグレー	ライトグレー	ライトグレー	ライトグレー	ライトグレー	ライトグレー
トリップボタン（色）	有（赤）	有（赤）	有（赤）	有（赤）	有（赤）	有（赤）	有（赤）	有（赤）
ハンドル状態色別表示（ON：赤色,OFF：緑色）	有	有	有	有	有	有	有	有
断路機能	有	有	有	有	有	有	有	有
CEマーキング	無	無	無	無	無	無	無	無
特性、外形掲載ページ	7-144	7-146	7-148	7-148	7-150	7-150	7-150	7-150

単3中性線欠相事故から負荷機器を守ります。

単3回路の中性線が欠相すると、通常、負荷機器間でつりあいのとれていた電圧が不均衡になり、たとえば右図の例では40W機器に167V、200W機器に33Vの電圧が印加され、負荷機器の寿命の低下や故障をひき起こす原因になります。単3中性線欠相保護付ノーヒューズブレーカは、これを防止するため、異常電圧を検出し、電路を確実に遮断すると同時に過負荷、短絡に対する保護も行ないます。

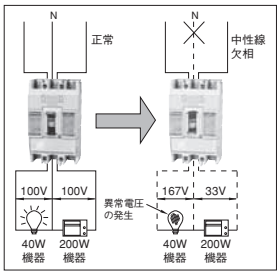

注 ◉：標準の取付・接続方式です。ご指定のない場合は、この方式で納入します。
○：標準の取付・接続方式です。ご注文の際、ご指定ください。
●：適用できます。 —：適用できません。
△：受注仕様品です。詳細はご照会ください。
③：2P: 1枚、3P: 2枚、4P: 3枚の端子バリアが標準装備されます。（表面形のみ）
④：50A以下はM5の線押え端子となります。
⑤：クリップインシャーシ取付に適用できません。
⑩：中性線に過電流が流れる回路にも適用できます。
⑪：別途、DINレールアダプタをご注文ください。
㊺：線押え端子付です。
㊸：端子バーは、別途単品でご注文願います。

備考(1)：単相3線式100/200V回路専用のブレーカです。
(2)：中性線は中極に、電圧線（200V）は左右極に接続してください。
(3)：過電圧検出リード線は必ずブレーカの負荷側(OFF側)に接続してください。電源側(ON側)に接続すると遮断器をOFFにしてもOFF側に電圧が掛かった状態になります。
(4)：過電圧検出リード線は回路の負荷側(OFF側)中性線の末端に接続してください。接続しないと動作しません。
(5)：テストボタンは過電圧の動作をチェックします。

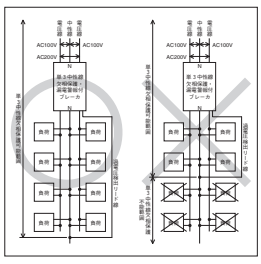

12 単3中性線欠相保護付ノーヒューズブレーカ

				NEW	NEW	NEW			
フレーム A		400	400	600	630	800			
形式（本体）		**NE400-NF**	**NS400-NF**	**NS630-NF**		**NS800-NF**			
極数・素子数		3P2E ⑱	3P2E ⑱	3P2E ⑱	3P2E ⑱	3P2E ⑱			
電気方式		1 ϕ 3W	1 ϕ 3W	1 ϕ 3W	1 ϕ 3W	1 ϕ 3W			
■定格									
定格電流 A		250	250	500	630	700			
基準周囲温度 40℃		300	300	600		800			
		350	350						
		400	400						
定格使用電圧AC V		100/200	100/200	100/200	100/200	100/200			
定格インパルス耐電圧〔U_{imp}〕kV		8	8	8	8	8			
単3中性線欠相保護特性	定格動作過電圧 AC V	135	135	135	135	135			
	定格不動作過電圧 AC V	120	120	120	120	120			
	定格過電圧動作時間 秒	1以内	1以内	1以内	1以内	1以内			
■定格遮断容量 kA									
JIS C 8201-2-1 Ann.2 I_{cu} (sym)	AC 100/200V	35	85	85	85	85			
■外形寸法 mm									
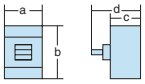	a	140	140	210	210	210			
	b	260	260	273	273	273			
	c	103	103	103	103	103			
	d	145	145	145	145	145			
質量（標準接続方式形）kg		4.8	4.8	10.0	10.0	11.0			
■取付・接続方式									
表面形（FC）	圧着端子・バー接続用	◉	◉	—	—	—			
	端子バー付	○（BAR）	○（BAR）	◉	◉	◉			
DINレール取付		—	—	—	—	—			
クリップインシャーシ取付		—	—	—	—	—			
■付属品（オプション）		**略号**							
内部付属	補助スイッチ	A X	●	●	●	●	●			
	警報スイッチ	A L	●	●	●	●	●			
	電圧引外し	S H	—	—	—	—	—			
	不足電圧引外し	U V	—	—	—	—	—			
	テストリード線	T L	●	●	●	●	●			
	メグ測定スイッチ	M G	●	●	●	●	●			
外部付属	電動操作	M C	●	●	●	●	●			
	外部操作 ハンドル ブレーカマウント式	H B	●	●	●	●	●			
	外部操作 ハンドル パネルマウント式（奥行可調整）	H P	●	●	●	●	●			
	補助ハンドル	H A	●	●	●	●	●			
	機械的インターロック スライド式	M S	●	●	●	●	●			
	機械的インターロック リンク式	M L	—	—	—	—	—			
	機械的インターロック ワイヤー式	MW	—	—	—	—	—			
	ハンドルホルダ	H H	●	●	●	●	●			
	ハンドルロック	H L								
	端子カバー 表面形用	C F	●	●	●	●	●			
	端子カバー 裏面形・差込形用	C R	—	—	—	—	—			
	端子バリア	B A	● ③	● ③	● ③	● ③	● ③			
	リード線端子台	T F	●	●	●	●	●			
	ドアフランジ	D F	—	—	—	—	—			
■電気用品安全法			対象外	対象外	対象外	対象外	対象外			
■標準仕様									
過電流引外し方式			熱動一電磁	熱動一電磁	熱動一電磁	熱動一電磁	熱動一電磁			
ブレーカカバー色			ライトグレー	ライトグレー	ライトグレー	ライトグレー	ライトグレー			
トリップボタン（色）			有（赤）	有（赤）	有（赤）	有（赤）	有（赤）			
ハンドル状態色別表示（ON：赤色,OFF：緑色）			有	有	有	有	有			
断路機能			有	有	有	有	有			
CEマーキング			無	無	無	無	無			
特性、外形掲載ページ			7-152	7-152	7-154	7-154	7-156			

単3中性線欠相事故から負荷機器を守ります。

単３回路の中性線が欠相すると、通常、負荷機器間でつりあいのとれていた電圧が不均衡になり、たとえば右図の例では40W機器に167V、200W機器に33Vの電圧が印加され、負荷機器の寿命の低下や故障をひき起こす原因になります。単３中性線欠相保護付ノーヒューズブレーカは、これを防止するため、異常電圧を検出し、電路を確実に遮断すると同時に過負荷、短絡に対する保護も行ないます。

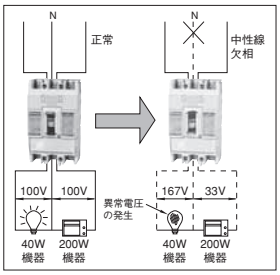

注 ◉：標準の取付・接続方式です。ご指定のない場合は、この方式で納入します。
○：標準の取付・接続方式です。ご注文の際、ご指定ください。
●：適用できます。　—：適用できません。
③：2P: 1枚、3P: 2枚、4P: 3枚の端子バリアが標準装備されます。（表面形のみ）
⑱：中性線に過電流が流れる回路には適用しないでください。

備考(1)：単相３線式100/200V回路専用のブレーカです。
(2)：中性線は中極に、電圧線（200V）は左右極に接続してください。
(3)：過電圧検出リード線は必ずブレーカの負荷側(OFF側)に接続してください。電源側(ON側)に接続すると遮断器をOFFにしてもOFF側に電圧が掛かった状態になります。
(4)：過電圧検出リード線は回路の負荷側(OFF側)中性線の末端に接続してください。接続しないと動作しません。
(5)：テストボタンは過電圧の動作をチェックします。

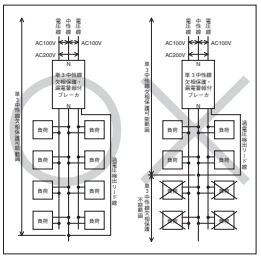

ノーヒューズブレーカ

13 分電盤・制御盤用TBシリーズ

適用			互換性ブレーカ				電源側差込形		差込形	互換性ブレーカ				TBミニサイズ	
フレーム　A			50				50		50	100				50	50
形式			TB-5S				TB-5P		TB-5D	TB-10S				TB-51C	TB-52C
極数			1	2	3	4	1	2	2	1	2	3	4	2 ㊸	2
■定格															
定格電流　A			10	30		30	10	30	10　30	60				15	15
基準周囲温度　一般用　40℃			15	40		50	15	40	15　40	75				20	20
船舶用　45℃			20	50			20	50	20　50	100				30	30
定格使用電圧　V	A C		240	415	415	415	240	415	250	240	415	415	415	100	240
	D C		125	125	—	—	—	125	125	125	125	—	—	—	—
■定格遮断容量　kA															
JIS C 8201-2-1 Ann.2	A C	415 V	—	2.5	2.5	2.5	—	2.5	—	—	5	5	5	—	—
I_{cu} (sym)		240 V	2.5	5	—	—	2.5	5	—	5	5	5	5	—	2.5
		200 V	2.5	5	5	5	2.5	5	—	5	5	5	5	—	2.5
		100 / 200 V	—	—	—	—	—	—	—	—	5	—	—	—	5
		100 V	5	—	—	—	5	—	—	5	—	—	—	5	—
	D C	110 V	1	5	—	—	—	5	—	1	5	—	—	—	—
NK	A C	250 V	—	5 ㊹	—	—	—	5 ㊹	5 ㊹	—	—	—	—	—	—
(sym)		125 V	—	42	—	—	—	42	42	—	—	—	—	—	—
	D C	125 V	—	5	—	—	—	5	5	—	—	—	—	—	—
■外形寸法　mm															
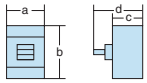	a		25	50	75	100	25	50	50	25	50	75	100	25	25
	b		95				74.5		74.5	95				95	95
	c		60				60		60	60				60	60
	d		77	79			77	79	79	77	80			77	77
質量　kg			0.16	0.34	0.5	0.66	0.13	0.28	0.28	0.21	0.42	0.63	0.84	0.15	0.16
■接続方式															
電源側、負荷側とも表面形			● ㊺				—		—	●				● ㊽	● ㊽
電源側差込形、負荷側表面形			—				●		—	—				—	—
電源側、負荷側とも差込形			—				—		●	—				—	—
■取付方式(オプション)															
クリップインシャーシ			●				—		—	●				●	●
単列用取付台			—				● ㊼		● ㊼	—				—	—
二列分岐用取付台			—				● ㊼		● ㊼	—				—	—
■付属装置(オプション)		略号													
内部付属	補助スイッチ	A X	—				—		—	—				● ㊺	● ㊺
	警報スイッチ	A L	—				—		—	—				● ㊺	● ㊺
外部付属	ハンドルホルダ	H H	●			—	●		●	●			—	●	●
	ハンドルロック	H L	●	—			●	—	—	●	—			—	—
	ハンドルキャップ	H C	●	—			●	—	—	●	—			●	●
	端子バリア	B A	—	●			—	●	●	—	●			—	—
■電気用品安全法			適合				適合		—	適合				適合	適合
■標準仕様															
過電流引外し方式			熱動一電磁				熱動一電磁		熱動一電磁	熱動一電磁				熱動一電磁	熱動一電磁
ブレーカカバー色			黒				黒		黒	黒				黒	黒
CEマーキング			無				無		無	無				無	無
特性、外形掲載ページ			7-158				7-160		7-162	7-158				7-164	7-164

注　●：適用できます。　—：適用できません。
㊸：2極1素子です。　㊹：10Aは2.5kAです。　㊺：線押え端子付です。　㊼：ご注文の際分岐導体もご指定ください。
㊽：分電盤用分岐導体及び母線導体サポートを用意しています。(オプション)
㊺：補助スイッチと警報スイッチを同時に適用はできません。

漏電遮断器

14 経済品シリーズ（高調波・サージ対応）

フレーム A		30	30	50	60	100	225	250	400
形式（本体）		TZD-32EA	ZE30-NF	ZE50-NF	ZE60-NF	ZE100-NF	ZE250-SF		ZE400-NF
極数		2	3	3	3	3	3	3	3
電気方式	1φ2W ⑭	●	●	●	●	●	●	●	●
	3φ3W, 1φ3W ⑮	●（1φ3W）	●	●	●	●	●	●	●
	3φ4W	—					—	—	—
■定格									
定格インパルス耐電圧〔U_{imp}〕kV		6	6	6	6	6	8	8	8
定格電流 A		15	5 20	5 20 50	60	50 100	125 200	250	250 400
基準周囲温度 40℃		20	10 30	10 30		60	150 225		300
		30	15	15 40		75	175		350
定格使用電圧 AC V	高速形	100-100/200共用	100-440共用	100-440共用	100-440共用	100-440共用	100-440共用	100-440共用	100-440共用
	動作可能電圧変動範囲 V	80～242	80～484	80～484	80～484	80～484	80～484	80～484	80～484
	時延形	—	—	—	—	200-440共用	100-440共用	100-440共用	100-440共用
	動作可能電圧変動範囲 V	—	—	—	—	160～484	80～484	80～484	80～484
定格感度電流 mA	高速形	15	15	15	15	30	30	30	30
		30	30	30	30	100/200/500切替	100/200/500切替	100/200/500切替	100/200/500切替
		—	100	100/200切替	100/200切替				
	最大動作時間 秒	0.1	0.1	0.1	0.1	0.1	0.1	0.1	0.1
	時延形	—	—	—	—	100/200/500切替	100/200/500切替	100/200/500切替	100/200/500切替
	最大動作時間 秒	—	—	—	—	0.45	0.45/1.0/2.0切替	0.45/1.0/2.0切替	0.45/1.0/2.0切替
	慣性不動作時間 秒	—	—	—	—	0.15以上	0.1/0.5/1.2以上	0.1/0.5/1.2以上	0.1/0.5/1.2以上
■定格遮断容量 kA									
JIS C 8201-2-2 Ann.2	AC 440V	—	1.5	2.5	2.5	10	15	15	22
I_{cu}(sym)	415V	—	1.5	2.5	2.5	10	25	25	25
	240V	1.5/220V（対地110V）	2.5 ⑥⑨	5 ⑥⑨	5 ⑥⑨	25 ⑥⑨	35	35	35
	100V	1.5	5	5	5	25	35	35	35
■外形寸法 mm									
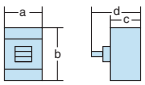	a	60	75	75	75	75	105	105	140
	b	80	100	100	100	100	165	165	260
	c	40.5	60	60	60	60	68	68	103
	d	63	84	84	84	84	95	95	145
質量（標準接続方式形）kg		0.19	0.5	0.5	0.5	0.5	1.7	1.7	5.2
■取付・接続方式									
表面形（FC）	圧着端子・バー接続用	◉ ㊺	◉ ㊺	◉ ㊺	◉	◉ ④	◉	◉	◉
	端子バー付	—	○ ⑤③	○ ⑤③	○ ⑤③	○ ⑤③	○ ⑤③	○ ⑤③	○（BAR）
裏面形（RC）		—	○ 板スタッド	○ 板スタッド	○ 板スタッド	○ 板スタッド	○ 板スタッド	○ 板スタッド	○ 板スタッド
差込形（PM）	配電盤用（PMB）	—	—	—	—	—	—	—	—
（プラグイン）	分電盤用（PMC）	—	—	—	—	—	—	—	—
埋込形（FP）	板スタッド付	—	○	○	○	○	○	○	○
	スタッド無し	—	▲	▲	▲	▲	—	—	—
引出形（DR）		—	—	—	—	—	—	—	—
TemPlug70（PG）		—	—	—	—	—	○	○	○
TemPlug45B（PG4）		—	○	○	○	○	—	—	—
DINレール取付		—	◉	◉	◉	◉	—	—	—
クリップインシャーシ取付		—	◉	◉	◉	—	—	—	—
■付属品（オプション）		略号							
内部付属	補助スイッチ	AX	●	●	●	●	●	●	●
	警報スイッチ	AL	—	●	●	●	●	●	●
	電圧引外し	SH	—	● ⑥⑧	● ⑥⑧	● ⑥⑧	● ⑥⑧	—	—
	不足電圧引外し	UV	—	● ⑥⑧	● ⑥⑧	● ⑥⑧	● ⑥⑧	—	—
	テストリード線	TL	●	●	●	●	●	●	●
	漏電警報スイッチ	LA	● ㊾	—	—	—	—	—	—
	メグ測定スイッチ	MG	● ㊲	●	●	●	●	●	●
外部付属	電動操作	MC	—	—	—	—	—	●	●
	外部操作 ブレーカマウント式	HB	—	△	△	△	△	●	●
	ハンドル パネルマウント式（奥行可調整）	HP	—	△	△	△	△	●	●
	補助ハンドル	HA	—	—	—	—	—	—	●
	機械的インターロック スライド式	MS	—	● ⑤	● ⑤	● ⑤	●	●	●
	リンク式	ML	—	—	—	—	—	—	—
	ワイヤー式	MW	—	—	—	—	—	—	—
	ハンドルホルダ	HH	—	—	—	—	—	●	●
	ハンドルロック	HL	—	●	●	●	●	●	●
	端子カバー 表面形用	CF	●（標準装備）	●	●	●	●	●	●
	裏面形用・差込形用	CR	—	● ②	● ②	● ②	● ②	●	●
	端子バリア	BA	—	●	● ③	● ③	● ③	● ③	● ③
	リード線端子台	TF	—	●	●	●	●	●	●
	ドアフランジ	DF	—	—	—	—	—	—	—
■電気用品安全法			適合	適合	適合	適合	適合	対象外	対象外	対象外
■標準仕様									
漏電引外し方式（電流動作形）			電子式	電子式	電子式	電子式	電子式	電子式	電子式	電子式
過電流引外し方式			熱動	完全電磁	完全電磁	完全電磁	完全電磁	熱動一電磁	熱動一電磁	熱動一電磁
ブレーカカバー色			黒	ライトグレー	ライトグレー	ライトグレー	ライトグレー	ライトグレー	ライトグレー	ライトグレー
トリップボタン（色）			無	有（赤）	有（赤）	有（赤）	有（赤）	有（赤）	有（赤）	有（赤）
漏電表示方式			機械式ボタン	機械式ボタン	機械式ボタン	機械式ボタン	機械式ボタン	機械式ボタン	機械式ボタン	機械式ボタン
ハンドル状態色別表示（ON：赤色,OFF：緑色）			無	有	有	有	有	有	有	有
断路機能			無	有	有	有	有	有	有	有
CEマーキング			無	無	無	無	無	無	無	無
特性、外形掲載ページ			7-170	7-172	7-172	7-176	7-178	7-190	7-190	7-192

注 ◉：標準の取付・接続方式です。ご指定のない場合は、この方式で納入します。 ○：標準の取付・接続方式です。ご注文の際、ご指定ください。 ▲：準標準の取付・接続方式です。
●：適用できます。 —：適用できません。 △：受注仕様品です。詳細はご照会ください。 ②：標準装備されます。 ③：2P: 1枚、3P: 2枚、4P: 3枚の端子バリアが標準装備されます。（表面形のみ） ④：50A以下はM5の線押え端子となります。 ⑤：クリップインシャーシ取付に適用できません。 ⑭：3極用を1φ2W回路に適用する場合、両端極を使用し中央極は使用しないでください。 ⑮：3極用を1φ3W回路に適用する場合、両端極に電圧を加え、中性線は中央極へ接続してください。 ㊲：メグ測定スイッチ付きの場合、補助スイッチは取付できません。 ㊺：線押え端子付です。 ㊾：漏電警報スイッチ付の場合、メグ測定スイッチは取付できません。 ⑤③：端子バーは、別途単品でご注文願います。 ⑥⑧：ブレーカ側面取付になります。埋込形（FP）の場合、取付できません。 ⑥⑨：AC230Vの値です。
備考：ご指定のない場合、定格感度電流の切替は100mA、時延形の動作時間の切替は0.45秒に設定して納入します。

漏電遮断器

15 汎用品シリーズ 汎用形（高調波・サージ対応）

フレーム A		30	50	50	60	100	125	225	250
形式（本体）		ZS30-NF	ZS50-NF	ZS50-SF	ZS60-NF	ZS125-SF		ZS250-SF	
極数		3	3	3	3	3	3	3	3
電気方式	1φ2W ⑭	●	●	●	●	●	●	●	●
	3φ3W, 1φ3W ⑮	●	●	●	●	●	●	●	●
	3φ4W			—		—	—	—	—
■定格									
定格インパルス耐電圧〔U_{imp}〕kV		6	6	8	6	8	8	8	8
定格電流 A		3 15	10 30	15 40	60	15 40 75	125	125 200	250
基準周囲温度 40℃		5 20	15 40	20 50		20 50 100		150 225	
		10 30	20 50	30		30 60		175	
定格使用電圧 AC V	高速形	100-440共用	100-440共用	100-440共用	100-440共用	100-440共用	100-440共用	100-440共用	100-440共用
	動作可能電圧変動範囲 V	80～484	80～484	80～484	80～484	80～484	80～484	80～484	80～484
	時延形	—	—	100-440共用	—	100-440共用	100-440共用	100-440共用	100-440共用
	動作可能電圧変動範囲 V	—	—	80～484	—	80～484	80～484	80～484	80～484
定格感度電流 mA	高速形	30	30	30	30	30	30	30	30
		100/200/500切替	100/200/500切替	100/200/500切替	100/200/500切替	100/200/500切替	100/200/500切替	100/200/500切替	100/200/500切替
	最大動作時間 秒	0.1	0.1	0.1	0.1	0.1	0.1	0.1	0.1
	時延形	—	—	100/200/500切替	—	100/200/500切替	100/200/500切替	100/200/500切替	100/200/500切替
	最大動作時間 秒	—	—	0.45/1.0/2.0切替	—	0.45/1.0/2.0切替	0.45/1.0/2.0切替	0.45/1.0/2.0切替	0.45/1.0/2.0切替
	慣性不動作時間 秒	—	—	0.1/0.5/1.2以上	—	0.1/0.5/1.2以上	0.1/0.5/1.2以上	0.1/0.5/1.2以上	0.1/0.5/1.2以上
■定格遮断容量 kA									
JIS C 8201-2-2 Ann.2	AC 440V	2.5	10	25	10	25	25	30	30
I_{cu}(sym)	415V	2.5	10	30	10	30	30	40	40
	240V	5 ⑥⑨	25 ⑥⑨	50	25 ⑥⑨	50	50	85	85
	100V	5	25	50	25	50	50	85	85
■外形寸法 mm									
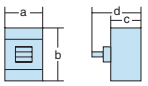	a	75	75	75	75	75	75	105	105
	b	100	100	130	100	130	130	165	165
	c	60	60	68	60	68	68	68	68
	d	84	84	95	84	95	95	95	95
質量（標準接続方式形）kg		0.5	0.5	0.95	0.5	0.95	0.95	1.7	1.7
■取付・接続方式									
表面形（FC）	圧着端子・バー接続用	◉ ㊺	◉ ㊺	◉ ㊺	◉	◉ ④	◉	◉	◉
	端子バー付	○ ㊸	○ ㊸	○ ㊸	○ ㊸	○ ㊸	○ ㊸	○ ㊸	○ ㊸
裏面形（RC）		○ 板スタッド	○ 板スタッド	○板スタッド	○ 板スタッド	○板スタッド	○板スタッド	○板スタッド	○板スタッド
差込形（PM）	配電盤用（PMB）	—	—	—	—	—	—	—	—
（プラグイン）	分電盤用（PMC）	—	—	—	—	—	—	—	—
埋込形（FP）	板スタッド付	○	○	○	○	○	○	○	○
	スタッド無し	▲	▲	—	▲	—	—	—	—
引出形（DR）		—	—	—	—	—	—	—	—
TemPlug70（PG）		—	—	○	—	○	○	○	○
TemPlug45B（PG4）		○	○	—	○	—	—	—	—
DINレール取付		◉	◉	○ ⑪	◉	○ ⑪	○ ⑪	—	—
クリップインシャーシ取付		◉	—	—	—	—	—	—	—
■付属品（オプション）		略号							
内部付属	補助スイッチ	A X	●	●	●	●	●	●	●	●
	警報スイッチ	A L	●	●	●	●	●	●	●	●
	電圧引外し	S H	● ⑥⑧	● ⑥⑧	—	● ⑥⑧	—	—	—	—
	不足電圧引外し	U V	● ⑥⑧	● ⑥⑧	—	● ⑥⑧	—	—	—	—
	テストリード線	T L	●	●	●	●	●	●	●	●
	漏電警報スイッチ	L A	—	—	—	—	—	—	—	—
	メグ測定スイッチ	M G	●	●	●	●	●	●	●	●
外部付属	電動操作	M C	—	—	—	—	—	—	●	●
	外部操作 ハンドル ブレーカマウント式	H B	△	△	●	△	●	●	●	●
	外部操作 ハンドル パネルマウント式（奥行可調整）	H P	△	△	●	△	●	●	●	●
	補助ハンドル	H A	—	—	—	—	—	—	—	—
	機械的インターロック スライド式	M S	● ⑤	●	●	●	●	●	●	●
	機械的インターロック リンク式	M L	—	—	—	—	—	—	—	—
	機械的インターロック ワイヤー式	MW	—	—	—	—	—	—	—	—
	ハンドルホルダ	H H	—	—	●	—	●	●	●	●
	ハンドルロック	H L	●	●	●	●	●	●	●	●
	端子カバー 表面形用	C F	●	●	●	●	●	●	●	●
	端子カバー 裏面形用・差込形用	C R	● ②	● ②	●	● ②	●	●	●	●
	端子バリア	B A	●	● ③	● ③	● ③	● ③	● ③	● ③	● ③
	リード線端子台	T F	●	●	●	●	●	●	●	●
	ドアフランジ	D F	—	—	—	—	—	—	—	—
■電気用品安全法			適合	適合	適合	適合	適合	対象外	対象外	対象外
■標準仕様									
漏電引外し方式（電流動作形）			電子式	電子式	電子式	電子式	電子式	電子式	電子式	電子式
過電流引外し方式			完全電磁	完全電磁	熱動一電磁	完全電磁	熱動一電磁	熱動一電磁	熱動一電磁	熱動一電磁
ブレーカカバー色			ライトグレー	ライトグレー	ライトグレー	ライトグレー	ライトグレー	ライトグレー	ライトグレー	ライトグレー
トリップボタン（色）			有（赤）	有（赤）	有（赤）	有（赤）	有（赤）	有（赤）	有（赤）	有（赤）
漏電表示方式			機械式ボタン	機械式ボタン	機械式ボタン	機械式ボタン	機械式ボタン	機械式ボタン	機械式ボタン	機械式ボタン
ハンドル状態色別表示（ON：赤色,OFF：緑色）			有	有	有	有	有	有	有	有
断路機能			有	有	有	有	有	有	有	有
CEマーキング			無	無	無	無	無	無	無	無
特性、外形掲載ページ			7-172	7-172	7-174	7-176	7-184	7-184	7-190	7-190

注 ◉：標準の取付・接続方式です。ご指定のない場合は、この方式で納入します。 ○：標準の取付・接続方式です。ご注文の際、ご指定ください。
▲：準標準の取付・接続方式です。 ●：適用できます。 —：適用できません。 △：受注仕様品です。詳細はご照会ください。
②：標準装備されます。 ③：2P: 1枚、3P: 2枚、4P: 3枚の端子バリアが標準装備されます。(表面形のみ) ④：50A以下はM5の線押え端子となります。
⑤：クリップインシャーシ取付に適用できません。 ⑪：別途、DINレールアダプタをご注文ください。 ⑭：3極用を1φ2W回路に適用する場合、両端極を使用し中央極は使用しないでください。
⑮：3極用を1φ3W回路に適用する場合、両端極に電圧を加え、中性線は中央極へ接続してください。 ㊺：線押え端子付です。 ㊸：端子バーは、別途単品でご注文願います。
⑥⑧：ブレーカ側面取付になります。埋込形(FP)の場合、取付できません。 ⑥⑨：AC230Vの値です。
備考：ご指定のない場合、定格感度電流の切替は100mA、時延形の動作時間の切替は0.45秒に設定して納入します。

漏電遮断器

15 汎用品シリーズ 汎用形（高調波・サージ対応）

フレーム A			400		600	630	800	600	630	800
形式（本体）			ZS400-NF		ZS630-CF		ZS800-CF	ZS630-NF		ZS800-NF
極数			3	4	3	3	3	3	3	3
電気方式	1φ2W	⑭	●	—	●	●	●	●	●	●
	3φ3W, 1φ3W	⑮	●	—	●	●	●	●	●	●
	3φ4W		—	●	—	—	—	—	—	—
■定格										
定格インパルス耐電圧〔U_{imp}〕kV			8		8	8	8	8	8	8
定格電流 A			250	400	500	630	700	500	630	700
基準周囲温度 40℃			300		600		800	600		800
			350							
定格使用電圧 AC V	高速形		100-440共用		100-440共用	100-440共用	100-440共用	100-440共用	100-440共用	100-440共用
		動作可能電圧変動範囲 V	80～484		80～484	80～484	80～484	80～484	80～484	80～484
	時延形		100-440共用		100-440共用	100-440共用	100-440共用	100-440共用	100-440共用	100-440共用
		動作可能電圧変動範囲 V	80～484		80～484	80～484	80～484	80～484	80～484	80～484
定格感度電流 mA	高速形		30		30	30	30	30	30	30
			100/200/500切替		100/200/500切替	100/200/500切替	100/200/500切替	100/200/500切替	100/200/500切替	100/200/500切替
		最大動作時間 秒	0.1		0.1	0.1	0.1	0.1	0.1	0.1
	時延形		100/200/500切替		100/200/500切替	100/200/500切替	100/200/500切替	100/200/500切替	100/200/500切替	100/200/500切替
		最大動作時間 秒	0.45/1.0/2.0切替		0.45/1.0/2.0切替	0.45/1.0/2.0切替	0.45/1.0/2.0切替	0.45/1.0/2.0切替	0.45/1.0/2.0切替	0.45/1.0/2.0切替
		慣性不動作時間 秒	0.1/0.5/1.2以上		0.1/0.5/1.2以上	0.1/0.5/1.2以上	0.1/0.5/1.2以上	0.1/0.5/1.2以上	0.1/0.5/1.2以上	0.1/0.5/1.2以上
■定格遮断容量 kA										
JIS C 8201-2-2 Ann.2	AC	440V	45		30	30	30	45	45	45
I_{cu}(sym)		415V	50		36	36	36	50	50	50
		240V	85		50	50	50	85	85	85
		100V	85		50	50	50	85	85	85
■外形寸法 mm										
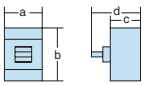		a	140	185	210	210	210	210	210	210
		b	260		273	273	273	273	273	273
		c	103		103	103	103	103	103	103
		d	145		145	145	145	145	145	145
質量（標準接続方式形）kg			5.2	6.6	10.0	10.0	11.0	10.0	10.0	11.0
■取付・接続方式										
表面形（FC）	圧着端子・バー接続用		◉		—	—	—	—	—	—
	端子バー付		○（BAR）		◉	◉	◉	◉	◉	◉
裏面形（RC）			○ 板スタッド		○ 板スタッド	○ 板スタッド	○ 板スタッド	○ 板スタッド	○ 板スタッド	○ 板スタッド
差込形（PM）	配電盤用（PMB）		—		—	—	—	—	—	—
（プラグイン）	分電盤用（PMC）		—		—	—	—	—	—	—
埋込形（FP）	板スタッド付		○		○	○	○	○	○	○
	スタッド無し		—		—	—	—	—	—	—
引出形（DR）			—		—	—	—	—	—	—
TemPlug70（PG）			○	—	○	○	—	○	○	—
TemPlug45B（PG4）			—		—	—	—	—	—	—
DINレール取付			—		—	—	—	—	—	—
クリップインシャーシ取付			—		—	—	—	—	—	—
■付属品（オプション）		略号								
内部付属	補助スイッチ	AX	●		●	●	●	●	●	●
	警報スイッチ	AL	●		●	●	●	●	●	●
	電圧引外し	SH	—		—	—	—	—	—	—
	不足電圧引外し	UV	—		—	—	—	—	—	—
	テストリード線	TL	●		●	●	●	●	●	●
	漏電警報スイッチ	LA	—		—	—	—	—	—	—
	メグ測定スイッチ	MG	●		●	●	●	●	●	●
外部付属	電動操作	MC	●		●	●	●	●	●	●
	外部操作 ブレーカマウント式	HB	●		●	●	●	●	●	●
	ハンドル パネルマウント式（奥行可調整）	HP	●		●	●	●	●	●	●
	補助ハンドル	HA	●		●	●	●	●	●	●
	機械的インターロック スライド式	MS	●		●	●	●	●	●	●
	リンク式	ML	—		—	—	—	—	—	—
	ワイヤー式	MW	—		—	—	—	—	—	—
	ハンドルホルダ	HH	●		●	●	●	●	●	●
	ハンドルロック	HL								
	端子カバー 表面形用	CF	●		●	●	●	●	●	●
	裏面形用・差込形用	CR	●		●	●	●	●	●	●
	端子バリア	BA	●③		●③	●③	●③	●③	●③	●③
	リード線端子台	TF	●		●	●	●	●	●	●
	ドアフランジ	DF	—		—	—	—	—	—	—
■電気用品安全法			対象外		対象外	対象外	対象外	対象外	対象外	対象外
■標準仕様										
漏電引外し方式（電流動作形）			電子式		電子式	電子式	電子式	電子式	電子式	電子式
過電流引外し方式			熱動ー(可)電磁		熱動ー(可)電磁	熱動ー(可)電磁	熱動ー(可)電磁	熱動ー(可)電磁	熱動ー(可)電磁	熱動ー(可)電磁
ブレーカカバー色			ライトグレー		ライトグレー	ライトグレー	ライトグレー	ライトグレー	ライトグレー	ライトグレー
トリップボタン（色）			有（赤）		有（赤）	有（赤）	有（赤）	有（赤）	有（赤）	有（赤）
漏電表示方式			機械式ボタン		機械式ボタン	機械式ボタン	機械式ボタン	機械式ボタン	機械式ボタン	機械式ボタン
ハンドル状態色別表示（ON：赤色,OFF：緑色）			有		有	有	有	有	有	有
断路機能			有		有	有	有	有	有	有
CEマーキング			無		無	無	無	無	無	無
特性、外形掲載ページ			7-192		7-194	7-194	7-196	7-194	7-194	7-196

注 ◉：標準の取付・接続方式です。ご指定のない場合は、この方式で納入します。 ○：標準の取付・接続方式です。ご注文の際、ご指定ください。 ●：適用できます。
—：適用できません。 ③：2P: 1枚、3P: 2枚、4P: 3枚の端子バリアが標準装備されます。（表面形のみ）
⑭：3極用を1φ2W回路に適用する場合、両端極を使用し中央極は使用しないでください。
⑮：3極用を1φ3W回路に適用する場合、両端極に電圧を加え、中性線は中央極へ接続してください。
備考：ご指定のない場合、定格感度電流の切替は100mA、時延形の動作時間の切替は0.45秒に設定して納入します。

2 定格・仕様

漏電遮断器

16 汎用品シリーズ 高性能形（高調波・サージ対応）

フレーム A	100		125		225		250		400	
形式（本体）	**ZS100-GF**		**ZS125-GF**		**ZS225-GF**		**ZS250-GF**		**ZS400-GF**	
極数	3	4	3	4	3	4	3	4	3	4
電気方式 1φ2W ⑭	●	—	●	—	●	—	●	—	●	—
3φ3W, 1φ3W ⑮	●	—	●	—	●	—	●	—	●	—
3φ4W	—	●	—	●	—	●	—	●	—	●
■定格										
定格インパルス耐電圧〔U_{imp}〕kV	8		8		8		8		8	
定格電流 A	15	50	125		125	225	250		250	
基準周囲温度 40℃	20	60			150				300	
	30	75			175				350	
	40	100			200				400	
定格使用電圧 AC V 高速形	100-440共用		100-440共用		100-440共用		100-440共用		100-440共用	
動作可能電圧変動範囲 V	80～484		80～484		80～484		80～484		80～484	
時延形	100-440共用		100-440共用		100-440共用		100-440共用		100-440共用	
動作可能電圧変動範囲 V	80～484		80～484		80～484		80～484		80～484	
定格感度電流 mA 高速形	30		30		30		30		30	
	100/200/500切替		100/200/500切替		100/200/500切替		100/200/500切替		100/200/500切替	
最大動作時間 秒	0.1		0.1		0.1		0.1		0.1	
時延形	100/200/500切替		100/200/500切替		100/200/500切替		100/200/500切替		100/200/500切替	
最大動作時間 秒	0.45/1.0/2.0切替		0.45/1.0/2.0切替		0.45/1.0/2.0切替		0.45/1.0/2.0切替		0.45/1.0/2.0切替	
慣性不動作時間 秒	0.1/0.5/1.2以上		0.1/0.5/1.2以上		0.1/0.5/1.2以上		0.1/0.5/1.2以上		0.1/0.5/1.2以上	
■定格遮断容量 kA										
JIS C 8201-2-2 Ann.2 I_{cu}(sym) AC 440V	50		50		50		50		65	
415V	65		65		65		65		70	
240V	85		85		85		85		100	
100V	85		85		85		85		100	
■外形寸法 mm										
a	90	120	90	120	105	140	105	140	140	185
b	155		155		165		165		260	
c	68		68		68		68		103	
d	92		92		92		92		145	
質量（標準接続方式形）kg	1.3	1.7	1.3	1.7	1.7	2.1	1.7	2.1	5.2	6.6
■取付・接続方式										
表面形（FC） 圧着端子・バー接続用	◉		◉		◉		◉		◉	
端子バー付	○ ㊿③		○ ㊿③		○ ㊿③		○ ㊿③		○（BAR）	
裏面形（RC）	○ 板スタッド		○ 板スタッド		○ 板スタッド		○ 板スタッド		○ 板スタッド	
差込形（PM） 配電盤用（PMB）	—		—		—		—		—	
（プラグイン） 分電盤用（PMC）	—		—		—		—		—	
埋込形（FP） 板スタッド付	○		○		○		○		○	
スタッド無し	—		—		—		—		—	
引出形（DR）	—		—		—		—		—	
TemPlug70（PG）	○	—	○	—	○	—	○	—	○	—
TemPlug45B（PG4）	—		—		—		—		—	
DINレール取付	○ ⑪		○ ⑪		—		—		—	
クリップインシャーシ取付	—		—		—		—		—	
■付属品（オプション） 略号										
内部付属 補助スイッチ AX	●		●		●		●		●	
内部付属 警報スイッチ AL	●		●		●		●		●	
内部付属 電圧引外し SH	—		—		—		—		—	
内部付属 不足電圧引外し UV	—		—		—		—		—	
内部付属 テストリード線 TL	●		●		●		●		●	
内部付属 漏電警報スイッチ LA	—		—		—		—		—	
内部付属 メグ測定スイッチ MG	●		●		●		●		●	
外部付属 電動操作 MC	●		●		●		●		●	
外部付属 外部操作ハンドル ブレーカマウント式 HB	●		●		●		●		●	
外部付属 外部操作ハンドル パネルマウント式（奥行可調整） HP	●		●		●		●		●	
外部付属 補助ハンドル HA	—		—		—		—		●	
外部付属 機械的インターロック スライド式 MS	●		●		●		●		●	
外部付属 機械的インターロック リンク式 ML	—		—		—		—		—	
外部付属 機械的インターロック ワイヤー式 MW	—		—		—		—		—	
外部付属 ハンドルホルダ HH	●		●		●		●		●	
外部付属 ハンドルロック HL	●		●		●		●			
外部付属 端子カバー 表面形用 CF	●		●		●		●		●	
外部付属 端子カバー 裏面形用・差込形用 CR	●		●		●		●		●	
外部付属 端子バリア BA	● ③		● ③		● ③		● ③		● ③	
外部付属 リード線端子台 TF	●		●		●		●		●	
外部付属 ドアフランジ DF	—		—		—		—		—	
■電気用品安全法	適合		対象外		対象外		対象外		対象外	
■標準仕様										
漏電引外し方式（電流動作形）	電子式		電子式		電子式		電子式		電子式	
過電流引外し方式	熱動一電磁		熱動一電磁		熱動一電磁		熱動一電磁		熱動一（可）電磁	
ブレーカカバー色	ライトグレー		ライトグレー		ライトグレー		ライトグレー		ライトグレー	
トリップボタン（色）	有（赤）		有（赤）		有（赤）		有（赤）		有（赤）	
漏電表示方式	機械式ボタン		機械式ボタン		機械式ボタン		機械式ボタン		機械式ボタン	
ハンドル状態色別表示（ON：赤色,OFF：緑色）	有		有		有		有		有	
断路機能	有		有		有		有		有	
CEマーキング	無		無		無		無		無	
特性、外形掲載ページ	7-180		7-182		7-186		7-188		7-192	

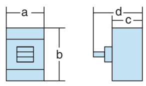

注 ◉：標準の取付・接続方式です。ご指定のない場合は、この方式で納入します。 ○：標準の取付・接続方式です。ご注文の際、ご指定ください。 ●：適用できます。
—：適用できません。 ③：2P: 1枚、3P: 2枚、4P: 3枚の端子バリアが標準装備されます。（表面形のみ）
⑪：別途、DINレールアダプタをご注文ください。 ⑭：3極用を1φ2W回路に適用する場合、両端極を使用し中央極は使用しないでください。
⑮：3極用を1φ3W回路に適用する場合、両端極に電圧を加え、中性線は中央極へ接続してください。 ㊿③：端子バーは、別途単品でご注文願います。
備考：ご指定のない場合、定格感度電流の切替は100mA、時延形の動作時間の切替は0.45秒に設定して納入します。

17 電動機保護用漏電遮断器（高調波・サージ対応）

フレーム A	30	30	50	50	100	100	225
形式（本体）	ZE30-NM	ZS30-NM	ZE50-NM	ZS50-CM	ZE100-NM	ZS100-SM	ZS250-SM
極数	3	3	3	3	3	3	3

■定格

電動機の定格容量（kW）とブレーカ定格電流（A）
基準周囲温度 40℃

ZE30-NM

(A)	(kW) 200V	(kW) 415V
1.4	0.2	0.4
2.6	0.4	—
4	0.75	1.5
5	1	2.2
8	1.5	3.7
10	2.2	—
16	3.7	7.5
24	5.5	11
32	7.5	15

ZS30-NM

(A)	(kW) 200V	(kW) 415V
0.7	—	0.2
1.4	0.2	0.4
2	—	0.75
2.6	0.4	—
4	0.75	1.5
5	1	2.2
8	1.5	3.7
10	2.2	—
12	—	5.5
16	3.7	7.5
24	5.5	11
32	7.5	15

ZE50-NM

(A)	(kW) 200V	(kW) 415V
45	11	22

ZS50-CM

(A)	(kW) 200V	(kW) 415V	(A)	(kW) 200V	(kW) 415V
0.7	—	0.2	10	2.2	—
1.4	0.2	0.4	12	—	5.5
2	—	0.75	16	3.7	7.5
2.6	0.4	—	24	5.5	11
4	0.75	1.5	32	7.5	15
5	1	2.2	40	—	18.5
8	1.5	3.7	45	11	22

ZE100-NM

(A)	(kW) 200V	(kW) 415V
60	15	30
75	18.5	37
90	22	45

ZS100-SM

(A)	(kW) 200V	(kW) 415V
16	3.7	7.5
24	5.5	11
32	7.5	15
40	—	18.5
45	11	22
60	15	30
75	18.5	37
90	22	45
100	—	55

ZS250-SM

(A)	(kW) 200V	(kW) 415V
125	30	—
150	37	75
175	45	90
225	55	110

備考：電動機の全負荷電流により選定してください。

項目	ZE30-NM	ZS30-NM	ZE50-NM	ZS50-CM	ZE100-NM	ZS100-SM	ZS250-SM
定格インパルス耐電圧〔U_{imp}〕kV	6	6	6	6	6	8	8
定格使用電圧 AC V	100-440共用	100-440共用	100-440共用	100-440共用	100-440共用	100-440共用	100-440共用
動作可能電圧変動範囲 V	80〜484	80〜484	80〜484	80〜484	80〜484	80〜484	80〜484
定格感度電流 mA 高速形	30	30	30	30	30	30	30
	100	100/200/500切替	100/200切替	100/200/500切替	100/200/500切替	100/200/500切替	100/200/500切替
最大動作時間 秒	0.1	0.1	0.1	0.1	0.1	0.1	0.1
■定格遮断容量 kA							
JIS C 8201-2-2 Ann.2 I_{cu}(sym) AC 440V	1.5	2.5	2.5	7.5	10	25	30
415V	1.5	2.5	2.5	7.5	10	30	40
240V	2.5 (69)	5 (69)	5 (69)	10 (69)	25 (69)	50	85
100V	5	5	5	10	25	50	85

■外形寸法 mm

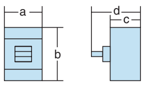

項目	ZE30-NM	ZS30-NM	ZE50-NM	ZS50-CM	ZE100-NM	ZS100-SM	ZS250-SM
a	75	75	75	75	75	75	105
b	100	100	100	100	100	130	165
c	60	60	60	60	60	68	68
d	84	84	84	84	84	95	95
質量（標準接続方式形）kg	0.5	0.5	0.5	0.5	0.5	0.95	1.7
■取付・接続方式							
表面形（FC） 圧着端子・バー接続用	◉㊺	◉㊺	◉㊺	◉㊺	◉	◉④	◉
表面形（FC） 端子バー付	○(53)	○(53)	○(53)	○(53)	○(53)	○(53)	○(53)
裏面形（RC）	○板スタッド	○板スタッド	○板スタッド	○板スタッド	○板スタッド	○板スタッド	○板スタッド
差込形（PM） 配電盤用（PMB）	—	—	—	—	—	—	—
（プラグイン） 分電盤用（PMC）	—	—	—	—	—	—	—
埋込形（FP） 板スタッド付	○	○	○	○	○	○	○
埋込形（FP） スタッド無し	▲	▲	▲	▲	▲	—	—
引出形（DR）	—	—	—	—	—	—	—
TemPlug70（PG）	—	—	—	—	—	○	○
TemPlug45B（PG4）	—	—	—	—	—	—	—
DINレール取付	◉	◉	◉	◉	◉	○⑪	—
クリップインシャーシ取付	◉	◉	◉	—	—	—	—
■付属品（オプション） 略号							
内部付属 補助スイッチ AX	●	●	●	●	●	●	●
内部付属 警報スイッチ AL	●	●	●	●	●	●	●
内部付属 電圧引外し SH	●(68)	●(68)	●(68)	●(68)	●(68)	—	—
内部付属 不足電圧引外し UV	●(68)	●(68)	●(68)	●(68)	●(68)	—	—
内部付属 テストリード線 TL	●	●	●	●	●	●	●
内部付属 メグ測定スイッチ MG	●	●	●	●	●	●	●
外部付属 電動操作 MC	—	—	—	—	—	—	●
外部付属 外部操作ハンドル ブレーカマウント式 HB	△	△	△	△	△	●	●
外部付属 外部操作ハンドル パネルマウント式（奥行可調整） HP	△	△	△	△	△	●	●
外部付属 補助ハンドル HA	—	—	—	—	—	—	—
外部付属 機械的インターロック スライド式 MS	●⑤	●⑤	●⑤	●	●	●	●
外部付属 機械的インターロック リンク式 ML	—	—	—	—	—	—	—
外部付属 機械的インターロック ワイヤー式 MW	—	—	—	—	—	—	—
外部付属 ハンドルホルダ HH	—	—	—	—	—	●	●
外部付属 ハンドルロック HL	●	●	●	●	●	●	●
外部付属 端子カバー 表面形用 CF	●	●	●	●	●	●	●
外部付属 端子カバー 裏面形用・差込形用 CR	●②	●②	●②	●②	●②	●	●
外部付属 端子バリア BA	●	●	●③	●③	●③	●③	●③
外部付属 リード線端子台 TF	●	●	●	●	●	●	●
外部付属 ドアフランジ DF	—	—	—	—	—	—	—
■電気用品安全法	適合	適合	適合	適合	適合	適合	対象外
■標準仕様							
漏電引外し方式（電流動作形）	電子式	電子式	電子式	電子式	電子式	電子式	電子式
過電流引外し方式	完全電磁	完全電磁	完全電磁	完全電磁	完全電磁	熱動－電磁	熱動－電磁
ブレーカカバー色	ライトグレー	ライトグレー	ライトグレー	ライトグレー	ライトグレー	ライトグレー	ライトグレー
トリップボタン（色）	有（赤）	有（赤）	有（赤）	有（赤）	有（赤）	有（赤）	有（赤）
漏電表示方式	機械式ボタン	機械式ボタン	機械式ボタン	機械式ボタン	機械式ボタン	機械式ボタン	機械式ボタン
ハンドル状態色別表示（ON：赤色,OFF：緑色）	有	有	有	有	有	有	有
断路機能	有	有	有	有	有	有	有
CEマーキング	無	無	無	無	無	無	無
特性、外形掲載ページ	7-198	7-198	7-198	7-198	7-200	7-202	7-204

注 ◉：標準の取付・接続方式です。ご指定のない場合は、この方式で納入します。 ○：標準の取付・接続方式です。ご注文の際、ご指定ください。 ▲：準標準の取付・接続方式です。
●：適用できます。 —：適用できません。 △：受注仕様品です。詳細はご照会ください。 ②：標準装備されます。 ③：2P: 1枚、3P: 2枚、4P: 3枚の端子バリアが標準装備されます。（表面形のみ） ④：50A以下はM5の線押え端子となります。 ⑤：クリップインシャーシ取付に適用できません。 ⑪：別途、DINレールアダプタをご注文ください。 ㊺：線押え端子付です。
(53)：端子バーは、別途単品でご注文願います。 (68)：ブレーカ側面取付になります。埋込形（FP）の場合、取付できません。 (69)：AC230Vの値です。
備考：ご指定のない場合、定格感度電流の切替は100mAに設定して納入します。

漏電遮断器

18 単3中性線欠相保護付漏電遮断器（高調波・サージ対応）

フレーム A	50	100	100	125	225	250	225	250
形式（本体）	**ZNE50-NF**	**ZNE100-NF**	**ZNS125-SF**		**ZNE250-SF**		**ZNS250-SF**	
極数・素子数	3P3E ㊵	3P3E ㊵	3P3E ㊵	3P3E ㊵	3P3E ㊵	3P3E ㊵	3P3E ㊵	3P3E ㊵
電気方式	1 φ 3W	1 φ 3W	1 φ 3W	1 φ 3W	1 φ 3W	1 φ 3W	1 φ 3W	1 φ 3W
■定格								
定格電流 A	20	60	15 40 75	125	125 225	250	125 225	250
基準周囲温度 40℃	30	75	20 50 100		150		150	
	40	100	30 60		175		175	
	50				200		200	
定格使用電圧AC V	100/200	100/200	100/200	100/200	100/200	100/200	100/200	100/200
定格インパルス耐電圧〔U_{imp}〕kV	6	6	8	8	8	8	8	8
定格感度電流 mA 高速形	30	30	30	30	30	30	30	30
		100/200/500切替	100/200/500切替	100/200/500切替	100/200/500切替	100/200/500切替	100/200/500切替	100/200/500切替
最大動作時間 秒	0.1	0.1	0.1	0.1	0.1	0.1	0.1	0.1
時延形	—	—	100/200/500切替	100/200/500切替	100/200/500切替	100/200/500切替	100/200/500切替	100/200/500切替
最大動作時間 秒	—	—	0.45	0.45	0.45	0.45	0.45	0.45
慣性不動作時間 秒	—	—	0.1	0.1	0.1	0.1	0.1	0.1
単3中性線欠相保護特性 定格動作過電圧 AC V	135	135	135	135	135	135	135	135
単3中性線欠相保護特性 定格不動作過電圧 AC V	120	120	120	120	120	120	120	120
単3中性線欠相保護特性 定格過電圧動作時間 秒	1以内	1以内	1以内	1以内	1以内	1以内	1以内	1以内
■定格遮断容量 kA								
JIS C 8201-2-2 Ann.2 I_{cu} (sym) AC 100/200V	5	25	50	50	35	35	85	85
■外形寸法 mm								
a	75	75	75	75	105	105	105	105
b	100	100	130	130	165	165	165	165
c	60	60	68	68	68	68	68	68
d	84	84	95	95	95	95	95	95
質量（標準接続方式形）kg	0.5	0.5	0.95	0.95	1.7	1.7	1.7	1.7
■取付・接続方式								
表面形（FC） 圧着端子・バー接続用	◉ ㊺	◉	◉ ④	◉	◉	◉	◉	◉
端子バー付	○ ㊸	○ ㊸	○ ㊸	○ ㊸	○ ㊸	○ ㊸	○ ㊸	○ ㊸
DINレール取付	◉	◉	○ ⑪	○ ⑪	—	—	—	—
クリップインシャーシ取付	◉	—	—	—	—	—	—	—
■付属品（オプション） 略号								
内部付属 補助スイッチ AX	●	●	●	●	●	●	●	●
内部付属 警報スイッチ AL	●	●	●	●	●	●	●	●
内部付属 電圧引外し SH	—	—	—	—	—	—	—	—
内部付属 不足電圧引外し UV	—	—	—	—	—	—	—	—
内部付属 テストリード線 TL	●	●	●	●	●	●	●	●
内部付属 メグ測定スイッチ MG	—	—	●	●	●	●	●	●
外部付属 電動操作 MC	—	—	—	—	●	●	●	●
外部付属 外部操作ハンドル ブレーカマウント式 HB	△	△	●	●	●	●	●	●
外部付属 外部操作ハンドル パネルマウント式（奥行可調整） HP	△	△	●	●	●	●	●	●
外部付属 補助ハンドル HA	—	—	—	—	—	—	—	—
外部付属 機械的インターロック スライド式 MS	● ⑤	●	●	●	●	●	●	●
外部付属 機械的インターロック リンク式 ML	—	—	—	—	—	—	—	—
外部付属 機械的インターロック ワイヤー式 MW	—	—	—	—	—	—	—	—
外部付属 ハンドルホルダ HH	—	—	●	●	●	●	●	●
外部付属 ハンドルロック HL	●	●	●	●	●	●	●	●
外部付属 端子カバー 表面形用 CF	●	●	●	●	●	●	●	●
外部付属 端子カバー 裏面形用・差込形用 CR	—	—	—	—	—	—	—	—
外部付属 端子バリア BA	● ③	● ③	● ③	● ③	● ③	● ③	● ③	● ③
外部付属 リード線端子台 TF	●	●	●	●	●	●	●	●
外部付属 ドアフランジ DF	—	—	—	—	—	—	—	—
■電気用品安全法	適合	適合	適合	対象外	対象外	対象外	対象外	対象外
■標準仕様								
漏電引外し方式（電流動作形）	電子式	電子式	電子式	電子式	電子式	電子式	電子式	電子式
過電流引外し方式	完全電磁	完全電磁	熱動一電磁	熱動一電磁	熱動一電磁	熱動一電磁	熱動一電磁	熱動一電磁
ブレーカカバー色	ライトグレー	ライトグレー	ライトグレー	ライトグレー	ライトグレー	ライトグレー	ライトグレー	ライトグレー
トリップボタン（色）	有（赤）	有（赤）	有（赤）	有（赤）	有（赤）	有（赤）	有（赤）	有（赤）
過電圧／漏電表示方式	機械式ボタン	機械式ボタン	機械式ボタン	機械式ボタン	機械式ボタン	機械式ボタン	機械式ボタン	機械式ボタン
ハンドル状態色別表示（ON：赤色,OFF：緑色）	有	有	有	有	有	有	有	有
断路機能	有	有	有	有	有	有	有	有
CEマーキング	無	無	無	無	無	無	無	無
特性、外形掲載ページ	7-206	7-208	7-210	7-210	7-212	7-212	7-212	7-212

単３中性線欠相事故から負荷機器を守ります。

単３回路の中性線が欠相すると、通常、負荷機器間でつりあいのとれていた電圧が不均衡になり、たとえば右図の例では40W機器に167V、200W機器に33Vの電圧が印加され、負荷機器の寿命の低下や故障をひき起こす原因になります。単３中性線欠相保護付漏電遮断器は、これを防止するため、異常電圧を検出し、電路を確実に遮断すると同時に過負荷、短絡、漏電に対する保護も行ないます。

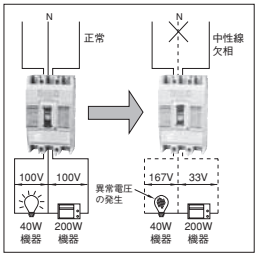

備考(1)：ご指定のない場合、定格感度電流の切替は100mAに設定して納入します。
(2)：単相３線式100/200V回路専用の遮断器です。
(3)：中性線は中極に、電圧線（200V）は左右極に接続してください。
(4)：過電圧検出リード線は必ず遮断器のOFF側に接続してください。
ON側に接続すると遮断器をOFFにしてもOFF側に電圧が掛かった状態になります。
(5)：過電圧検出リード線は回路の負荷側（OFF側）中性線に接続してください。
接続しないと動作しません。
(6)：過電圧検出リード線は，回路の負荷側（OFF側）末端に接続してください。
(7)：テストボタンは漏電の動作をチェックします。

注 ◉：標準の取付・接続方式です。ご指定のない場合は、この方式で納入します。
○：標準の取付・接続方式です。ご注文の際、ご指定ください。
●：適用できます。 —：適用できません。
△：受注仕様品です。詳細はご照会ください。
③：2P: 1枚、3P: 2枚、4P: 3枚の端子バリアが標準装備されます。(表面形のみ)
④：50A以下はM5の線押え端子となります。
⑤：クリップインシャーシ取付に適用できません。
⑪：別途、DINレールアダプタをご注文ください。
㊵：中性線に過電流が流れる回路にも適用できます。太陽光発電システムの主幹側遮断器に使用可能です。
㊺：線押え端子付です。
㊸：端子バーは、別途単品でご注文願います。

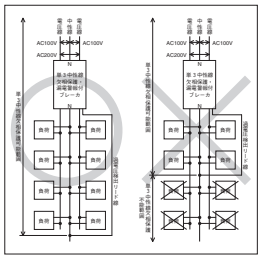

18 単3中性線欠相保護付漏電遮断器（高調波・サージ対応）

フレーム A		400	400
形式（本体）		**ZNE400-NF**	**ZNS400-NF**
極数・素子数		3P2E ⑱	3P2E ⑱
電気方式		1 ϕ 3W	1 ϕ 3W
■定格			
定格電流 A		250	250
基準周囲温度 40℃		300	300
		350	350
		400	400
定格使用電圧AC V		100/200	100/200
定格インパルス耐電圧〔U_{imp}〕kV		8	8
定格感度電流 mA	高速形	30	30
		100/200/500切替	100/200/500切替
	最大動作時間 秒	0.1	0.1
	時延形	100/200/500切替	100/200/500切替
	最大動作時間 秒	0.45	0.45
	慣性不動作時間 秒	0.1	0.1
単3中性線欠相保護特性	定格動作過電圧 AC V	135	135
	定格不動作過電圧 AC V	120	120
	定格過電圧動作時間 秒	1以内	1以内
■定格遮断容量 kA			
JIS C 8201-2-2 Ann.2 I_{cu} (sym)	AC 100/200V	35	85
■外形寸法 mm			
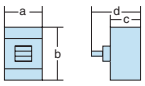	a	140	140
	b	260	260
	c	103	103
	d	145	145
質量（標準接続方式形）kg		5.2	5.2
■取付・接続方式			
表面形（FC）	圧着端子・バー接続用	◉	◉
	端子バー付	○(BAR)	○(BAR)
DINレール取付		—	—
クリップインシャーシ取付		—	—
■付属品（オプション）		**略号**	
内部付属 補助スイッチ		A X	● ●
内部付属 警報スイッチ		A L	● ●
内部付属 電圧引外し		S H	— —
内部付属 不足電圧引外し		U V	— —
内部付属 テストリード線		T L	● ●
内部付属 メグ測定スイッチ		M G	● ●
外部付属 電動操作		M C	● ●
外部付属 外部操作	ブレーカマウント式	H B	● ●
外部付属 ハンドル	パネルマウント式（奥行可調整）	H P	● ●
外部付属 補助ハンドル		H A	● ●
外部付属 機械的インターロック	スライド式	M S	● ●
外部付属 機械的インターロック	リンク式	M L	— —
外部付属 機械的インターロック	ワイヤー式	MW	— —
外部付属 ハンドルホルダ		H H	● ●
外部付属 ハンドルロック		H L	
外部付属 端子カバー	表面形用	C F	● ●
外部付属 端子カバー	裏面形用・差込形用	C R	— —
外部付属 端子バリア		B A	● ③ ● ③
外部付属 リード線端子台		T F	● ●
外部付属 ドアフランジ		D F	— —
■電気用品安全法		対象外	対象外
■標準仕様			
漏電引外し方式（電流動作形）		電子式	電子式
過電流引外し方式		熱動ー電磁	熱動ー（可）電磁
ブレーカカバー色		ライトグレー	ライトグレー
トリップボタン（色）		有（赤）	有（赤）
過電圧／漏電表示方式		機械式ボタン	機械式ボタン
ハンドル状態色別表示（ON：赤色,OFF：緑色）		有	有
断路機能		有	有
CEマーキング		無	無
特性、外形掲載ページ		7-214	7-214

注 ◉：標準の取付・接続方式です。ご指定のない場合は、この方式で納入します。
○：標準の取付・接続方式です。ご注文の際、ご指定ください。
●：適用できます。 —：適用できません。
③：2P: 1枚、3P: 2枚、4P: 3枚の端子バリアが標準装備されます。(表面形のみ)
⑱：中性線に過電流が流れる回路には適用しないでください。

単３中性線欠相事故から負荷機器を守ります。

単３回路の中性線が欠相すると、通常、負荷機器間でつりあいのとれていた電圧が不均衡になり、たとえば右図の例では40W機器に167V、200W機器に33Vの電圧が印加され、負荷機器の寿命の低下や故障をひき起こす原因になります。単３中性線欠相保護付漏電遮断器は、これを防止するため、異常電圧を検出し、電路を確実に遮断すると同時に過負荷、短絡、漏電に対する保護も行ないます。

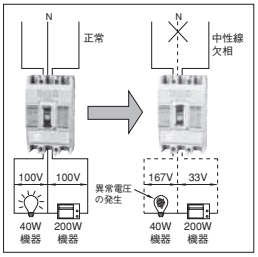

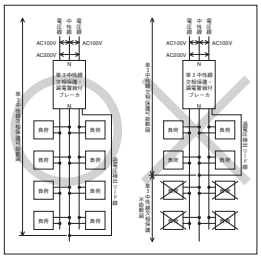

備考(1)：ご指定のない場合、定格感度電流の切替は100mAに設定して納入します。
(2)：単相３線式100/200V回路専用の遮断器です。
(3)：中性線は中極に、電圧線（200V）は左右極に接続してください。
(4)：過電圧検出リード線は必ず遮断器のOFF側に接続してください。
ON側に接続すると遮断器をOFFにしてもOFF側に電圧が掛かった状態になります。
(5)：過電圧検出リード線は回路の負荷側（OFF側）中性線に接続してください。
接続しないと動作しません。
(6)：過電圧検出リード線は，回路の負荷側（OFF側）末端に接続してください。
(7)：テストボタンは漏電の動作をチェックします。

漏電遮断器

19 分電盤・制御盤用漏電遮断器（高調波・サージ対応）

フレーム　A		30		50		100	50	50
形式		**TZ30EC**		**TZ50EE**		**TZ100EC**	**TZ-51C**	**TZ-52C**
極数		2	3	2	3	3	2 ㊸	2
電気方式	1 ϕ 2W ⑭	●	●	●	●	●	●	●
	3 ϕ 3W，1 ϕ 3W ⑮	●(1ϕ3W)	●	●(1ϕ3W)	●	●	—	●(1 ϕ 3W)
■定格								
定格電流　A		5	30	5	30	60	15	15
基準周囲温度40℃		10		10	40	75	20	20
		15		15	50	100	30	30
		20		20				
定格使用電圧　A C　V		100-240 共用		100-240 共用		100-240 共用	100	100-200 共用
動作可能電圧変動範囲　V		80～264		80～264		80～264	80～121	80～242
定格感度電流　m A　高速形		15，30		15，30，100		30，100	15，30	15，30
最大動作時間　秒		0.1		0.1		0.1	0.1	0.1
■定格遮断容量　kA								
JIS C 8201-2-2 Ann.2	AC 240V	2.5		5		5	—	—
I_{cu} (sym)	200V	2.5		5		5	—	2.5
	100/200V	2.5		5		5	—	5
	100V	2.5		5		5	5	—
■外形寸法　mm								
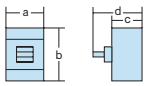	a	50	75	50	75	75	25	25
	b	96		96		96	95	95
	c	60		60		60	60	60
	d	75		75		75	77	77
質量（標準接続方式形）　kg		0.4	0.5	0.4	0.5	0.5	0.15	0.16
■取付・接続方式								
表面形（FC）　圧着端子・バー接続用		◉ ㊺		◉ ㊺		◉	◉ ㊽	◉ ㊽
DINレール取付		○ ㊷		○ ㊷		○ ㊷	—	—
クリップインシャーシ取付		◉		◉		◉	◉	◉
■付属装置（オプション）	略号							
内部付属　補助スイッチ	A X	●		●		●	● ㊺	● ㊺
内部付属　警報スイッチ	A L	●		●		●	● ㊺	● ㊺
内部付属　テストリード線	T L	●		●		●	—	—
内部付属　漏電警報スイッチ	L A	—		—		—	—	—
内部付属　メグ測定スイッチ	M G	● ㊲		● ㊲		● ㊲	—	—
外部付属　ハンドルホルダ	H H	●		●		●	●	●
外部付属　ハンドルロック	H L	—		—		—	—	—
外部付属　ハンドルキャップ	H C	—		—		—	●	●
外部付属　端子カバー　表面形用	C F	●		●		●	—	—
外部付属　リード線端子台	T F	●		●		●	—	—
■電気用品安全法		適合		適合		適合	適合	適合
■標準仕様								
漏電引外し方式(電流動作形)		電子式		電子式		電子式	電子式	電子式
過電流引外し方式		完全電磁		完全電磁		完全電磁	熱動一電磁	熱動一電磁
ブレーカカバー色		グレー		グレー		グレー	黒	黒
トリップボタン（色）		有(赤)		有(赤)		有(赤)	無	無
漏電表示方式		機械式ボタン		機械式ボタン		機械式ボタン	機械式ボタン	機械式ボタン
ハンドル状態色別表示（ON：赤色，OFF：緑色）		有		有		有	無	無
CEマーキング		無		無		無	無	無
特性、外形掲載ページ		7-216		7-216		7-218	7-220	7-220

注　◉：標準の取付・接続方式です。ご指定のない場合は、この方式で納入します。　○：標準の取付・接続方式です。ご注文の際、ご指定ください。
●：適用できます。　—：適用できません。
⑭：3極用を1 ϕ 2W回路に適用する場合、両端極を使用し中央極は使用しないでください。
⑮：3極用を1 ϕ 3W回路に適用する場合、両端極に電圧を加え、中性線は中央極へ接続してください。
㊲：メグ測定スイッチ付きの場合、補助スイッチは取付できません。　㊸：2極1素子です。　㊺：線押え端子付です。
㊽：分電盤用分岐導体及び母線導体サポートを用意しています。（オプション）　㊷：別途DINレール取付金具をご注文ください。（発注形式：50EE-RAIL、1台につき1セット）
㊺：補助スイッチと警報スイッチを同時に適用はできません。
備考：**TZ-51C，TZ-52C**形はノーヒューズブレーカ　TBミニサイズと互換性があります。

漏電リレー

20 TZSシリーズ（高調波・サージ対応）

種類		分離形	
		高感度高速形	中感度高速／時延形
形式		TZS-15HD ⑧ TZS-24HD TZS-40HD TZS-68HD TZS-100HD	TZS-15MD ⑨ TZS-24MD TZS-40MD TZS-68MD TZS-100MD
電気方式 ①	1φ2W，1φ3W	●	●
	3φ3W，3φ4W	●	●
リレー外観 モニタ（ＺＣＴ）は下表に表示		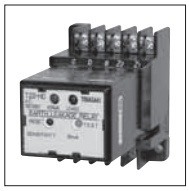	
■定格			
定格電圧 V	ＡＣ②	100 選 ③④ 200 択	100 選 ③④ 200 択
使用可能電圧範囲 V	AC100 AC200	80～132 160～264	80～132 160～264
定格感度電流 mA		30	100 200 切 500 替 1000
定格動作時間 秒		0.1以下	0.1以下 0.3 切 0.5 ⑤ 1 替 2
外形寸法 mm	巾×高さ×奥行	60×78×100	60×78×100
質量（表面形）kg		0.22	0.22
■取付・接続方式			
表面形（FC）		◉	◉
埋込形（フラッシュプレート）（FP）		○	○
■標準仕様			
漏電検出方式（電流動作形）		電子式	電子式
出力接点構成 ⑥		1C	1C
漏電表示方式		赤色LED	赤色LED
リセット方式		押ボタン⑦	押ボタン⑦
電源容量		1VA 以上	1VA 以上
CEマーキング		無 ⑩	無 ⑩
特性、外形掲載ページ		7-233	7-233

注◉：標準の取付・接続方式です。御指定のない場合は、この方式で納入します。
○：ご注文の際、ご指定ください。
●：適用できます。
①：接地線にも適用出来ます。
②：適用定格電圧　100V用：100～120V，
200V用：200～240V
③：AC100V用とAC200V用端子が設けられています。

注意：AC100V端子に誤ってAC200Vを印加すると焼損しますので絶対に印加しないでください。

④：415V，440Vはご注文により製作します。
⑤：動作範囲及び慣性不動作時間

動作時間（秒）	動作範囲（秒）	慣性不動作時間（秒）
0.1以下	0.1以下	—
0.3	0.2～0.36	0.15
0.5	0.4～0.6	0.38
1	0.8～1.2	0.7
2	1.3～2	1.25

⑥：接点容量

電圧	COSφ=1	COSφ=0.4（L/R=7ms）	最小負荷
AC120V	6A	3.5A	DC5V 10mA
AC240V	6A	3.5A	
DC30V	6A	3A	

⑦：出力接点はリセットボタンを押すまで動作状態を保持します。
制御電源がなくなれば復帰します。
⑧：リレーの形式表示はTZS-HDで納入します。
⑨：リレーの形式表示はTZS-MDで納入します。
⑩：CEマーキング対応の海外向け漏電リレーTZS-ADを準備しています。詳細はご照会ください。

備考(1)：中感度高速／時延形は、ディップスイッチにより、定格感度電流を100mA，200mA，500mA，1000mA、動作時間を0.1秒以下，0.3，0.5，1，2秒の5段階に切り替えることが出来ます。
ご指定のない場合は、定格感度電流の切替は100mA、動作時間の切替は0.1秒以下に設定して納入します。

漏電モニタ（ZCT）の定格・仕様

形式		TZS-15	TZS-24	TZS-40	TZS-68	TZS-100
漏電モニタ外観				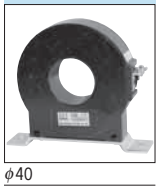		
漏電モニタの貫通穴径 mm		φ15	φ24	φ40	φ68	φ100
質量（モニタ部）kg		0.2	0.3	0.7	1.1	2.0
漏電モニタに貫通する電線本数、サイズ 許容電流（IVがいし引の場合）						
2 線	許容電流A	61	139	298	650	1185
	最大電線 mm²	8	30	100	325	850
	電線仕上外径 mm	6.0	10.5	17	29	45
3 線	許容電流A	61	139	298	650	1185
	最大電線 mm²	8	30	100	325	850
	電線仕上外径 mm	6.0	10.5	17	29	45
4 線	許容電流A	49	115	257	556	992
	最大電線 mm²	5.5	22	80	250	600
	電線仕上外径 mm	5.0	9.5	15.5	26	38

MEMO

21 船舶用定格遮断容量リスト〔船級協会認定・承認値〕

国内向標準ブレーカ

ブレーカ形式	定格電流（A）	極数	定格電圧（V）	遮断容量（kA）（sym.）〔 〕内は投入電流（kA）									
				NK		LR		AB		GL		BV	
				I_{cu}	I_{cs}	I_{cu}	I_{cs}	I_{cu}	I_{cs}	I_{cu}	I_{cs}	I_{cu}	I_{cs}
E50-SF	10,15,20, 30,40,50	2	AC450	10[18.5]⑬	—	10[18.5]	5[8.77]	10[18.5]⑬	—	10[18.5]	5[7.65]	10[17]	5[7.65]
		3	AC240	25[53.2]⑭	—	25[60.5]	13[29.6]	25[53.2]⑭	—	25[52.5]	13[26]	25[52.5]	13[26]
			AC115	42[95.6]⑮	—	42[97.9]③	21[48.3]	42[95.6]⑮	—	42[95.6]③	21[44.1]③	—	—
			DC250	7.5[7.5]	—	7.5[7.5]	—	7.5[7.5]	—	7.5[7.5]	—	—	—
E50-CM	0.7,1.4,2, 2.6,4,5,8, 10,12,16,25, 32,40,45	3	AC450	2.5[3.8]⑬	—	2.5[3.8]⑬	—	2.5[3.8]⑬	—	—	—	—	—
			AC240	5[8.7]⑭	—	5[8.7]⑭	—	5[8.7]⑭	—	—	—	—	—
S50-SF	15,20,30, 40,50	2	AC690	—	—	—	—	—	—	—	—	—	—
		3	AC450	25[54.4]	13[29.6]	25[54.4]	13[29.6]	25[54.4]	13[29.6]	25[54.4]	13[29.6]	25[54.4]	13[29.6]
			AC240	50[117]	25[56.9]	50[117]	25[56.9]	50[117]	25[56.9]	50[117]	25[56.9]	50[117]	25[56.9]
			DC250	25[25]	13[13]	25[25]	13[13]	25[25]	13[13]	25[25]	13[13]	25[25]	13[13]
E100-SF	10,15,20, 30,40,50, 60,75,100	2	AC450	10[18.5]⑬	—	10[17.2]	5[8.4]	10[18.5]⑬	—	10[18.5]	5[7.5]	10[17.2]	5[7.86]
		3	AC240	25[53.2]⑭	—	25[60.5]	13[26.1]	25[53.2]⑭	—	25[52.5]	13[26]	25[59.0]	13[27.7]
			AC115	42[95.6]⑮	—	42[97.9]③	—	42[95.6]⑮	—	42[95.6]③	21[44.1]③	—	—
			DC250	7.5[7.5]	—	—	—	7.5[7.5]	—	7.5[7.5]	—	—	—
E250-SF	125,150, 175,200, 225,250	2＊	AC690	—	—	—	—	—	—	—	—	—	—
		3	AC450	15[32.6]	12[27.3]	15[32.6]	12[27.3]	15[32.6]	12[27.3]	15[32.6]	12[27.3]	15[32.6]	12[27.3]
			AC240	35[83.6]	27[62.2]	35[83.6]	27[62.2]	35[83.6]	27[62.2]	35[83.6]	27[62.2]	35[83.6]	27[62.2]
			DC250	—	—	—	—	—	—	—	—	—	—
S100-NF	15,20, 30,40, 50,60 75,100	2	AC690	6 [9.29]	6 [9.29]	6 [9.29]	6 [9.29]	6 [9.29]	6 [9.29]	6 [9.29]	6 [9.29]	6 [9.29]	6 [9.29]
		3	AC450	25 [54.4]	25 [54.4]	25 [54.4]	25 [54.4]	25 [54.4]	25 [54.4]	25 [54.4]	25 [54.4]	25 [54.4]	25 [54.4]
			AC240	50 [115]	50 [115]	50 [115]	50 [115]	50 [115]	50 [115]	50 [115]	50 [115]	50 [115]	50 [115]
			DC250	25 [25]	19 [19]	25 [25]	19 [19]	25 [25]	19 [19]	25 [25]	19 [19]	25 [25]	19 [19]
S125-NF	125	2	AC690	6 [9.29]	6 [9.29]	6 [9.29]	6 [9.29]	6 [9.29]	6 [9.29]	6 [9.29]	6 [9.29]	6 [9.29]	6 [9.29]
		3	AC450	25 [54.4]	25 [54.4]	25 [54.4]	25 [54.4]	25 [54.4]	25 [54.4]	25 [54.4]	25 [54.4]	25 [54.4]	25 [54.4]
			AC240	50 [115]	50 [115]	50 [115]	50 [115]	50 [115]	50 [115]	50 [115]	50 [115]	50 [115]	50 [115]
			DC250	25 [25]	19 [19]	25 [25]	19 [19]	25 [25]	19 [19]	25 [25]	19 [19]	25 [25]	19 [19]
S125-SF	15,20,30, 40,50,60, 75,100, 125	2	AC690	—	—	—	—	—	—	—	—	—	—
		3	AC450	25[54.4]	13[29.6]	25[54.4]	13[29.6]	25[54.4]	13[29.6]	25[54.4]	13[29.6]	25[54.4]	13[29.6]
			AC240	50[117]	25[56.9]	50[117]	25[56.9]	50[117]	25[56.9]	50[117]	25[56.9]	50[117]	25[56.9]
			DC250	25[25]	13[13]	25[25]	13[13]	25[25]	13[13]	25[25]	13[13]	25[25]	13[13]
S100-NM	16,24,32,40,45, 60,75,90,100	3	AC450	25 [54.4]	25 [54.4]	25 [54.4]	25 [54.4]	25 [54.4]	25 [54.4]	25 [54.4]	25 [54.4]	25 [54.4]	25 [54.4]
			AC240	50 [115]	50 [115]	50 [115]	50 [115]	50 [115]	50 [115]	50 [115]	50 [115]	50 [115]	50 [115]
S225-NM	125,150, 175,225	3	AC450	25 [54.4]	25 [54.4]	25 [54.4]	25 [54.4]	25 [54.4]	25 [54.4]	25 [54.4]	25 [54.4]	25 [54.4]	25 [54.4]
			AC240	65 [148]	65 [148]	65 [148]	65 [148]	65 [148]	65 [148]	65 [148]	65 [148]	65 [148]	65 [148]
S50-GF	15,20, 30,40, 50	3	AC690	6 [9.29]	6 [9.29]	6 [9.29]	6 [9.29]	6 [9.29]	6 [9.29]	6 [9.29]	6 [9.29]	6 [9.29]	6 [9.29]
			AC450	50 [112]	25 [54.4]	50 [112]	25 [54.4]	50 [112]	25 [54.4]	50 [112]	25 [54.4]	50 [112]	25 [54.4]
			AC240	85 [201]	85 [201]	85 [201]	85 [201]	85 [201]	85 [201]	85 [201]	85 [201]	85 [201]	85 [201]
			DC250	40 [40]	40 [40]	40 [40]	40 [40]	40 [40]	40 [40]	40 [40]	40 [40]	40 [40]	40 [40]
S100-GF	15,20, 30,40, 50,60 75,100	2	AC690	6 [9.29]	6 [9.29]	6 [9.29]	6 [9.29]	6 [9.29]	6 [9.29]	6 [9.29]	6 [9.29]	6 [9.29]	6 [9.29]
		3	AC450	50 [112]	25 [54.4]	50 [112]	25 [54.4]	50 [112]	25 [54.4]	50 [112]	25 [54.4]	50 [112]	25 [54.4]
			AC240	85 [201]	85 [201]	85 [201]	85 [201]	85 [201]	85 [201]	85 [201]	85 [201]	85 [201]	85 [201]
			DC250	40 [40]	40 [40]	40 [40]	40 [40]	40 [40]	40 [40]	40 [40]	40 [40]	40 [40]	40 [40]
S125-GF	125	2	AC690	6 [9.29]	6 [9.29]	6 [9.29]	6 [9.29]	6 [9.29]	6 [9.29]	6 [9.29]	6 [9.29]	6 [9.29]	6 [9.29]
		3	AC450	50 [112]	25 [54.4]	50 [112]	25 [54.4]	50 [112]	25 [54.4]	50 [112]	25 [54.4]	50 [112]	25 [54.4]
			AC240	85 [201]	85 [201]	85 [201]	85 [201]	85 [201]	85 [201]	85 [201]	85 [201]	85 [201]	85 [201]
			DC250	40 [40]	40 [40]	40 [40]	40 [40]	40 [40]	40 [40]	40 [40]	40 [40]	40 [40]	40 [40]
S225-NF	125,150, 175,200, 225	3	AC690	7.5 [13.1]	7.5 [13.1]	7.5 [13.1]	7.5 [13.1]	7.5 [13.1]	7.5 [13.1]	7.5 [13.1]	7.5 [13.1]	7.5 [13.1]	7.5 [13.1]
			AC450	25 [54.4]	25 [54.4]	25 [54.4]	25 [54.4]	25 [54.4]	25 [54.4]	25 [54.4]	25 [54.4]	25 [54.4]	25 [54.4]
			AC240	65 [148]	65 [148]	65 [148]	65 [148]	65 [148]	65 [148]	65 [148]	65 [148]	65 [148]	65 [148]
			DC250	40 [40]	40 [40]	40 [40]	40 [40]	40 [40]	40 [40]	40 [40]	40 [40]	40 [40]	40 [40]
S250-NF	250	3	AC690	7.5 [13.1]	7.5 [13.1]	7.5 [13.1]	7.5 [13.1]	7.5 [13.1]	7.5 [13.1]	7.5 [13.1]	7.5 [13.1]	7.5 [13.1]	7.5 [13.1]
			AC450	25 [54.4]	25 [54.4]	25 [54.4]	25 [54.4]	25 [54.4]	25 [54.4]	25 [54.4]	25 [54.4]	25 [54.4]	25 [54.4]
			AC240	65 [148]	65 [148]	65 [148]	65 [148]	65 [148]	65 [148]	65 [148]	65 [148]	65 [148]	65 [148]
			DC250	40 [40]	40 [40]	40 [40]	40 [40]	40 [40]	40 [40]	40 [40]	40 [40]	40 [40]	40 [40]
S250-SF	125,150, 175,200, 225,250	2＊	AC690	—	—	—	—	—	—	—	—	—	—
		3	AC450	30[70.8]	15[32.6]	30[70.8]	15[32.6]	30[70.8]	15[32.6]	30[70.8]	15[32.6]	30[70.8]	15[32.6]
			AC240	85[211]	43[103]	85[211]	43[103]	85[211]	43[103]	85[211]	43[103]	85[211]	43[103]
			DC250	25[25]	13[13]	25[25]	13[13]	25[25]	13[13]	25[25]	13[13]	25[25]	13[13]
S225-GF	125,150, 175,200, 225	3	AC690	7.5 [13.1]	7.5 [13.1]	7.5 [13.1]	7.5 [13.1]	7.5 [13.1]	7.5 [13.1]	7.5 [13.1]	7.5 [13.1]	7.5 [13.1]	7.5 [13.1]
			AC450	50 [112]	25 [54.4]	50 [112]	25 [54.4]	50 [112]	25 [54.4]	50 [112]	25 [54.4]	50 [112]	25 [54.4]
			AC240	85 [201]	85 [201]	85 [201]	85 [201]	85 [201]	85 [201]	85 [201]	85 [201]	85 [201]	85 [201]
			DC250	40 [40]	40 [40]	40 [40]	40 [40]	40 [40]	40 [40]	40 [40]	40 [40]	40 [40]	40 [40]
S250-GF	250	3	AC690	7.5 [13.1]	7.5 [13.1]	7.5 [13.1]	7.5 [13.1]	7.5 [13.1]	7.5 [13.1]	7.5 [13.1]	7.5 [13.1]	7.5 [13.1]	7.5 [13.1]
			AC450	50 [112]	25 [54.4]	50 [112]	25 [54.4]	50 [112]	25 [54.4]	50 [112]	25 [54.4]	50 [112]	25 [54.4]
			AC240	85 [201]	85 [201]	85 [201]	85 [201]	85 [201]	85 [201]	85 [201]	85 [201]	85 [201]	85 [201]
			DC250	40 [40]	40 [40]	40 [40]	40 [40]	40 [40]	40 [40]	40 [40]	40 [40]	40 [40]	40 [40]

注　③：AC120Vの値です。　⑬：AC500Vの値です。　⑭：AC250Vの値です。　⑮：AC125Vの値です。
＊：2極形は3極ブレーカの両端極を使用します。

21 船舶用定格遮断容量リスト〔船級協会認定・承認値〕

国内向標準ブレーカ

ブレーカ形式	定格電流（A）	極数	定格電圧（V）	遮断容量（kA）（sym.）〔 〕内は投入電流（kA）									
				NK		LR		AB		GL		BV	
				I_{cu}	I_{cs}	I_{cu}	I_{cs}	I_{cu}	I_{cs}	I_{cu}	I_{cs}	I_{cu}	I_{cs}
S400-CF	125,150,175,	3	AC690	15[32.6]	15[32.6]	15[32.6]	15[32.6]	15[32.6]	15[32.6]	15[32.6]	15[32.6]	15[32.6]	15[32.6]
	200,225,250,		AC450	30[70.8]	30[70.8]	30[70.8]	30[70.8]	30[70.8]	30[70.8]	30[70.8]	30[70.8]	30[70.8]	30[70.8]
	300,350,400		AC240	50[121]	50[121]	50[121]	50[121]	50[121]	50[121]	50[121]	50[121]	50[121]	50[121]
			DC250	40[40]	40[40]	40[40]	40[40]	40[40]	40[40]	40[40]	40[40]	40[40]	40[40]
S400-NF	125,150,175,	3	AC690	20[43.0]	15[32.6]	20[43.0]	15[32.6]	20[43.0]	15[32.6]	20[43.0]	15[32.6]	20[43.0]	15[32.6]
	200,225,250,		AC450	45[109]	45[109]	45[109]	45[109]	45[109]	45[109]	45[109]	45[109]	45[109]	45[109]
	300,350,400		AC240	85[211]	85[211]	85[211]	85[211]	85[211]	85[211]	85[211]	85[211]	85[211]	85[211]
			DC250	—	—	40[40]	40[40]	40[40]	40[40]	40[40]	40[40]	40[40]	40[40]
S400-NE	125,150,175,	3	AC690	20[43.0]	15[32.6]	20[43.0]	15[32.6]	20[43.0]	15[32.6]	20[43.0]	15[32.6]	20[43.0]	15[32.6]
	200,225,250,		AC450	45[109]	45[109]	45[109]	45[109]	45[109]	45[109]	45[109]	45[109]	45[109]	45[109]
	300,350,400		AC240	85[211]	85[211]	85[211]	85[211]	85[211]	85[211]	85[211]	85[211]	85[211]	85[211]
S400-GF	125,150,175,	3	AC690	20[43.0]	15[32.6]	20[43.0]	15[32.6]	20[43.0]	15[32.6]	20[43.0]	15[32.6]	20[43.0]	15[32.6]
	200,225,250,		AC450	65[157]	50[121]	65[157]	50[121]	65[157]	50[121]	65[157]	50[121]	65[157]	50[121]
	300,350,400		AC240	100[233]	85[211]	100[233]	85[211]	100[233]	85[211]	100[233]	85[211]	100[233]	85[211]
			DC250	—	—	40[40]	40[40]	40[40]	40[40]	40[40]	40[40]	40[40]	40[40]
S400-GE	125,150,175,	3	AC690	20[43.0]	15[32.6]	20[43.0]	15[32.6]	20[43.0]	15[32.6]	20[43.0]	15[32.6]	20[43.0]	15[32.6]
	200,225,250,		AC450	65[157]	50[121]	65[157]	50[121]	65[157]	50[121]	65[157]	50[121]	65[157]	50[121]
	300,350,400		AC240	100[233]	85[211]	100[233]	85[211]	100[233]	85[211]	100[233]	85[211]	100[233]	85[211]
S400-PF	250,300,	3	AC690	20[43.0]	15[32.6]	20[43.0]	15[32.6]	20[43.0]	15[32.6]	20[43.0]	15[32.6]	20[43.0]	15[32.6]
	350,400		AC450	80[191]	80[191]	80[191]	80[191]	80[191]	80[191]	80[191]	80[191]	80[191]	80[191]
			AC240	100[233]	85[211]	100[233]	85[211]	100[233]	85[211]	100[233]	85[211]	100[233]	85[211]
S400-PE	100～400	3	AC690	20[43.0]	15[32.6]	20[43.0]	15[32.6]	20[43.0]	15[32.6]	20[43.0]	15[32.6]	20[43.0]	15[32.6]
	(125,150,175,200,		AC450	80[191]	80[191]	80[191]	80[191]	80[191]	80[191]	80[191]	80[191]	80[191]	80[191]
	225,250,300,350,400)		AC240	100[233]	85[211]	100[233]	85[211]	100[233]	85[211]	100[233]	85[211]	100[233]	85[211]
H100-NF	15,20,30,	3	AC690	20[43.0]	15[32.6]	20[43.0]	15[32.6]	20[43.0]	15[32.6]	20[43.0]	15[32.6]	20[43.0]	15[32.6]
	40,50,60,		AC450	120[283]	80[191]	120[283]	80[191]	120[283]	80[191]	120[283]	80[191]	120[283]	80[191]
	75,100		AC240	150[350]	150[350]	150[350]	150[350]	150[350]	150[350]	150[350]	150[350]	150[350]	150[350]
H125-NF	125	3	AC690	20[43.0]	15[32.6]	20[43.0]	15[32.6]	20[43.0]	15[32.6]	20[43.0]	15[32.6]	20[43.0]	15[32.6]
			AC450	120[283]	80[191]	120[283]	80[191]	120[283]	80[191]	120[283]	80[191]	120[283]	80[191]
			AC240	150[350]	150[350]	150[350]	150[350]	150[350]	150[350]	150[350]	150[350]	150[350]	150[350]
H225-NF	125,150,175,	3	AC690	20[43.0]	15[32.6]	20[43.0]	15[32.6]	20[43.0]	15[32.6]	20[43.0]	15[32.6]	20[43.0]	15[32.6]
	200,225		AC450	120[283]	80[191]	120[283]	80[191]	120[283]	80[191]	120[283]	80[191]	120[283]	80[191]
			AC240	150[350]	150[350]	150[350]	150[350]	150[350]	150[350]	150[350]	150[350]	150[350]	150[350]
L100-NF	15,20,30,	3	AC690	25[53.8]	20[43.0]	25[53.8]	20[43.0]	25[53.8]	20[43.0]	25[53.8]	20[43.0]	25[53.8]	20[43.0]
	40,50,60,		AC450	180[430]	135[315]	180[430]	135[315]	180[430]	135[315]	180[430]	135[315]	180[430]	135[315]
	75,100		AC240	200[484]	150[350]	200[484]	150[350]	200[484]	150[350]	200[484]	150[350]	200[484]	150[350]
L125-NF	125	3	AC690	25[53.8]	20[43.0]	25[53.8]	20[43.0]	25[53.8]	20[43.0]	25[53.8]	20[43.0]	25[53.8]	20[43.0]
			AC450	180[430]	135[315]	180[430]	135[315]	180[430]	135[315]	180[430]	135[315]	180[430]	135[315]
			AC240	200[484]	150[350]	200[484]	150[350]	200[484]	150[350]	200[484]	150[350]	200[484]	150[350]
L225-NF	125,150,	3	AC690	25[53.8]	20[43.0]	25[53.8]	20[43.0]	25[53.8]	20[43.0]	25[53.8]	20[43.0]	25[53.8]	20[43.0]
	175,200,		AC450	180[430]	135[315]	180[430]	135[315]	180[430]	135[315]	180[430]	135[315]	180[430]	135[315]
	225		AC240	200[484]	150[350]	200[484]	150[350]	200[484]	150[350]	200[484]	150[350]	200[484]	150[350]
H400-NE	125,150,175	3	AC690	35[77.8]	35[77.8]	35[77.8]	35[77.8]	35[77.8]	35[77.8]	35[77.8]	35[77.8]	35[77.8]	35[77.8]
	200,225,250		AC450	120[283]	80[191]	120[283]	80[191]	120[283]	80[191]	120[283]	80[191]	120[283]	80[191]
	300,350,400		AC240	150[350]	150[350]	150[350]	150[350]	150[350]	150[350]	150[350]	150[350]	150[350]	150[350]
L400-NE	125,150,175	3	AC690	50[115]	50[115]	50[115]	50[115]	50[115]	50[115]	50[115]	50[115]	50[115]	50[115]
	200,225,250		AC450	180[430]	135[315]	180[430]	135[315]	180[430]	135[315]	180[430]	135[315]	180[430]	135[315]
	300,350,400		AC240	200[484]	150[350]	200[484]	150[350]	200[484]	150[350]	200[484]	150[350]	200[484]	150[350]
S630-CF	500,600,630	3	AC690	10[21.1]	10[21.1]	10[21.1]	10[21.1]	10[21.1]	10[21.1]	10[21.1]	10[21.1]	10[21.1]	10[21.1]
			AC450	30[70.8]	30[70.8]	30[70.8]	30[70.8]	30[70.8]	30[70.8]	30[70.8]	30[70.8]	30[70.8]	30[70.8]
			AC240	50[117]	50[117]	50[117]	50[117]	50[117]	50[117]	50[117]	50[117]	50[117]	50[117]
S630-NF	500,600,630	3	AC690	20[43.0]	20[43.0]	20[43.0]	20[43.0]	20[43.0]	20[43.0]	20[43.0]	20[43.0]	20[43.0]	20[43.0]
			AC450	50[121]	50[121]	50[121]	50[121]	50[121]	50[121]	50[121]	50[121]	50[121]	50[121]
			AC240	85[211]	85[211]	85[211]	85[211]	85[211]	85[211]	85[211]	85[211]	85[211]	85[211]
S630-NE	250,300,350,	3	AC690	20[43.0]	20[43.0]	20[43.0]	20[43.0]	20[43.0]	20[43.0]	20[43.0]	20[43.0]	20[43.0]	20[43.0]
(250～630)	400,500,600,		AC450	50[121]	50[121]	50[121]	50[121]	50[121]	50[121]	50[121]	50[121]	50[121]	50[121]
	630		AC240	85[211]	85[211]	85[211]	85[211]	85[211]	85[211]	85[211]	85[211]	85[211]	85[211]
S630-RF	500,600,630	3	AC690	—	—	—	—	—	—	—	—	—	—
			AC450	—	—	—	—	—	—	—	—	—	—
			AC240	—	—	—	—	—	—	—	—	—	—
S630-RE	250,300,350,	3	AC690	—	—	—	—	—	—	—	—	—	—
(250～630)	400,500,600,		AC450	—	—	—	—	—	—	—	—	—	—
	630		AC240	—	—	—	—	—	—	—	—	—	—
H630-NE	250,300,350,	3	AC690	25[53.8]	20[43.0]	25[53.8]	20[43.0]	25[53.8]	20[43.0]	25[53.8]	20[43.0]	25[53.8]	20[43.0]
(250～630)	400,500,600,		AC450	125[295]	94[225]	125[295]	94[225]	125[295]	94[225]	125[295]	94[225]	125[295]	94[225]
	630		AC240	150[350]	150[350]	150[350]	150[350]	150[350]	150[350]	150[350]	150[350]	150[350]	150[350]
L630-NE	250,300,350,	3	AC690	25[53.8]	20[43.0]	25[53.8]	20[43.0]	25[53.8]	20[43.0]	25[53.8]	20[43.0]	25[53.8]	20[43.0]
(250～630)	400,500,600,		AC450	180[430]	135[315]	180[430]	135[315]	180[430]	135[315]	180[430]	135[315]	180[430]	135[315]
	630		AC240	200[484]	150[350]	200[484]	150[350]	200[484]	150[350]	200[484]	150[350]	200[484]	150[350]

21 船舶用定格遮断容量リスト〔船級協会認定・承認値〕

国内向標準ブレーカ

ブレーカ形式	定格電流（A）	極数	定格電圧（V）	遮断容量（kA）（sym.）〔 〕内は投入電流（kA）									
				NK		LR		AB		GL		BV	
				I_{cu}	I_{cs}	I_{cu}	I_{cs}	I_{cu}	I_{cs}	I_{cu}	I_{cs}	I_{cu}	I_{cs}
S800-CF	700,800	3	AC690	10[21.1]	10[21.1]	10[21.1]	10[21.1]	10[21.1]	10[21.1]	10[21.1]	10[21.1]	10[21.1]	10[21.1]
			AC450	30[70.8]	30[70.8]	30[70.8]	30[70.8]	30[70.8]	30[70.8]	30[70.8]	30[70.8]	30[70.8]	30[70.8]
			AC240	50[117]	50[117]	50[117]	50[117]	50[117]	50[117]	50[117]	50[117]	50[117]	50[117]
S800-NF	700,800	3	AC690	20[43.0]	20[43.0]	20[43.0]	20[43.0]	20[43.0]	20[43.0]	20[43.0]	20[43.0]	20[43.0]	20[43.0]
			AC450	50[121]	50[121]	50[121]	50[121]	50[121]	50[121]	50[121]	50[121]	50[121]	50[121]
			AC240	85[211]	85[211]	85[211]	85[211]	85[211]	85[211]	85[211]	85[211]	85[211]	85[211]
S800-NE (350～800)	350,400,450, 500,600,700, 800	3	AC690	20[43.0]	20[43.0]	20[43.0]	20[43.0]	20[43.0]	20[43.0]	20[43.0]	20[43.0]	20[43.0]	20[43.0]
			AC450	50[121]	50[121]	50[121]	50[121]	50[121]	50[121]	50[121]	50[121]	50[121]	50[121]
			AC240	85[211]	85[211]	85[211]	85[211]	85[211]	85[211]	85[211]	85[211]	85[211]	85[211]
S800-RF	700,800	3	AC690	—	—	—	—	—	—	—	—	—	—
			AC450	—	—	—	—	—	—	—	—	—	—
			AC240	—	—	—	—	—	—	—	—	—	—
S800-RE (350～800)	350,400,450, 500,600,700, 800	3	AC690	—	—	—	—	—	—	—	—	—	—
			AC450	—	—	—	—	—	—	—	—	—	—
			AC240	—	—	—	—	—	—	—	—	—	—
H800-NE (350～800)	350,400,450, 500,600,700, 800	3	AC690	25[53.8]	20[43.0]	25[53.8]	20[43.0]	25[53.8]	20[43.0]	25[53.8]	20[43.0]	25[53.8]	20[43.0]
			AC450	125[295]	94[225]	125[295]	94[225]	125[295]	94[225]	125[295]	94[225]	125[295]	94[225]
			AC240	150[350]	150[350]	150[350]	150[350]	150[350]	150[350]	150[350]	150[350]	150[350]	150[350]
L800-NE (350～800)	350,400,450, 500,600,700, 800	3	AC690	25[53.8]	20[43.0]	25[53.8]	20[43.0]	25[53.8]	20[43.0]	25[53.8]	20[43.0]	25[53.8]	20[43.0]
			AC450	180[430]	135[315]	180[430]	135[315]	180[430]	135[315]	180[430]	135[315]	180[430]	135[315]
			AC240	200[484]	150[350]	200[484]	150[350]	200[484]	150[350]	200[484]	150[350]	200[484]	150[350]
S1250-NE (500～1250)	500,600,700, 800,1000,1200, 1250	3	AC690	25[53.8]	20[43.0]	25[53.8]	20[43.0]	25[53.8]	20[43.0]	25[53.8]	20[43.0]	25[53.8]	20[43.0]
			AC450	65[157]	50[121]	65[157]	50[121]	65[157]	50[121]	65[157]	50[121]	65[157]	50[121]
			AC240	100[233]	75[181]	100[233]	75[181]	100[233]	75[181]	100[233]	75[181]	100[233]	75[181]
S1250-GE (500～1250)	500,600,700, 800,1000,1200, 1250	3	AC690	45[100]	34[75.6]	45[100]	34[75.6]	45[100]	34[75.6]	45[100]	34[75.6]	45[100]	34[75.6]
			AC450	85[203]	65[157]	85[203]	65[157]	85[203]	65[157]	85[203]	65[157]	85[203]	65[157]
			AC240	125[306]	94[227]	125[306]	94[227]	125[306]	94[227]	125[306]	94[227]	125[306]	94[227]
S1600-NE (700～1600)	700,800,900, 1000,1200,1400, 1500,1600	3	AC690	—	—	—	—	—	—	—	—	—	—
			AC450	—	—	—	—	—	—	—	—	—	—
			AC240	—	—	—	—	—	—	—	—	—	—
XS2000NE (1200～2000)	1200,1400,1600 1800,2000	3	AC500⑤	—	—	87.1[194.9]	—	85[195]	—	—	—	—	—
			AC500⑥	—	—	43[102.9]	—	42[99]	—	—	—	—	—
TB-5D	10,15,20,30, 40,50	2	AC250	5[8.0]⑦	—	5[8.0]⑦	—	5[8.0]⑦	—	5[7.98]⑧	—	5[7.98]⑩	—
			AC125	42[99.3]	—	43.5[101.6]	—	42[99.3]	—	42[102]⑨	—	42[102]⑨	—
			DC125	5[5]	—	5[5]	—	5[5]	—	5[5]⑪	—	—	—
TB-5S	10,15,20,30, 40,50	2	AC250	5[8.0]⑦	—	5[8.0]⑦	—	—	—	5[7.98]⑧	—	—	—
			AC125	42[99.3]	—	43.5[101.6]	—	—	—	42[102]⑨	—	—	—
			DC125	5[5]	—	5[5]	—	—	—	5[5]⑪	—	—	—
TB-5P	10,15,20,30, 40,50	2	AC250	5[8.0]⑦	—	5[8.0]⑦	—	5[8.0]⑦	—	5[7.98]⑧	—	5[7.98]⑩	—
			AC125	42[99.3]	—	43.5[101.6]	—	42[99.3]	—	42[102]⑨	—	42[102]⑨	—
			DC125	5[5]	—	5[5]	—	5[5]	—	5[5]⑪	—	—	—
TL-1000NE (500～1000)	500,600,700 800,900,1000	3	AC690	—	—	45[93.8]	34[71.6]	—	—	45[92]	34[71.4]	45[93.8]	34[71.6]
			AC460	125[295]	—	125[295]①	65[153]①	125[295]	—	125[298]①	65[153]①	125[295]①	65[153]①
			AC240	—	—	150[345]	113[263]	—	—	150[347]	113[248.6]	—	—
TL-1200NE (600～1200)	600,700,800 1000,1200	3	AC690	—	—	45[93.8]	34[71.6]	—	—	45[92]	34[71.4]	45[93.8]	34[71.6]
			AC460	125[295]	—	125[295]①	65[153]①	125[295]	—	125[298]①	65[153]①	125[295]①	65[153]①
			AC240	—	—	150[345]	113[263]	—	—	150[347]	113[248.6]	—	—

注　①：AC450Vの値です。　⑤：瞬時引外し付き　⑥：瞬時引外し無し（特殊仕様です）　⑦：10Aは2.5kA〔4.1kA〕です。　⑧：AC220Vの値です。10Aは2.5kA〔3.57kA〕です。
⑨：AC110Vの値です。　⑩：AC225Vの値です。10Aは2.5kA〔3.57kA〕です。　⑪：DC110Vの値です。

21 船舶用定格遮断容量リスト〔船級協会認定・承認値〕

海外向サーマル可調整形ブレーカ

ブレーカ形式	定格電流（A）	極数	定格電圧（V）	遮断容量（kA）（sym.）〔 〕内は投入電流（kA） NK I_{cu}	NK I_{cs}	LR I_{cu}	LR I_{cs}	AB I_{cu}	AB I_{cs}	GL I_{cu}	GL I_{cs}	BV I_{cu}	BV I_{cs}
E125-NJ	12.5～125	3	AC500	8 [14.7]	6 [10.2]	8 [14.7]	6 [10.2]	8 [14.7]	6 [10.2]	8 [14.7]	6 [10.2]	8 [14.7]	6 [10.2]
			AC450	15 [32.6]	12 [27.3]	15 [32.6]	12 [27.3]	15 [32.6]	12 [27.3]	15 [32.6]	12 [27.3]	15 [32.6]	12 [27.3]
			AC240	35 [79.6]	27 [62.2]	35 [79.6]	27 [62.2]	35 [79.6]	27 [62.2]	35 [79.6]	27 [62.2]	35 [79.6]	27 [62.2]
			DC250	25 [25]	19 [19]	25 [25]	19 [19]	25 [25]	19 [19]	25 [25]	19 [19]	25 [25]	19 [19]
E250-NJ	100～250	3	AC500	10 [17.3]	7.5 [14.0]	10 [17.3]	7.5 [14.0]	10 [17.3]	7.5 [14.0]	10 [17.3]	7.5 [14.0]	10 [17.3]	7.5 [14.0]
			AC450	15 [32.6]	12 [27.3]	15 [32.6]	12 [27.3]	15 [32.6]	12 [27.3]	15 [32.6]	12 [27.3]	15 [32.6]	12 [27.3]
			AC240	35 [79.6]	27 [62.2]	35 [79.6]	27 [62.2]	35 [79.6]	27 [62.2]	35 [79.6]	27 [62.2]	35 [79.6]	27 [62.2]
			DC250	25 [25]	19 [19]	25 [25]	19 [19]	25 [25]	19 [19]	25 [25]	19 [19]	25 [25]	19 [19]
S125-NJ	12.5～125	3	AC690	6 [9.29]	6 [9.29]	6 [9.29]	6 [9.29]	6 [9.29]	6 [9.29]	6 [9.29]	6 [9.29]	6 [9.29]	6 [9.29]
			AC450	25 [54.4]	25 [54.4]	25 [54.4]	25 [54.4]	25 [54.4]	25 [54.4]	25 [54.4]	25 [54.4]	25 [54.4]	25 [54.4]
			AC240	50 [115]	50 [115]	50 [115]	50 [115]	50 [115]	50 [115]	50 [115]	50 [115]	50 [115]	50 [115]
			DC250	25 [25]	19 [19]	25 [25]	19 [19]	25 [25]	19 [19]	25 [25]	19 [19]	25 [25]	19 [19]
S125-GJ	12.5～125	3	AC690	6 [9.29]	6 [9.29]	6 [9.29]	6 [9.29]	6 [9.29]	6 [9.29]	6 [9.29]	6 [9.29]	6 [9.29]	6 [9.29]
			AC450	50 [112]	25 [54.4]	50 [112]	25 [54.4]	50 [112]	25 [54.4]	50 [112]	25 [54.4]	50 [112]	25 [54.4]
			AC240	85 [201]	85 [201]	85 [201]	85 [201]	85 [201]	85 [201]	85 [201]	85 [201]	85 [201]	85 [201]
			DC250	40 [40]	40 [40]	40 [40]	40 [40]	40 [40]	40 [40]	40 [40]	40 [40]	40 [40]	40 [40]
S160-NJ	100～160	3	AC690	7.5 [13.1]	7.5 [13.1]	7.5 [13.1]	7.5 [13.1]	7.5 [13.1]	7.5 [13.1]	7.5 [13.1]	7.5 [13.1]	7.5 [13.1]	7.5 [13.1]
			AC450	25 [54.4]	25 [54.4]	25 [54.4]	25 [54.4]	25 [54.4]	25 [54.4]	25 [54.4]	25 [54.4]	25 [54.4]	25 [54.4]
			AC240	65 [148]	65 [148]	65 [148]	65 [148]	65 [148]	65 [148]	65 [148]	65 [148]	65 [148]	65 [148]
			DC250	40 [40]	40 [40]	40 [40]	40 [40]	40 [40]	40 [40]	40 [40]	40 [40]	40 [40]	40 [40]
S250-NJ	100～250	3	AC690	7.5 [13.1]	7.5 [13.1]	7.5 [13.1]	7.5 [13.1]	7.5 [13.1]	7.5 [13.1]	7.5 [13.1]	7.5 [13.1]	7.5 [13.1]	7.5 [13.1]
			AC450	25 [54.4]	25 [54.4]	25 [54.4]	25 [54.4]	25 [54.4]	25 [54.4]	25 [54.4]	25 [54.4]	25 [54.4]	25 [54.4]
			AC240	65 [148]	65 [148]	65 [148]	65 [148]	65 [148]	65 [148]	65 [148]	65 [148]	65 [148]	65 [148]
			DC250	40 [40]	40 [40]	40 [40]	40 [40]	40 [40]	40 [40]	40 [40]	40 [40]	40 [40]	40 [40]
S160-GJ	100～160	3	AC690	7.5 [13.1]	7.5 [13.1]	7.5 [13.1]	7.5 [13.1]	7.5 [13.1]	7.5 [13.1]	7.5 [13.1]	7.5 [13.1]	7.5 [13.1]	7.5 [13.1]
			AC450	50 [112]	25 [54.4]	50 [112]	25 [54.4]	50 [112]	25 [54.4]	50 [112]	25 [54.4]	50 [112]	25 [54.4]
			AC240	85 [201]	85 [201]	85 [201]	85 [201]	85 [201]	85 [201]	85 [201]	85 [201]	85 [201]	85 [201]
			DC250	40 [40]	40 [40]	40 [40]	40 [40]	40 [40]	40 [40]	40 [40]	40 [40]	40 [40]	40 [40]
S250-GJ	100～250	3	AC690	7.5 [13.1]	7.5 [13.1]	7.5 [13.1]	7.5 [13.1]	7.5 [13.1]	7.5 [13.1]	7.5 [13.1]	7.5 [13.1]	7.5 [13.1]	7.5 [13.1]
			AC450	50 [112]	25 [54.4]	50 [112]	25 [54.4]	50 [112]	25 [54.4]	50 [112]	25 [54.4]	50 [112]	25 [54.4]
			AC240	85 [201]	85 [201]	85 [201]	85 [201]	85 [201]	85 [201]	85 [201]	85 [201]	85 [201]	85 [201]
			DC250	40 [40]	40 [40]	40 [40]	40 [40]	40 [40]	40 [40]	40 [40]	40 [40]	40 [40]	40 [40]
E400-NJ	160～250 250～400	3	AC525	15[34.5]	15[34.5]	15[34.5]	15[34.5]	15[34.5]	15[34.5]	15[34.5]	15[34.5]	15[34.5]	15[34.5]
			AC450	22[50.7]	22[50.7]	22[50.7]	22[50.7]	22[50.7]	22[50.7]	22[50.7]	22[50.7]	22[50.7]	22[50.7]
			AC240	35[83.6]	35[83.6]	35[83.6]	35[83.6]	35[83.6]	35[83.6]	35[83.6]	35[83.6]	35[83.6]	35[83.6]
			DC250	25[25]	19[19]	25[25]	19[19]	25[25]	19[19]	25[25]	19[19]	25[25]	19[19]
S400-CJ	160～250 250～400	3	AC690	15[32.6]	15[32.6]	15[32.6]	15[32.6]	15[32.6]	15[32.6]	15[32.6]	15[32.6]	15[32.6]	15[32.6]
			AC450	30[70.8]	30[70.8]	30[70.8]	30[70.8]	30[70.8]	30[70.8]	30[70.8]	30[70.8]	30[70.8]	30[70.8]
			AC240	50[121]	50[121]	50[121]	50[121]	50[121]	50[121]	50[121]	50[121]	50[121]	50[121]
			DC250	40[40]	40[40]	40[40]	40[40]	40[40]	40[40]	40[40]	40[40]	40[40]	40[40]
S400-NJ	160～250 250～400	3	AC690	20[43.0]	15[32.6]	20[43.0]	15[32.6]	20[43.0]	15[32.6]	20[43.0]	15[32.6]	20[43.0]	15[32.6]
			AC450	45[109]	45[109]	45[109]	45[109]	45[109]	45[109]	45[109]	45[109]	45[109]	45[109]
			AC240	85[211]	85[211]	85[211]	85[211]	85[211]	85[211]	85[211]	85[211]	85[211]	85[211]
			DC250	—	—	40[40]	40[40]	40[40]	40[40]	40[40]	40[40]	40[40]	40[40]
S400-GJ	160～250 250～400	3	AC690	20[43.0]	15[32.6]	20[43.0]	15[32.6]	20[43.0]	15[32.6]	20[43.0]	15[32.6]	20[43.0]	15[32.6]
			AC450	65[157]	50[121]	65[157]	50[121]	65[157]	50[121]	65[157]	50[121]	65[157]	50[121]
			AC240	100[233]	85[211]	100[233]	85[211]	100[233]	85[211]	100[233]	85[211]	100[233]	85[211]
			DC250	—	—	40[40]	40[40]	40[40]	40[40]	40[40]	40[40]	40[40]	40[40]
S400-PJ	160～250 250～400	3	AC690	20[43.0]	15[32.6]	20[43.0]	15[32.6]	20[43.0]	15[32.6]	20[43.0]	15[32.6]	20[43.0]	15[32.6]
			AC450	80[191]	80[191]	80[191]	80[191]	80[191]	80[191]	80[191]	80[191]	80[191]	80[191]
			AC240	100[233]	85[211]	100[233]	85[211]	100[233]	85[211]	100[233]	85[211]	100[233]	85[211]
S800-CJ	400～630 500～800	3	AC690	10[21.1]	10[21.1]	10[21.1]	10[21.1]	10[21.1]	10[21.1]	10[21.1]	10[21.1]	10[21.1]	10[21.1]
			AC450	30[70.8]	30[70.8]	30[70.8]	30[70.8]	30[70.8]	30[70.8]	30[70.8]	30[70.8]	30[70.8]	30[70.8]
			AC240	50[117]	50[117]	50[117]	50[117]	50[117]	50[117]	50[117]	50[117]	50[117]	50[117]
			DC250	—	—	—	—	—	—	—	—	—	—
S800-NJ	400～630 500～800	3	AC690	20[43.0]	20[43.0]	20[43.0]	20[43.0]	20[43.0]	20[43.0]	20[43.0]	20[43.0]	20[43.0]	20[43.0]
			AC450	50[121]	50[121]	50[121]	50[121]	50[121]	50[121]	50[121]	50[121]	50[121]	50[121]
			AC240	85[211]	85[211]	85[211]	85[211]	85[211]	85[211]	85[211]	85[211]	85[211]	85[211]
			DC250	—	—	—	—	—	—	—	—	—	—
S800-RJ	400～630 500～800	3	AC690	—	—	—	—	—	—	—	—	—	—
			AC450	—	—	—	—	—	—	—	—	—	—
			AC240	—	—	—	—	—	—	—	—	—	—
			DC250	—	—	—	—	—	—	—	—	—	—

22 CCC認証機種定格遮断容量リスト

国内向ブレーカ

ブレーカ形式	定格電流（A）	極数	定格電圧（V）	定格遮断容量 (kA) (sym.) I_{cu}	定格遮断容量 (kA) (sym.) I_{cs}	定格短時間耐電流 (kA) I_{cw}
E50-CM	0.7～45	3	AC 440	2.5	1.3	—
			AC 240	5	2.5	—
E50-SF	10～50	2,3	AC 440	10	5	—
			AC 240	25	13	—
E100-SF	10～100	2,3	AC 440	10	5	—
			AC 240	25	13	—
E250-SF	125～250	3,4	AC 415	25	19	—
E400-NF	250～400	3,4	AC 415	25	25	—
			AC 240	35	35	—
S50-SF	15～50	2	AC 415	30	15	—
		3	AC 240	30	15	—
S50-GF	15～50	3,4	AC 415	65	33	—
			AC 240	85	85	—
S100-NF	15～100	3,4	AC 415	30	30	—
			AC 240	50	50	—
S100-GF	15～100	3,4	AC 415	65	33	—
			AC 240	85	85	—
S100-NM	16～100	3	AC 415	30	30	—
			AC 240	50	50	—
S125-SF	15～125	2	AC 415	30	15	—
		3,4	AC 240	30	15	—
S125-NF	125	3,4	AC 415	30	30	—
			AC 240	50	50	—
S125-GF	125	3,4	AC 415	65	33	—
			AC 240	85	85	—
S225-NF	125～225	3,4	AC 415	35	35	—
			AC 240	65	65	—
S225-GF	125～225	3,4	AC 415	65	35	—
			AC 240	85	85	—
S225-GE	125～225	3,4	AC 415	65	35	—
			AC 240	85	85	—
S225-PE	125～225	3,4	AC 415	70	70	—
			AC 240	125	125	—
S225-PEH	125～225	3,4	AC 415	70	70	—
			AC 240	125	125	—
S225-NM	125～225	3,4	AC 415	35	35	—
			AC 240	65	65	—
S250-SF	125～250	3,4	AC 415	40	20	—
S250-NF	250	3,4	AC 415	35	35	—
			AC 240	65	65	—
S250-GF	250	3,4	AC 415	65	35	—
			AC 240	85	85	—
S400-CF	125～400	3,4	AC 415	36	36	—
			AC 240	50	50	—
S400-NF	125～400	3,4	AC 415	50	50	—
			AC 240	85	85	—
S400-NE	125～400	3,4	AC 415	50	50	5 (0.3s)
			AC 240	85	85	5 (0.3s)
S400-NEH	175～400	3,4	AC 415	50	50	5 (0.3s)
			AC 240	85	85	5 (0.3s)
S400-GF	125～400	3,4	AC 415	70	50	—
			AC 240	100	85	—
S400-GE	125～400	3,4	AC 415	70	50	5 (0.3s)
			AC 240	100	85	5 (0.3s)
S400-GEH	175～400	3,4	AC 415	70	50	5 (0.3s)
			AC 240	100	85	5 (0.3s)
S400-PF	250～400	3,4	AC 415	85	85	—
			AC 240	100	85	—
S400-PE	125～400	3,4	AC 415	85	85	5 (0.3s)
			AC 240	100	85	5 (0.3s)
S630-CF	500～630	3,4	AC 415	36	36	—
			AC 240	50	50	—
S630-NF	500～630	3,4	AC 415	50	50	—
			AC 240	85	85	—
S630-NE	250～630	3,4	AC 415	50	50	10 (0.3s)
			AC 240	85	85	10 (0.3s)
S630-NEH	250～630	3,4	AC 415	50	50	10 (0.3s)
			AC 240	85	85	10 (0.3s)
S630-RF	500～630	3,4	AC 415	70	50	—
			AC 240	100	75	—

ブレーカ形式	定格電流（A）	極数	定格電圧（V）	定格遮断容量 (kA) (sym.) I_{cu}	定格遮断容量 (kA) (sym.) I_{cs}	定格短時間耐電流 (kA) I_{cw}
S630-RE	250～630	3,4	AC 415	70	50	10 (0.3s)
			AC 240	100	75	10 (0.3s)
S630-REH	250～630	3,4	AC 415	70	50	10 (0.3s)
			AC 240	100	75	10 (0.3s)
S800-CF	700, 800	3,4	AC 415	36	36	—
			AC 240	50	50	—
S800-NF	700, 800	3,4	AC 415	50	50	—
			AC 240	85	85	—
S800-NE	350～800	3,4	AC 415	50	50	10 (0.3s)
			AC 240	85	85	10 (0.3s)
S800-NEH	350～800	3,4	AC 415	50	50	10 (0.3s)
			AC 240	85	85	10 (0.3s)
S800-RF	700, 800	3,4	AC 415	70	50	—
			AC 240	100	75	—
S800-RE	350～800	3,4	AC 415	70	50	10 (0.3s)
			AC 240	100	75	10 (0.3s)
S800-REH	350～800	3,4	AC 415	70	50	10 (0.3s)
			AC 240	100	75	10 (0.3s)
S1000-CE	400～1000	3,4	AC 415	65	50	—
			AC 240	100	75	—
S1250-NE	500～1250	3,4	AC 415	70	50	15 (0.3s)
			AC 240	100	75	15 (0.3s)
S1250-NEH	500～1250	3,4	AC 415	70	50	15 (0.3s)
			AC 240	100	75	15 (0.3s)
S1250-GE	500～1250	3,4	AC 415	85	65	15 (0.3s)
			AC 240	125	94	15 (0.3s)
S1600-NE	700～1600	3,4	AC 415	85	65	20 (0.3s)
			AC 240	125	94	20 (0.3s)
S1600-NEH	700～1600	3,4	AC 415	85	65	20 (0.3s)
			AC 240	125	94	20 (0.3s)
H100-NF	15～100	3,4	AC 415	125	85	—
			AC 240	150	150	—
H125-NF	125	3,4	AC 415	125	85	—
			AC 240	150	150	—
H225-NF	125～225	3,4	AC 415	125	85	—
			AC 240	150	150	—
H225-NE	125～225	3,4	AC 415	85	85	—
			AC 240	150	150	—
H250-NF	250	3,4	AC 415	125	85	—
			AC 240	150	150	—
H400-NE	125～400	3,4	AC 415	125	85	5 (0.3s)
			AC 240	150	150	5 (0.3s)
H630-NE	250～630	3	AC 415	125	94	10 (0.3s)
			AC 240	150	150	10 (0.3s)
H800-NE	350～800	3	AC 415	125	94	10 (0.3s)
			AC 240	150	150	10 (0.3s)
L100-NF	15～100	3,4	AC 415	200	150	—
			AC 240	200	150	—
L125-NF	125	3,4	AC 415	200	150	—
			AC 240	200	150	—
L225-NF	125～225	3,4	AC 415	200	150	—
			AC 240	200	150	—
L250-NF	250	3,4	AC 415	200	150	—
			AC 240	200	150	—
L400-NE	125～400	3,4	AC 415	200	150	5 (0.3s)
			AC 240	200	150	5 (0.3s)
L630-NE	250～630	3	AC 415	200	150	10 (0.3s)
			AC 240	200	150	10 (0.3s)
L800-NE	350～800	3	AC 415	200	150	10 (0.3s)
			AC 240	200	150	10 (0.3s)
TB-5D	10	2	AC 240	2.5	—	—
	15～50		AC 240	5	—	—
TB-5P	10	2	AC 240	2.5	—	—
	15～50		AC 240	5	—	—
TL-1000NE	500～1000	3,4	AC 440	125	65	—
			AC 240	150	113	—
TL-1200NE	600～1200	3,4	AC 440	125	65	—
			AC 240	150	113	—

注： ご注文の際、CCC認定品とご指定ください。

22 CCC認証機種定格遮断容量リスト

海外向けブレーカ

ブレーカ形式	定格電流（A）	極数	定格電圧（V）	定格遮断容量 (kA) (sym.) I_{cu}	定格遮断容量 (kA) (sym.) I_{cs}	定格短時間耐電流 (kA) I_{cw}
E125-NJ	20～125	3,4	AC 415	25	19	—
			AC 240	35	27	—
E250-SJ	100～250	3,4	AC 415	25	19	—
E400-NJ	250～400	3,4	AC 415	25	25	—
			AC 240	35	35	—
S125-NJ	20～125	3,4	AC 415	36	30	—
			AC 240	50	50	—
S125-GJ	20～125	3,4	AC 415	65	33	—
			AC 240	85	85	—
S160-SCJ	25～160	3,4	AC 415	25	13	—
S160-SJ	25～160	3,4	AC 415	40	20	—
S250-SJ	160～250	3,4	AC 415	40	20	—
S250-GJ	160～250	3,4	AC 415	65	36	—
			AC 240	85	85	—
S400-CJ	250～400	3,4	AC 415	36	36	—
			AC 240	50	50	—
S400-NJ	250～400	3,4	AC 415	50	50	—
			AC 240	85	85	—
S400-GJ	250～400	3,4	AC 415	70	50	—
			AC 240	100	85	—
S800-NJ	630～800	3,4	AC 415	50	50	—
			AC 240	85	85	—

注： ご注文の際、CCC認定品とご指定ください。

3 選　定

1 特性と性能 ……3-2
2 周囲温度、電線サイズによる通電容量 ……3-3
3 変圧器容量からみたブレーカ・漏電遮断器の適用 ……3-4
4 遮断容量からみたブレーカの適用 ……3-6
5 遮断容量からみた漏電遮断器の適用 ……3-7
6 保護目的による漏電遮断器の選定 ……3-8
7 電動機回路幹線用ブレーカ・漏電遮断器の選定 ……3-9
8 電動機分岐回路用ブレーカの選定 ……3-10
9 電動機分岐回路用漏電遮断器の選定 ……3-12
10 電灯・電熱回路用ブレーカの選定 ……3-14
11 電灯・電熱回路用漏電遮断器の選定 ……3-15
12 モータブレーカの選定（直入始動用）……3-16
13 電動機保護用漏電遮断器の選定（直入始動用）……3-17
14 変圧器一次側用ブレーカの選定 ……3-18
15 抵抗溶接機回路用ブレーカの選定 ……3-19
16 コンデンサ回路用ブレーカの選定 ……3-19
17 インバータ回路用ブレーカの選定 ……3-19
18 選択遮断用ブレーカ・漏電遮断器の選定 ……3-20
19 カスケード遮断組合せ ……3-22
20 定格使用電圧と極数の選定 ……3-24

過電流と動作時間

動作特性曲線は、過電流とその動作時間をグラフに表したものです。最大と最小の曲線の範囲内で動作します。
また、動作特性は、JIS C 8201-2-1附属書2で規定する定格電流の125%と200%における動作時間に基づいています。

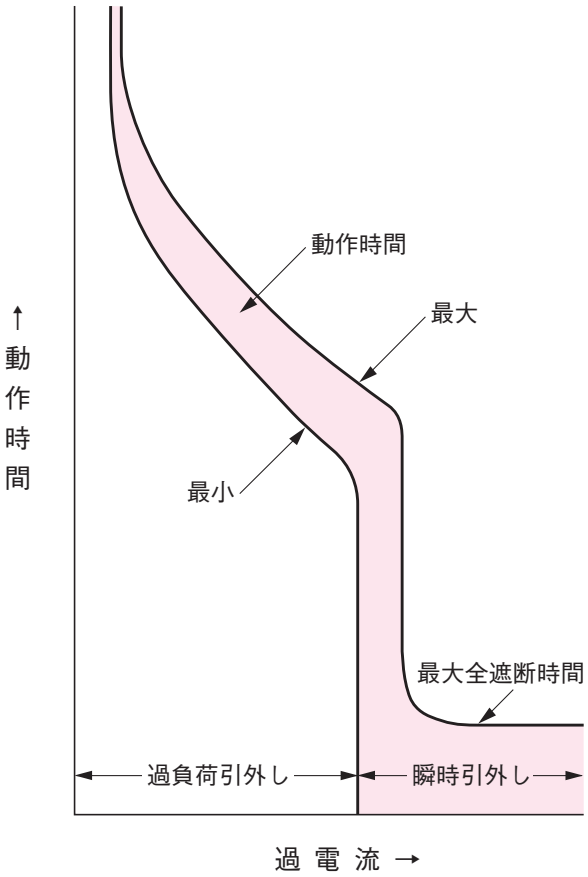

熱動ー電磁式動作特性曲線

引外しの動作特性

定格電流 I_n (A)	動作時間（分）	
	定格電流×125%	定格電流×200%
I_n≦30	60以下	2以下
30＜I_n≦50	60以下	4以下
50＜I_n≦100	120以下	6以下
100＜I_n≦225	120以下	8以下
225＜I_n≦400	120以下	10以下
400＜I_n≦600	120以下	12以下
600＜I_n≦800	120以下	14以下
800＜I_n≦1000	120以下	16以下
1000＜I_n≦1200	120以下	18以下
1200＜I_n≦1600	120以下	20以下
1600＜I_n≦2000	120以下	22以下
2000＜I_n	120以下	24以下

短絡遮断性能

短絡遮断性能とは短絡事故が発生したときに流れる短絡電流を遮断する能力のことで、I_{cu}とI_{cs}の2種類の定格遮断容量(kA)で示されます。

I_{cu}：定格限界短絡遮断容量と言い、ブレーカ直下で遮断できる能力を表します。遮断動作責務として、O-t-COの2回の遮断性能を求められます。

I_{cs}：定格使用短絡遮断容量と言い、ブレーカ負荷の配線端で遮断できる能力を表します。遮断動作責務として、O-t-CO-t-COの3回の遮断性能を求められます。

2 周囲温度、電線サイズによる通電容量

周囲温度による通電電流の補正

熱動-電磁式と完全電磁式ブレーカの定格電流は、JIS規格で規定する基準周囲温度40℃で電気調整をしています。そしてブレーカ設置場所の周囲温度が40℃と異なる場合には動作特性が変化しますので、温度補正曲線に従い負荷電流の補正が必要となります。

熱動-電磁式ブレーカ：周囲温度が基準周囲温度より高くなった場合は引外し電流が減少し、定格電流を流してもブレーカは引外し動作をしてしまいます。そのためブレーカが引外し動作をしないよう温度補正曲線に従い負荷電流を低減する必要があります。周囲温度が基準周囲温度より低い場合は温度補正曲線により補正した負荷電流まで使用できますが、電源電圧の変動や負荷電流の変動を考慮して余裕のある選定をしてください。

熱動-電磁式温度補正曲線

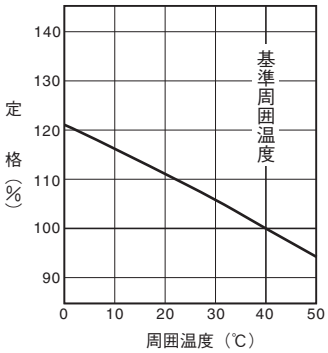

完全電磁式ブレーカ：周囲温度による引外し電流の増減はありませんが、引外し動作時間が変化します。

電子式ブレーカ：周囲温度による引外し電流や引外し動作時間の変化はありませんが、周囲温度が基準周囲温度より高くなる場合は電子部品の寿命に影響することがあります。

完全電磁式温度補正曲線

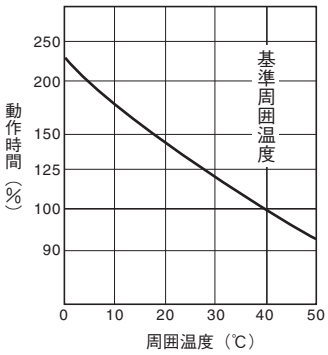

熱動・電磁式ブレーカに耐熱電線を使用する場合の注意

JIS規格附属書2はブレーカの引外し試験や温度上昇試験において右表のとおり定格電流に応じた試験用接続電線を定めています。この試験用接続電線よりも細い電線を使用すると、ブレーカの端子温度が上昇したり定格より少ない電流で動作する場合があります。
故に、耐熱電線などで細い電線を使用する場合、ブレーカ定格電流は負荷電流に対し余裕をもった選定が必要となります。

試験用接続電線

ブレーカ定格電流（A）	600Vビニール接続電線の太さ（mm²）
15以下	φ1.6mm
20	φ2mm
30	5.5
40	8
50	14
60	14
75	22
100	38
125	60
150	60
175	100
200	100
225	150
250	150
300	200
350	250
400	2×100
500	2×150
600	2×200

ノーヒューズブレーカ・漏電遮断器

3 変圧器容量からみたブレーカ・漏電遮断器の適用

下記のグラフは、変圧器の容量、電線の太さ及び長さより短絡電流を計算し、簡易的にその遮断容量を満足するブレーカ・漏電遮断器を選定する表です。

グラフの見方

(1) たて軸に変圧器容量(kVA)をとります。
(2) よこ軸に変圧器からブレーカまでの電線の長さ(m)をとります。
(3) (1)と(2)の交点が適用できるブレーカです。

遮断容量は対称値(sym.)で算出しています。
算出条件は9-22頁以降の短絡電流の計算に準じていますが、電線は単心密着(50Hz)を採用しています。

例

電圧　三相　415V
変圧器容量　75kVA
電線の太さ　14mm²
電線の長さ　20m
であれば、下記のグラフより交点はAとなり、適用できるブレーカはS50-CFとなります。

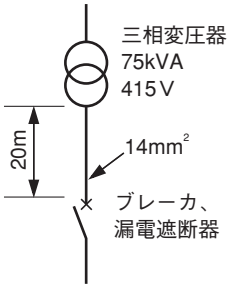

■三相回路の場合

二次電圧　AC415V

● 50A・60Aフレーム　電線太さ14mm²

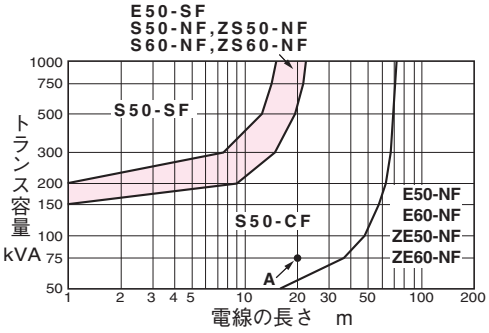

● 400Aフレーム　電線太さ325mm²

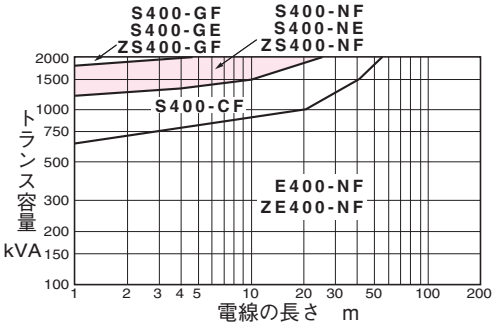

● 100A・125Aフレーム　電線太さ38mm²

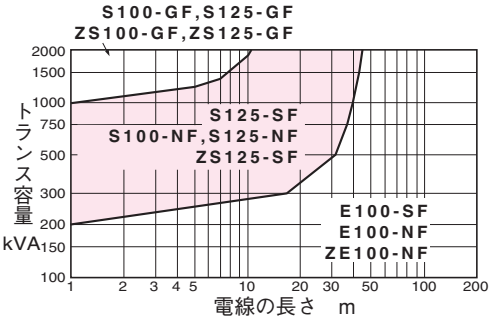

● 630A・800Aフレーム　1500Aバスダクト

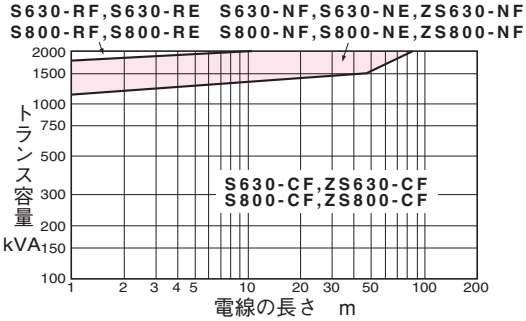

● 225A・250Aフレーム　電線太さ100mm²

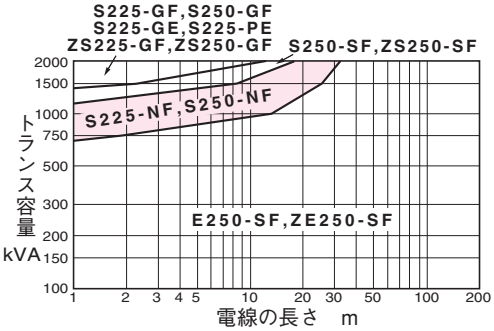

● 1000A・1250Aフレーム　1500Aバスダクト

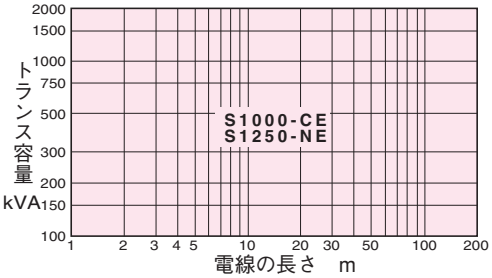

■三相回路の場合

二次電圧　ＡＣ２００Ｖ

●50 A・60Aフレーム　電線太さ14mm²

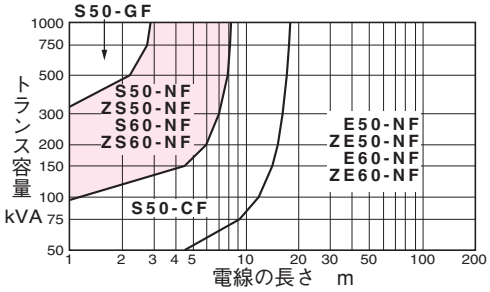

●100A・125Aフレーム　電線太さ38mm²

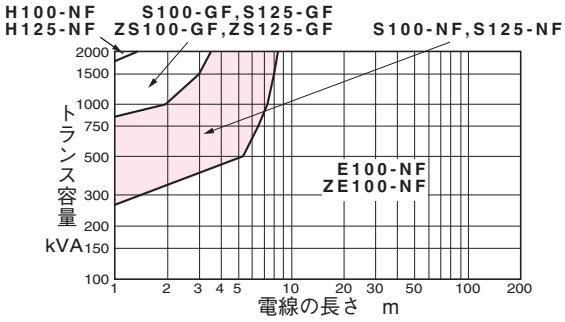

●225A・250Aフレーム　電線太さ100mm²

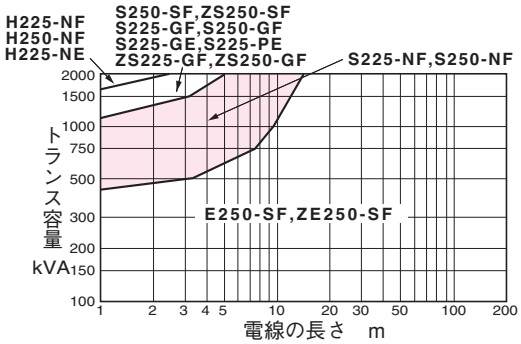

●400Aフレーム　電線太さ325mm²

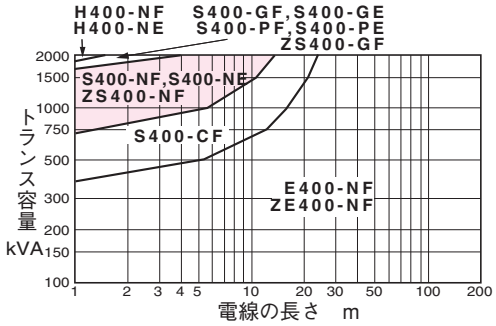

●630A・800Aフレーム　1500Aバスダクト

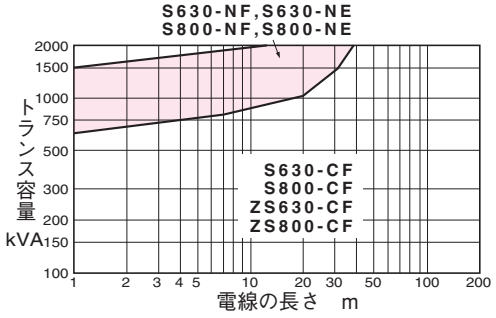

■単相３線式回路の場合

外線間　ＡＣ２００Ｖ

●30Aフレーム　電線太さ8mm²

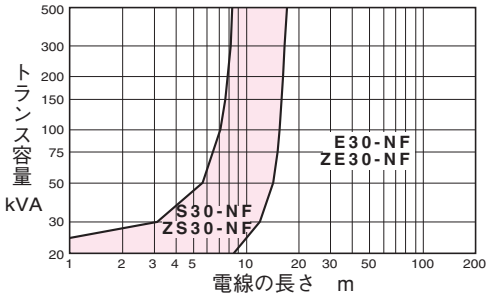

●50 A・60Aフレーム　電線太さ14mm²

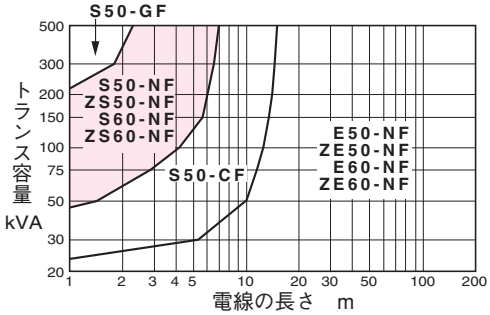

●100A・125Aフレーム　電線太さ38mm²

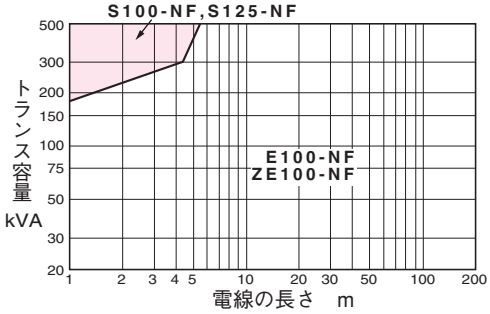

●225A・250Aフレーム　電線太さ100mm²

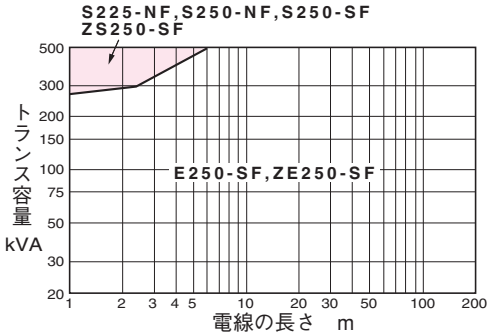

●400Aフレーム　電線太さ325mm²

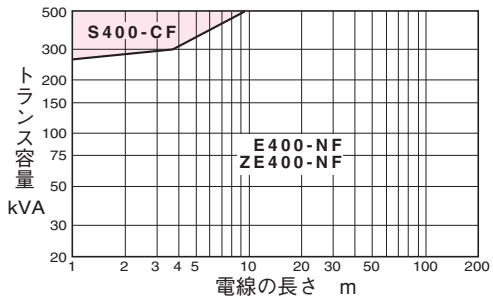

4 遮断容量からみたブレーカの適用

AC240V

変圧器容量 kVA	20以下	30	50	75	100	150	200	300	500	750	1000	1500	2000	3000
変圧器%インピーダンス %	2.5	2.5	2.5	2.85	2.9	3.1	3.1	3.5	4.0	4.8	5.3	6.1	6.1	6.1

ブレーカの遮断容量 kA sym.	2.5	5	7.5	10	15	25	35	50	65	85	100	125	130	150	180	200
30Aフレーム	E30-NF	S30-NF														
50A		E50-NF		S50-CF	E50-SF, S50-NF			S50-SF		S50-GF						
60A		E60-NF				S60-NF										
100/125A					E100-SF, E100-NF		S125-SF, S100/125-NF		S100/125-GF			H100/125-NF			L100/125-NF	
225/250A						E250-SF		S225/250-NF	S250-SF S225/250-GF S225-GE			H225/250-NF, H225-NE			L225/250-NF	
400A						E400-NF		S400-CF	S400-NF S400-NE	S400-GF S400-GE		H400-NE			L400-NE	
600A								S630-CF	S630-NF S630-NE	S630-RF S630-RE	S630-PF S630-PE	H630-NE			L630-NE	
800A								S800-CF	S800-NF S800-NE	S800-RF S800-RE	S800-PF S800-PE	H800-NE			L800-NE	
1000A											S1000-CE	S1250-GE	TL-1000NE			
1200A											S1250-NE	S1250-GE	TL-1200NE			
1600A												S1600-NE				
2000A												XS2000NE				
2500A												XS2500NE				
3200A												XS3200NE				
4000A													TO-4000			

1．変圧器の%インピーダンスは平均値を採りました。
2．変圧器と遮断容量の対比は、三相変圧器二次電圧240Ｖの直下で短絡した場合を想定しています。

AC415V

変圧器容量 kVA	30以下	50	75 100	150	200	300	500	750	1000	1500	2000	3000	4000－5000
変圧器%インピーダンス %	2.5	2.5	2.85	3.1	3.1	3.5	4.0	4.8	5.3	6.1	6.1	6.1	6.1

ブレーカの遮断容量 kA sym.	2.5	5	7.5	10	15	25	30	35	40	50	65	70	85	100	125	180	200
30Aフレーム	S30-NF																
50A	E50-NF		S50-CF	E50-SF S50-NF		S50-SF				S50-GF							
60A	E60-NF			S60-NF													
100/125A				E100-SF E100-NF		S125-SF,S100/125-NF			S100/125-GF			H100/125-NF				L100/125-NF	
225/250A						E250-SF		S225-NF S250-NF	S250-SF	S225/250-GF S225-GE		H225/250-NF H225-NE				L225/250-NF	
400A						E400-NF		S400-CF		S400-NF S400-NE	S400-GF S400-GE	H400-NE				L400-NE	
600A								S630-CF		S630-NF S630-NE	S630-RF S630-RE	S630-PF S630-PE	H630-NE			L630-NE	
800A								S800-CF		S800-NF S800-NE	S800-RF S800-RE	S800-PF S800-PE	H800-NE			L800-NE	
1000A											S1000-CE	S1250-GE	TL-1000NE				
1200A											S1250-NE	S1250-GE	TL-1200NE				
1600A												S1600-NE					
2000A												XS2000NE					
2500A												XS2500NE					
3200A												XS3200NE					
4000A												TO-4000					

1．変圧器の%インピーダンスは平均値を採りました。
2．変圧器と遮断容量の対比は、三相変圧器二次電圧415Ｖの直下で短絡した場合を想定しています。

漏電遮断器

5 遮断容量からみた漏電遮断器の適用

AC240V

変圧器容量 kVA	20以下	30	50	75	100	150	200	300	500	750	1000	1500	2000	3000
変圧器%インピーダンス %	2.5	2.5	2.5	2.85	2.9	3.1	3.1	3.5	4.0	4.8	5.3	6.1	6.1	6.1
ブレーカの遮断容量 kA sym.	2.5		5		10		15	25	35		50	65	85	100	125	130
30Aフレーム	ZE30-NF	ZS30-NF												
50A		ZE50-NF					ZS50-NF			ZS50-SF				
60A		ZE60-NF					ZS60-NF							
100/125A							ZE100-NF			ZS125-SF	ZS100/125-GF			
225/250A								ZE250-SF		ZS250-SF, ZS225/250-GF				
400A								ZE400-NF			ZS400-NF	ZS400-GF		
600A										ZS630-CF	ZS630-NF			
800A										ZS800-CF	ZS800-NF			

1．変圧器の%インピーダンスは平均値を採りました。
2．変圧器と遮断容量の対比は、三相変圧器二次電圧240Vの直下で短絡した場合を想定しています。

AC415V

変圧器容量 kVA	30以下	50	75 100	150	200	300	500	750	1000	1500	2000	3000
変圧器%インピーダンス %	2.5	2.5	2.85	3.1	3.1	3.5	4.0	4.8	5.3	6.1	6.1	6.1
ブレーカの遮断容量 kA sym.	2.5		5	7.5	10	15		25	30	35 40	50	65	85
30Aフレーム	ZS30-NF											
50A	ZE50-NF		ZS50-NF				ZS50-SF					
60A	ZE60-NF		ZS60-NF									
100/125A				ZE100-NF				ZS125-SF			ZS100-GF	
225/250A							ZE250-SF		ZS250-SF		ZS225/250-GF	
400A							ZE400-NF			ZS400-NF	ZS400-GF	
600A										ZS630-CF	ZS630-NF	
800A										ZS800-CF	ZS800-NF	

1．変圧器の%インピーダンスは平均値を採りました。
2．変圧器と遮断容量の対比は、三相変圧器二次電圧415Vの直下で短絡した場合を想定しています。

漏電遮断器

6 保護目的による漏電遮断器の選定

漏電遮断器の選定に当っては保護目的、負荷機器、設置場所等を考慮に入れておかないと感電事故が発生したり、不必要なトリップが起り現場の作業性を阻害する事があります。

保護目的による選定

<table>
<tr><th>目　的</th><th>種　類</th><th>感度電流</th><th>使　用　条　件</th></tr>
<tr><td rowspan="2">感電防止用</td><td>高感度
高速形</td><td>15mA
30mA</td><td>電気設備の技術基準及び内線規程で高感度高速形の使用を規定しているもの。
労働安全衛生規則の適用を受けるもの。</td></tr>
<tr><td>中感度
高速形</td><td>100mA
200mA
500mA</td><td>機器の接地が確実に行なわれている回路で、漏電時の感電を防止する場合。
その場合の機器の接地抵抗値は次の通りとします。
<table>
<tr><th rowspan="2">感度電流
(mA)</th><th colspan="2">許容接触電圧</th></tr>
<tr><th>25 V</th><th>50 V</th></tr>
<tr><td>100</td><td>250Ω以下</td><td>500Ω以下</td></tr>
<tr><td>200</td><td>125Ω以下</td><td>250Ω以下</td></tr>
<tr><td>500</td><td>50Ω以下</td><td>100Ω以下</td></tr>
</table>
⇩　⇩
人体が著しくぬれている状態。金属性の電気機器や構造上その一部に常時人体が接触している状態。
（第２種接触電圧）
第１、２種以外の場合で通常の人体状態で接触電圧が加わると危険性が高い状態。
（第３種接触状態）</td></tr>
<tr><td>漏電火災・
地絡アーク
保　護　用</td><td>中感度
時延形
・
中感度
高速形</td><td>100mA
200mA
500mA</td><td>地絡事故に対し幹線と分岐回路で地絡保護協調を取る場合。</td></tr>
</table>

地絡保護協調について

地絡事故に対して選択保護協調をとる場合、幹線用に時延形、分岐回路用に高速形を適用することです。(図b)
もし、幹線用に時延形を使用しないと、一分岐回路での地絡による地絡電流の大きさによっては、幹線と分岐回路用漏電遮断器が同時にトリップし、他の健全な回路まで停電してしまいます。(図a)はこの場合の動作特性曲線を示します。

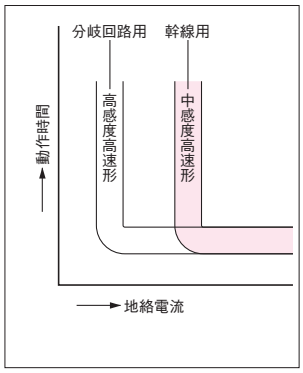

(図a)

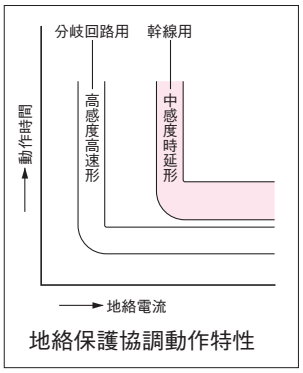

(図b)

漏電引外し特性

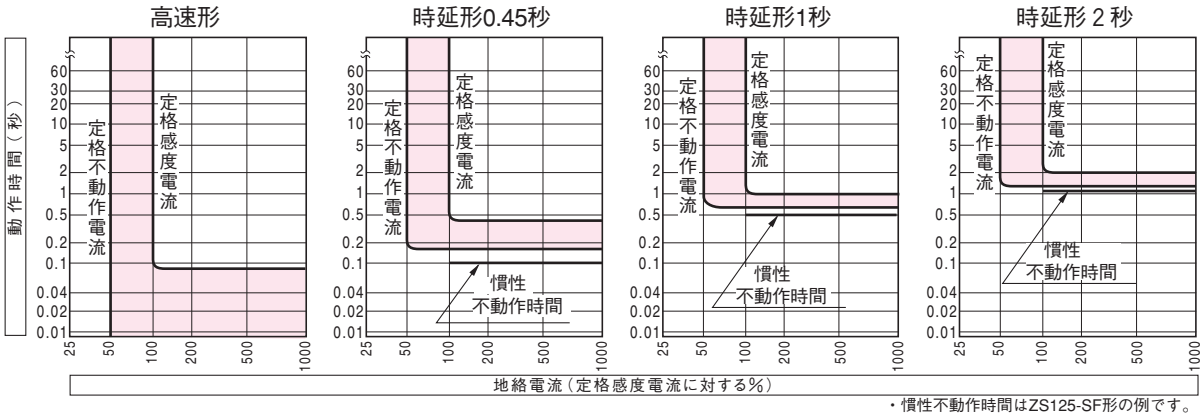

・慣性不動作時間はZS125-SF形の例です。

7 電動機回路幹線用ブレーカ・漏電遮断器の選定

電動機などの負荷を含む回路の幹線用ブレーカの選定は次の手順によります。

負荷の種類	条件	電線の許容電流 I_W	ブレーカの定格電流 I_N
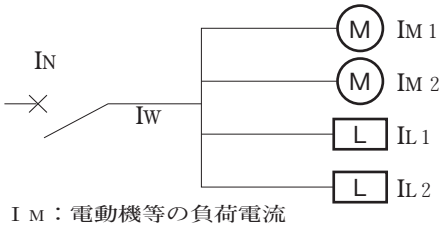 I_M：電動機等の負荷電流 I_L：電動機等以外の負荷電流	$\Sigma I_M \leqq \Sigma I_L$	$I_W \geqq \Sigma I_M + \Sigma I_L$	$I_N \leqq 3\Sigma I_M + \Sigma I_L$ または $I_N \leqq 2.5 I_W$ のいずれか小さい値とする。ただし、$I_W > 100A$ のときで、ブレーカの標準定格電流値に該当しないときは、直近上位の定格でもよい。
	$50A \geqq \Sigma I_M > \Sigma I_L$	$I_W \geqq 1.25\Sigma I_M + \Sigma I_L$	
	$50A < \Sigma I_M > \Sigma I_L$	$I_W \geqq 1.1\Sigma I_M + \Sigma I_L$	

AC200／220V 三相誘導電動機の幹線用ブレーカ・漏電遮断器の定格電流（A）

電動機kWの合計（kW以下）	最大使用電流（A以下）	電動機中最大のもの（kW）：電動機容量 （A）：全負荷電流																	
		0.75 4.8	1.5 8	2.2 11.1	3.7 17.4	5.5 26	7.5 34	11 48	15 65	18.5 79	22 93	30 124	37 152	45 190	55 230	75 310	90 360	110 440	132 500
3	15	20	30																
4.5	20	30			50														
6.3	30	40			50	60													
8.2	40	50			60	75	100												
12	50	60			75		100	125											
15.7	75	100						125	150										
19.5	90	100						125		150									
23.2	100	125								150	200								
30	125	150									200								
37.5	150	200										225							
45	175	200										225	300						
52.5	200	225										225	300	400					
63.7	250	300											400		500				
75	300	400													500				
86.2	350	400													500	600			
97.5	400	500														600	700		
112.5	450	500														700			
125	500	600														700		1000	
150	600	700															800	1000	
175	700	800																1000	
200	800	1000																	

AC400／440V 三相誘導電動機の幹線用ブレーカ・漏電遮断器の定格電流（A）

電動機kWの合計（kW以下）	最大使用電流（A以下）	電動機中最大のもの（kW）：電動機容量 （A）：全負荷電流																	
		0.75 2.4	1.5 4	2.2 5.5	3.7 8.7	5.5 13	7.5 17	11 24	15 32	18.5 39	22 46	30 62	37 76	45 95	55 115	75 155	90 180	110 220	132 250
3	7.5	15																	
4.5	10	15			30														
6.3	15	20			30	40													
8.2	20	30				40	50												
12	25	30				40	50	75											
15.7	38	50					60	75	100										
19.5	45	50					60	75	100										
23.2	50	60					75		100		100								
30	63	75						100			100								
37.5	75	100								125									
45	88	100								125			150						
52.5	100	125											150	200					
63.7	125	150												200	225				
75	150	200													225				
86.2	175	200													225	300			
97.5	200	225													225	300	400		
112.5/125	225/250	300														400		500	
150/175	300/350	400																500	
200	400	500																	
250	500	600																	
300/350	600/700	800																	
400/450	800/900	1000																	
500	1000	1200																	

備考 1．電動機の全負荷電流は内線規定の資料 3－7－3 電動機の規約電流によりました。
2．電動機の始動条件は全負荷電流の600％で10秒以下、突入電流は全負荷電流の1700％以内で選定しています。
3．電動機中最大のものの値（kW）は同時始動する電動機の合計容量にも適用できます。

8 電動機分岐回路用ブレーカの選定

本適用表は、過負荷電流を電磁開閉器により、短絡電流を
ノーヒューズブレーカにより保護する場合の適用表です。

AC200V／220V三相誘導電動機用

遮断容量(kA) AC230V I_{cu} (sym)			2.5		5		10		25		35		50	
出力 (kW)	全負荷電流(A)	最大始動電流(A)	形式	定格(A)	形式	定格(A)	形式	定格(A)	形式	定格(A)	形式	定格(A)	形式	定格(A)
0.75	3.71	28.4	**E30-NF**	10	**S30-NF**	10	**S50-CF**	10	**S50-NF**	10			**S50-SF**	15
1.5	6.74	56	**E30-NF**	15注※	**S30-NF**	15注※	**S50-CF**	15注※	**S50-NF**	15注※			**S50-SF**	20
2.2	10.4	96	**E30-NF**	30	**S30-NF**	30	**S50-CF**	30	**S50-NF**	30			**S50-SF**	30
3.7	15.6	139			**E50-NF**	40	**S50-CF**	40	**S50-NF**	40			**S50-SF**	40
5.5	22.8	203			**E60-NF**	60			**S60-NF**	60			**S125-SF**	60
7.5	30.2	264							**E100-NF**	75			**S125-SF**	75
11	44.9	380							**E100-NF**	100注※			**S125-SF**	100
15	60	540									**E250-SF**	125	**S125-SF**	125注※
18.5	72	668									**E250-SF**	150	**S225-NF**	150
22	81.9	744									**E250-SF**	175	**S225-NF**	175
30	112	1090									**E250-SF**	200	**S225-NF**	200
37	141	1500									**E250-SFH**	225注※	**S225-NFH**	225
45	168	1780									**E400-NF**	350	**S400-CF**	300
55	211	1960											**S400-CF**	400
75	272	2080											**S630-CF**	630
90	332	2600											**S800-CF**	800
110	380	2980												
132	450	3460												

AC400V／440V三相誘導電動機用

遮断容量(kA) AC415V I_{cu} (sym)			2.5		7.5		10		25		30		36	
出力 (kW)	全負荷電流(A)	最大始動電流(A)	形式	定格(A)	形式	定格(A)	形式	定格(A)	形式	定格(A)	形式	定格(A)	形式	定格(A)
0.75	1.9	14.2	**S30-NF**	5	**S50-CF**	5	**S50-NF**	10			**S50-SF**	15		
1.5	3.4	28	**S30-NF**	10	**S50-CF**	10	**S50-NF**	10			**S50-SF**	15		
2.2	5.2	48	**S30-NF**	15	**S50-CF**	15	**S50-NF**	15			**S50-SF**	15		
3.7	7.8	70	**S30-NF**	20	**S50-CF**	20	**S50-NF**	20			**S50-SF**	20		
5.5	11.4	102	**S30-NF**	30	**S50-CF**	30	**S50-NF**	30			**S50-SF**	30		
7.5	15.1	132	**E50-NF**	40	**S50-CF**	40	**S50-NF**	40			**S50-SF**	40		
11	22.5	190	**E50-NF**	50注※			**S50-NF**	50注※			**S125-SF**	50		
15	30	270					**E100-NF**	75			**S125-SF**	75		
18.5	36	334					**E100-NF**	100			**S125-SF**	100		
22	41	372					**E100-NF**	100注※			**S125-SF**	125		
30	56	545							**E250-SF**	125	**S125-SF**	125注※		
37	70.5	750							**E250-SF**	150				
45	84	890							**E250-SF**	175				
55	105	980							**E250-SF**	200				
75	136	1040							**E250-SFH**	225			**S400-CF**	300
90	166	1300							**E400-NF**	350			**S400-CF**	350
110	190	1490											**S400-CF**	400
132	225	1730											**S400-CF**	400注⑰
160	273	2170											**S630-CF**	630

備考1.
電動機の始動条件
突入電流は、下記の値以内として選定しています。

電動機出力	突入電流
0.75～7.5kW	全負荷電流×1600%以内
11～45kW	全負荷電流×1700%以内
55～160kW	全負荷電流×1800%以内

ただし
注⑯：1600%以内
注⑰：1700%以内
として選定しています。
突入電流が上記の値を超える場合はブレーカがトリップする可能性があります。
始動時間は、最大始動電流で6秒以内として選定しています。
ただし
注※：最大始動電流で5秒以内として選定しています。
モータの始動時、最大始動電流がこの時間を超える場合はブレーカがトリップする可能性があります。

備考2.
全負荷電流と最大始動電流は各社の高効率電動機「三相誘導電動機（4極）」の値を参考にして決めています。電動機の全負荷電流または最大始動電流が表の値と大幅に異なる場合、また備考1の始動条件と異なる場合はご照会ください。

備考3.
・電子式ブレーカは保護特性設定ダイヤルを長限時引外し時間が最長になる特性に設定した場合です。
・瞬時引外し電流が可調整のブレーカは、瞬時引外し電流を最大に設定した場合です。
・モータとの保護協調は、ブレーカの40℃コールドスタート動作特性で検討しています。

85		100		125		150		200		遮断容量(kA) AC230V I_{cu} (sym)		
形式	定格(A)	形式	定格(A)	形式	定格(A)	形式	定格(A)	形式	定格(A)	出力 (kW)	全負荷 電流(A)	最大始動 電流(A)
S50-GF	15					**H100-NF**	15			0.75	3.71	28.4
S50-GF	15					**H100-NF**	15			1.5	6.74	56
S50-GF	30					**H100-NF**	20			2.2	10.4	96
S50-GF	40					**H100-NF**	30			3.7	15.6	139
S50-GF	40					**H100-NF**	50			5.5	22.8	203
S100-GF	60					**H100-NF**	60			7.5	30.2	264
S100-GF	100					**H100-NF**	100			11	44.9	380
S125-GF	125注⑯			**S225-PE**	125	**H125-NF**	125			15	60	540
S250-SF	150			**S225-PE**	150	**H225-NF**	150			18.5	72	668
S250-SF	175			**S225-PE**	175	**H225-NF**	175			22	81.9	744
S250-SF	200			**S225-PE**	225	**H225-NF**	200			30	112	1090
S250-SFH	225注※	**S400-GF**	250			**H400-NE**	250	**L400-NE**	250	37	141	1500
S400-NF	300	**S400-GF**	300			**H400-NE**	300	**L400-NE**	300	45	168	1780
S400-NF	400	**S400-GF**	400			**H400-NE**	350	**L400-NE**	350	55	211	1960
S400-NEH	400	**S400-GEH**	400			**H630-NE**	500	**L630-NE**	500	75	272	2080
S800-NF	800	**S800-RF**	800			**H630-NE**	630	**L630-NE**	630	90	332	2600
S800-NE	700	**S800-RE**	700			**H800-NE**	700	**L800-NE**	700	110	380	2980
S800-NE	800注⑰	**S800-RE**	800注⑰			**H800-NE**	800注⑰	**L800-NE**	800注⑰	132	450	3460

40		50		65		70		85		125		200		遮断容量(kA) AC415V I_{cu} (sym)		
形式	定格(A)	形式	定格(A)	形式	定格(A)	形式	定格(A)	形式	定格(A)	形式	定格(A)	形式	定格(A)	出力 (kW)	全負荷 電流(A)	最大始動 電流(A)
				S50-GF	15					**H100-NF**	15	**L100-NF**	15	0.75	1.9	14.2
				S50-GF	15					**H100-NF**	15	**L100-NF**	15	1.5	3.4	28
				S50-GF	15					**H100-NF**	15	**L100-NF**	15	2.2	5.2	48
				S50-GF	15					**H100-NF**	15	**L100-NF**	15	3.7	7.8	70
				S50-GF	30					**H100-NF**	30	**L100-NF**	30	5.5	11.4	102
				S50-GF	40					**H100-NF**	30	**L100-NF**	30	7.5	15.1	132
				S50-GFH	40					**H100-NF**	50	**L100-NF**	50	11	22.5	190
				S50-GFH	50					**H100-NF**	60	**L100-NF**	60	15	30	270
				S100-GFH	60					**H100-NF**	75	**L100-NF**	75	18.5	36	334
				S100-GFH	75					**H100-NF**	100	**L100-NF**	100	22	41	372
S250-SF	125	**S400-NF**	125	**S100-GFH**	100					**H100-NF**	100	**L100-NF**	100	30	56	545
S250-SF	150	**S400-NF**	150	**S225-GF**	125	**S225-PE**	125			**H225-NF**	125	**L225-NF**	125	37	70.5	750
S250-SF	175	**S400-NF**	175	**S225-GF**	150	**S225-PE**	150			**H225-NF**	150	**L225-NF**	150	45	84	890
S250-SF	200	**S400-NF**	200	**S225-GFH**	175	**S225-PE**	175			**H225-NF**	175注⑰	**L225-NF**	175注⑰	55	105	980
S250-SFH	225	**S400-NF**	300	**S225-GFH**	225	**S225-PE**	225	**S400-PF**	300	**H225-NF**	225注⑰	**L225-NF**	225注⑰	75	136	1040
		S400-NF	350			**S400-GF**	350	**S400-PF**	350	**H400-NE**	300	**L400-NE**	300	90	166	1300
		S400-NF	400			**S400-GF**	400	**S400-PF**	400	**H400-NE**	350	**L400-NE**	350	110	190	1490
		S400-NE	400			**S400-GE**	400	**S400-PF**	400注⑰	**H400-NE**	400	**L400-NE**	400	132	225	1730
		S630-NF	630			**S630-RF**	630			**H630-NE**	500	**L630-NE**	500	160	273	2170

漏電遮断器

9 電動機分岐回路用漏電遮断器の選定

本適用表は、過負荷電流を電磁開閉器により、短絡電流を
漏電遮断器により保護する場合の適用表です。

AC200V／220V三相誘導電動機用

遮断容量(kA) AC230V I_{cu} (sym)			2.5		5		25		35		50		85	
出力 (kW)	全負荷電流(A)	最大始動電流(A)	形式	定格(A)	形式	定格(A)	形式	定格(A)	形式	定格(A)	形式	定格(A)	形式	定格(A)
0.75	3.71	28.4	ZE30-NF	10	ZE50-NF	10	ZS50-NF	10			ZS50-SF	15	ZS100-GF	15
1.5	6.74	56	ZE30-NF	15注※	ZE50-NF	15注※	ZS50-NF	15注※			ZS50-SF	20	ZS100-GF	15
2.2	10.4	96	ZE30-NF	30	ZE50-NF	30	ZS50-NF	30			ZS50-SF	30	ZS100-GF	30
3.7	15.6	139			ZE50-NF	40	ZS50-NF	40			ZS50-SF	40	ZS100-GF	40
5.5	22.8	203			ZE60-NF	60	ZE100-NF	60			ZS50-SF	40	ZS100-GF	40
7.5	30.2	264					ZE100-NF	75			ZS50-SF	50	ZS100-GF	50
11	44.9	380					ZE100-NF	100注※			ZS125-SF	75	ZS100-GF	75
15	60	540							ZE250-SF	125	ZS125-SF	100	ZS100-GF	100
18.5	72	668							ZE250-SF	150	ZS125-SF	125注⑯	ZS250-SF	150
22	81.9	744							ZE250-SF	175			ZS250-SF	175
30	112	1090							ZE250-SF	200			ZS250-SF	200
37	141	1500							ZE250-SF	225注⑯			ZS250-SF	225注⑯
45	168	1780							ZE400-NF	350			ZS400-NF	300
55	211	1960											ZS400-NF	400
75	272	2080									ZS630-CF	630	ZS630-NF	630
90	332	2600									ZS800-CF	800	ZS800-NF	800
110	380	2980												
132	450	3460												

AC400V／440V三相誘導電動機用

遮断容量(kA) AC415V I_{cu} (sym)			1.5		2.5		10		25		30		36	
出力 (kW)	全負荷電流(A)	最大始動電流(A)	形式	定格(A)	形式	定格(A)	形式	定格(A)	形式	定格(A)	形式	定格(A)	形式	定格(A)
0.75	1.9	14.2	ZE30-NF	5	ZS30-NF	5	ZS50-NF	10			ZS50-SF	15		
1.5	3.4	28	ZE30-NF	10	ZS30-NF	10	ZS50-NF	10			ZS50-SF	15		
2.2	5.2	48	ZE30-NF	15	ZS30-NF	15	ZS50-NF	15			ZS50-SF	15		
3.7	7.8	70	ZE30-NF	20	ZS30-NF	20	ZS50-NF	20			ZS50-SF	20		
5.5	11.4	102	ZE30-NF	30	ZS30-NF	30	ZS50-NF	30			ZS50-SF	30		
7.5	15.1	132			ZE50-NF	40	ZS50-NF	40			ZS50-SF	40		
11	22.5	190			ZE50-NF	50注※	ZS50-NF	50注※			ZS50-SF	40		
15	30	270					ZE100-NF	75			ZS50-SF	50		
18.5	36	334					ZE100-NF	100			ZS125-SF	60		
22	41	372					ZE100-NF	100注※			ZS125-SF	75		
30	56	545							ZE250-SF	125	ZS125-SF	100		
37	70.5	750							ZE250-SF	150	ZS125-SF	125		
45	84	890							ZE250-SF	175				
55	105	980							ZE250-SF	200				
75	136	1040							ZE250-SF	225注⑰				
90	166	1300							ZE400-NF	350				
110	190	1490											ZS630-CF	500
132	225	1730											ZS630-CF	600
160	273	2170											ZS630-CF	630

備考1.
電動機の始動条件
突入電流は、下記の値以内として選定しています。

電動機出力	突入電流
0.75～7.5kW	全負荷電流×1600%以内
11～45kW	全負荷電流×1700%以内
55～160kW	全負荷電流×1800%以内

ただし
注⑯：1600%以内
注⑰：1700%以内
として選定しています。
突入電流が上記の値を超える場合は漏電遮断器がトリップする可能性があります。
始動時間は、最大始動電流で6秒以内として選定しています。
ただし
注※：最大始動電流で5秒以内として選定しています。
モータの始動時、最大始動電流がこの時間を超える場合は漏電遮断器がトリップする可能性があります。

備考2.
全負荷電流と最大始動電流は各社の高効率電動機「三相誘導電動機（4極）」の値を参考にして決めています。電動機の全負荷電流または最大始動電流が表の値と大幅に異なる場合、また備考1の始動条件と異なる場合はご照会ください。

備考3.
・瞬時引外し電流が可調整のブレーカは、瞬時引外し電流を最大に設定した場合です。
・モータとの保護協調は、漏電遮断器の40℃コールドスタート動作特性で検討しています。

100		遮断容量(kA) AC230V I_{cu} (sym)		
形式	定格(A)	出力 (kW)	全負荷 電流(A)	最大始動 電流(A)
		0.75	3.71	28.4
		1.5	6.74	56
		2.2	10.4	96
		3.7	15.6	139
		5.5	22.8	203
		7.5	30.2	264
		11	44.9	380
		15	60	540
		18.5	72	668
		22	81.9	744
		30	112	1090
ZS400-GF	250	37	141	1500
ZS400-GF	300	45	168	1780
ZS400-GF	400	55	211	1960
		75	272	2080
		90	332	2600
		110	380	2980
		132	450	3460

40		50		65		70		遮断容量(kA) AC415V I_{cu} (sym)		
形式	定格(A)	形式	定格(A)	形式	定格(A)	形式	定格(A)	出力 (kW)	全負荷 電流(A)	最大始動 電流(A)
				ZS100-GF	15			0.75	1.9	14.2
				ZS100-GF	15			1.5	3.4	28
				ZS100-GF	15			2.2	5.2	48
				ZS100-GF	15			3.7	7.8	70
				ZS100-GF	20			5.5	11.4	102
				ZS100-GF	40			7.5	15.1	132
				ZS100-GF	40			11	22.5	190
				ZS100-GF	50			15	30	270
				ZS100-GF	60			18.5	36	334
				ZS100-GF	75			22	41	372
ZS250-SF	125			**ZS100-GF**	100			30	56	545
ZS250-SF	150			**ZS225-GF**	125			37	70.5	750
ZS250-SF	175			**ZS225-GF**	150			45	84	890
ZS250-SF	200	**ZS400-NF**	250	**ZS225-GF**	200			55	105	980
ZS250-SF	225注⑰	**ZS400-NF**	300			**ZS400-GF**	300	75	136	1040
		ZS400-NF	350			**ZS400-GF**	350	90	166	1300
		ZS400-NF	400			**ZS400-GF**	400	110	190	1490
		ZS400-NF	400注⑰			**ZS400-GF**	400注⑰	132	225	1730
		ZS630-NF	630					160	273	2170

10 電灯・電熱回路用ブレーカの選定

ブレーカの定格電流は最大使用電流の1.25倍以上のものを選びます。
(内線規程 JEAC 8001　3605－3条3では「連続負荷を有する分岐回路の負荷容量は、その分岐回路を保護する過電流遮断器の定格電流の80％を超えないこと。〔勧告〕」と規定されています。

AC200V回路

遮断容量(kA) AC240V Icu(sym)		2.5		5	10	25	35	50	65	85	100	125	130	150	200
最大使用電流（A）	ブレーカの定格電流(A)														
12	15	TB-5S TB-5P TB-52C E30-NF	TB-5S① TB-5P① S30-NF	S50-CF	E50-SF S50-NF	S50-SF		S50-GF		H100-NF					L100-NF
16	20														
24	30														
32	40	TB-5S①, TB-5P①, E50-NF													
40	50														
48	60	E60-NF		S60-NF		S100-NF S125-SF		S100-GF							
60	75	TB-10S		E100-NF, E100-SF											
80	100														
100	125	S125-NF, S125-SF						S125-GF		H125-NF					L125-NF
120	150	E250-SF					S225-NF		S225-GF S225-GE S250-SF	H225-NF H225-NE					L225-NF
140	175														
160	200														
180	225														
200	250						S250-NF		S250-GF S250-SF	H250-NF					L250-NF
240	300	E400-NF					S400-CF	S400-NF S400-NE	S400-GF S400-GE		H400-NE				L400-NE
280	350														
320	400														
400	500	S630-CF						S630-NF S630-NE	S630-RF S630-RE		S630-PF S630-PE		H630-NE		L630-NE
480	600														
560	700	S800-CF						S800-NF S800-NE	S800-RF S800-RE		S800-PF S800-PE		H800-NE		L800-NE
640	800														
800	1000	S1000-CE									S1250-GE		TL-1000NE		
960	1200	S1250-NE											TL-1200NE		
1120	1400	S1600-NE													
1280	1600														
1440	1800	XS2000NE													
1600	2000														
2000	2500	XS2500NE													
2240	2800	XS3200NE													
2560	3200														
3200	4000	TO-4000													

AC400V回路

遮断容量(kA) AC415V Icu(sym)		1.5	2.5	5	7.5	10	25	30	35	36	40	50	65	70	85	100	125	200
最大使用電流（A）	ブレーカの定格電流(A)																	
12	15	E30-NF	TB-5S② TB-5P② S30-NF	S50-CF		E50-SF S50-NF	S50-SF		S50-GF					H100-NF				L100-NF
16	20																	
24	30																	
32	40	TB-5S②, TB-5P②, E50-NF																
40	50																	
48	60	E60-NF		S60-NF			S100-NF S125-SF		S100-GF									
60	75	TB-10S②			E100-NF E100-SF													
80	100																	
100	125	S125-NF, S125-SF							S125-GF					H125-NF				L125-NF
120	150	E250-SF						S225-NF		S250-SF		S225-GF S225-GE		H225-NF H225-NE				L225-NF
140	175																	
160	200																	
180	225																	
200	250							S250-NF				S250-GE		H250-NF				L250-NF
240	300	E400-NF						S400-CF			S400-NF S400-NE	S400-GF S400-GE			S400-PF S400-PE		H400-NE	L400-NE
280	350																	
320	400																	
400	500	S630-CF									S630-NF S630-NE	S630-RF S630-RE			S630-PF S630-PE		H630-NE	L630-NE
480	600																	
560	700	S800-CF									S800-NF S800-NE	S800-RF S800-RE			S800-PF S800-PE		H800-NE	L800-NE
640	800																	
800	1000	S1000-CE												S1250-GE			TL-1000NE	
960	1200	S1250-NE															TL-1200NE	
1120	1400	S1600-NE																
1280	1600																	
1440	1800	XS2000NE																
1600	2000																	
2000	2500	XS2500NE																
2240	2800	XS3200NE																
2560	3200																	
3200	4000	TO-4000																

注①：1Pは2.5kAです。　②：1Pは適用できません。

漏電遮断器

11 電灯・電熱回路用漏電遮断器の選定

ブレーカの定格電流は最大使用電流の1.25倍以上のものを選びます。
(内線規程JEAC 8001　3605－3条3では「連続負荷を有する分岐回路の負荷容量は、その分岐回路を保護する過電流遮断器の定格電流の80％を超えないこと。〔勧告〕」と規定されています。

AC200V回路

遮断容量(kA) AC240V Icu(sym)		2.5		5	25	35	50	65	85	100	125
最大使用電流（A）	ブレーカの定格電流(A)										
12	15	ZE30-NF TZ-52C	ZS30-NF	ZS50-NF	ZS50-SF		ZS100-GF				
16	20										
24	30										
32	40	ZE50-NF									
40	50										
48	60	ZE60-NF		ZS60-NF	ZS125-SF						
60	75	ZE100-NF									
80	100										
100	125	ZS125-SF					ZS125-GF				
120	150	ZE250-SF				ZS250-SF		ZS250-SF ZS225-GF			
140	175										
160	200										
180	225										
200	250							ZS250-SF, ZS250-GF	ZS400-GF		
240	300	ZE400-NF				ZS400-NF					
280	350										
320	400										
400	500	ZS630-CF					ZS630-NF				
480	600										
560	700	ZS800-CF					ZS800-NF				
640	800										

AC400V回路

遮断容量(kA) AC415V Icu(sym)		1.5	2.5	10	15	25	30	35	36	40	50	65	70	100
最大使用電流（A）	ブレーカの定格電流(A)													
12	15	ZE30-NF	ZS30-NF	ZS50-NF	ZS50-SF		ZS100-GF							
16	20													
24	30													
32	40	ZE50-NF												
40	50													
48	60	ZE60-NF		ZS60-NF	ZS125-SF									
60	75	ZE100-NF												
80	100													
100	125	ZS125-SF					ZS125-GF							
120	150	ZE250-SF				ZS250-SF				ZS225-GF				
140	175													
160	200													
180	225													
200	250									ZS50-GF				
240	300	ZE400-NF				ZS400-NF						ZS400-GF		
280	350													
320	400													
400	500	ZS630-CF							ZS630-NF					
480	600													
560	700	ZS800-CF							ZS800-NF					
640	800													

12 モータブレーカの選定（直入始動用）

AC200／220V 三相誘導電動機用

電動機定格容量（kW）	モータブレーカ定格電流（A）	モータブレーカ形式 定格遮断容量（sym.）AC240V 2.5kA	5 kA	25kA	50kA	65kA	85kA	125kA
0.2	1.4	E30-NM	S30-NM	XM30PB				
0.4	2.6							
0.75	4							
1.5	8							
2.2	10			S50-NM				
3.7	16				S100-NM			
5.5	24							
7.5	32							
11	45	E50-NM						
15	60	E100-NM						
18.5	75							
22	90							
30	125	S225-NM				S250-SM		
37	150							
45	175							
55	225							

AC400／440V 三相誘導電動機用

電動機定格容量（kW）	モータブレーカ定格電流（A）	モータブレーカ形式 定格遮断容量（sym.）AC415V 2.5kA	7.5kA	10kA	30kA	35kA	40kA	85kA
0.2	0.7	S30-NM	XM30PB					
0.4	1.4							
0.75	2.0							
1.5	4							
2.2	5							
3.7	8							
5.5	12		S50-NM					
7.5	16			S100-NM				
11	24							
15	32							
18.5	40	E50-NM						
22	45							
30	60	E100-NM						
37	75							
45	90							
55	100							
75	150	S225-NM					S250-SM	
90	175							
110	225							

注(1)：過電流引外し方式が完全電磁式のモータブレーカはインバータ回路には使用できません。
備考1．直入れ始動の場合に適用します。始動条件をご考慮ください。
　　Y－△回路に適用する場合は「電動機分岐回路用ブレーカの選定」3-10頁をご参照ください。

始動条件

フレーム	モータブレーカ形式	始動時間（600%）	突入電流（全負荷電流に対する%）
30 A	**E30-NM** **S30-NM**	2 秒以内	960%以内
	XM30PB		1000%以内
50 A	**E50-NM** **S50-NM**	2 秒以内	960%以内
100 A	**E100-NM** **S100-NM**	2 秒以内	960%以内
225 A	**S225-NM** **S250-SM**	4 秒以内	1040%以内

ご注意

始動電流（電動機全負荷電流の600%）、始動時間、突入電流が表の始動条件を超える場合はブレーカがトリップする可能性があります。特に高効率電動機の場合は汎用電動機に比べて一般に始動電流も突入電流も大きくなりモータブレーカが適用できない場合がありますのでご注意ください。

漏電遮断器

13 電動機保護用漏電遮断器の選定（直入始動用）

AC200V／220V三相誘導電動機用

電動機定格容量（kW）	ブレーカの定格電流 A	ブレーカ形式 定格遮断容量（sym.）AC240V 2.5kA	5 kA	10kA	25kA	50kA	85kA
0.2	1.4	ZE30-NM	ZS30-NM	ZS50-CM			
0.4	2.6						
0.75	4						
1.5	8						
2.2	10						
3.7	16				ZS100-SM		
5.5	24						
7.5	32						
11	45	ZE50-NM					
15	60	ZE100-NM					
18.5	75						
22	90						
30	125	ZS250-SM					
37	150						
45	175						
55	225						

AC400／440V三相誘導電動機用

電動機定格容量（kW）	ブレーカの定格電流 A	ブレーカ形式 定格遮断容量（sym.）AC415V 2.5kA	7.5kA	10kA	15kA	30kA	40kA
0.2	0.7	ZS30-NM	ZS50-CM				
0.4	1.4						
0.75	2.0						
1.5	4						
2.2	5						
3.7	8						
5.5	12						
7.5	16			ZS100-SM			
11	24						
15	32						
18.5	40						
22	45	ZE50-NM					
30	60	ZE100-NM					
37	75						
45	90						
55	100						
75	150	ZS250-SM					
90	175						
110	225						

注(1)：過電流引外し方式が完全電磁式の電動機保護用漏電遮断器は、インバータ回路には使用できません。
備考1．直入れ始動の場合に適用します。始動条件をご考慮ください。
　　Y－△始動回路に適用する場合は「電動機分岐回路用漏電遮断器の選定」3-12頁をご参照ください。

始動条件

フレーム	ブレーカ形式	始動時間（600%）	突入電流（全負荷電流に対する%）
30 A	ZE30-NM ZS30-NM	2 秒以内	960%以内
50 A	ZE50-NM ZS50-CM	2 秒以内	960%以内
100 A	ZE100-NM	2 秒以内	960%以内
225 A	ZS250-SM	6 秒以内	1040%以内

フレーム	ブレーカ形式	定格電流	始動時間（600%）	突入電流
100 A	ZS100-SM	16～32 A	2秒以内	360 A
		40～45 A	6秒以内	480 A
		60 A	4秒以内	720 A
		75 A	4秒以内	900 A
		90 A	4秒以内	1080 A
		100 A	4秒以内	1200 A

ご注意

始動電流（電動機全負荷電流の600%）、始動時間、突入電流が表の始動条件を超える場合は漏電遮断器がトリップする可能性があります。
特に高効率電動機の場合は汎用電動機に比べて一般に始動電流も突入電流も大きくなり電動機保護用漏電遮断器が適用できない場合がありますのでご注意ください。

14 変圧器一次側用ブレーカの選定

変圧器一次側用ブレーカは、変圧器の励磁突入電流で誤動作することのないように、励磁突入電流値よりも少し大きな瞬時引外し設定電流値を持つものを選定しています。励磁突入電流の大きさは表１を基準にしています。

変圧器容量 (kVA)	単相210 V 形式/遮断容量 (kA)	定格電流 (A)	単相420 V 形式/遮断容量 (kA)	定格電流 (A)	三相210 V 形式/遮断容量 (kA)	定格電流 (A)	三相420 V 形式/遮断容量 (kA)	定格電流 (A)
5	S100-NFH /50	50	S100-NFH /30	30	S100-NFH /50	30	S100-NFH /30	15
7.5	S100-NFH /50	75	S100-NFH /30	40	S100-NFH /50	40	S100-NFH /30	20
10	S100-NFH /50	100	S100-NFH /30	50	S100-NFH /50	50	S100-NFH /30	30
15	S225-NFH /65	175	S100-NFH /30	75	S100-NFH /50	75	S100-NFH /30	40
	E250-SFH /35	150						
	S250-SFH /85	150						
20	S225-NFH /65	225	S100-NFH /30	100	S100-NFH /50	100	S100-NFH /30	50
	E250-SFH /35	200						
	S250-SFH /85	200						
30	S400-NEH /85	200	S225-NFH /35	200	S225-NF /65	225	S100-NFH /30	60
			E250-SFH /25	150	E250-SF /35	225		
			S250-SFH /40	150	S250-SF /85	225		
					S225-NFH /65	150		
					E250-SFH /35	150		
					S250-SFH /85	150		
50	S630-NEH /85	300	S400-NF /50	400	S225-NFH /65	225	S100-NFH /30	100
			S400-NEH /50	200	E250-SFH /35	225		
					S250-SFH /85	225		
75	S1250-NEH /100	500	S400-NEH /50	200	S400-NEH /85	250	S225-NF /35	225
							E250-SF /25	200
							S250-SF /40	200
							S225-NFH /35	150
							E250-SFH /25	150
							S250-SFH /40	150
100	S1250-NEH /100	600	S630-NEH /50	300	S400-NEH /85	350	S225-NFH /35	200
							E250-SFH /25	175
							S250-SFH /40	175
150	S1600-NEH /125	800	S630-NEH /50	400	S630-NEH /85	500	S400-NEH /50	250
200	XS2000NE /125	1000	S1250-NEH /65	500	S800-NEH /85	700	S400-NEH /50	350
300	XS2000NE /125	1600	S1250-NEH /65	800	S1250-NEH /100	1000	S630-NEH /50	500

注：変圧器一次側用ブレーカを開閉器として使用しないでください。励磁突入電流のため開閉耐久回数が大幅に低下します。別途、開閉器を設置してください。

表１

変圧器容量 (kVA)	単相変圧器 第１波波高値 (倍数)	減衰時定数 (サイクル)	三相変圧器 第１波波高値 (倍数)	減衰時定数 (サイクル)
5～10	34	3～6	32	3～6
15～20	33	3～6	30	3～6
30	32	4～7	26	3～6
50	30	4～7	24	4～7
75	25	6～10	20	4～7
100	24	6～10	18	6～10
150	21	6～10	16	6～10
200	19	7～12	14	6～10
300	16	9～14	12	6～10

備考：１．上記の値は電路のインピーダンスによる限流を考慮していないので実際の励磁突入電流より大きくなっています。
２．倍数は定格電流波高値に対する励磁突入電流第１波波高値を示します。

3 選　定

ノーヒューズブレーカ

15 抵抗溶接機回路用ブレーカの選定

溶接機		単相200 V			単相400 V		
		瞬時引外しのみ付ブレーカ			瞬時引外しのみ付ブレーカ		
定格容量（kVA）	標準最大入力例（kVA）	ブレーカ形式	定格電流（A）	瞬時引外し電流値(A)	ブレーカ形式	定格電流（A）	瞬時引外し電流値(A)
12.5	40	E50-SF	50I	750±250	E50-SF	30I	450±150
		S100-NF	50I	600±120	S100-NF	30I	360±72
		S125-SF	125I	600±120			
25	79	E100-SF	100I	1300±300	S100-NF	50I	600±120
		S100-NF	100I	1200±240	S125-SF	125I	600±120
		S125-SF	125I	1000±200			
50	158	E250-SF	250I	2275±455	E100-SF	100I	975±225
		S250-SF	250I	2275±455	S100-NF	100I	1200±240
		S225-NF	225I	2275±455	S125-SF	125I	1000±200
75	237	E400-NF	400I	3000±600	E250-SF	250I	1625±325
		S400-NF	400I	3000±600	S250-SF	250I	1625±325
					S225-NF	225I	1625±325
100	316	E400-NF	400I	4000±800	E250-SF	250I	1950±390
		S400-NF	400I	4000±800	S250-SF	250I	1950±390
					S225-NF	225I	1950±390

備考：1．溶接機は同期投入方式の場合です。
　　2．適用ブレーカの形式選定は必要な定格遮断容量に合せて選定してください。

3 選　定

ノーヒューズブレーカ

16 コンデンサ回路用ブレーカの選定

コンデンサ容量	ブレーカの定格電流（A）							
	200 V 50Hz		400 V 50Hz		220 V 60Hz		440 V 60Hz	
(kvar)	単相	三相	単相	三相	単相	三相	単相	三相
5	40	30	20	15	40	20	20	15
10	100	50	40	30	75	40	40	20
15	100	75	60	40	100	60	50	30
20	150	100	100	50	150	100	75	40
25	200	100	100	60	175	100	100	50
30	225	125	100	75	200	125	100	60
40	300	175	150	100	300	175	150	100
50	400	225	200	100	350	200	175	100
75	600	350	300	175	500	300	250	150
100	800	400	400	225	700	400	350	200
150	1000	600	600	350	1000	600	500	300
200	1400	800	800	400	1200	800	700	400
300	—	—	1000	600	—	—	1000	600
400	—	—	1400	800	—	—	1200	800

備考：ブレーカの定格電流はコンデンサ定格電流の約150％に選定しています。

3 選　定

ノーヒューズブレーカ

17 インバータ回路用ブレーカの選定

ブレーカはインバータ一次側の配線の過負荷・短絡保護用です。高調波成分を含むインバータ入力電流(Ii)に対し、ブレーカの定格電流(In)は高調波成分による温度上昇などの影響を考慮してつぎのように選定してください。

$$In \geqq 1.4 \times Ii$$

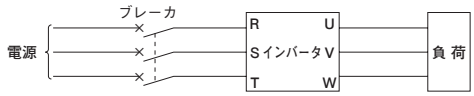

インバータ回路

注1：ブレーカは商用周波50・60Hz用です。インバータ二次側には設置できません。
注2：過電流引外し方式が完全電磁式のブレーカは温度上昇の問題のためインバータ回路には使用できません。

18 選択遮断用ブレーカ・漏電遮断器の選定

電子式ブレーカと選択遮断可能なブレーカの組合せおよび分岐回路用ブレーカ設置点における選択遮断可能な遮断容量 I_{cu} sym.（kA）を示します。

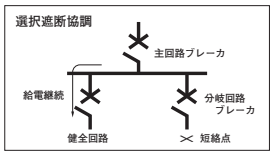

AC240V回路選択遮断組合せ表

主回路ブレーカ			S400-NE	S400-NEH	S400-GE	S400-GEH	S400-PE	H400-NE	L400-NE	S630-NE	S630-NEH	S800-NE	S800-NEH
設定定格電流 I_R			400A	400A	400A	400A	400A	400A	400A	630A	630A	800A	800A
定格遮断容量 I_{cu} sym.（kA）			85	85	100	100	100	150	200	85	85	85	85
分岐回路ブレーカ													
ノーヒューズブレーカ	S30-NF, E50-NF, E60-NF	5	5	5	5	5	5	5	5	5	5	5	5
	S50-CF	10	10	10	10	10	10	10	10	10	10	10	10
	S50-NF, S60-NF, E100-NF	25	10	20	10	20	10	10	10	25	25	25	25
	E50-SF, E100-SF	25	5	6	5	6	5	5	5	25	25	25	25
	S100-NF, S125-NF	50	6	20	6	20	6	6	6	36	50	50	50
	S50-SF, S125-SF	50	6	20	6	20	6	6	6	36	50	50	50
	S50-GF, S100-GF, S125-GF	85	6	20	6	20	6	6	6	42	65	65	65
	H100-NF, H125-NF	150	6	25	6	25	6	6	6	65	85	85	85
	E250-SF	35	5	15	5	15	5	5	5	35	35	35	35
	S225-NF, S250-NF	65	5	15	5	15	5	5	5	36	65	50	65
	S250-SF	85	5	15	5	15	5	5	5	36	65	50	65
	S225-GF, S250-GF	85	5	15	5	15	5	5	5	36	65	50	65
	S225-GE	85	5	15	5	15	5	5	5	36	65	50	65
	S225-PE	125	5	15	5	15	5	5	5	36	65	50	65
	H225-NF, H250-NF	150	5	15	5	15	5	5	5	65	85	85	85
	E400-NF	35	—	—	—	—	—	—	—	—	—	30	35
	S400-CF	50	—	—	—	—	—	—	—	—	—	30	36
	S400-NF	85	—	—	—	—	—	—	—	—	—	30	36
	S400-GF	100	—	—	—	—	—	—	—	—	—	30	36
	S400-PF	100	—	—	—	—	—	—	—	—	—	30	36
	H400-NE	150	—	—	—	—	—	—	—	—	—	50	65
	S630-CF	50	—	—	—	—	—	—	—	—	—	—	—
	S630-NF	85	—	—	—	—	—	—	—	—	—	—	—
	S800-CF	50	—	—	—	—	—	—	—	—	—	—	—
	S800-NF	85	—	—	—	—	—	—	—	—	—	—	—
	XM30PB	125	85	85	100	100	100	125	125	85	85	85	85
漏電遮断器	ZS30-NF, ZE50-NF, ZE60-NF	5	5	5	5	5	5	5	5	5	5	5	5
	ZS50-NF, ZS60-NF, ZE100-NF	25	10	20	10	20	10	10	10	25	25	25	25
	ZS50-SF, ZS125-SF	50	6	20	6	20	6	6	6	36	50	50	50
	ZS100-GF, ZS125-GF	85	6	20	6	20	6	6	6	36	65	65	65
	ZE250-SF	35	5	15	5	15	5	5	5	35	35	35	35
	ZS250-SF	85	5	15	5	15	5	5	5	36	65	50	65
	ZS225-GF, ZS250-GF	85	5	15	5	15	5	5	5	36	65	50	65
	ZE400-NF	35	—	—	—	—	—	—	—	—	—	30	35
	ZS400-NF	85	—	—	—	—	—	—	—	—	—	30	36
	ZS400-GF	100	—	—	—	—	—	—	—	—	—	30	36
	ZS630-CF	50	—	—	—	—	—	—	—	—	—	—	—
	ZS630-NF	85	—	—	—	—	—	—	—	—	—	—	—
	ZS800-CF	50	—	—	—	—	—	—	—	—	—	—	—
	ZS800-NF	85	—	—	—	—	—	—	—	—	—	—	—

主回路ブレーカ			S1000-CE	S1250-NE	S1250-NEH	S1250-GE	S1600-NE	S1600-NEH	XS2000NE	XS2000NE 高インスト品	XS2500NE	XS2500NE 高インスト品	XS3200NE
設定定格電流 I_R			1000A	1250A	1250A	1250A	1600A	1600A	2000A	2000A	2500A	2500A	3200A
定格遮断容量 I_{cu} sym.（kA）			100	100	100	125	125	125	125	125	125	125	125
分岐回路ブレーカ													
ノーヒューズブレーカ	S30-NF, E50-NF, E60-NF	5	5	5	5	5	5	5	5	5	5	5	5
	S50-CF	10	10	10	10	10	10	10	10	10	10	10	10
	S50-NF, S60-NF, E100-NF	25	25	25	25	25	25	25	25	25	25	25	25
	E50-SF, E100-SF	25	25	25	25	25	25	25	25	25	25	25	25
	S100-NF, S125-NF	50	50	50	50	50	50	50	50	50	50	50	50
	S50-SF, S125-SF	50	50	50	50	50	50	50	50	50	50	50	50
	S50-GF, S100-GF, S125-GF	85	85	85	85	85	85	85	85	85	85	85	85
	H100-NF, H125-NF	150	85	100	100	125	125	125	125	125	125	125	125
	E250-SF	35	35	35	35	35	35	35	35	35	35	35	35
	S225-NF, S250-NF	65	65	65	65	65	65	65	65	65	65	65	65
	S250-SF	85	65	85	85	85	85	85	85	85	85	85	85
	S225-GF, S250-GF	85	65	85	85	85	85	85	85	85	85	85	85
	S225-GE	85	65	85	85	85	85	85	85	85	85	85	85
	S225-PE	125	65	100	100	125	125	125	125	125	125	125	125
	H225-NF, H250-NF	150	85	100	100	125	125	125	125	125	125	125	125
	E400-NF	35	35	35	35	35	35	35	35	35	35	35	35
	S400-CF	50	36	50	50	50	50	50	50	50	50	50	50
	S400-NF	85	36	50	65	50	65	85	85	85	85	85	85
	S400-GF	100	36	50	65	50	65	85	85	100	100	100	100
	S400-PF	100	36	50	65	50	65	85	85	100	100	100	100
	H400-NE	150	65	85	85	85	85	100	100	125	125	125	125
	S630-CF	50	—	36	36	36	36	36	36	50	36	50	50
	S630-NF	85	—	36	36	36	36	36	36	50	36	50	50
	S800-CF	50	—	—	—	—	25	30	30	50	36	50	50
	S800-NF	85	—	—	—	—	25	30	30	50	36	50	50
	XM30PB	125	100	100	100	125	125	125	125	125	125	125	125
漏電遮断器	ZS30-NF, ZE50-NF, ZE60-NF	5	5	5	5	5	5	5	5	5	5	5	5
	ZS50-NF, ZS60-NF, ZE100-NF	25	25	25	25	25	25	25	25	25	25	25	25
	ZS50-SF, ZS125-SF	50	50	50	50	50	50	50	50	50	50	50	50
	ZS100-GF, ZS125-GF	85	85	85	85	85	85	85	85	85	85	85	85
	ZE250-SF	35	35	35	35	35	35	35	35	35	35	35	35
	ZS250-SF	85	65	85	85	85	85	85	85	85	85	85	85
	ZS225-GF, ZS250-GF	85	65	85	85	85	85	85	85	85	85	85	85
	ZE400-NF	35	35	35	35	35	35	35	35	35	35	35	35
	ZS400-NF	85	36	50	65	50	65	85	85	85	85	85	85
	ZS400-GF	100	36	50	65	50	65	85	85	100	100	100	100
	ZS630-CF	50	—	36	36	36	36	36	36	50	36	50	50
	ZS630-NF	85	—	36	36	36	36	36	36	50	36	50	50
	ZS800-CF	50	—	—	—	—	25	30	30	50	36	50	50
	ZS800-NF	85	—	—	—	—	25	30	30	50	36	50	50

注）主回路ブレーカの長限時引外し、短限時引外し、瞬時引外しの設定電流及び設定時限は全て最大に設定されているものとします。

AC415V回路選択遮断組合せ表

主回路ブレーカ			S400-NE	S400-NEH	S400-GE	S400-GEH	S400-PE	H400-NE	L400-NE	S630-NE	S630-NEH	S800-NE	S800-NEH
設定定格電流 I_R			400A	400A	400A	400A	400A	400A	400A	630A	630A	800A	800A
定格遮断容量 I_{cu} sym.（kA）			50	50	70	70	85	125	200	50	50	50	50
分岐回路ブレーカ													
ノーヒューズブレーカ	S30-NF, E50-NF, E60-NF	2.5	2.5	2.5	2.5	2.5	2.5	2.5	2.5	2.5	2.5	2.5	2.5
	S50-CF	7.5	7.5	7.5	7.5	7.5	7.5	7.5	7.5	7.5	7.5	7.5	7.5
	S50-NF, S60-NF, E100-NF	10	7.5	10	7.5	10	7.5	7.5	7.5	10	10	10	10
	E50-SF, E100-SF	10	5	6	5	6	5	5	5	10	10	10	10
	S100-NF, S125-NF	30	6	15	6	15	6	6	6	30	30	30	30
	S50-SF, S125-SF	30	6	15	6	15	6	6	6	30	30	30	30
	S50-GF, S100-GF, S125-GF	65	6	15	6	15	6	6	6	42	50	50	50
	H100-NF, H125-NF	125	6	15	6	15	6	6	6	50	50	50	50
	E250-SF	25	5	10	5	10	5	5	5	25	25	25	25
	S225-NF, S250-NF	35	5	10	5	10	5	5	5	25	35	35	35
	S250-SF	40	5	10	5	10	5	5	5	25	40	36	40
	S225-GF, S250-GF	65	5	10	5	10	5	5	5	25	50	36	50
	S225-GE	65	5	10	5	10	5	5	5	25	50	36	50
	S225-PE	70	5	10	5	10	5	5	5	25	50	36	50
	H225-NF, H250-NF	125	5	10	5	10	5	5	5	50	50	50	50
	E400-NF	25	—	—	—	—	—	—	—	—	—	25	25
	S400-CF	36	—	—	—	—	—	—	—	—	—	25	30
	S400-NF	50	—	—	—	—	—	—	—	—	—	25	30
	S400-GF	70	—	—	—	—	—	—	—	—	—	25	30
	S400-PF	85	—	—	—	—	—	—	—	—	—	25	30
	H400-NE	125	—	—	—	—	—	—	—	—	—	35	50
	S630-CF	36	—	—	—	—	—	—	—	—	—	—	—
	S630-NF	50	—	—	—	—	—	—	—	—	—	—	—
	S800-CF	36	—	—	—	—	—	—	—	—	—	—	—
	S800-NF	50	—	—	—	—	—	—	—	—	—	—	—
	XM30PB	85	50	50	70	70	85	85	85	50	50	50	50
漏電遮断器	ZS30-NF, ZE50-NF, ZE60-NF	2.5	2.5	2.5	2.5	2.5	2.5	2.5	2.5	2.5	2.5	2.5	2.5
	ZS50-NF, ZS60-NF, ZE100-NF	10	7.5	10	7.5	10	7.5	7.5	7.5	10	10	10	10
	ZS50-SF, ZS125-SF	30	6	15	6	15	6	6	6	30	30	30	30
	ZS100-GF, ZS125-GF	65	6	15	6	15	6	6	6	30	50	50	50
	ZE250-SF	25	5	10	5	10	5	5	5	25	25	25	25
	ZS250-SF	40	5	10	5	10	5	5	5	25	40	36	40
	ZS225-GF, ZS250-GF	65	5	10	5	10	5	5	5	25	50	36	50
	ZE400-NF	25	—	—	—	—	—	—	—	—	—	25	25
	ZS400-NF	50	—	—	—	—	—	—	—	—	—	25	30
	ZS400-GF	70	—	—	—	—	—	—	—	—	—	25	30
	ZS630-CF	36	—	—	—	—	—	—	—	—	—	—	—
	ZS630-NF	50	—	—	—	—	—	—	—	—	—	—	—
	ZS800-CF	36	—	—	—	—	—	—	—	—	—	—	—
	ZS800-NF	50	—	—	—	—	—	—	—	—	—	—	—

主回路ブレーカ			S1000-CE	S1250-NE	S1250-NEH	S1250-GE	S1600-NE	S1600-NEH	XS2000NE	XS2000NE 高インスト品	XS2500NE	XS2500NE 高インスト品	XS3200NE
設定定格電流 I_R			1000A	1250A	1250A	1250A	1600A	1600A	2000A	2000A	2500A	2500A	3200A
定格遮断容量 I_{cu} sym.（kA）			65	65	65	85	85	85	85	85	85	85	85
分岐回路ブレーカ													
ノーヒューズブレーカ	S30-NF, E50-NF, E60-NF	2.5	2.5	2.5	2.5	2.5	2.5	2.5	2.5	2.5	2.5	2.5	2.5
	S50-CF	7.5	7.5	7.5	7.5	7.5	7.5	7.5	7.5	7.5	7.5	7.5	7.5
	S50-NF, S60-NF, E100-NF	10	10	10	10	10	10	10	10	10	10	10	10
	E50-SF, E100-SF	10	10	10	10	10	10	10	10	10	10	10	10
	S100-NF, S125-NF	30	30	30	30	30	30	30	30	30	30	30	30
	S50-SF, S125-SF	30	30	30	30	30	30	30	30	30	30	30	30
	S50-GF, S100-GF, S125-GF	65	65	65	65	65	65	65	65	65	65	65	65
	H100-NF, H125-NF	125	65	65	65	85	85	85	85	85	85	85	85
	E250-SF	25	25	25	25	25	25	25	25	25	25	25	25
	S225-NF, S250-NF	35	35	35	35	35	35	35	35	35	35	35	35
	S250-SF	40	40	40	40	40	40	40	40	40	40	40	40
	S225-GF, S250-GF	65	50	65	65	65	65	65	65	65	65	65	65
	S225-GE	65	50	65	65	65	65	65	65	65	65	65	65
	S225-PE	70	50	65	65	70	70	70	70	70	70	70	70
	H225-NF, H250-NF	125	65	65	65	85	85	85	85	85	85	85	85
	E400-NF	25	25	25	25	25	25	25	25	25	25	25	25
	S400-CF	36	30	36	36	36	36	36	36	36	36	36	36
	S400-NF	50	30	36	50	36	50	50	50	50	50	50	50
	S400-GF	70	30	36	50	36	50	65	65	70	70	70	70
	S400-PF	85	30	36	50	36	50	65	65	85	70	85	85
	H400-NE	125	50	65	65	65	65	70	70	85	85	85	85
	S630-CF	36	—	30	30	30	30	30	30	36	30	36	36
	S630-NF	50	—	30	30	30	30	30	30	36	30	36	36
	S800-CF	36	—	—	—	—	20	25	25	36	30	36	36
	S800-NF	50	—	—	—	—	20	25	25	36	30	36	36
	XM30PB	85	65	65	65	85	85	85	85	85	85	85	85
漏電遮断器	ZS30-NF, ZE50-NF, ZE60-NF	2.5	2.5	2.5	2.5	2.5	2.5	2.5	2.5	2.5	2.5	2.5	2.5
	ZS50-NF, ZS60-NF, ZE100-NF	10	10	10	10	10	10	10	10	10	10	10	10
	ZS50-SF, ZS125-SF	30	30	30	30	30	30	30	30	30	30	30	30
	ZS100-GF, ZS125-GF	65	65	65	65	65	65	65	65	65	65	65	65
	ZE250-SF	25	25	25	25	25	25	25	25	25	25	25	25
	ZS250-SF	40	40	40	40	40	40	40	40	40	40	40	40
	ZS225-GF, ZS250-GF	65	50	65	65	65	65	65	65	65	65	65	65
	ZE400-NF	25	25	25	25	25	25	25	25	25	25	25	25
	ZS400-NF	50	30	36	50	36	50	50	50	50	50	50	50
	ZS400-GF	70	30	36	50	36	50	65	65	70	70	70	70
	ZS630-CF	36	—	30	30	30	30	30	30	36	30	36	36
	ZS630-NF	50	—	30	30	30	30	30	30	36	30	36	36
	ZS800-CF	36	—	—	—	—	20	25	25	36	30	36	36
	ZS800-NF	50	—	—	—	—	20	25	25	36	30	36	36

注）主回路ブレーカの長限時引外し、短限時引外し、瞬時引外しの設定電流及び設定時限は全て最大に設定されているものとします。

19 カスケード遮断組合せ

ノーヒューズブレーカをバックアップブレーカとした場合の組合せを示しています。尚、判定基準はJIS C 8201-2-1 附属書Aによります。およびそのカスケード遮断容量値 I_{cu} sym.（kA）を示します。

カスケード遮断系統図

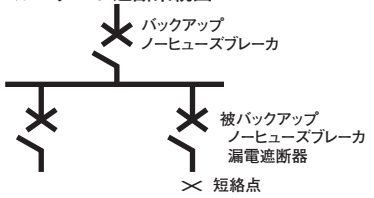

AC240Vカスケードバックアップ遮断適用表

主回路ブレーカ			E100-NF	S125-SF	S100-NF S125-NF	S100-GF S125-GF	H100-NF H125-NF	L100-NF L125-NF	E250-SF	S225-NF S250-NF	S250-SF	S225-GF S250-GF	H225-NF H250-NF	L225-NF L250-NF
定格遮断容量 I_{cu} sym.（kA）			25	50	50	85	150	200	35	65	85	85	150	200
分岐回路ブレーカ														
ノーヒューズブレーカ	S30-NF, E50-NF, E60-NF	5	25	30	30	30	10	10	7.5	10	10	10	10	10
	S50-CF	10	25	45	45	45	35	35	25	35	35	35	35	35
	S50-NF, S60-NF, E100-NF	25	—	50	50	50	50	50	—	50	50	50	50	50
	E50-SF, E100-SF	25	—	50	50	50	50	200	35	50	50	50	50	50
	S100-NF, S125-NF	50	—	—	—	85	150	200	—	65	65	85	150	200
	S50-SF, S125-SF	50	—	—	—	85	150	200	—	65	65	85	150	200
	S50-GF, S100-GF, S125-GF	85	—	—	—	—	150	200	—	—	—	—	150	200
	H100-NF, H125-NF	150	—	—	—	—	—	200	—	—	—	—	—	200
	E250-SF	35	—	—	—	—	—	—	—	50	50	50	50	85
	S225-NF, S250-NF	65	—	—	—	—	—	—	—	—	85	85	150	200
	S250-SF	85	—	—	—	—	—	—	—	—	—	—	100	150
	S225-GF, S250-GF	85	—	—	—	—	—	—	—	—	—	—	150	200
	S225-GE	85	—	—	—	—	—	—	—	—	—	—	150	200
	S225-PE	125	—	—	—	—	—	—	—	—	—	—	150	200
	H225-NF, H250-NF, H225-NE	150	—	—	—	—	—	—	—	—	—	—	—	200
	E400-NF	35	—	—	—	—	—	—	—	—	—	—	—	—
	S400-CF	50	—	—	—	—	—	—	—	—	—	—	—	—
	S400-NF, S400-NE	85	—	—	—	—	—	—	—	—	—	—	—	—
	S400-GF, S400-GE	100	—	—	—	—	—	—	—	—	—	—	—	—
	S400-PF, S400-PE	100	—	—	—	—	—	—	—	—	—	—	—	—
	H400-NE	150	—	—	—	—	—	—	—	—	—	—	—	—
漏電遮断器	ZS30-NF, ZE50-NF, ZE60-NF	5	25	30	30	30	10	10	7.5	10	10	10	10	10
	ZS50-NF, ZS60-NF, ZE100-NF	25	—	50	50	50	50	50	—	50	50	50	50	50
	ZS50-SF, ZS125-SF	50	—	—	—	85	150	200	—	65	65	85	150	200
	ZS100-GF, ZS125-GF	85	—	—	—	—	150	200	—	—	—	—	150	200
	ZE250-SF	35	—	—	—	—	—	—	—	50	50	50	50	85
	ZS250-SF	85	—	—	—	—	—	—	—	—	—	—	100	150
	ZS225-GF, ZS250-GF	85	—	—	—	—	—	—	—	—	—	—	150	200
	ZE400-NF	35	—	—	—	—	—	—	—	—	—	—	—	—
	ZS400-NF	85	—	—	—	—	—	—	—	—	—	—	—	—
	ZS400-GF	100	—	—	—	—	—	—	—	—	—	—	—	—

主回路ブレーカ			S400-CF	S400-NF S400-NE	S400-GF S400-GE	H400-NE	L400-NE	S630-CF	S630-NF S630-NE	S800-CF	S800-NF S800-NE	S1250-NE	S1250-GE
定格遮断容量 I_{cu} sym.（kA）			50	85	100	150	200	50	85	50	85	100	125
分岐回路ブレーカ													
ノーヒューズブレーカ	S30-NF, E50-NF, E60-NF	5	—	—	—	—	—	—	—	—	—	—	—
	S50-CF	10	—	—	—	—	—	—	—	—	—	—	—
	S50-NF, S60-NF, E100-NF	25	—	—	—	—	—	—	—	—	—	—	—
	E50-SF, E100-SF	25	30	30	30	—	—	—	—	—	—	—	—
	S100-NF, S125-NF	50	—	85	85	85	85	—	—	—	—	—	—
	S50-SF, S125-SF	50	—	85	85	85	85	—	—	—	—	—	—
	S50-GF, S100-GF, S125-GF	85	—	—	—	150	200	—	—	—	—	—	—
	H100-NF, H125-NF	150	—	—	—	—	200	—	—	—	—	—	—
	E250-SF	35	50	50	50	50	85	50	50	50	50	—	—
	S225-NF, S250-NF	65	—	85	85	85	200	—	85	—	85	—	—
	S250-SF	85	—	—	100	100	150	—	—	—	—	—	—
	S225-GF, S250-GF	85	—	—	—	150	200	—	—	—	—	—	—
	S225-GE	85	—	—	—	150	200	—	—	—	—	—	—
	S225-PE	125	—	—	—	150	200	—	—	—	—	—	—
	H225-NF, H250-NF, H225-NE	150	—	—	—	—	200	—	—	—	—	—	—
	E400-NF	35	50	85	85	85	85	50	50	50	50	50	50
	S400-CF	50	—	85	100	150	200	—	65	—	65	100	100
	S400-NF, S400-NE	85	—	—	100	150	200	—	—	—	—	100	100
	S400-GF, S400-GE	100	—	—	—	150	200	—	—	—	—	—	125
	S400-PF, S400-PE	100	—	—	—	150	200	—	—	—	—	—	—
	H400-NE	150	—	—	—	—	200	—	—	—	—	—	—
漏電遮断器	ZS30-NF, ZE50-NF, ZE60-NF	5	—	—	—	—	—	—	—	—	—	—	—
	ZS50-NF, ZS60-NF, ZE100-NF	25	—	—	—	—	—	—	—	—	—	—	—
	ZS50-SF, ZS125-SF	50	—	85	85	85	85	—	—	—	—	—	—
	ZS100-GF, ZS125-GF	85	—	—	—	150	200	—	—	—	—	—	—
	ZE250-SF	35	50	50	50	50	85	50	50	50	50	—	—
	ZS250-SF	85	—	—	100	100	150	—	—	—	—	—	—
	ZS225-GF, ZS250-GF	85	—	—	100	150	200	—	—	—	—	—	—
	ZE400-NF	35	50	85	85	85	85	50	50	50	50	50	50
	ZS400-NF	85	—	—	100	150	200	—	—	—	—	100	100
	ZS400-GF	100	—	—	—	150	200	—	—	—	—	—	125

AC415Vカスケードバックアップ遮断適用表

主回路ブレーカ			E100-NF	S125-SF	S100-NF S125-NF	S100-GF S125-GF	H100-NF H125-NF	L100-NF L125-NF	E250-SF	S225-NF S250-NF	S250-SF	S225-GF S250-GF	H225-NF H250-NF	L225-NF L250-NF
定格遮断容量 I_{cu} sym.（kA）			10	30	30	65	125	200	25	35	40	65	125	200
分岐回路ブレーカ														
ノーヒューズブレーカ	S30-NF, E50-NF, E60-NF	2.5	10	10	10	10	10	10	5	5	5	5	10	10
	S50-CF	7.5	10	10	10	15	15	15	10	10	10	10	15	35
	S50-NF, S60-NF, E100-NF	10	—	22	22	25	25	25	—	15	15	15	25	50
	E50-SF, E100-SF	10	—	22	22	25	25	180	15	15	15	15	15	15
	S100-NF, S125-NF	30	—	—	—	65	80	180	—	35	35	65	80	180
	S50-SF, S125-SF	30	—	—	—	65	80	180	—	35	35	65	80	180
	S50-GF, S100-GF, S125-GF	65	—	—	—	—	80	180	—	—	—	—	80	180
	H100-NF, H125-NF	125	—	—	—	—	—	180	—	—	—	—	—	200
	E250-SF	25	—	—	—	—	—	—	—	—	40	40	50	85
	S225-NF, S250-NF	35	—	—	—	—	—	—	—	—	40	65	80	200
	S250-SF	40	—	—	—	—	—	—	—	—	—	65	80	130
	S225-GF, S250-GF	65	—	—	—	—	—	—	—	—	—	—	80	200
	S225-GE	65	—	—	—	—	—	—	—	—	—	—	80	200
	S225-PE	70	—	—	—	—	—	—	—	—	—	—	125	200
	H225-NF, H250-NF, H225-NE	125	—	—	—	—	—	—	—	—	—	—	—	200
	E400-NF	25	—	—	—	—	—	—	—	—	—	—	—	—
	S400-CF	36	—	—	—	—	—	—	—	—	—	—	—	—
	S400-NF, S400-NE	50	—	—	—	—	—	—	—	—	—	—	—	—
	S400-GF, S400-GE	70	—	—	—	—	—	—	—	—	—	—	—	—
	S400-PF, S400-PE	85	—	—	—	—	—	—	—	—	—	—	—	—
	H400-NE	125	—	—	—	—	—	—	—	—	—	—	—	—
漏電遮断器	ZS30-NF, ZE50-NF, ZE60-NF	2.5	10	10	10	10	10	10	7.5	5	5	5	10	10
	ZS50-NF, ZS60-NF, ZE100-NF	10	—	22	22	25	25	50	—	15	15	15	25	50
	ZS50-SF, ZS125-SF	30	—	—	—	65	80	180	—	35	35	65	80	180
	ZS100-GF, ZS125-GF	65	—	—	—	—	80	180	—	—	—	—	80	180
	ZE250-SF	25	—	—	—	—	—	—	—	—	40	40	50	85
	ZS250-SF	40	—	—	—	—	—	—	—	—	—	65	80	130
	ZS225-GF, ZS250-GF	65	—	—	—	—	—	—	—	—	—	—	80	200
	ZE400-NF	25	—	—	—	—	—	—	—	—	—	—	—	—
	ZS400-NF	50	—	—	—	—	—	—	—	—	—	—	—	—
	ZS400-GF	70	—	—	—	—	—	—	—	—	—	—	—	—

主回路ブレーカ			S400-CF	S400-NF S400-NE	S400-GF S400-GE	H400-NE	L400-NE	S630-CF	S630-NF S630-NE	S800-CF	S800-NF S800-NE	S1250-NE	S1250-GE
定格遮断容量 I_{cu} sym.（kA）			36	50	70	125	200	36	50	36	50	65	85
分岐回路ブレーカ													
ノーヒューズブレーカ	S30-NF, E50-NF, E60-NF	2.5	—	—	—	—	—	—	—	—	—	—	—
	S50-CF	7.5	—	—	—	—	—	—	—	—	—	—	—
	S50-NF, S60-NF, E100-NF	10	—	—	—	—	—	—	—	—	—	—	—
	E50-SF, E100-SF	10	—	—	—	—	—	—	—	—	—	—	—
	S100-NF, S125-NF	30	36	36	36	70	70	—	—	—	—	—	—
	S50-SF, S125-SF	30	36	36	36	70	70	—	—	—	—	—	—
	S50-GF, S100-GF, S125-GF	65	—	—	—	70	70	—	—	—	—	—	—
	H100-NF, H125-NF	125	—	—	—	—	200	—	—	—	—	—	—
	E250-SF	25	36	40	40	50	70	36	40	36	40	—	—
	S225-NF, S250-NF	35	—	45	50	70	130	36	50	36	50	—	—
	S250-SF	40	—	45	50	70	130	—	50	—	50	—	—
	S225-GF, S250-GF	65	—	—	—	85	130	—	—	—	—	—	—
	S225-GE	65	—	—	—	85	130	—	—	—	—	—	—
	S225-PE	70	—	—	—	120	130	—	—	—	—	—	—
	H225-NF, H250-NF, H225-NE	125	—	—	—	—	200	—	—	—	—	—	—
	E400-NF	25	36	50	36	50	50	30	36	30	36	30	30
	S400-CF	36	—	50	65	120	130	—	50	—	50	50	50
	S400-NF, S400-NE	50	—	—	70	120	130	—	—	—	—	65	65
	S400-GF, S400-GE	70	—	—	—	120	200	—	—	—	—	—	85
	S400-PF, S400-PE	85	—	—	—	125	200	—	—	—	—	—	—
	H400-NE	125	—	—	—	—	200	—	—	—	—	—	—
漏電遮断器	ZS30-NF, ZE50-NF, ZE60-NF	2.5	—	—	—	—	—	—	—	—	—	—	—
	ZS50-NF, ZS60-NF, ZE100-NF	10	—	—	—	—	—	—	—	—	—	—	—
	ZS50-SF, ZS125-SF	30	36	36	36	70	70	—	—	—	—	—	—
	ZS100-GF, ZS125-GF	65	—	—	—	70	70	—	—	—	—	—	—
	ZE250-SF	25	36	40	40	50	70	36	40	36	40	—	—
	ZS250-SF	40	—	45	50	70	130	—	50	—	50	—	—
	ZS225-GF, ZS250-GF	65	—	—	—	85	130	—	—	—	—	—	—
	ZE400-NF	25	36	50	36	50	50	30	36	30	36	30	30
	ZS400-NF	50	—	—	70	120	130	—	—	—	—	65	65
	ZS400-GF	70	—	—	—	120	200	—	—	—	—	—	85

20 定格使用電圧と極数の選定

回路電圧、回路方式により選定します。下表の回路電圧は標準値を示しますが、特殊な電圧でも回路の電圧変動を含めた電圧が右に示す動作可能な電圧変動範囲内であれば漏電動作します。

定格使用電圧と動作可能電圧変動範囲

定格使用電圧（AC）	動作可能電圧変動範囲
100V用	80～121V
100-100/200V共用	80～242V
100/200V用	80～242V
100-200V共用	80～242V
100-240V共用	80～264V
100-440V共用	80～484V
200-440V共用	160～484V

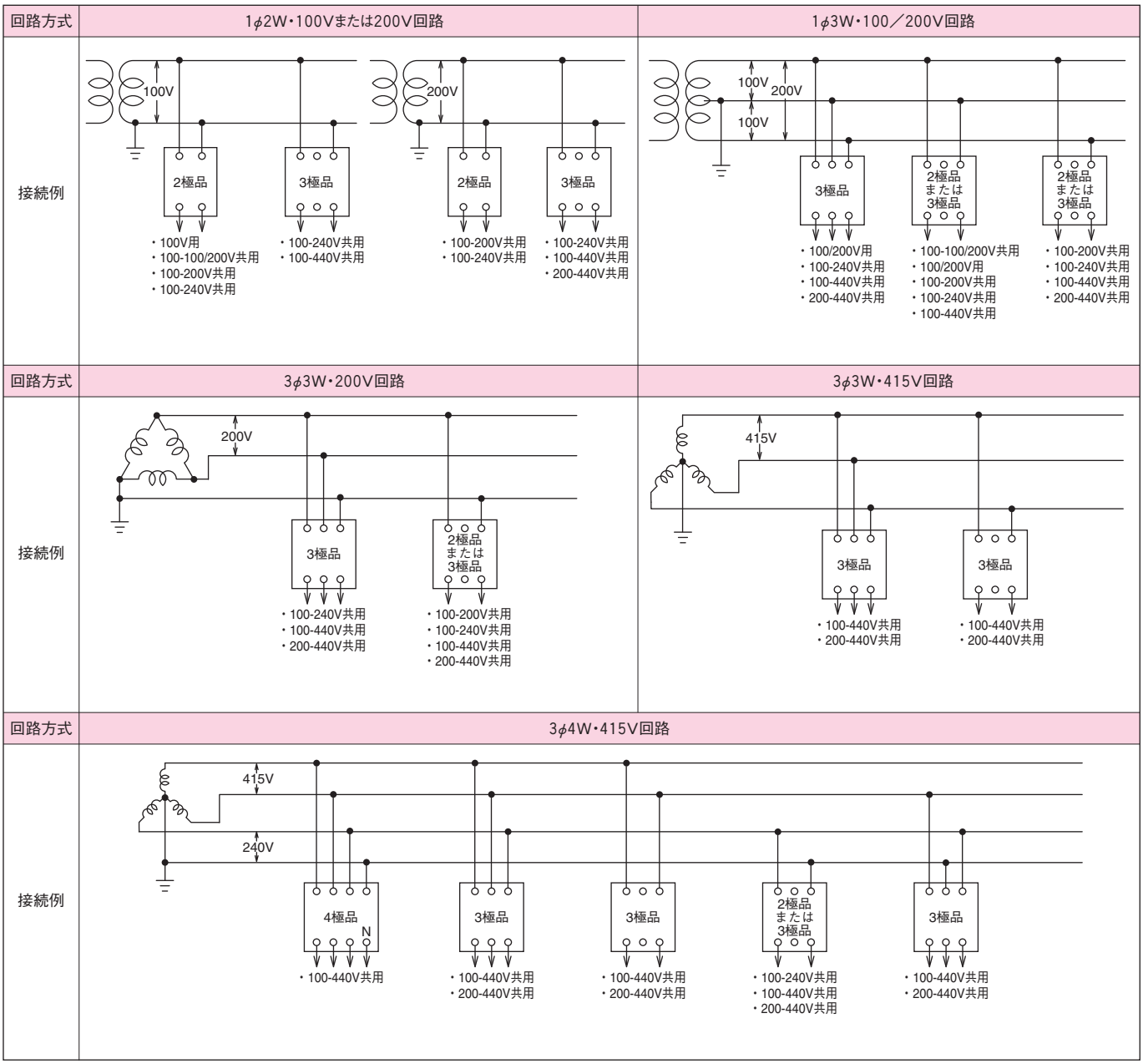

〈選定接続上の注意〉
(1) 3極品を2極として使用する場合は必ず左右極を使用してください。左右極以外に接続すると、漏電動作しません。
(2) 1φ3W 100/200V回路の主幹用としては定格使用電圧100/200V単3中性線欠相保護付漏電遮断器の3極品を使用し、中性極は中極に接続してください。
(3) 3φ4W 415V回路の主幹用としては定格使用電圧440Vの4極品を使用し、中性極は右側のN極に接続してください。

4 特殊ブレーカ

1 瞬時引外しのみ付ブレーカ ……4-2
2 特殊インストブレーカ ……4-3
3 DC特殊電圧用ブレーカ ……4-4
4 非常電源用二種耐熱ブレーカ ……4-5
5 海外プラント向サーマル可調整形ブレーカ ……4-6
6 サイリスタ保護用ブレーカ ……4-7
7 AC690V用ブレーカ ……4-8
8 TemBreak2 高機能形電子式ブレーカ ……4-9
9 特殊環境用ブレーカ ……4-15

4 特殊ブレーカ

ノーヒューズブレーカ

1 瞬時引外しのみ付ブレーカ

瞬時引外しのみ付ブレーカは，標準のブレーカから熱動引外し装置を除き電磁引外し装置のみを持った短絡電流保護専用ブレーカです。定格・仕様・外形は，同一形式の標準ブレーカと同じです。

区分	形式	AC用・DC用	定格電流(A)	コード番号	瞬時引外し電流値(A)
固定④	E50-SF	ACまたはDC用 (DC用をご要求の場合ご指定ください。ご指定のない場合、AC用で製作します。)	15I	I22	225±75
			20I	I30	300±100
			30I	I45	450±150
			40I	I60	600±200
			50I	I75	750±250
	S50-GF		15I	I18	180±36
			20I	I24	240±48
			30I	I36	360±72
			40I	I48	480±96
			50I	I60	600±120
	E100-SF		100I	I97	975±225
				I130	1300±300
	S100-NF S100-GF H100-NF L100-NF		15I	I18	180±36
			20I	I24	240±48
			30I	I36	360±72
			40I	I48	480±96
			50I	I60	600±120
			100I	I72	720±144
				I90	900±180
				I120	1200±240
	S125-NF S125-GF		125I	I125	1250±250
	S125-SF	③	125I	I60	600±120
				I100	1000±200
				I160	1600±320
	H125-NF L125-NF	ACまたはDC用 (DC用をご要求の場合ご指定ください。ご指定のない場合、AC用で製作します。)	125I	I150	1500±300
	S225-NF S225-GF H225-NF L225-NF		225I	I162	1625±325
				I195	1950±390
				I227	2275±455
				I260	2600±520
				I292	2925±585
	E250-SF S250-SF		250I	I162	1625±325
				I195	1950±390
				I227	2275±455
				I260	2600±520
				I292	2925±585
	E400-NF		400I	I250	2500±500
				I300	3000±600
				I350	3500±700
				I400	4000±800

区分	形式	定格電流(A)	コード番号＼目盛	12	11	10	9	8	7	6
可調整①④	S400-CF S400-NF S400-GF S400-PF	400I	V125	1500	1375	1250	1125	1000	875	750
			V150	1800	1650	1500	1350	1200	1050	900
			V175	2100	1925	1750	1575	1400	1225	1050
			V200	2400	2200	2000	1800	1600	1400	1200
			V225	2700	2475	2250	2025	1800	1575	1350
			V250	3000	2750	2500	2250	2000	1750	1500
			V300	3600	3300	3000	2700	2400	2100	1800
			V350	4200	3850	3500	3150	2800	2450	2100
			V400	4800	4400	4000	3600	3200	2800	2400

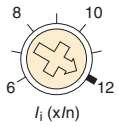

可調整ノブ

区分	形式	定格電流(A)	コード番号＼目盛	10	9	8	7	6	5
可調整②④	S630-CF S630-NF S630-RF S630-PF	630I	V500	5000	4500	4000	3500	3000	2500
			V600	6000	5400	4800	4200	3600	3000
			V630	6300	5670	5040	4410	3780	3150
	S800-CF S800-NF S800-RF S800-PF	800I	V700	7000	6300	5600	4900	4200	3500
			V800	8000	7200	6400	5600	4800	4000

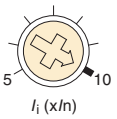

可調整ノブ

●上表は標準値を示しています。上記以外の設定値が必要な場合は，ご照会ください。

注：①AC用の場合
目盛12に設定し，納入します。設定誤差は±20%です。(コード番号をご指定ください。)
DC用の場合
一点固定設定です。ご要求の瞬時引外し電流値の目盛に設定し，納入します。設定誤差は±20%です。
(DC用であること，コード番号及び瞬時引外し電流値をご指定ください。)

②AC用の場合
目盛10に設定し，納入します。設定誤差は±20%です。(コード番号をご指定ください。)
DC用の場合
一点固定設定です。ご要求の瞬時引外し電流値の目盛に設定し，納入します。設定誤差は±20%です。
(DC用であること，コード番号及び瞬時引外し電流値をご指定ください。)

③AC/DC共用です。DCでご使用の場合、瞬時引外し電流値は表の値の約1.4倍になります。設定誤差は±20%です。

④ブレーカカバーの色はライトグレー色です。

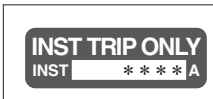

瞬時引外しのみ付銘板

区分	形式	AC用・DC用	定格電流(A)	コード番号＼目盛	HI	6	4	2	LO
可調整①②	TO-4000	ACまたはDC用 (DC用をご要求の場合ご指定ください。ご指定のない場合、AC用で製作します。)	4000I	V15K	15000	13300	11500	9800	8000

MAGNETIC TRIP ADJUST

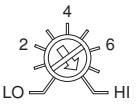

●上表は標準値を示しています。上記以外の設定値が必要な場合は，ご照会ください。

注：①AC用の場合
瞬時引外し電流値のご要求がない場合，目盛HIに設定し，納入します。設定誤差は±10%です。(コード番号をご指定ください。)
目盛HI以外に設定を変更しますと設定誤差は±25%になります。
瞬時引外し電流値のご要求がある場合，ご要求の瞬時引外し電流値の目盛に設定し，納入します。ご要求の目盛値には白色ポイントマークが記されます。設定誤差は±10%です。(コード番号と瞬時引外し電流値をご指定ください。)
DC用の場合
一点固定設定です。ご要求の瞬時引外し電流値の目盛に設定し，納入します。ご要求の目盛値には白色ポイントマークが記されます。設定誤差は±10%です。(DC用であること，コード番号及び瞬時引外し電流値をご指定ください。)

②ブレーカカバーの色は黒色です。

1．高インストブレーカ

高インストブレーカは，標準のブレーカの瞬時引外し設定電流値を高くしたブレーカです。選択遮断用ブレーカまたは，変圧器一次側用ブレーカとしてご使用ください。

区分	形式（参照形式③）	定格電流（A）		瞬時引外し設定電流（A）
熱動－電磁式①⑤	S50-GFH（S50-GF）	15		300
		20		400
		30		600
		40		800
		50		1000
	S100-NFH（S100-NF） S100-GFH（S100-GF）	15		300
		20		400
		30		600
		40		800
		50		1000
		60		1200
		75		1500
		100		1800
	S225-NFH（S225-NF） S225-GFH（S225-GF） E250-SFH（E250-SF） S250-SFH（S250-SF）	125		2250
		150		2700
		175		3150
		200		3600
		225		4050
電子式②⑤	S225-PEH（S225-PE）	CT定格電流（A）：（I_{CT}）	設定定格電流（A）：（I_R）	4000
		250	125	
			150	
			175	
			200	
			225	
	S400-NEH（S400-NE） S400-GEH（S400-GE）	CT定格電流（A）：（I_{CT}）	設定定格電流（A）：（I_R）	6300
		400	175	
			200	
			225	
			250	
			300	
			350	
			400	
	S630-NEH（S630-NE） S630-REH（S630-RE） S630-PEH（S630-PE）	CT定格電流（A）：（I_{CT}）	設定定格電流（A）：（I_R）	10000
		630	250	
			300	
			350	
			400	
			500	
			600	
			630	
	S800-NEH（S800-NE） S800-REH（S800-RE） S800-PEH（S800-PE）	CT定格電流（A）：（I_{CT}）	設定定格電流（A）：（I_R）	10000
		800	350	
			400	
			450	
			500	
			600	
			700	
			800	
	S1250-NEH（S1250-NE）	CT定格電流（A）：（I_{CT}）	設定定格電流（A）：（I_R）	15000
		1250	500	
			600	
			700	
			800	
			1000	
			1200	
			1250	
	S1600-NEH（S1600-NE）	CT定格電流（A）：（I_{CT}）	設定定格電流（A）：（I_R）	19200
		1600	700	
			800	
			900	
			1000	
			1200	
			1400	
			1500	
			1600	
	XS2000NE④	CT定格電流（A）：（I_{CT}）	設定定格電流（A）：（I_R）	35000
		2000	1000	
			1200	
			1400	
			1600	
			1800	
			2000	
	XS2500NE④	CT定格電流（A）：（I_{CT}）	設定定格電流（A）：（I_R）	35000
		2500	1200	
			1400	
			1600	
			2000	
			2500	

注：①設定誤差は±10%です。②設定誤差は±20%です。③定格・仕様・外形については,この欄のブレーカと同じです。（瞬時引外し設定電流値は異なります。）
④トリップインジケータ（オプション）付ブレーカは適用できません。 ⑤ブレーカカバーの色はライトグレー色です。

HIGH INST
高インストブレーカ銘板

2．低インストブレーカ

低インストブレーカは，標準のブレーカの瞬時引外し設定電流値を低くしたブレーカです。ブレーカ一次側の高圧ヒューズとの協調用ブレーカとしてご使用ください。

区分	形式（参照形式②）	定格電流（A）	瞬時引外し設定電流（A）
熱動－電磁式①③	S50-GFL（S50-GF）	15	90
		20	120
		30	180
		40	240
		50	300
	S100-NFL（S100-NF） S100-GFL（S100-GF）	15	90
		20	120
		30	180
		40	240
		50	300
		60	360
		75	450
		100	600
	S225-NFL（S225-NF） S225-GFL（S225-GF） E250-SFL（E250-SF） S250-SFL（S250-SF）	125	750
		150	900
		175	1050
		200	1200
		225	1350

注：①設定誤差は±10%です。②定格・仕様・外形については，この欄のブレーカと同じです。（瞬時引外し設定電流値は異なります。）
③ブレーカカバーの色はライトグレー色です。

LOW INST
低インストブレーカ銘板

DC250Vを越える回路では標準のブレーカは使用できません。
DC350V～DC1000V直流用ブレーカの仕様はカタログI73Kをご参照ください。

電圧(DC) ＼ フレーム(A)		50	100 / 125		225 / 250		400	800	1000	1250	1600	2000	2500	3200
ノーヒューズブレーカ	1000V			PVS125-SDH 4P 5kA/5kA		PVS250-SDH 4P 5kA/5kA	PVS400-NDH 4P 5kA/5kA	PVS800-NDH 4P 5kA/5kA						
				PVS125-GDH 4P 10kA/5kA		PVS250-GDH 4P 10kA/5kA		PVS800-GDH 4P 15kA/15kA						
	750V		PVE125-SDL 3P 3kA/3kA	PVS125-SDL 3P 10kA/5kA		PVS250-SDL 3P 10kA/5kA	PVS400-NDL 3P 10kA/5kA	PVS800-NDL 3P 10kA/10kA						
							PVS400-NDL 4P 10kA/10kA	PVS800-NDL 4P 10kA/10kA						
	600V	S50-SD 3P 5kA/5kA	S125-SD 3P 5kA/5kA	S125-GD 3P 10kA/5kA	S250-SD 3P 5kA/5kA	S250-GD 3P 10kA/5kA	S400-ND 3P 15kA/15kA	S800-ND 3P 20kA/10kA	S1000-ND 3P 20kA/10kA	XS1250ND 3P 20kA/15kA	XS1600ND 3P 20kA/15kA	XS2000ND 3P 20kA/15kA	XS2500ND 3P 20kA/15kA	XS3200ND 3P 20kA/15kA
	500V	S50-SD 3P 7.5kA/7.5kA	S125-SD 3P 7.5kA/7.5kA	S125-GD 3P 15kA/7.5kA	S250-SD 3P 7.5kA/7.5kA	S250-GD 3P 15kA/7.5kA				XS1250ND 3P 50kA/25kA	XS1600ND 3P 50kA/25kA	XS2000ND 3P 50kA/25kA	XS2500ND 3P 50kA/25kA	XS3200ND 3P 50kA/25kA
	350V	S50-SD 3P 10kA/10kA	S125-SD 3P 10kA/10kA		S250-SD 3P 10kA/10kA		S400-ND 3P 20kA/20kA	S800-ND 3P 30kA/15kA	S1000-ND 3P 30kA/15kA					
	250V								S1000-ND 2P 50kA/20kA	XS1250ND 2P 50kA/30kA	XS1600ND 2P 50kA/30kA	XS2000ND 2P 50kA/30kA	XS2500ND 2P 50kA/30kA	XS3200ND 2P 50kA/30kA
スイッチディスコネクタ	1000V		PVS125-SNH 4P			PVS250-SNH 4P	PVS400-NNH 4P	PVS800-NNH 4P						
	800V		PVS125-SNL 4P			PVS250-SNL 4P	PVS400-NNL 4P	PVS800-NNL 4P						
	750V					PVS250-SNL 3P	PVS400-NNL 3P	PVS800-NNL 3P						
	600V		S125-SDN 3P		S250-SDN 3P									

S125-SD 3P 5kA/5kA
極数
I_{cu}
I_{cs}

4 非常電源用二種耐熱ブレーカ

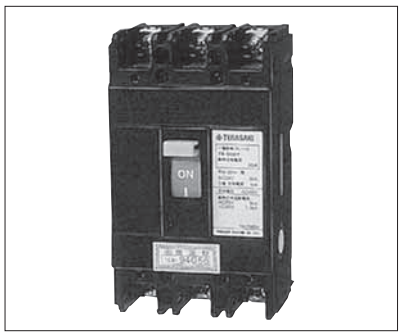

非常用電気回路に使用する機器類には、火災時の温度にも耐えて、通電や絶縁の機能を確保できる耐熱性能が要求されます。
消防庁告示第10号「低圧で受電する非常電源専用受電設備の配電盤および分電盤の基準」では、盤の耐熱構造と使用機器の耐熱性能について規定され、一種と二種の耐熱階級に区分されています。
テラサキ耐熱ブレーカは、「非常用配電盤等認定業務委員会」の認定を得ています。

耐熱通電性能（二種耐熱ブレーカ）

●耐熱性能の基準

1/7火災温度曲線により30分間過熱したとき、
支障なく耐熱定格電流を通電することができます。

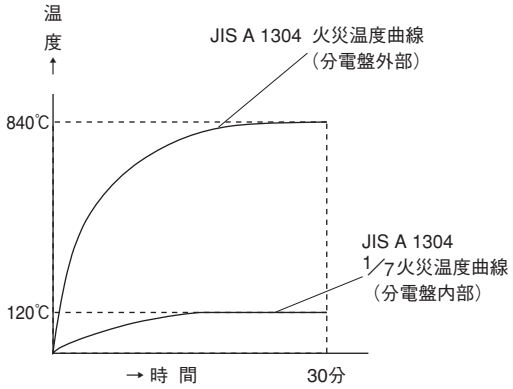

耐熱温度特性

●耐熱定格電流について

接続する負荷電流は、耐熱ブレーカの耐熱定格電流（常温定格電流の70％）以下でご使用ください。
又、接続導体サイズは常温定格電流を基準に選定してください。

定格・仕様（二種耐熱ブレーカ）

フレーム A		50	50	50	100	225	400
形式		FC-52ET③	FC-53ET③	FC-50HET④	FC-100ET④	FC-225ET⑤	FC-400ET⑤
極数		2	3	3	3	3	3
■定格							
定格電流 A		15 (10.5) 20 (14)	15 (10.5) 20 (14)	15 (10.5) 20 (14)	75 (52.5)	150 (105)	300 (210)
（ ）は耐熱定格電流 A		30 (21) 50 (35)	30 (21) 50 (35)	30 (21) 50 (35)	100 (70)	225 (157.5)	400 (280)
定格電圧 V	AC	200	200	415	415	415	415
	DC	125①	125①	250①	250①	250	250
■定格遮断容量 kA（sym）							
JIS C 8201-2-1 Ann.2	AC 415 V	—	—	5	5	15	30
	200 V	2.5	2.5	10	10	30	42
	DC 250 V	—	—	5	5	10	20
	125 V	1.5	1.5	5	5	10	20
■外形寸法 mm							
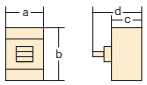	a	50	75	75	75	105	140
	b	100	100	100	100	165	257
	c	60	60	60	60	68	103
	d	84	84	84	84	95	146
質量（標準接続方式形）kg		0.4	0.5	0.5	0.6	1.3	5.0
■取付・接続方式							
表面形（FC） 圧着端子・バー接続用		◉ ②	◉ ②	◉ ②	◉	◉	◉（端子バー付）
裏面形（RC）		○ 板スタッド	○ 板スタッド	○ 板スタッド	○ 板スタッド	○ 板スタッド	○ 板スタッド
埋込形（FP）板スタッド付		○	○	○	○	○	○
■付属装置（オプション）	略号						
内部 補助スイッチ	AX	● ⑥	● ⑥	● ⑥	● ⑥	● ⑥	● ⑥
付属 警報スイッチ	AL	●	●	●	●	●	●
■耐熱認定番号		2CB-14184	2CB-14186	2CB-14185	2CB-14187	2CB-13182	2CB-13183
■標準仕様							
過電流引外し方式		完全電磁	完全電磁	完全電磁	完全電磁	熱動―電磁	熱動―電磁
ブレーカカバー色		ライトグレー	ライトグレー	ライトグレー	ライトグレー	ライトグレー	ライトグレー
トリップボタン		有	有	有	有	有	有
ハンドル状態色別表示（ON：赤色、OFF：緑色）		有	有	有	有	有	有
■外形図掲載ページ		7-232	7-232	7-232	7-232	7-232	7-232

注 ◉：標準の取付・接続方式です。ご指定のない場合は、この方式で納入します。○：標準の取付・接続方式です。ご注文の際、ご指定ください。
●：適用できます。 ―：適用できません。
①：直流は特殊仕様になります。標準品は直流回路にご使用できませんので、ご注文の際必ず、直流用とご指定ください。 ②：線押えねじ付です。
③：直流仕様の場合のみ端子バリアが同梱されます。（2P 1枚、3P 2枚） ④：端子バリアが2枚同梱されます。 ⑤：端子バリアが4枚同梱されます。
⑥：補助スイッチ1cまで対応可能です。

5 海外プラント向けサーマル可調整形ブレーカ

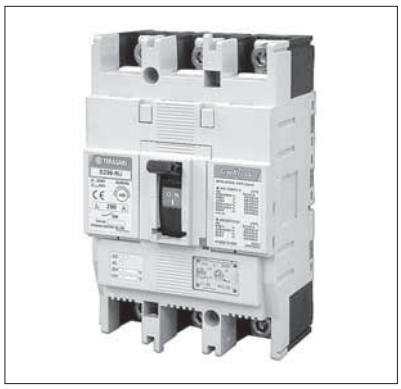

サーマル可調整形ブレーカは、ヨーロッパ規格（EN規格）に適合します。
定格電流は63%から100%の連続可調整です。
設定は最大定格電流I_n（100%）に設定して納入します。

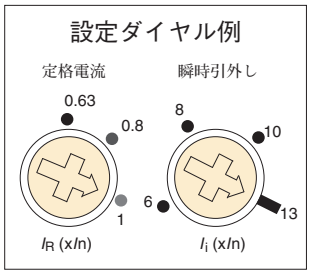

定格・仕様

フレーム A		125		125		125		160		160		250		250	
形式		E125-NJ		S125-NJ		S125-GJ		S160-SCJ		S160-SJ		E250-SJ		S250-SJ	
極数		3	4	3	4	3	4	3	4	3	4	3	4	3	4
■定格															
定格電流 A 基準周囲温度 45℃		定格電流 I_n	可調整範囲 min max	定格電流 I_n	可調整範囲 min max	定格電流 I_n	可調整範囲 min max	定格電流 I_n	可調整範囲 min max	定格電流 I_n	可調整範囲 min max	定格電流 I_n	可調整範囲 min max	定格電流 I_n	可調整範囲 min max
		20	12.5 20	20	12.5 20	20	12.5 20	25	16 25	25	16 25	100	63 100	160	100 160
		32	20 32	32	20 32	32	20 32	40	25 40	40	25 40	125	80 125	200	125 200
		50	32 50	50	32 50	50	32 50	63	40 63	63	40 63	160	100 160	250	160 250
		63	40 63	63	40 63	63	40 63	80	50 80	80	50 80	200	125 200		
		100	63 100	100	63 100	100	63 100	100	63 100	100	63 100	250	160 250		
		125	80 125	125	80 125	125	80 125	125	80 125	125	80 125				
								160	100 160	160	100 160				
カテゴリ		A		A		A		A		A		A		A	
定格絶縁電圧 V		800		800		800		800		800		800		800	
■定格遮断容量 kA															
IEC 60947-2 I_{cu}／I_{cs}	A C 690 V ②	—		6/6		6/6		—		6/3		—		4/4	
BS EN60947-2	525 V ②	8/6		22/22		25/22		7.5/4		10/7.5		7.5/6		10/7.5	
(sym)	440 V	15/12		25/25		50/25		15/7.5		25/13		15/12		30/15	
	415 V	25/19		36/30		65/33		25/13		40/20		25/19		40/20	
	220/240 V	35/27		50/50		85/85		35/18		50/25		35/27		85/43	
直流定格遮断容量 kA	D C 250 V	25/19		25/19		40/40		20/10		25/13		15/12		25/13	
定格インパルス耐電圧 kV		8		8		8		8		8		8		8	
■外形寸法 mm															
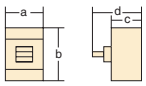	a	90	120	90	120	90	120	75	100	75	100	105	140	105	140
	b	155		155		155		130		130		165		165	
	c	68		68		68		68		68		68		68	
	d	92		92		92		95		95		95		95	
質量（標準接続方式形）kg		1.1	1.4	1.1	1.4	1.1	1.4	0.8	1.0	0.8	1.0	1.5	1.9	1.5	1.9
ブレーカカバー色		ライトグレー		ライトグレー		ライトグレー		ライトグレー		ライトグレー		ライトグレー		ライトグレー	

フレーム A		250		400		400		400		400		800		800	
形式		S250-GJ		E400-NJ		S400-CJ		S400-NJ		S400-GJ		S800-NJ		S800-NJ	
極数		3	4	3	4	3	4	3	4	3	4	3	4	3	4
■定格															
定格電流 A 基準周囲温度 45℃		定格電流 I_n	可調整範囲 min max	定格電流 I_n	可調整範囲 min max	定格電流 I_n	可調整範囲 min max	定格電流 I_n	可調整範囲 min max	定格電流 I_n	可調整範囲 min max	定格電流 I_n	可調整範囲 min max	定格電流 I_n	可調整範囲 min max
		160	100 160	250	160 250	250	160 250	250	160 250	250	160 250	630	400 630	800	500 800
		250	160 250	400	250 400	400	250 400	400	250 400	400	250 400				
カテゴリ		A		A		A		A		A		A		A	
定格絶縁電圧 V		800		800		800		800		800		800		800	
■定格遮断容量 kA															
IEC 60947-2 I_{cu}／I_{cs}	A C 690 V ②	7.5/7.5		—		15/15		20/15		20/15		20/20 ①		20/20 ①	
BS EN60947-2	525 V ②	25/25		15/15		22/22		30/30		30/30		30/30		30/30	
(sym)	440 V	50/25		22/22		30/30		45/45		65/50		50/50		50/50	
	415 V	65/36		25/25		36/36		50/50		70/50		50/50		50/50	
	220/240 V	85/85		35/35		50/50		85/85		100/85		85/85		85/85	
直流定格遮断容量 kA	D C 250 V	40/40		25/19		40/40		40/40		40/40		50/50		50/50	
定格インパルス耐電圧 kV		8		8		8		8		8		8		8	
■外形寸法 mm															
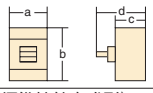	a	105	140	140	185	140	185	140	185	140	185	210	280	210	280
	b	165		260		260		260		260		273		273	
	c	68		103		103		103		103		103		103	
	d	92		145		145		145		145		145		145	
質量（標準接続方式形）kg		1.5	1.9	4.2	5.6	4.2	5.6	4.2	5.6	4.2	5.6	8.0	11.0	8.5	11.5
ブレーカカバー色		ライトグレー		ライトグレー		ライトグレー		ライトグレー		ライトグレー		ライトグレー		ライトグレー	

注①：接地方式ＩＴシステムには適用できません。
②：4P品は4P3Eのため、接地方式ＩＴシステムには適用できません。

6 サイリスタ保護用ブレーカ

サイリスタレオナード方式の直流出力側に取付けて、電源喪失や転流失敗時にサイリスタに悪影響を与える故障電流を遮断します。サイリスタ保護用ヒューズと併用して保護協調をとると、ヒューズの溶断頻度を抑えて経済的な保護方式の選定が可能となります。瞬時引外しのみ付ブレーカです。

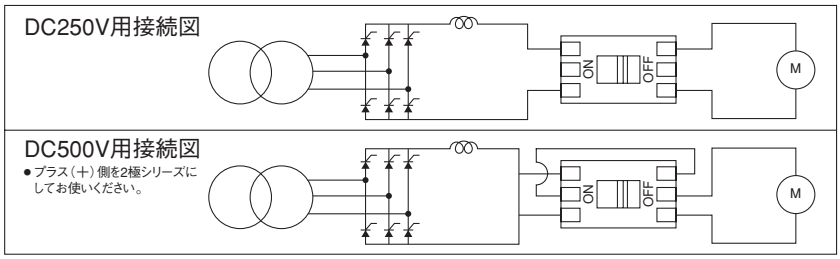

定格・仕様

フレーム　A			100		225		400		600		800		900			
形式（本体）			TL-100SC		TL-225SB		TL-400S		TL-600S		TL-800S		TL-1000S			
極数			3		3		3		3		3		3			
■定格																
定格電流　A／瞬時引外し電流設定値　A			15/30±6 20/45±9 35/75±15 50/100±20 100/200±40		125/300±30 200/400±40 225/600±60 225/750±75		250/500±50 300/600±60 400/800±80 400/1100±110 400/1500±150		600/1100±110 600/1500±150 600/1900±190 600/2300±230		800/1100±110 800/1500±150 800/1900±190 800/2300±230		900/1900±190 900/2300±230			
定格電圧　V	2極を直列接続で使用	DC	250		250		250		250		250		250			
	3極を直列接続で使用	DC	500		500		500		500		500		500			
短絡遮断	推定短絡電流　kA		6	12.8	6	12.8	6	12.8	6	12.8	6	12.8	6	12.8		
通過 I^2t の例	時定数　ms		52.5	23.3	52.5	23.3	52.5	23.3	52.5	23.3	52.5	23.3	52.5	23.3		
（DC500V）	I^2t　（$A^2sec \times 10^3$）		55	170	70	450	140	430	140	330	220	400	220	400		
定格遮断容量　kA（時定数10ms）			40		40		40		40		40		40			
■外形寸法　mm																
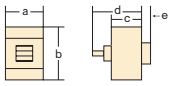	a		110		140		210		240		240		240			
	b		230		260		300		400		400		400			
	c		133		133		133		133		133		133			
	d/e		162/—		184/46		202/56		199/63		199/63		199/63			
質量（標準接続方式形）kg			4.7		9.3		17.7		27		27		27			
■取付・接続方式																
表面形（FC）	圧着端子・バー接続用		◉		◉		◉		—		—		—			
	端子バー付		—		○		○		◉		◉		◉			
裏面形（RC）			○ 丸スタッド		○ 板スタッド		○ 板スタッド		○ 板スタッド		○ 板スタッド		—			
差込形（PM）	配電盤用		○		○		○		○		○		—			
（プラグイン）	分電盤用		—		—		—		—		—		—			
埋込形（FP）	板スタッド付		○ 丸スタッド		○		○		○		○		—			
	スタッド無し		—		—		—		—		—		—			
引出形（DR）			—		—		—		—		—		—			
TemPlug70（PG）			—		—		—		—		—		—			
TemPlug45B（PG4）			—		—		—		—		—		—			
DINレール取付			—		—		—		—		—		—			
クリップインシャーシ取付			—		—		—		—		—		—			
■付属品（オプション）		略号			—											
内部付属	補助スイッチ	AX	●		●		●		●		●		●			
	警報スイッチ	AL	●		●		●		●		●		●			
	電圧引外し	SH	●		●		●		●		●		●			
	不足電圧引外し	UV	●		●		●		●		●		●			
外部付属	電動操作	MC	●		●		●		●		●		●			
	外部操作　ブレーカマウント式	HB	—		—		—		—		—		—			
	ハンドル　パネルマウント式（奥行可調整）	HP	●		●		●		●		●		●			
	補助ハンドル	HA	—		—		●①		●①		●①		●①			
	機械的インターロック　スライド式	MS	●		●		●		●		●		●			
	裏面式	MB	—		—		—		—		—		—			
	リンク式	ML	—		—		—		—		—		—			
	ワイヤー式	MW	—		—		—		—		—		—			
	ハンドルホルダ	HH	—		—		—		—		—		—			
	ハンドルロック	HL	●		●		●		●		●		●			
	端子カバー　表面形用	CF	—		—		—		—		—		—			
	裏面形・差込形用	CR	—		—		—		—		—		—			
	端子バリア	BA	—		—		—		—		—		—			
	リード線端子台	TF	●		●		●		●		●		●			
	ドアフランジ	DF	—		—		—		—		—		—			
■電気用品安全法			—		対象外		対象外		対象外		対象外		対象外			
■標準仕様																
過電流引外し方式（瞬時引外しのみ付）			電磁		電磁		電磁		電磁		電磁		電磁			
ブレーカカバー色			黒		黒		黒		黒		黒		黒			
トリップボタン			無		無		無		無		無		無			
ハンドル状態色別表示（ON：赤色、OFF：緑色）			無		無		無		無		無		無			
断路機能			無		無		無		無		無		無			
特性、外形掲載ページ			7-222		7-222		7-223		7-223		7-223		7-223			

注　◉：標準の取付・接続方式です。ご指定のない場合は、この方式で納入します。　○：標準の取付・接続方式です。ご注文の際、ご指定ください。　●：適用できます。
—：適用できません。　①ブレーカ本体のハンドルに穴明加工が必要になります。ご注文の際、ブレーカと合わせて補助ハンドル［HA付］とご指定ください。

7 AC690V用ブレーカ

AC690V専用ブレーカです。付属装置については下表の参照機種をご参照ください。

定格・仕様

形式(本体)			L125-PF	L400-PE	L800-PE
極数			3	3	3
■定格					
定格電流 A 基準周囲温度 45℃			15 60 20 75 30 100 40 125 50	(可調整) (可調整) 125 175 150 200 175 225 200 250 225 300 350 400	(可調整) 350 600 400 700 450 800 500
定格絶縁電圧〔U_i〕 V			690	690	690
定格インパルス耐電圧〔U_{imp}〕 kV			8	8	8
■定格遮断容量 kA					
JIS C 8201-2-1 Ann.1 Ann.2	AC	690V	70/33	70/50	70/50
IEC 60947-2 I_{CU}/I_{CS}(sym)					
■定格短時間耐電流 kA			—	5 (0.3sec)	10 (0.3sec)
質量 (標準接続方式形) kg			2.4	7.1	14.3
■取付・接続方式					
表面形(FC)	圧着端子・バー接続用		◉	—	—
	端子バー付		○(BAR)	—	—
裏面形(RC)			○ 板スタッド	○ 板スタッド	○ 板スタッド
差込形(PM)(プラグイン)	配電盤用 汎用形 (PMC)		○	○	○
	高機能形 (PMB)		○	○	○
	分電盤用 (PMC)		—	—	—
埋込形(FP)	板スタッド付		—	—	—
引出形(DR)			—	—	—
TemPlug70(PG)			—	—	—
TemPlug45B(PG4)			—	—	—
DINレール取付			—	—	—
クリップインシャーシ取付			—	—	—
■付属品 (オプション)		略号			
外部付属 電動操作		MC	●	●	●
外部付属 外部操作	ブレーカマウント式	HB	●	●	●
外部付属 ハンドル	パネルマウント式(奥行可調整)	HP	●	●	●
外部付属 補助ハンドル		HA	—	—	●
外部付属 機械的インターロック	スライド式	MS	●	●	●
外部付属 ハンドルホルダ		HH	●	●	●
外部付属 ハンドルロック		HL	●		
外部付属 端子カバー	表面形用	CF	●	—	—
	裏面形・差込形用	CR	● ⑯	● ⑯	● ⑯
外部付属 端子バリア		BA	● ③	—	—
外部付属 リード線端子台		TF	●	●	●
外部付属 ドアフランジ		DF	●	●	●
■電気用品安全法			対象外	対象外	対象外
■標準仕様					
過電流引外し方式			熱動一電磁	電子式 ⑯	電子式⑯
トリップボタン(色)			有(赤)	有(赤)	有(赤)
ハンドル状態色別表示 (ON:赤色,OFF:緑色)			有	有	有
断路機能			有	有	有
CEマーキング			有	有	有
逆接続			不可	不可	不可
特性、外形掲載ページ			7-226	7-228	7-230
■参照機種			L125-NF	L400-NE	L800-NE

注 ◉:標準の取付・接続方式です。ご指定のない場合は、この方式で納入します。
○:標準の取付・接続方式です。ご注文の際、ご指定ください。 ●:適用できます。 —:適用できません。
③:2P:1枚, 3P:2枚, 4P:3枚の端子バリアが標準装備されます。(表面形のみ)
⑯:ご要求によりプレトリップアラーム機能付または地絡引外し機能付がオプションで製作できます。
⑯:電源側と負荷側に端子カバーが標準装備されます。

8 TemBreak2 高機能形電子式ブレーカ

XOW形高機能電子式OCRは、内蔵のVT、CTにより電路の電流、電圧、瞬時電力、積算電力量及び力率を計測、ブレーカ前面に搭載されたLCDに表示します。また、Modbusのオープンネットワークに対応、これら計測データや事故履歴情報をデータ伝送します。

■外観

- LCD表示窓に相電流、線間電圧およびそれらの最大値と、力率、電力、電力量を表示します。また、各相の第1次から第19次までの高調波電流も表示できます。
- 事故発生時に動作原因と事故電流を表示、電源が喪失してもデータを記憶していますので電源復帰後に事故履歴が確認できます。

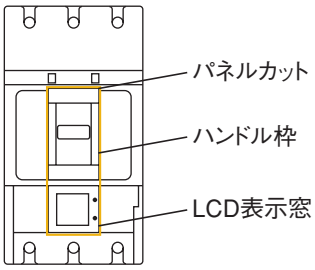

LCD表示窓の幅がハンドル枠の幅と同じですので、パネルカットが容易です。

- LCDの表示をブレーカの取付け方向に合わせるため、表示を左右90度回転させた3種類のブレーカを準備しました。

縦方向ON側上（一般取付）	横方向ON側右	横方向ON側左
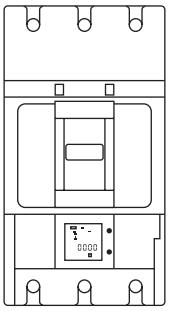	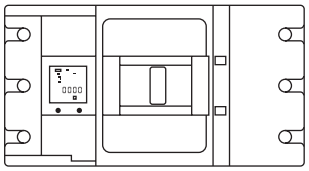	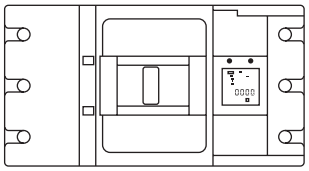

横方向取付が必要な場合、ご注文時、“横方向ON側右”もしくは“横方向ON側左”のどちらかをご指定ください。
ご指定の無い場合、“縦方向ON側上”で納入いたします。

8 TemBreak2 高機能形電子式ブレーカ

■XOW形過電流引外し装置（OCR）の種類

OCR形式	保護機能				警報機能	表示機能		
	長限時 短限時 瞬時	地絡 引外し ①	N相保護	逆相保護	プレトリップ アラーム	LCD 画面表示	LCD バック ライト	
	A	GF	NP	NS	PTA			
XOW-1L-A	●	—	—	—	—	●	—	
XOW-1L-AGN	●	●	●	—	—	●	—	
XOW-1L-AP	●	—	—	—	●	●	—	
XOW-1L-APGNS	●	●	●	●	●	●	—	
XOW-1L-APC	●	—	—	—	●	●	—	
XOW-1L-APGNSC	●	●	●	●	●	●	—	
XOW-1S-A	●	—	—	—	—	●	●	
XOW-1S-AGN	●	●	●	—	—	●	●	
XOW-1S-AP	●	—	—	—	●	●	●	
XOW-1S-APGNS	●	●	●	●	●	●	●	
XOW-1S-APCWH	●	—	—	—	●	●	●	
XOW-1S-APGNSCWH	●	●	●	●	●	●	●	

●：標準装備
○：オプション
—：適用できません。
①：(I_{CT})=250Aの場合、地絡引外しは適用できません。

■XOW形OCR計測・表示機能の仕様

計測・表示項目（精度）		Modbus 通信機能 ○：有 —：無	備考
負荷電流 （±1.5%）	各相の現在値	○	仕様により地絡電流、逆相電流の表示も可能です
	最大相の現在値	○	R、S、T相のうちの最大相の値を計測、表示します
線間電圧 （±1.0%）	各線間の現在値	○	
	最大線間電圧の現在値	○	
	各相の相電圧の現在値	○	4極品にのみ選択可能です
高調波電流 （±2.5%）	各相の第3、5、7、…19次の現在値	—	
電力 （±2.5%）	現在値	○	
	デマンド値	○	
	デマンド最大値	○	
電力量 （±2.5%）	電力量	○	
力率 （±5%）	現在値	○	
引外し履歴	事故電流　（±1.5%）	○	
	事故原因表示	○	
警報履歴	警報原因、警報動作値の表示	○	

注：電力量は2時間ごとに、事故電流、事故原因表示は引外し発生時に、フラッシュメモリに記憶します。

	計測・表示機能						通信機能 Modbus	外部 表示器	試験機能	動作表示 接点出力	制御電源
	電流	電圧、電力、電力量、力率、デマンド電力	電力量パルス出力	高調波電流	引外し履歴	警報履歴					
			W	H			C	I		Y	
	●	—	—	—	●	●	—	—	●	—	要
	●	—	—	—	●	●	—	—	●	—	要
	●	—	—	—	●	●	—	—	●	●	要
	●	—	—	—	●	●	—	—	●	●	要
	●	—	—	—	●	●	●	—	●	●	要
	●	—	—	—	●	●	●	—	●	●	要
	●	●	—	—	●	●	—	—	●	—	要
	●	●	—	—	●	●	—	—	●	—	要
	●	●	—	—	●	●	—	—	●	●	要
	●	●	—	—	●	●	—	—	●	●	要
	●	●	●	●	●	●	●	○	●	●	要
	●	●	●	●	●	●	●	○	●	●	要

■伝送路インターフェース入出力仕様

項目	Modbus仕様
伝送信号	RS-485
通信方式	2線式半二重
トプロジ	マルチドロップバス接続
伝送速度	最大19.2kbps
伝送距離	Max. 1.2km （19.2kbps時）
データ形式	Modbus-RTU
最大ノード数	1～31

8 TemBreak2 高機能形電子式ブレーカ

■過電流引外し特性

フレーム (A)	適用ブレーカ形式	CT定格一次電流 I_{CT}	定格電流 I_n
400	S400-NE, S400-GE, H400-NE, L400-NE	250A	125-150-175-200-225A
		400A	175-200-225-250-300-350-400A
630	S630-NE, H630-NE, L630-NE	630A	250-300-350-400-500-600-630A
800	S800-NE, H800-NE, L800-NE	800A	350-400-450-500-600-700-800A
1000	S1000-CE	1000A	400-500-600-700-800-900-1000A

保護機能		記号	設定範囲
長限時引外し LT	設定電流 (A)	I_R	(I_n)×1 ・(I_R)×1.05以下でノントリップ ・(I_R)×1.05を超え1.2以下のピックアップ電流値でトリップ動作します。
	設定時限 (s)	t_R	(I_R)の600%電流で 0.5-1.25-2.5-5-10-15-20-25-30s ① 設定時限誤差±20% +0.13s −0s
	COLD / HOT特性切替	−	COLD / HOT
短限時引外し ST	設定電流 (A)	I_{sd}	(I_n)×(1-1.5-2-2.5-3-4-6-8-10-NON) ② 設定電流誤差±15%
	設定時限 (s)	t_{sd}	I^2t OFF時：0.05-0.1-0.2-0.3s 定限時特性 設定電流誤差 +50ms −20ms I^2t ON時：(I_n)の1000%以上で0.05-0.1-0.2-0.3sの定限時特性 ③
	I^2t特性切替	−	OFF / ON
瞬時引外し INST	設定電流 (A)	I_i	(I_n)×(2-3-4-6-8-10-12-13-14-NON) ④ ⑤ 設定電流誤差±20%
地絡引外し GF ⑦	設定電流 (A)	I_g	(I_{CT})×(0.2-0.3-0.4-NON) 設定電流誤差±20%
	設定時限 (s)	t_g	I^2t OFF時：0.1-0.2-0.3-0.4-0.8s 定限時特性 設定時限誤差 +50ms −20ms I^2t ON時：(I_{CT})の40%以上で0.1-0.2-0.3-0.4-0.8s
	I^2t特性切替	−	OFF / ON
	動作モード切替	−	TRIP / OFF ⑥
N相保護 NP	設定電流 (A)	I_N	(I_{CT})×(0.4-0.5-0.63-0.8-1.0-NON) ・(I_N)×1.05以下でノントリップ ・(I_N)×1.05を超え1.2以下のピックアップ電流値でトリップ動作します。
	設定時限 (s)	t_N	(I_N)の600%電流でLT設定時限で動作します。
	COLD / HOT特性切替	−	COLD / HOT
逆相保護 NS	設定電流 (A)	I_{NS}	(I_n)×(0.2-0.3-0.4-0.5-0.6-0.7-0.8-0.9-1.0) 設定電流誤差±10%
	設定時限 (s)	t_{NS}	(I_{NS})の150%電流で 0.4-0.8-1.2-1.6-2.0-2.4-2.8-3.2-3.6-4.0s 設定時限誤差±20% +0.13s −0s
	動作モード切替	−	TRIP / OFF ⑥
プレトリップ アラーム PTA	設定電流 (A)	I_P	(I_n)×(0.7-0.8-0.9-1.0) 設定電流誤差±10%
	設定時限 (s)	t_P	I_P以上で5-10-15-20-40-60-80-120-160-200s 設定時限誤差±10% +0.1s −0s
	動作モード切替	−	AL / OFF ⑥

注①：S1000の場合、0.5-1.25-2.5-5-10-15-16sになります。
②：S1000の場合、1-1.5-2-2.5-3-4-6-8-NONになります。
③：S1000の場合、(I_n)の800%以上で定限時特性になります。
④：S400, H400, L400の場合、Max.(I_{CT})×1300%に設定されます。S630, S800の場合、Max.(I_{CT})×1200%に設定されます。S1000の場合、Max.(I_{CT})×1000%に設定されます。
⑤：短限時引外しがNONに設定されている場合、瞬時引外しはNONに設定できません。瞬時引外しがNONに設定されている場合、短限時引外しはNONに設定できません。
⑥：OFF選択時は保護機能が動作しません。
⑦：(I_{CT})=250Aの場合、地絡引外しは適用できません。
備考：ご指定のない場合、アンダーラインの標準設定値にて納入します。

■動作特性曲線

長限時引外し、瞬時引外し特性

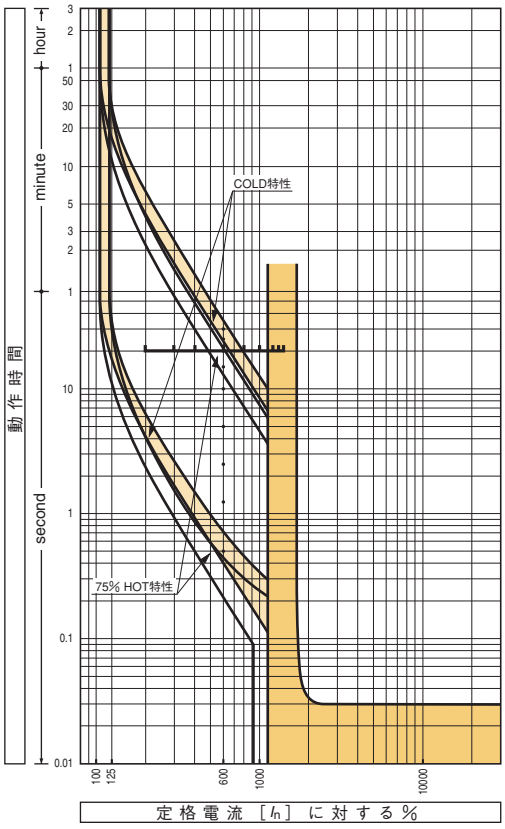

短限時引外し特性

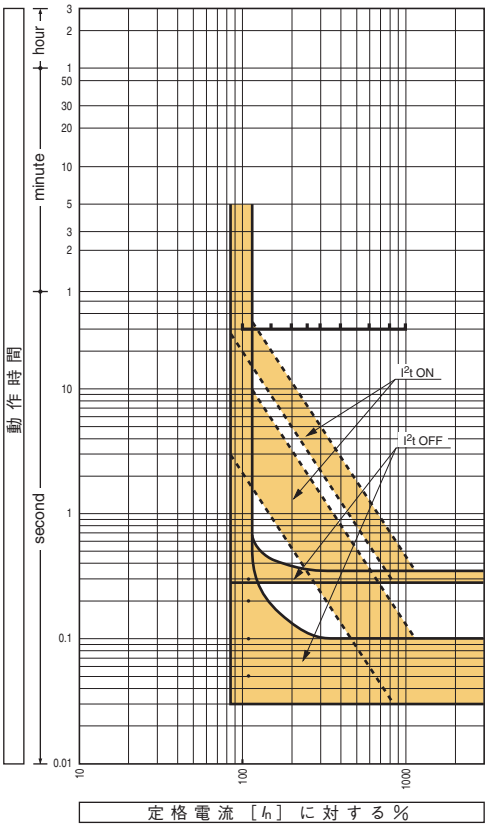

N相保護、地絡引外し特性

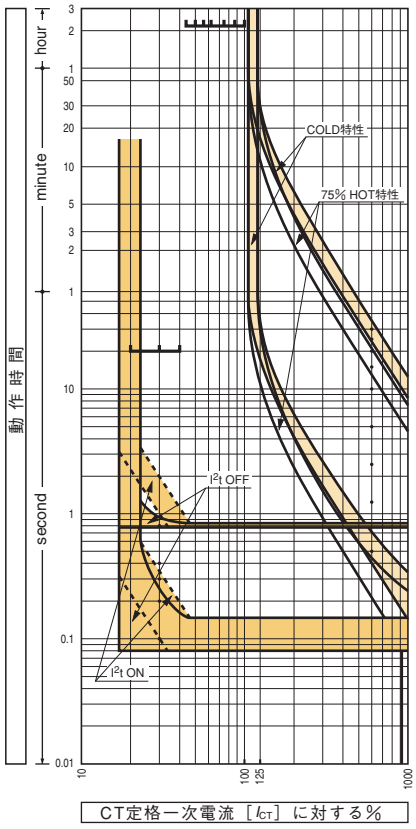

逆相保護、プレトリップアラーム特性

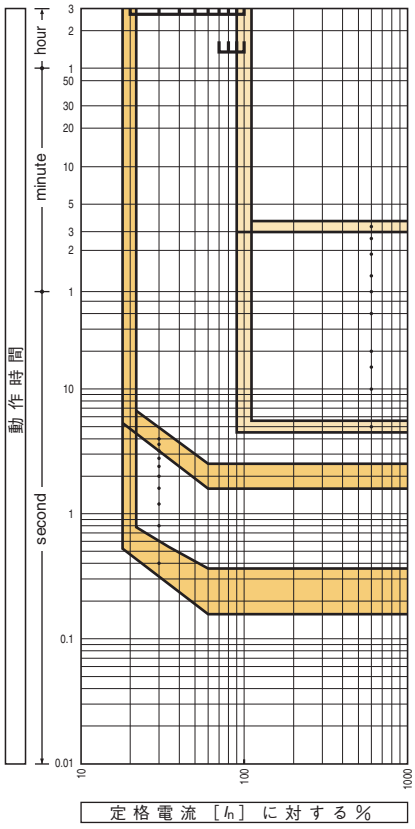

8 TemBreak2 高機能形電子式ブレーカ

■XOW形OCRコントローラ

XOW形電子式OCRは制御電源とXOW形OCRコントローラ（当社供給）が必要です。
ご注文の際、OCRコントローラは本体取付か別置かご指定ください。

注①：OCRコントローラ本体取付の場合、電圧引外し装置・不足電圧引外し装置のリード線端子台付は適用できません。

●OCRコントローラ仕様

制御電源 注②（定格電圧）	AC100-120V又はAC200-240V
消費VA	2VA

注②：制御電源の許容電圧範囲は定格電圧の85-110%です。
ご注文の際、定格電圧をご指定ください。

●OCRコントローラ別置外形図

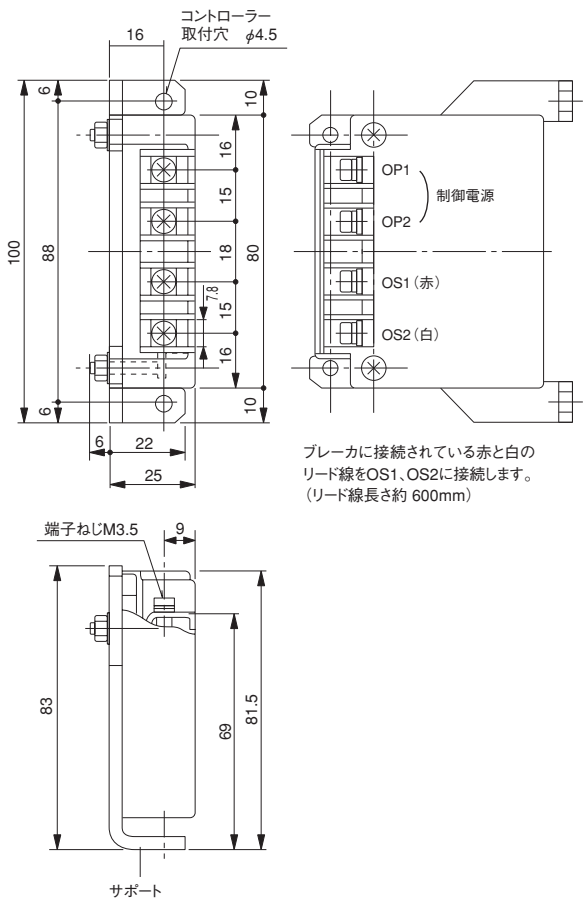

●OCRコントローラ本体取付位置／端子配列図

適用ブレーカ		A（mm）	B（mm）	C（mm）	D（mm）
S400	3P、4P	80	74	25.2	16.2
H400, L400	3P、4P	80	111	25.2	16.2
S630, S800, S1000	3P、4P	71.5	74	25.2	16.2
H630, L630 H800, L800	3P、4P	71.5	111	25.2	16.2

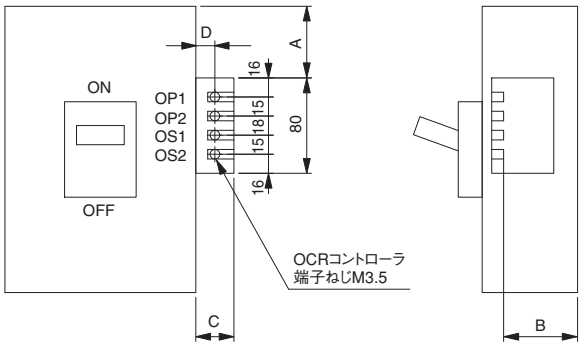

備考１）：端子ねじ締付トルクM3.5・・・・・0.88～1.18N・m
２）：接続可能電線・・・・・2.0mm^2（最大）

9 特殊環境用ブレーカ

標準ブレーカは〈標準使用状態〉をもとに製作しています。
この条件と異なる環境で使用される場合は特殊環境用ブレーカとしてご要求に応じて製作します。ご注文の際、ご指定ください。

〈標準使用状態〉

- 使用周囲温度……－10℃～40℃の範囲内。40℃を超える高温状態で使用する場合、使用電流を低減すること。ただし24時間の平均値は35℃を超えないこと。
  50℃……約90％
  60℃……約70％
- 相対湿度……85％以下で結露のないこと。
- 標高……2000 m以下
- 雰囲気……過度の水蒸気、油蒸気、煙、塵埃、塩分、腐食性物質等が存在しないこと。
  急激な温度変化による結露や氷結のない雰囲気。

特殊環境用ブレーカ	仕　　様	銘　板　表　示　※
低温用ブレーカ 注①	寒冷地で使用されることを配慮したブレーカです。使用条件は保管が－40℃、使用が－20℃。低温用ブレーカの動作特性は40℃（45℃）で調整されていますので、低温時に特性が変わります。使用環境は、急激な温度変化がなく、結露および氷結しないことを条件とします。	寒冷地向特殊処理済 PROOFED FOR LOW TEMPERATURE STORAGE　－40℃ or higher OPERATION　－20℃ or higher
防かびブレーカ〔熱帯処理品〕	高温、多湿条件では絶縁耐力やその他の電気的性能が劣化する恐れがあります。この条件下で使用できるようにするため、特殊表面処理や特殊材料を使用し熱帯処理を施したブレーカです。使用条件は、温度60℃以下、湿度95％以下です。ただし、急激な温度変化などで結露しない恒湿の環境であることを条件とします。	防かび・防湿処理済 FUNGUS-MOISTURE PROOFING
耐食増ブレーカ	腐食性ガスや塩分の多い雰囲気中で使用する場合、防食形構造箱に入れて使用しますが、比較的腐食性ガスの影響が少ない場所では、簡便法として耐食性の高い特殊表面処理を施した耐食増ブレーカを使用できます。	耐食増し処理 CORROSION RESISTING

注①：電動操作装置は適用できません。

5 取付・接続

1 取付・接続方式 ……5-2
2 適合圧着端子 ……5-10
3 端子ねじ寸法・標準締付トルク ……5-12
4 取付角度による影響 ……5-17
5 電源側からの絶縁距離 ……5-18
6 ブレーカ取付ねじ一覧表 ……5-20
7 密着取付 ……5-22
8 電源・負荷の接続 ……5-23

接続方式一覧

接続方式（略号）		表面形（FC）			裏面形（RC）		
		圧着端子・バー接続用	端子バー付	ソルダレス端子付	板スタッド		
					45°、90°回転可能	90°回転可能	固定式
外観 / 形式							
ノーヒューズブレーカ	S30-NF, E60-NF, E30-NF, E50-NF, E30-NM, E50-NM	◉	○⑨	—	—	—	○⑥
	S60-NF, E100-NF, S50-CF, S50-NF, S50-NM, E30-NN, E50-NN, E100-NN	◉	○⑨	—	—	—	○⑥
	S50-SF, S125-SF, S125-SN	◉	○	—	—	—	○⑧
	S50-GF, S100-NF, S100-GF, S125-NF, S125-GF	◉	○	△	○	—	—
	H100-NF, H125-NF, H225-NF, S225-GE	◉	○	△	○	—	—
	L100-NF, L125-NF, L225-NF	◉	○	△	○	—	—
	H250-NF, L250-NF, S225-PE, H225-NE	◉	○	△	○	—	—
	E250-SF, S250-SF, S250-SN	◉	○	△	○	—	—
	S225-NF, S225-GF, S250-NF, S250-GF	◉	○	△	○	—	—
	S250-SM	◉	○	—	○	—	—
	S225-NM, E400-NF	◉	○	△	○	—	—
	S400	◉	○	△	○	—	—
	H400-NE, L400-NE	◉	○	△	○	—	—
	S630	—	◉	△	—	○	—
	S800	—	◉	—	—	○	—
	H630-NE, L630-NE, H800-NE, L800-NE	—	◉	—	—	○	—
	S1000	—	◉	—	—	—	○⑦
	ZAS125-SF	◉	○	—	—	—	○⑧
	S100-NM, ZAS50-GF, ZAS100-GF, ZAS125-GF	◉	○	△	○	—	—
	ZAE250-SF, ZAS250-SF	◉	○	—	○	—	—
	ZAS225-GF, ZAS250-GF, ZAE400-NF, ZAS400	◉	○	△	○	—	—
	ZAE50-NF, ZAS50-NF, ZAE100-NF	◉	○⑨	—	—	—	○⑥
	ZAS630	—	◉	△	—	○	—
	ZAS800	—	◉	—	—	○	—
	NE50-NF	◉	○⑨	—	—	—	—
	NE100-NF	◉	○⑨	—	—	—	—
	NS125-SF	◉	○	—	—	—	—
	NE250-SF, NS250-SF, NE400-NF, NS400-NF	◉	○	—	—	—	—
	NS630-NF, NS800-NF	—	◉	—	—	—	—
	NAE125-SF, NAS125-SF, NAE250-SF, NAS250-SF, NAE400-NF, NAS400-NF	◉	○	—	—	—	—
漏電遮断器	ZE30, ZS30, ZE50, ZE60-NF	◉	○⑨	—	—	—	○⑥
	ZS50-NF, ZS60-NF, ZE100-NF, ZE100-NM	◉	○⑨	—	—	—	○⑥
	ZS50-SF, ZS125-SF, ZS100-SM	◉	○	—	—	—	○⑧
	ZE250-SF, ZS250-SF, ZS250-SM	◉	○	—	○	—	—
	ZE400-NF	◉	○	△	○	—	—
	ZS100-GF, ZS125-GF	◉	○	△	○	—	—
	ZS225-GF, ZS250-GF, ZS400	◉	○	△	○	—	—
	ZNE50-NF	◉	○⑨	—	—	—	—
	ZNE100-NF	◉	○⑨	—	—	—	—
	ZNS125-SF	◉	○	—	—	—	—
	ZNE250-SF, ZNS250-SF, ZNE400-NF, ZNS400-NF	◉	○	—	—	—	—
	ZS630	—	◉	△	—	○	—
	ZS800	—	◉	—	—	○	—
備　考		・端子に圧着端子やバーを直接取付けます。	・端子に端子バーが取付けられています。端子バーに圧着端子やバーを取付けます。	・端子にソルダレス端子が取付けられています。ソルダレス端子に電線を直接取付けます。	・板スタッドの取付け方向は、ご指定のない場合、水平配置で納入します。 ・垂直配置の場合、下記の通りご指定ください。		

ご指定記号	板スタッド方向 電源側	板スタッド方向 負荷側
RC-A	垂直	水平
RC-B	水平	垂直
RC-C	垂直	垂直
RC-D	水平	水平

※端子ねじ寸法と標準締付けトルクは5-14頁をご参照ください。
注:①4極品を除きます。
②機種により2極品、4極品が適用できないものがあります
詳細は10章をご参照ください。
③別途、DINレールアダプタをご注文ください。
④E30-NM、E50-NMは適用できません。
⑤S50-NMは適用できません。
⑥板スタッドの取付方向は、ご指定のない場合、水平配置で納入します。垂直配置の場合、ご注文時にご指定ください。
⑦垂直配置のみです。　⑧水平配置のみです。
⑨端子バーは、別途単品でご注文願います。

	差込形（PM）	差込形（PM）	埋込形（FP）	引出形（DR）	*TemPlug* (PG)(PG4)②	DINレール取付	クリップインシャーシ取付
	配電盤用	分電盤用①	板スタッド				
					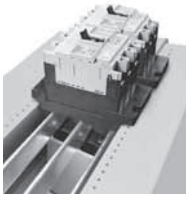	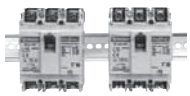	
	—	—	○	—	○ ④	◉	◉
	—	—	○	—	○ ⑤	◉	—
	○	○	○	—	○	○ ③	—
	○ ⑩	○	○	—	○	○ ③	—
	○ ⑩	—	○	—	▲	—	—
	○ ⑩	—	○	—	—	—	—
	—	—	○	—	—	—	—
	○	—	○	—	○	—	—
	○ ⑩	—	○	—	○	—	—
	—	—	○	—	○	—	—
	—	—	○	—	○	—	—
	○ ⑩	—	○	▲	○	—	—
	○ ⑩	—	○	—	—	—	—
	○ ⑩	—	○	▲	○	—	—
	○ ⑩	—	○	▲	—	—	—
	○ ⑩	—	○	—	—	—	—
	—	—	○	—	—	—	—
	—	—	○	—	○	○ ③	—
	—	—	○	—	○	○ ③	—
	—	—	○	—	○	—	—
	—	—	○	—	○	—	—
	—	—	—	—	○	—	—
	—	—	○	—	○	—	—
	—	—	○	—	—	—	—
	—	—	—	—	—	◉	◉
	—	—	—	—	—	◉	—
	—	—	—	—	—	○ ③	—
	—	—	—	—	—	—	—
	—	—	—	—	—	—	—
	—	—	—	—	—	—	—
	—	—	○	—	○	◉	◉
	—	—	○	—	○	◉	—
	—	—	○	—	○	○ ③	—
	—	—	○	—	○	—	—
	—	—	○	—	○	—	—
	—	—	○	—	○	○ ③	—
	—	—	○	—	○	—	—
	—	—	—	—	—	◉	◉
	—	—	—	—	—	◉	—
	—	—	—	—	—	○ ③	—
	—	—	—	—	—	—	—
	—	—	○	—	○	—	—
	—	—	○	—	—	—	—
	・主回路，制御回路電線が配線された差込取付台にブレーカを押し込んで接続します。ブレーカの固定はブレーカ取付ねじで行います。 ⑩ ブレーカがONの状態では取付け・取外しができない安全機構を標準装備しているため，常に無通電状態で着脱ができ安全です。 ・安全性向上のための“IP 20”をオプションでご用意しています。“IP20”とは，IEC 60529に規定された，“充電部に手を触れることができない構造”を持つ保護等級です。ご注文時に“IP20適用品”とご指定ください。	・奥行寸法が小さい表面接続差込形です。	・ブレーカは付属の取付枠を用いてパネルに固定します。 ・板スタッドの取扱いに関しては裏面形と同じです。 ・プレートの色はマンセル5Y7/1です。	・主回路，制御回路電線が配線された引出枠にブレーカを押し込んで接続します。「接続位置」と「断路位置」があります。 ・ブレーカがONの状態では取付け・取外しができない安全機構を標準装備しているため，常に無通電状態で着脱ができ安全です。 ・安全性向上のための“IP 20”をオプションでご用意しています。“IP20”とは，IEC 60529に規定された，“充電部に手を触れることができない構造”を持つ保護等級です。ご注文時に“IP20適用品”とご指定ください。	・TemPlug用の配電盤をご製作いただき，その主母線にTemPlugを差し込むだけで接続できます。ブレーカの固定は差込台取付ねじで行います。主母線に直結する簡単な構造なので，配電盤完成までのリードタイムが短縮できます。 ・ブレーカのフレームサイズ変更や定格電流の変更があっても，TemPlugの差替えで容易に対応できます。	・IEC35mmレールへの取付けができます。	・クリップインシャーシ（協約形分電盤ブレーカ用連結取付板）にワンタッチで取付けができます。 ・クリップインシャーシ形式：TDB-50SG（12極連結形）

◉：標準の取付・接続方法です。ご指定のない場合は，この方式で納入します。
○：標準の取付・接続方法です。ご注文の際は，ご指定ください。
▲：準標準の取付・接続方式です。　△：受注仕様品です。詳細はご照会ください。　—：適用できません。

1 取付・接続方式

接続方式一覧

接続方式（略号）		表面形（FC）		裏面形（RC）		
				板スタッド	丸スタッド	
		圧着端子接続用	端子バー付	固定式①		
外観 / 形式						
ノーヒューズブレーカ	XM30PB	◉	—	—	○	
	TL-1000NE, TL-1200NE	—	◉	○ ②	—	
	S1250-NE, S1250-GE, S1250-NN	—	◉	○ ②	—	
	S1600-NE, S1600-NN	—	○	◉ ③	—	
	XS2000NE, XS2000NN	—	○	◉ ③	—	
	XS2500NE, XS2500NN, XS3200NE, XS3200NN	—	—	◉ ③	—	
	TO-4000	—	—	◉ ③	—	
備　考		・端子に圧着端子を直接取付けます。	・端子に端子バーが取付けられています。端子バーに圧着端子やバーを取付けます。			

※端子ねじ寸法と標準締付けトルクは5-12頁をご参照ください。

注：①ブレーカはアングル取付けとなります。
②板スタッドの取付方向は、ご指定のない場合、水平配置で納入します。垂直配置の場合、下記の通りご指定ください。

ご指定記号	板スタッド方向 電源側	板スタッド方向 負荷側
RC-A	垂直	水平
RC-B	水平	垂直
RC-C	垂直	垂直
RC-D	水平	水平

③垂直配置のみです。
④ブレーカは付属の取付枠を用いてパネルに固定します。
⑤ブレーカは裏面形と同様、アングルに固定します。

	差込形（PM）	引出形（DR）		埋込形（FP）
	配電盤用	2段引出形	3段引出形	板スタッド
	○	—	—	—
	○	▲	—	○ ②④
	○	▲	—	○ ②④
	—	—	○	○ ③④
	—	—	○	○ ③⑤
	—	—	—	○ ③⑤
	—	—	—	—
	・主回路，制御回路電線が配線された引出枠にブレーカを押し込んで接続します。ブレーカの固定はブレーカ取付ねじで行います。 ・安全性向上のための“IP20”をオプションでご用意しています。“IP20”とは，IEC 60529に規定された，“充電部に手を触れることができない構造”を持つ保護等級です。ご注文時に“IP20適用品”とご指定ください。	・主回路，制御回路電線が配線された引出枠にブレーカを押し込んで接続します。「接続位置」と「断路位置」があります。 ・トリップ優先の安全引出機構。ON状態で引出しようとすると、まずブレーカがトリップ。引出操作は常に無通電状態で安全です。 ・安全性向上のための“IP20”をオプションでご用意しています。“IP20”とは，IEC 60529に規定された，“充電部に手を触れることができない構造”を持つ保護等級です。ご注文時に“IP20適用品”とご指定ください。 ・補助回路は差込形ブレーカの補助回路端子により自動的に接続・断路します。（但し、電動操作装置付の場合の制御回路は手動コネクターとなります。）	・主回路，制御回路電線が配線された引出枠にブレーカを押し込んで接続します。「接続位置」「試験位置」「断路位置」があります。 ・トリップ優先の安全引出機構。ON状態で引出しようとすると、まずブレーカがトリップ。引出操作は常に無通電状態で安全です。 ・安全シャッター取付可能です。断路状態では、引出枠側充電部を遮閉。ご注文時に安全シャッター付とご指定ください。 ・補助回路は断路装置により、自動的に接続・断路します。 「接続位置」「試験位置」…接続 「断路位置」……断路 ・ご要求により手動コネクター方式も製作できます。	・プレート塗装の色はマンセル5Y7/1です。

◉：標準の取付・接続方法です。ご指定のない場合は，この方式で納入します。
○：標準の取付・接続方法です。ご注文の際は，ご指定ください。
▲：準標準の取付・接続方式です。
△：受注仕様品です。詳細はご照会ください。
—：適用できません。

接続用部品

前頁の完成品と共に，以下の接続用部品をご用意しています。

1．表面端子バー

発注形式	極数	形状	適用機種		ご注文単位	同梱部品			備考
			ノーヒューズブレーカ	漏電遮断器		端子バー	ねじB	ねじC	
T2FB052B	2	ストレートタイプ	E30-NF, S30-NF, E50-NF, S50-CF, S50-NF, E30-NN, E50-NN	———	1台	4	—	—	
T2FB053B	3		E30-NF, S30-NF, E50-NF, S50-CF, S50-NF, E30-NM, S30-NM, E50-NM, S50-NM, ZAE50-NF, ZAS50-NF, NE50-NF, E30-NN, E50-NN	ZE30-NF, ZS30-NF, ZE50-NF, ZS50-NF, ZE30-NM, ZS30-NM, ZE50-NM, ZS50-CM, ZNE50-NF		6	—	—	
T2FB062B	2	ストレートタイプ	E60-NF, S60-NF, E100-NF ②, E100-NN	———	1台	4	—	—	
T2FB063B	3		E60-NF, S60-NF, E100-NF ②, E100-NN, E100-NM, ZAE100-NF, NE100-NF	ZE60-NF, ZS60-NF, ZE100-NF ②, ZE100-NM, ZNE100-NF		6	—	—	
T2FB12L2SH	2	ストレートタイプ	S50-SF, S125-SF	———	1/2台①	2	2	2	
T2FB12L3SH	3		S50-SF, S125-SF, S125-SN, ZAS125-SF, NS125-SF, NAE125-SF, NAS125-SF	ZS50-SF, ZS125-SF, ZS100-SM, ZNS125-SF		3	3	3	
T2FB12L4SH	4		S125-SF, S125-SN	———		4	4	4	
T2FB12L2SB	2	ストレートタイプ	S50-SF, S125-SF	———	1台	4	4	4	
T2FB12L3SB	3		S50-SF, S125-SF, S125-SN, ZAS125-SF, NS125-SF, NAE125-SF, NAS125-SF	ZS50-SF, ZS125-SF, ZS100-SM, ZNS125-SF		6	6	6	
T2FB12L4SB	4		S50-SF, S125-SF, S125-SN	———		8	8	8	
T2FB122H	2	ストレートタイプ	S100-NF, S100-GF, S125-NF, S125-GF	———	1/2台①	2	2	2	
T2FB123H	3		S50-GF, S100-NF, S100-GF, S125-NF, S125-GF, S100-NM, ZAS50-GF, ZAS100-GF, ZAS125-GF, S100-NN, S125-NN	ZS100-GF, ZS125-GF		3	3	3	
T2FB124H	4		S50-GF, S100-NF, S100-GF, S125-NF, S125-GF, ZAS50-GF, ZAS100-GF, ZAS125-GF, S100-NN, S125-NN			4	4	4	
T2FB122B	2	ストレートタイプ	S100-NF, S100-GF, S125-NF, S125-GF	———	1台	4	4	4	
T2FB123B	3		S50-GF, S100-NF, S100-GF, S125-NF, S125-GF, S100-NM, ZAS50-GF, ZAS100-GF, ZAS125-GF, S100-NN, S125-NN	ZS100-GF, ZS125-GF		6	6	6	
T2FB124B	4		S50-GF, S100-NF, S100-GF, S125-NF, S125-GF, ZAS50-GF, ZAS100-GF, ZAS125-GF, S100-NN, S125-NN			8	8	8	
T2FB25L3WH	3	ワイドタイプ	E250-SF, S250-SF, S250-SM, S250-SN, ZAE250-SF, ZAS250-SF, NE250-SF, NS250-SF, NAE250-SF, NAS250-SF	ZE250-SF, ZS250-SF, ZS250-SM, ZNE250-SF, ZNS250-SF	1/2台①	3	3	3	
T2FB25L4WH	4		S250-SF, S250-SN	———		4	4	4	
T2FB25L3WB	3	ワイドタイプ	E250-SF, S250-SF, S250-SM, S250-SN, ZAE250-SF, ZAS250-SF, NE250-SF, NS250-SF, NAE250-SF, NAS250-SF	ZE250-SF, ZS250-SF, ZS250-SM, ZNE250-SF, ZNS250-SF	1台	6	6	6	
T2FB25L4WB	4		S250-SF, S250-SN	———		8	8	8	
T2FB25L2SH	2	ストレートタイプ	E250-SF, S250-SF	———	1/2台①	2	2	2	
T2FB25L3SH	3		E250-SF, S250-SF, S250-SM, S250-SN, ZAE250-SF, ZAS250-SF, NE250-SF, NS250-SF, NAE250-SF, NAS250-SF	ZE250-SF, ZS250-SF, ZS250-SM, ZNE250-SF, ZNS250-SF		3	3	3	
T2FB25L4SH	4		S250-SF, S250-SN	———		4	4	4	
T2FB25L2SB	2	ストレートタイプ	E250-SF, S250-SF	———	1台	4	4	4	
T2FB25L3SB	3		E250-SF, S250-SF, S250-SM, S250-SN, ZAE250-SF, ZAS250-SF, NE250-SF, NS250-SF, NAE250-SF, NAS250-SF	ZE250-SF, ZS250-SF, ZS250-SM, ZNE250-SF, ZNS250-SF		6	6	6	
T2FB25L4SB	4		S250-SF, S250-SN	———		8	8	8	
T2FB252H	2	ワイドタイプ	S225-NF, S225-GF, S250-NF, S250-GF	———	1/2台①	2	2	2	
T2FB253H	3		S225-NF, S225-GF, S250-NF, S250-GF, S225-NM, S225-GE, S225-PE, H100, L100, H125, L125, H225, L225, H250, L250, ZAS225-GF, ZAS250-GF	ZS225-GF, ZS250-GF		3	3	3	
T2FB254H	4	ストレートタイプ	S225-NF, S225-GF, S250-NF, S250-GF, S225-GE, S225-PE, H100, L100, H125, L125, H225, L225, H250, L250, ZAS225-GF, ZAS250-GF			4	4	4	
T2FB252B	2	ワイドタイプ	S225-NF, S225-GF, S250-NF, S250-GF	———	1台	4	4	4	
T2FB253B	3		S225-NF, S225-GF, S250-NF, S250-GF, S225-NM, S225-GE, S225-PE, H100, L100, H125, L125, H225, L225, H250, L250, ZAS225-GF, ZAS250-GF	ZS225-GF, ZS250-GF		6	6	6	
T2FB254B	4	ストレートタイプ	S225-NF, S225-GF, S250-NF, S250-GF, S225-GE, S225-PE, H100, L100, H125, L125, H225, L225, H250, L250, ZAS225-GF, ZAS250-GF			8	8	8	
T2FB403H	3	ワイドタイプ	E400, S400, H400, L400, ZAE400, ZAS400, NE400, NS400, NAE400, NAS400	ZE400, ZS400, ZNE400, ZNS400	1/2台①	3	3	3	
T2FB404H	4		S400, H400, L400, ZAS400	ZS400		4	4	4	
T2FB403B	3	ワイドタイプ	E400, S400, H400, L400, ZAE400, ZAS400, NE400, NS400, NAE400, NAS400	ZE400, ZS400, ZNE400, ZNS400	1台	6	6	6	
T2FB404B	4		S400, H400, L400, ZAS400	ZS400		8	8	8	

●ねじB,ねじCについては，5-14頁をご参照ください。

注：①1セットで電源側，負荷側いずれか一方の分，2セットで1台分になります。　②50A定格品の発注形式はT2FB052B（2極），T2FB053B（3極）となります。

2．裏面スタッド

発注形式	極数	接続①	適用機種		ご注文単位	同梱部品					備考
			ノーヒューズブレーカ	漏電遮断器		スタッドユニット	ユニット取付ねじ	スタッドバー	ねじD	ねじE	
T2RP052A	2	垂直－水平	E30-NF, S30-NF, E50-NF, S50-CF, S50-NF, E30-NN, E50-NN	———	1台	2	2	—	4	4	スタッドバーは，スタッドユニットと一体になっています。
T2RP052C		垂直－垂直									
T2RP052D		水平－水平									
T2RP053A	3	垂直－水平	E30-NF, S30-NF, E50-NF, S50-CF, S50-NF, E30-NM, S30-NM, E50-NM, S50-NM, ZAE50-NF, ZAS50-NF, E30-NN, E50-NN	ZE30-NF, ZS30-NF, ZE50-NF, ZS50-NF, ZE30-NM, ZS30-NM, ZE50-NM, ZS50-CM	1台	2	4	—	6	6	
T2RP053C		垂直－垂直									
T2RP053D		水平－水平									
T2RP062A	2	垂直－水平	E60-NF, S60-NF, E100-NF, E100-NN	———	1台	2	2	—	4	4	
T2RP062C		垂直－垂直									
T2RP062D		水平－水平									
T2RP063A	3	垂直－水平	E60-NF, S60-NF, E100-NF, E100-NM, ZAE100-NF, E100-NN	ZE60-NF, ZS60-NF, ZE100-NF, ZE100-NM	1台	2	4	—	6	6	
T2RP063C		垂直－垂直									
T2RP063D		水平－水平									
T2RP05L2S	2	水平－水平	S50-SF, S125-SF (15-50A)	———	1台	—	—	4	4	4	
T2RP05L3S	3	水平－水平						6	6	6	
T2RP05L4S	4	水平－水平						8	8	8	
T2RP05L3Z	3	水平－水平	ZAS125-SF (15-50A)	ZS50-SF, ZS125-SF (15-50A), ZS100-SM (16-45A)	1台	—	—	6	6	6	
T2RP12L2S	2	水平－水平	S125-SF (60-125A)	———	1台	—	—	4	4	4	
T2RP12L3S	3	水平－水平	S125-SF (60-125A), S125-SN					6	6	6	
T2RP12L4S	4	水平－水平						8	8	8	
T2RP12L3Z	3	水平－水平	ZAS125-SF (60-125A)	ZS125-SF (60-125A), ZS100-SM (60-100A)	1台	—	—	6	6	6	
T2RP122S	2	※	S100-NF, S100-GF, S125-NF, S125-GF	———	1台	—	—	4	4	4	
T2RP123S	3		S50-GF, S100-NF, S100-GF, S125-NF, S125-GF, S100-NM, ZAS50-GF, ZAS100-GF, ZAS125-GF, S100-NN, S125-NN	ZS100-GF, ZS125-GF				6	6	6	
T2RP124S	4		S50-GF, S100-NF, S100-GF, S125-NF, S125-GF, ZAS50-GF, ZAS100-GF, ZAS125-GF, S100-NN, S125-NN					8	8	8	
T2RP25L3S	3	※	E250-SF, S250-SF, S250-SM, S250-SN, ZAE250-SF, ZAS250-SF	ZE250-SF, ZS250-SF, ZS250-SM	1台	—	—	6	6	6	
T2RP25L4S	4		S250-SF, S250-SN	———				8	8	8	
T2RP252S	2	※	S225-NF, S225-GF, S250-NF, S250-GF	———	1台	—	—	4	4	4	
T2RP253S	3		S225-NF, S225-GF, S250-NF, S250-GF, S225-NM, ZAS225-GF, ZAS250-GF	ZS225-GF, ZS250-GF				6	6	6	
T2RP254S	4		S225-NF, S225-GF, S250-NF, S250-GF, ZAS225-GF, ZAS250-GF					8	8	8	
T2RP253L	3	※	H100, L100, H125, L125, H225, L225, H250, L250, S225-GE, S225-PE	———	1台	—	—	6	6	6	
T2RP254L	4							8	8	8	
T2RP403S	3	※	E400, S400, ZAE400, ZAS400	ZE400, ZS400	1台	—	—	6	6	6	
T2RP404S	4		S400, ZAS400	ZS400				8	8	8	
T2RP403L	3	※	H400, L400	———	1台	—	—	6	6	6	
T2RP404L	4							8	8	8	

●ねじD，ねじEについては，5-15頁をご参照ください。

注：①「垂直－水平」「垂直－垂直」「水平－水平」の場合，方向の変更はできません。「※」の場合，取付け方向を0（水平），45，90（垂直），135度の4位置に変更できます。

3．差込取付台

発注形式	極数	IP20	適用機種		ご注文単位	同梱部品		備考
			ノーヒューズブレーカ	漏電遮断器		差込取付台	ナットJ	
XDM1-2	2	なし	E50-SF, E100-SF	—	1台	1	4	・本体との同時注文が基本ですが，あらかじめ差込取付台の結線を行う場合にご注文ください。
XDM1-3	3		E50-SF, E100-SF, E50-CM	—		1	6	
XDM1-2 ①	2	適用	E50-SF, E100-SF	—	1台	1	4	
XDM1-3 ①	3		E50-SF, E100-SF, E50-CM	—		1	6	
T2PM12LT3	3	なし	S50-SF, S125-SF, S125-SN	—	1台	1	6	
T2PM12LC3	3	適用	S50-SF, S125-SF, S125-SN	—	1台	1	6	
T2PM12B2	2	なし	S100-NF, S100-GF, S125-NF, S125-GF	—	1台	1	4	
T2PM12B3	3		S50-GF, S100-NF, S100-GF, S100-NN S125-NF, S125-GF, S125-NN			1	6	
T2PM12B4	4					1	8	
T2PM25LE3	3		E250-SF, S250-SF, S250-SN	—	1台	1	6	
T2PM25LE4	4		S250-SF, S250-SN			1	8	
T2PM25B3	3		H100, L100, H125, L125, H225, L225, S225-NF, S225-GF, S225-GE, S250-NF, S250-GF	—	1台	1	6	
T2PM25B4	4					1	8	
T2PM40B3	3		S400, H400, L400	—	1台	1	6	
T2PM40B4	4					1	8	
T2PM12P2	2	適用	S100-NF, S100-GF, S125-NF, S125-GF	—	1台	1	4	
T2PM12P3	3		S50-GF, S100-NF, S100-GF, S100-NN, S125-NF, S125-GF, S125-NN			1	6	
T2PM12P4	4					1	8	
T2PM25LC3	3		E250-SF, S250-SF, S250-SN	—	1台	1	6	
T2PM25LC4	4		S250-SF, S250-SN			1	8	
T2PM25P3	3		H100, L100, H125, L125, S225-NF, S225-GF, S225-GE, H225, L225, S250-NF, S250-GF	—	1台	1	6	
T2PM25P4	4					1	8	
T2PM40P3	3		S400, H400, L400	—	1台	1	6	
T2PM40P4	4					1	8	
T2PM80B3	3	なし	S630, S800, H630, L630, H800, L800	—	1台	1	6	
T2PM80B4	4					1	8	
T2PM80P3	3	適用	S630, S800, H630, L630, H800, L800	—	1台	1	6	
T2PM80P4	4					1	8	
T2PMX3E3	3	なし	S1250	—	1台	1	6	
T2PMX3E4	4					1	8	
T2PMX3C3	3	適用	S1250	—	1台	1	6	
T2PMX3C4	4					1	8	

●ナットJについては，5-16頁をご参照ください。
注：①別途、差込取付台1ケにたいしIPカバー1ケをご発注ください。IPカバーコード：IPC12（2極用）、IPC13（3極用）

4．埋込取付枠（板スタッド形）

発注形式	極数	接続①	適用機種 ノーヒューズブレーカ	適用機種 漏電遮断器	ご注文単位	同梱部品 フラッシュプレート② 鉄	同梱部品 埋込取付枠	同梱部品 スタッドユニット	同梱部品 取付枠取付ねじ	同梱部品 パネル取付ねじ	同梱部品 ブッシュ	同梱部品 ねじF	同梱部品 ねじG	備考
T2FP05A2B	2	垂直-水平	E30-NF, S30-NF, E50-NF, S50-CF, S50-NF, E30-NN, E50-NN	――	1台	1	1	2	2	—	2	4	4	スタッドバーは，スタッドユニットと一体になっています。
T2FP05C2B		垂直-垂直												
T2FP05D2B		水平-水平												
T2FP05A3B	3	垂直-水平	E30-NF, S30-NF, E50-NF, S50-CF, S50-NF, E30-NM, S30-NM, E50-NM, S50-NM, ZAE50-NF, ZAS50-NF, E30-NN, E50-NN	ZE30-NF, ZS30-NF, ZE50-NF, ZS50-NF, ZE30-NM, ZS30-NM, ZE50-NM, ZS50-CM		1	1	2	4	—	4	6	6	
T2FP05C3B		垂直-垂直												
T2FP05D3B		水平-水平												
T2FP06A2B	2	垂直-水平	E60-NF, S60-NF, E100-NF, E100-NN	――	1台	1	1	2	2	—	2	4	4	
T2FP06C2B		垂直-垂直												
T2FP06D2B		水平-水平												
T2FP06A3B	3	垂直-水平	E60-NF, S60-NF, E100-NF, E100-NM, ZAE100-NF, E100-NN	ZE60-NF, ZS60-NF, ZE100-NF, ZE100-NM		1	1	2	4	—	4	6	6	
T2FP06C3B		垂直-垂直												
T2FP06D3B		水平-水平												
T2FP12LS2	2	水平-水平	S50-SF, S125-SF	――	1台	1	1	—	4	4	—	—	—	スタッドバーは同梱していません。別途、5-7頁の裏面スタッドをご注文ください。
T2FP12LS3	3		S50-SF, S125-SF, ZAS125-SF, S125-SN	ZS50-SF, ZS125-SF, ZS100-SM				—	4	4	—	—	—	
T2FP12S2	2	※	S100-NF, S100-GF, S125-NF, S125-GF	――	1台	1	1	—	2	4	—	—	—	
T2FP12S3	3		S50-GF, S100-NF, S100-GF, S125-NF, S125-GF, S100-NM, ZAS50-GF, ZAS100-GF, ZAS125-GF, S100-NN, S125-NN	ZS100-GF, ZS125-GF					4					
T2FP12S4	4		S50-GF, S100-NF, S100-GF, S125-NF, S125-GF, ZAS50-GF, ZAS100-GF, ZAS125-GF, S100-NN, S125-NN						4					
T2FP25S3	3	※	E250-SF, S250-SF, S250-SM, S250-SN, ZAE250-SF, ZAS250-SF	ZE250-SF, ZS250-SF, ZS250-SM	1台	1	1	—	4	4	—	—	—	
T2FP25S4	4		S250-SF, S250-SN	――										
T2FP25S3	3	※	S225-NF, S225-GF, S250-NF, S250-GF, S225-NM, ZAS225-GF, ZAS250-GF	ZS225-GF, ZS250-GF	1台	1	1	—	4	4	—	—	—	
T2FP25S4	4		S225-NF, S225-GF, S250-NF, S250-GF, ZAS225-GF, ZAS250-GF											
T2FP25L3	3	※	H100, L100, H125, L125, H225, L225, H250, L250, S225-GE, S225-PE	――	1台	1	1	—	4	4	—	—	—	
T2FP25L4	4													
T2FP40S3	3	※	E400, S400, ZAE400, ZAS400	ZE400, ZS400	1台	1	1	—	—③	4	—	—	—	
T2FP40S4	4		S400, ZAS400	ZS400										
T2FP40L3	3	※	H400, L400	――	1台	1	1	—	—③	4	—	—	—	
T2FP40L4	4													

●ねじF，ねじGについては，5-15頁をご参照ください。

注：①「垂直 - 水平」「垂直 - 垂直」「水平 - 水平」の場合，方向の変更はできません。「※」の場合，取付け方向を0（水平），45，90（垂直），135度の4位置に設定できます。

②フラッシュプレートの塗装色はマンセル5Y7/1です。

③埋込取付枠の遮断器への取付けは，遮断器に同梱されているブレーカ取付ねじで行います。

2 適合圧着端子

表面形〔圧着端子・バー接続用〕

フレーム〔A〕	ノーヒューズブレーカ形式	漏電遮断器形式	定格電流	電線の呼び断面積（mm²）									
				2	5.5	8	14	22	38	60	80	100	150
30	E30-NF, S30-NF, E30-NM, S30-NM, E30-NN	ZE30-NF, ZS30-NF, ZE30-NM, ZS30-NM		R2-5	R5.5-5	R8-5	R14-5	NTM CB22-5S AMP 33114					
	XM30PB			R2-5 (R2-6)	R5.5-5 (R5.5-6)	R8-5 (R8-6)	R14-5						
		TZ30EC		R2-5	R5.5-5	R8-5	R14-5						
50	E50-NF, S50-CF, S50-NF, E50-NM, S50-NM, E50-NN, ZAE50-NF, ZAS50-NF, NE50-NF	ZE50-NF, ZS50-NF, ZE50-NM, ZS50-CM, ZNE50-NF		R2-5	R5.5-5	R8-5	R14-5	NTM CB22-5S AMP 33114					
	E50-SF, E50-CM, S50-SF	ZS50-SF		R2-5 (R2-6)	R5.5-5 (R5.5-6)	R8-5 (R8-6)	R14-5	NTM CB22-5S AMP 33114					
		TZ50EE		R2-5	R5.5-5	R8-5	R14-5						
	S50-GF, ZAS50-GF			R2-8	R5.5-8	R8-8	R14-8	R22-8	AMP 322870 JST 38-S8 NTK R38-8S NTM R38-8S	60-S8 注③ CB60-8			
	TB-51C, TB-52C	TZ-51C, TZ-52C		R2-5	R5.5-5	JST8-5SC-9 AMP8-5A NTM8-5S							
	TB-5S, TB-5P, TB-5D			R2-5	R5.5-5	R8-5	R14-5						
60	E60-NF, S60-NF	ZE60-NF, ZS60-NF		R2-8	R5.5-8	R8-8	R14-8	JST 22-S8					
100, 125		TZ100EC				R8-8	R14-8	R22-8	NTM R38-8S	NTM CB60-8			
	E100-NF	ZE100-NF	(50A)	R2-5	R5.5-5	R8-5	R14-5	NTM CB22-5S AMP 33114					
	E100-NF, E100-NN, E100-NM, ZAE100-NF, NE100-NF	ZE100-NF, ZE100-NM, ZNE100-NF	(60-125A)	R2-8	R5.5-8	R8-8	R14-8	JST 22-S8	JST 38-S8 NTM R38-8S	60-S8 注③			
	E100-SF, S125-SF, ZAS125-SF, NS125-SF	ZS125-SF, ZS100-SM, ZNS125-SF	(15-50A)	R2-5 (R2-6)	R5.5-5 (R5.5-6)	R8-5 (R8-6)	R14-5	NTM CB22-5S AMP 33114					
	E100-SF, S125-SF, S125-SN, ZAS125-SF, NS125-SF, NAE125-SF, NAS125-SF		(60-125A)			R8-8	R14-8	R22-8	AMP 322870 JST38-S8 NTM R38-8S	NTM CB60-8 60-S8 注③			
	S100-NF, S100-GF, S125-NF, S125-GF, S100-NM, ZAS100-GF, ZAS125-GF, S100-NN, S125-NN, H100, L100, H125, L125	ZS100-GF, ZS125-GF		R2-8	R5.5-8	R8-8	R14-8	R22-8	AMP 322870 JST 38-S8 NTK R38-8S NTM R38-8S	60-S8 注③ CB60-8			
	TB-10S					R8-5	R14-5	R22-8					
225, 250	E250, S225, S250, H225, L225, H250, L250, ZAE250, ZAS225, ZAS250, NE250, NS250, NAE250-SF, NAS250-SF	ZE250, ZS225, ZS250, ZNE250, ZNS250							R38-8	R60-8	80-3BA 注③ CB80-8	100-3BA 注③ CB100-8	CB150-8
400	E400, S400, H400, L400, ZAE400, ZAS400, NE400, NS400, NAE400, NAS400	ZE400, ZS400, ZNE400, ZNS400							R38-10 注②	R60-10 注②	80-4B 注②③ CB80-10 注②	100-4B 注②③ CB100-10 注②	150-4B 注②③ CB150-10 注②

表面形〔端子バー付〕

フレーム〔A〕	ノーヒューズブレーカ形式	漏電遮断器形式		電線の呼び断面積（mm²）						
				38	60	80	100	150	200	325
225, 250	E250, S225, H225, L225, ZAS225, E250, S250, H250, L250, ZAE250, ZAS250, NE250, NS250, NAE250, NAS250	ZS225, ZE250, ZS250, ZNE250, ZNS250	3P	R38-10	R60-10	R80-10	R100-10	R150-10		
			4P					CB150-10		
	E250-SF, S250-SF, NE250-SF, NS250-SF, ZAE250-SF, ZAS250-SF, S250-SN, S250-SM	ZE250-SF, ZS250-SF ZS250-SM, ZNE250-SF, ZNS250-SF		R38-10	R60-10	R80-10	R100-10	R150-10注⑤ CB150-10注⑥		
400	E400, S400, H400, L400, ZAE400, ZAS400, NE400, NS400, NAE400, NAS400	ZE400, ZS400, ZNE400, ZNS400		R38-12	R60-12	R80-12	R100-12	R150-12	R200-12	JST325-12
600, 630	S630, ZAS630, H630, L630, NS630	ZS630			R60-12 RD60-12	R80-12 RD80-12	R100-12 RD100-12	R150-12 RD150-12	R200-12 RD200-12	JST325-12 RD325-12
800	S800, ZAS800, H800, L800, NS800	ZS800			R60-12 RD60-12	R80-12 RD80-12	R100-12 RD100-12	R150-12 RD150-12	R200-12 RD200-12	JST325-12 RD325-12
1000	S1000, TL-1000NE					R80-12 RD80-12	R100-12 RD100-12	R150-12 RD150-12	R200-12 RD200-12	JST325-12 RD325-12
1200, 1250	S1250, TL-1200NE					R80-12 RD80-12	R100-12 RD100-12	R150-12 RD150-12	R200-12 RD200-12	JST325-12 RD325-12

注①：□は市販の圧着端子が使用できます。
R，RD…JIS規格品
CB……日本電機工業会規格品(JEM 1399)
AMP……タイコエレクトロニクスアンプ㈱製
JST……日本圧着端子製造㈱製
NTK……日本端子㈱製
NTM……㈱ニチフ端子工業製

注②：端子2個の接続はできません。
注③：□は当社製の圧着端子です。当社または当社代理店にご用命ください。
注④：（　　）内の圧着端子は2個接続時の下面にご使用ください。
注⑤：ワイドタイプ用
注⑥：ストレートタイプ用

端子 2 個を接続する場合

ブレーカによっては取付板と端子間で絶縁距離不足になる場合があります。テーピングや絶縁板で処理してください。

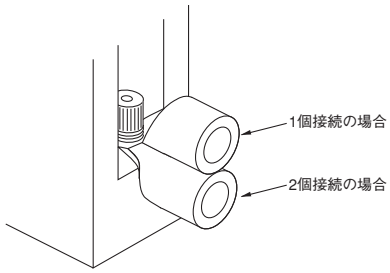

当社製圧着端子

60-S8 形

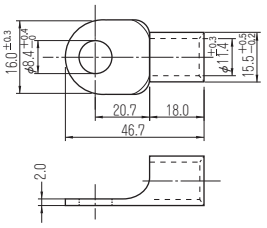

80-3BA 形

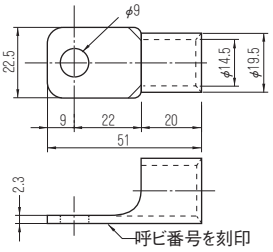

80-4B 形

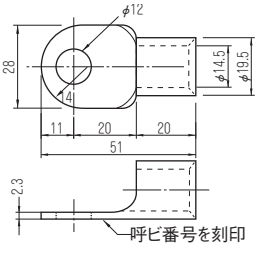

100-3BA 形

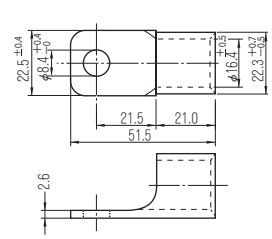

100-4B 形

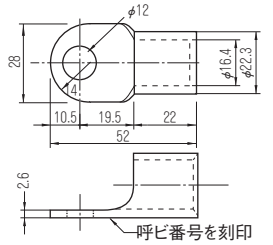

150-4B 形

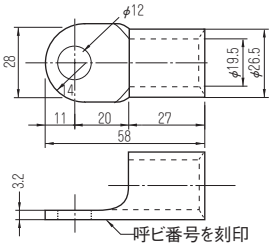

電線 1 本を接続する場合

ブレーカによっては絶縁距離不足になる場合があります。テーピングや絶縁板で処理してください。

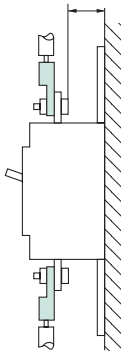

（ねじの頭を取付面側になるように接続してください。）

電線 2 本を接続する場合

ブレーカによっては絶縁距離不足になる場合があります。テーピングや絶縁板で処理してください。

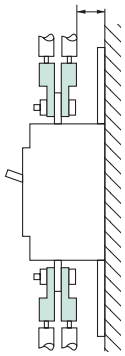

（ねじの頭を取付面側になるように接続してください。）

ノーヒューズブレーカ・漏電遮断器

3 端子ねじ寸法・標準締付トルク

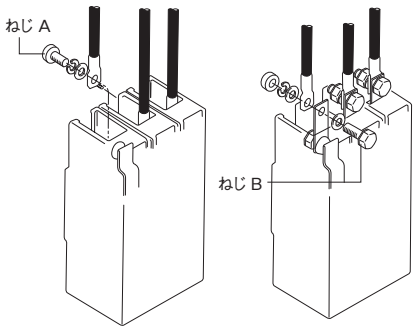

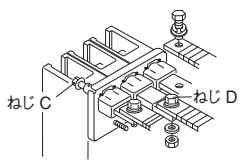

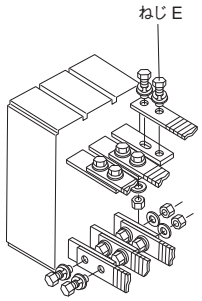

接続方式 / 形式			表面形（FC）				裏面形（RC）（板スタッド）					
フレーム（A）	ノーヒューズブレーカ	漏電遮断器	圧着端子・バー接続 ねじA寸法	トルク(N·m)	端子バー付 ねじB寸法	トルク(N·m)	ねじC寸法	トルク(N·m)	ねじD寸法	トルク(N·m)	ねじE寸法	トルク(N·m)
30	XM30PB		なべM5×12 線押さえねじ	2.3～3.4	—	—	—	—	—	—	—	—
		TZ30EC	なべM5×15 線押さえねじ	2.3～3.5	—	—	—	—	—	—	—	—
50	E50-SF		線押さえM5×12	2.3～3.4	—	—	—	—	—	—	—	—
		TZ50EE	なべM5×15 線押さえねじ	2.5～3.5	—	—	—	—	—	—	—	—
	TB-5S, TB-5P		なべM5×12	2.3～3.4	—	—	—	—	—	—	—	—
	TB-51C, TB-52C		なべM5×10	2～2.9	—	—	—	—	—	—	—	—
100	E100-SF (10～50A)		線押さえM5×12	2.3～3.4	—	—	—	—	—	—	—	—
	E100-SF (60～100A)		なべM8×14	4.9～6.9	—	—	—	—	—	—	—	—
		TZ100EC	なべM8×15	5.0～7.0	—	—	—	—	—	—	—	—
	TB-10S		なべM8×16	4.9～6.9	—	—	—	—	—	—	—	—
1000	TL-1000NE		—	—	六角M12×55	40.2～65.7	—	—	—	—	六角M12×47	40.2～65.7
1200, 1250	S1250-NE S1250-GE S1250-NN TL-1200NE		—	—	六角M12×55	40.2～65.7	—	—	—	—	六角M12×47	40.2～65.7
1600 注③	S1600-NE S1600-NN		—	—	六角M12×60	40.2～65.7	—	—	—	—	六角M10×45	22.5～37.2
2000 注③	XS2000NE XS2000NN		—	—	六角M10×60	22.5～37.2	—	—	—	—	六角M10×60	22.5～37.2
2500 注③	XS2500NE XS2500NN		—	—	—	—	—	—	—	—	六角M10×60	22.5～37.2
3200 注③	XS3200NE XS3200NN		—	—	—	—	—	—	—	—	六角M10×70	22.5～37.2
4000 注③	TO-4000		—	—	—	—	—	—	—	—	六角M16×90	101.9～166.6

注①：差込形（PM）の形状が異なりねじ止めとなります。詳細は該当機種の取付台外形寸法図をご参照ください。
注②：接続部形態およびねじ寸法、締付トルクは差込形（PM）と同じです。
注③：1600Aフレーム以上のブレーカには端子ねじは同梱されていません。記載の数値はご要求により同梱した場合を示します。

	裏面形（RC）（丸スタッド）				差込形（PM）		引出形（DR）	
	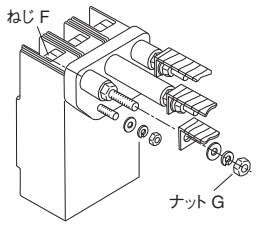				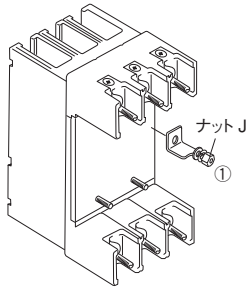		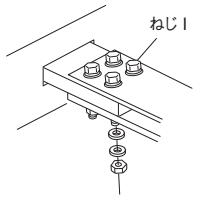	
	ねじF寸法	トルク(N･m)	ナットG寸法	トルク(N･m)	ナットJ寸法	トルク(N･m)	ねじI寸法	トルク(N･m)
	なべM5×16	2.2～3.5	六角M6	2.7～4.5	なべM5×8 注①（ねじ）	2.2～3.5	—	—
	—	—	—	—	—	—	—	—
	なべM4×12	1.1～1.7	六角M6	2.7～4.5	六角M6	3.6～6.0	—	—
	—	—	—	—	—	—	—	—
	—	—	—	—	—	—	—	—
	—	—	—	—	—	—	—	—
	なべM4×14	1.1～1.7	六角M6	2.7～4.5	六角M6	3.6～6.0	—	—
	六角M6ナット	2.7～4.5	六角M8	6.9～10.8	六角M6	3.6～6.0	—	—
	—	—	—	—	—	—	—	—
	—	—	—	—	—	—	—	—
	—	—	—	—	六角M12×47（ねじ）注①	40.2～65.7	注②	
	—	—	—	—	六角M12×47（ねじ）注①	40.2～65.7	注②	
	—	—	—	—	—	—	六角M10×45	22.5～37.2
	—	—	—	—	—	—	六角M10×60	22.5～37.2
	—	—	—	—	—	—	—	—
	—	—	—	—	—	—	—	—
	—	—	—	—	—	—	—	—

注①：端子ボルトは鉄製ですのでボルトに通電しないように、接続導体は差込取付台の端子に必ず密着させてください。

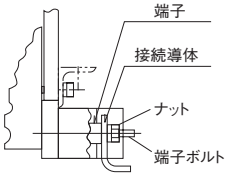

5

取付・接続

ノーヒューズブレーカ・漏電遮断器

3 端子ねじ寸法・標準締付トルク

接続方式 / 形式

表面形（FC）

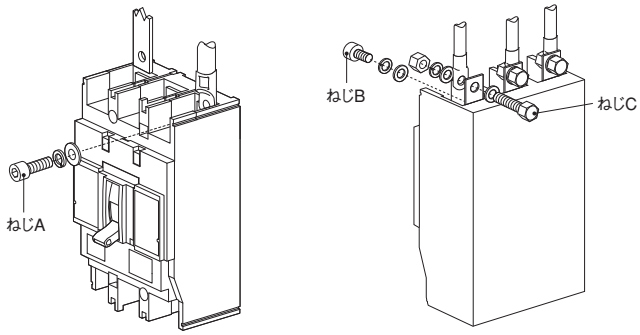

フレーム(A)	ノーヒューズブレーカ	漏電遮断器	圧着端子・バー接続 ねじA寸法	トルク(N·m)	端子バー付 ねじB寸法	トルク(N·m)	ねじC寸法	トルク(N·m)
30	E30-NF, S30-NF, E30-NM, S30-NM, E30-NN	ZE30-NF, ZS30-NF, ZE30-NM, ZS30-NM	M5×14 線押さえねじ	2.3～2.8	M5×14 線押さえねじ	2.5～3.5	六角M5×16	3.5～4.5
50	E50-NF, S50-CF, S50-NF, E50-NM, S50-NM, E50-NN	ZE50-NF, ZS50-NF, ZE50-NM, ZS50-CM	M5×14 線押さえねじ	2.3～2.8	M5×14 線押さえねじ	2.5～3.5	六角M5×16	3.5～4.5
	ZAE50-NF, ZAS50-NF		M5×14 線押さえねじ	2.3～2.8	M5×14 線押さえねじ	2.5～3.5	六角M5×16	3.5～4.5
	NE50-NF	ZNE50-NF	M5×14 線押さえねじ	2.3～2.8	M5×14 線押さえねじ	2.5～3.5	六角M5×16	3.5～4.5
	S50-SF		線押さえM5×14	2.3～3.4	線押さえM5×14	2.3～3.4	六角M8×30	11.8～18.6
		ZS50-SF	線押さえM5×14	2.3～3.4	線押さえM5×14	2.3～3.4	六角M8×30	11.8～18.6
	S50-GF		なべM8×16	4.9～6.9	なべM8×16	4.9～6.9	六角M8×25	11.8～18.6
	ZAS50-GF		なべM8×16	4.9～6.9	なべM8×16	4.9～6.9	六角M8×25	11.8～18.6
60	E60-NF, S60-NF	ZE60-NF, ZS60-NF	なべM8×15	5.5～7.5	なべM8×14	5.5～7.5	六角M8×22	8～10
100, 125	E100-NN, E100-NM	ZE100-NM	なべM8×15	5.5～7.5	なべM8×14	5.5～7.5	六角M8×22	8～10
	E100-NF(50A)	ZE100-NF(50A)	M5×14 線押さえねじ	2.3～2.8	M5×14 線押さえねじ	2.5～3.5	六角M5×16	3.5～4.5
	E100-NF(60～100A)	ZE100-NF(60～100A)	なべM8×15	5.5～7.5	なべM8×14	5.5～7.5	六角M8×22	8～10
	ZAE100-NF		なべM8×15	5.5～7.5	なべM8×14	5.5～7.5	六角M8×22	8～10
	NE100-NF	ZNE100-NF	なべM8×15	5.5～7.5	なべM8×14	5.5～7.5	六角M8×22	8～10
	S125-SF(15～50A)		線押さえM5×14	2.3～3.4	線押さえM5×14	2.3～3.4	六角M8×30	11.8～18.6
	S125-SF(60～125A)		なべM8×14	4.9～6.9	なべM8×14	4.9～6.9	六角M8×30	11.8～18.6
	S125-SN		なべM8×14	4.9～6.9	なべM8×14	4.9～6.9	六角M8×30	11.8～18.6
	ZAS125-SF(15～50A)	ZS125-SF(15～50A), ZS100-SM(16～45A)	線押さえM5×14	2.3～3.4	線押さえM5×14	2.3～3.4	六角M8×30	11.8～18.6
	ZAS125-SF(60～125A)	ZS125-SF(60～125A), ZS100-SM(60～100A)	なべM8×14	4.9～6.9	なべM8×14	4.9～6.9	六角M8×30	11.8～18.6
	NS125-SF, NAE125-SF, NAS125-SF(15～50A)	ZNS125-SF(15～50A)	線押さえM5×14	2.3～3.4	線押さえM5×14	2.3～3.4	六角M8×30	11.8～18.6
	NS125-SF, NAE125-SF, NAS125-SF(60～125A)	ZNS125-SF(60～125A)	なべM8×14	4.9～6.9	なべM8×14	4.9～6.9	六角M8×30	11.8～18.6
	S100-NF, S100-GF, S125-NF, S125-GF, S100-NN, S125-NN		なべM8×16	4.9～6.9	なべM8×16	4.9～6.9	六角M8×25	11.8～18.6
	S100-NM, ZAS100-GF, ZAS125-GF	ZS100-GF, ZS125-GF	なべM8×16	4.9～6.9	なべM8×16	4.9～6.9	六角M8×25	11.8～18.6
	H100, L100, H125, L125		六角穴付M8×20	7.8～12.7	六角穴付M8×20	7.8～12.7	六角M10×25	22.5～37.2
225, 250	E250-SF, S250-SF, S250-SN		六角穴付M8×20	7.8～12.7	六角穴付M8×20	7.8～12.7	六角M10×25	22.5～37.2
	S250-SM, ZAE250-SF, ZAS250-SF	ZE250-SF, ZS250-SF, ZS250-SM	六角穴付M8×20	7.8～12.7	六角穴付M8×20	7.8～12.7	六角M10×25	22.5～37.2
	NE250-SF, NS250-SF, NAE250-SF, NAS250-SF	ZNE250-SF, ZNS250-SF	六角穴付M8×20	7.8～12.7	六角穴付M8×20	7.8～12.7	六角M10×25	22.5～37.2
	S225-NF, S225-GF, S250-NF, S250-GF, S225-GE, H225-NF, L225		六角穴付M8×20	7.8～12.7	六角穴付M8×20	7.8～12.7	六角M10×25	22.5～37.2
	S225-NM, S225-PE, H225-NE, H250, L250		六角穴付M8×20	7.8～12.7	六角穴付M8×20	7.8～12.7	六角M10×25	22.5～37.2
	ZAS225-GF, ZAS250-GF		六角穴付M8×20	7.8～12.7	六角穴付M8×20	7.8～12.7	六角M10×25	22.5～37.2
		ZS225-GF, ZS250-GF	六角穴付M8×20	7.8～12.7	六角穴付M8×20	7.8～12.7	六角M10×25	22.5～37.2
400	E400, S400		六角穴付き M10×25	13.7～22.5	六角穴付き M10×25	13.7～22.5	六角M12×35	40.2～65.7
	H400, L400		六角穴付き M10×30	13.7～22.5	六角穴付き M10×30	13.7～22.5		
	ZAE400, ZAS400	ZE400, ZS400	六角穴付き M10×25	13.7～22.5	六角穴付き M10×25	13.7～22.5	六角M12×35	40.2～65.7
	NE400, NS400, NAE400, NAS400	ZNE400, ZNS400	六角穴付き M10×25	13.7～22.5	六角穴付き M10×25	13.7～22.5	六角M12×35	40.2～65.7
600, 630, 800	S630, S800, H630, L630, H800,L800		—	—	六角穴付き M8×25×2	標準取付	六角M12×40	40.2～65.7
	ZAS630, ZAS800	ZS630, ZS800	—	—	六角穴付き M8×25×2	標準取付	六角M12×40	40.2～65.7
	NS630, NS800		—	—	六角穴付き M8×25×2	標準取付	六角M12×40	40.2～65.7
1000	S1000		—	—	六角穴付き M8×30×2	標準取付	六角M12×55	40.2～65.7

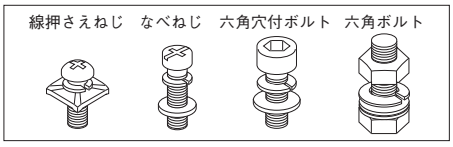

	裏面形（RC）（板スタッド）				埋込形（FP）							
	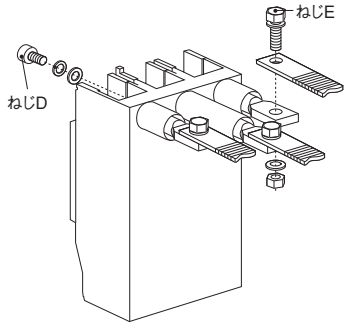				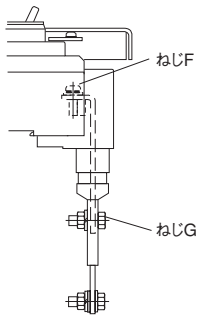				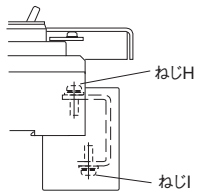			
					板スタッド				スタッドなし			
	ねじD寸法	トルク(N･m)	ねじE寸法	トルク(N･m)	ねじF寸法	トルク(N･m)	ねじG寸法	トルク(N･m)	ねじH寸法	トルク(N･m)	ねじI寸法	トルク(N･m)
	M5×14 線押さえねじ	2.3～2.8	六角M6×18	4～5	M5×14 線押さえねじ	2.3～2.8	六角M6×18	4～5	M5×14 線押さえねじ	2.3～2.8	なべM5×14	2.3～2.8
	M5×14 線押さえねじ	2.3～2.8	六角M6×18	4～5	M5×14 線押さえねじ	2.3～2.8	六角M6×18	4～5	M5×14 線押さえねじ	2.3～2.8	なべM5×14	2.3～2.8
	M5×14 線押さえねじ	2.3～2.8	六角M6×18	4～5	受注仕様品				—	—	—	—
	—	—	—	—	—	—	—	—	—	—	—	—
	特殊なべM5×14	2.3～2.8	六角M6×22	4.7～7.4	特殊なべM5×14	2.3～2.8	六角M6×22	4.7～7.4	—	—	—	—
	特殊なべM5×14	2.3～2.8	六角M6×22	4.7～7.4	特殊なべM5×14	2.3～2.8	六角M6×22	4.7～7.4	—	—	—	—
	六角穴付M6×20	7.8～11.8	六角M8×25	11.8～18.6	六角穴付M6×20	7.8～11.8	六角M8×25	11.8～18.6	—	—	—	—
	六角穴付M6×20	7.8～11.8	六角M8×25	11.8～18.6	六角穴付M6×20	7.8～11.8	六角M8×25	11.8～18.6	—	—	—	—
	なべM8×15	5.5～7.5	六角M6×18	4～5	なべM8×15	5.5～7.5	六角M6×18	4～5	なべM8×15	5.5～7.5	なべM8×15	5.5～7.5
	なべM8×15	5.5～7.5	六角M6×18	4～5	なべM8×15	5.5～7.5	六角M6×18	4～5	なべM8×15	5.5～7.5	なべM8×15	5.5～7.5
	M5×14 線押さえねじ	2.3～2.8	六角M6×18	4～5	M5×14 線押さえねじ	2.3～2.8	六角M6×18	4～5	M5×14 線押さえねじ	2.3～2.8	なべM5×14	2.3～2.8
	なべM8×15	5.5～7.5	六角M6×18	4～5	なべM8×15	5.5～7.5	六角M6×18	4～5	なべM8×15	5.5～7.5	なべM8×15	5.5～7.5
	なべM8×15	5.5～7.5	六角M6×18	4～5	受注仕様品				—	—	—	—
	—	—	—	—	—	—	—	—	—	—	—	—
	特殊なべM5×14	2.3～2.8	六角M6×22	4.7～7.4	特殊なべM5×14	2.3～2.8	六角M6×22	4.7～7.4	—	—	—	—
	六角穴付M6×16	7.8～11.8	六角M8×23	11.8～18.6	六角穴付M6×16	7.8～11.8	六角M8×23	11.8～18.6	—	—	—	—
	六角穴付M6×16	7.8～11.8	六角M8×23	11.8～18.6	六角穴付M6×16	7.8～11.8	六角M8×23	11.8～18.6	—	—	—	—
	ON側特殊なべ M5×14 OFF側特殊なべ M5×24	2.3～2.8 2.3～2.8	六角M6×22	4.7～7.4	ON側特殊なべ M5×14 OFF側特殊なべ M5×24	2.3～2.8 2.3～2.8	六角M6×22	4.7～7.4	—	—	—	—
	六角穴付M6×16	7.8～11.8	六角M8×23	11.8～18.6	六角穴付M6×16	7.8～11.8	六角M8×23	11.8～18.6	—	—	—	—
	—	—	—	—	—	—	—	—	—	—	—	—
	—	—	—	—	—	—	—	—	—	—	—	—
	六角穴付M6×20	7.8～11.8	六角M8×25	11.8～18.6	六角穴付M6×20	7.8～11.8	六角M8×25	11.8～18.6	—	—	—	—
	六角穴付M6×20	7.8～11.8	六角M8×25	11.8～18.6	六角穴付M6×20	7.8～11.8	六角M8×25	11.8～18.6	—	—	—	—
	六角穴付M6×20	7.8～11.8	六角M8×25	11.8～18.6	六角穴付M6×20	7.8～11.8	六角M8×25	11.8～18.6	—	—	—	—
	六角穴付M6×20	7.8～11.8	六角M8×25	11.8～18.6	六角穴付M6×18	7.8～11.8	六角M8×25	11.8～18.6	—	—	—	—
	六角穴付M6×20	7.8～11.8	六角M8×25	11.8～18.6	六角穴付M6×18	7.8～11.8	六角M8×25	11.8～18.6	—	—	—	—
	—	—	—	—	—	—	—	—	—	—	—	—
	六角穴付M6×20	7.8～11.8	六角M8×25	11.8～18.6	六角穴付M6×20	7.8～11.8	六角M8×25	11.8～18.6	—	—	—	—
	六角穴付M6×20	7.8～11.8	六角M8×25	11.8～18.6	六角穴付M6×20	7.8～11.8	六角M8×25	11.8～18.6	—	—	—	—
	六角穴付M6×20	7.8～11.8	六角M8×25	11.8～18.6	六角穴付M6×20	7.8～11.8	六角M8×25	11.8～18.6	—	—	—	—
	六角穴付M6×20	7.8～11.8	六角M8×25	11.8～18.6	六角穴付M6×20	7.8～11.8	六角M8×25	11.8～18.6	—	—	—	—
	六角穴付 M10×20	18.6～29.4	六角M12×35	40.2～65.7	六角穴付 M10×20	18.6～29.4	六角M12×35	40.2～65.7	—	—	—	—
	特殊六角穴付 M10×20	18.6～29.4	六角M12×35	40.2～65.7	特殊六角穴付 M10×40	18.6～29.4	六角M12×35	40.2～65.7	—	—	—	—
	—	—	—	—	—	—	—	—	—	—	—	—
	六角穴付 M10×25	18.6～29.4	六角M12×40	40.2～65.7	特殊六角穴付 M10×27	18.6～29.4	六角M12×40	40.2～65.7	—	—	—	—
	六角穴付 M10×25	18.6～29.4	六角M12×40	40.2～65.7	特殊六角穴付 M10×27	18.6～29.4	六角M12×40	40.2～65.7	—	—	—	—
	—	—	—	—	—	—	—	—	—	—	—	—
	特殊六角穴付 M10×30	18.6～29.4	六角M12×47	40.2～65.7	特殊六角穴付 M10×30	18.6～29.4	六角M12×47	40.2～65.7	—	—	—	—

ノーヒューズブレーカ・漏電遮断器

3 端子ねじ寸法・標準締付トルク

形式 ＼ 接続方式			差込形（PM）		引出形（DR）	
			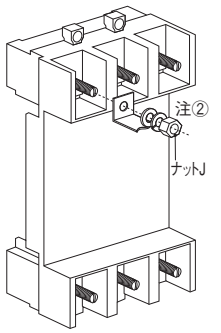		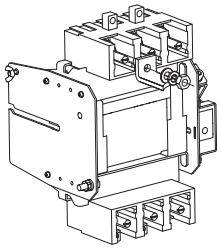	
フレーム（A）	ノーヒューズブレーカ	漏電遮断器	ナットJ寸法	トルク(N·m)	ナットK寸法	トルク(N·m)
30	E30-NF, S30-NF, E30-NM, S30-NM, E30-NN	ZE30-NF, ZS30-NF, ZE30-NM, ZS30-NM	—	—	—	—
50	E50-NF, S50-CF, S50-NF, E50-NM, S50-NM, E50-NN	ZE50-NF, ZS50-NF, ZE50-NM, ZS50-CM	—	—	—	—
	ZAE50-NF, ZAS50-NF		—	—	—	—
	NE50-NF	ZNE50-NF	—	—	—	—
	S50-SF		六角ナットM6用	3.6～6.0	—	—
		ZS50-SF	—	—	—	—
	S50-GF		六角ナットM6用	3.6～6.0	—	—
	ZAS50-GF		—	—	—	—
60	E60-NF, S60-NF	ZE60-NF, ZS60-NF	—	—	—	—
100, 125	E100-NF, E100-NN, E100-NM,	ZE100-NF, ZE100-NM	—	—	—	—
	ZAE100-NF		—	—	—	—
	NE100-NF	ZNE100-NF	—	—	—	—
	S125-SF(15～50A)		六角ナットM6用	3.6～6.0	—	—
	S125-SF(60～125A)		六角ナットM6用	3.6～6.0	—	—
	S125-SN		六角ナットM6用	3.6～6.0	—	—
	ZAS125-SF(15～50A)	ZS125-SF(15～50A), ZS100-SM(16～45A)	—	—	—	—
	ZAS125-SF(60～125A)	ZS125-SF(60～125A), ZS100-SM(60～100A)	—	—	—	—
	NS125-SF(15～50A)	ZNS125-SF(15～50A)	—	—	—	—
	NS125-SF(60～125A)	ZNS125-SF(60～125A)	—	—	—	—
	S100-NF, S100-GF, S125-NF, S125-GF, S100-NN, S125-NN		六角ナットM6用	3.6～6.0	—	—
	S100-NM, ZAS100-GF, ZAS125-GF	ZS100-GF, ZS125-GF	—	—	—	—
	H100, L100, H125, L125		六角ナットM8用	8.8～14.7	—	—
225, 250	E250-SF, S250-SF, S250-SN		六角ナットM8用	8.8～14.7	—	—
	S250-SM, ZAE250-SF, ZAS250-SF	ZE250-SF, ZS250-SF, ZS250-SM	—	—	—	—
	NE250-SF, NS250-SF	ZNE250-SF, ZNS250-SF	—	—	—	—
	S225-NF, S225-GF, S250-NF, S250-GF, S225-GE, H225-NF, L225		六角ナットM8用	8.8～14.7	—	—
	S225-NM, S225-PE, H225-NE, H250, L250		—	—	—	—
	ZAS225-GF, ZAS250-GF		—	—	—	—
		ZS225-GF, ZS250-GF	—	—	—	—
400	E400, S400		六角ナットM10用	18.6～29.4	六角ナットM10用	18.6～29.4
	H400, L400				—	—
	ZAE400, ZAS400	ZE400, ZS400	—	—	—	—
	NE400, NS400	ZNE400, ZNS400	—	—	—	—
600, 630, 800	S630, S800, H630, L630, H800,L800		六角ナットM12用	32.3～51.9	注①③	
	ZAS630, ZAS800	ZS630, ZS800	—	—	—	—
1000	S1000		—	—	—	—

注①：接続部形態およびねじ寸法、締付トルクは差込形（PM）と同じです。

注②：端子ボルトは鉄製ですのでボルトに通電しないように、接続導体は差込取付台の端子に必ず密着させてください。

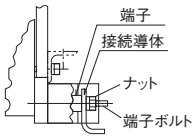

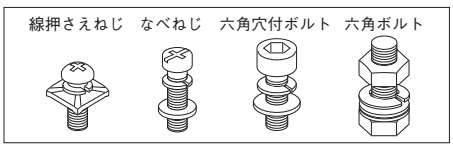

注③：S630、S800のみに適用です。

ノーヒューズブレーカ・漏電遮断器

4 取付角度による影響

取付け角度によるノーヒューズブレーカの過電流引外し特性は、電子式、熱動—電磁形では影響を受けませんが、完全電磁形ノーヒューズブレーカはオイルダッシュポット内の鉄心が受ける重力の影響のため取付角度により過電流引外し特性が変化しますのでご注意ください。
一般的には垂直方向でのご使用をおすすめします。

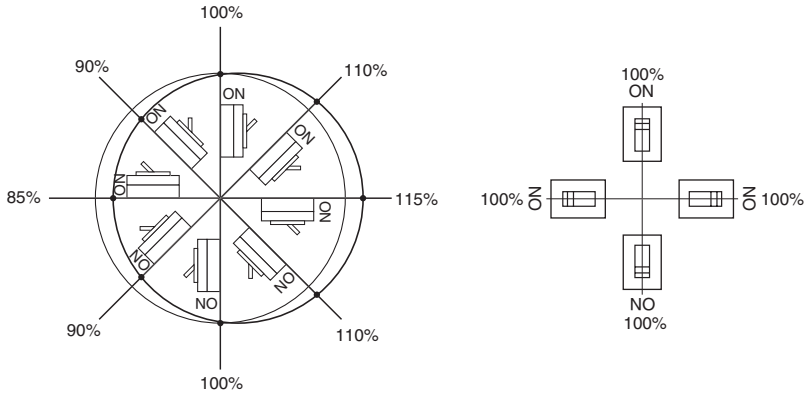

図１．取付け角度による定格電流値変化率（例）

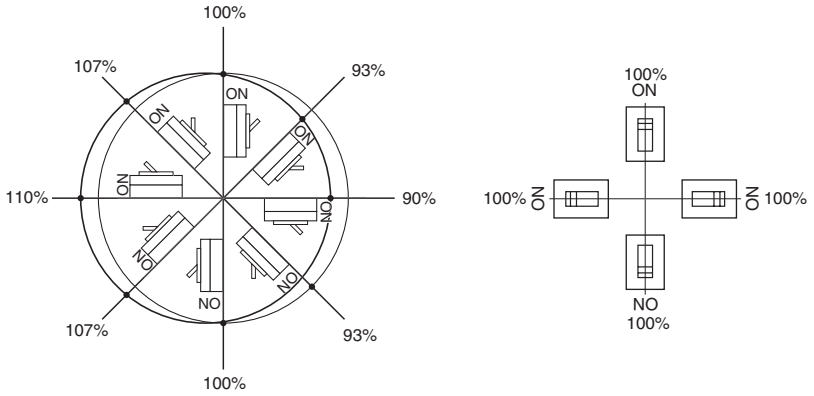

図２．取付け角度による定格電流値変化率（例）

●完全電磁形式

フレーム（A）	ブレーカ	漏電遮断器	図
30	E30, S30	ZE30, ZS30	1
50	E50-NF, S50-CF, S50-NF, ZAE50, ZAS50-NF, NE50	ZE50, ZS50-NF, ZS50-CM, ZNE50	1
	E50-SF/10A, E50-CM/0.7～25A	—	2
60	E60, S60	ZE60, ZS60	1
100	E100-NF, E100-NM, ZAE100, NE100	ZE100, ZNE100	1
	E100-SF/10A,	—	2

5 電源側からの絶縁距離

下図のようにブレーカ上下間およびブレーカの電源側に接地金属物等を設ける場合、次頁の表に示した絶縁距離以上をとるようにしてください。これは、ブレーカが短絡電流を遮断した時にブレーカの電源側から排出するアークガスを妨げないようにするために必要です。また、裸導体は金属片の落下・電路に発生する異常サージ電圧・粉じん・金属粉・塩分などにより短絡や地絡事故を起こすおそれがありますので、ブレーカ電源側の裸導体間は端子バリアと重なるまでまたはブレーカ根元まで、絶縁チューブ・絶縁テープ等で電源側露出部の寸法以上を確実に絶縁してください。ブレーカと同梱の端子バリアは必ずご使用ください。

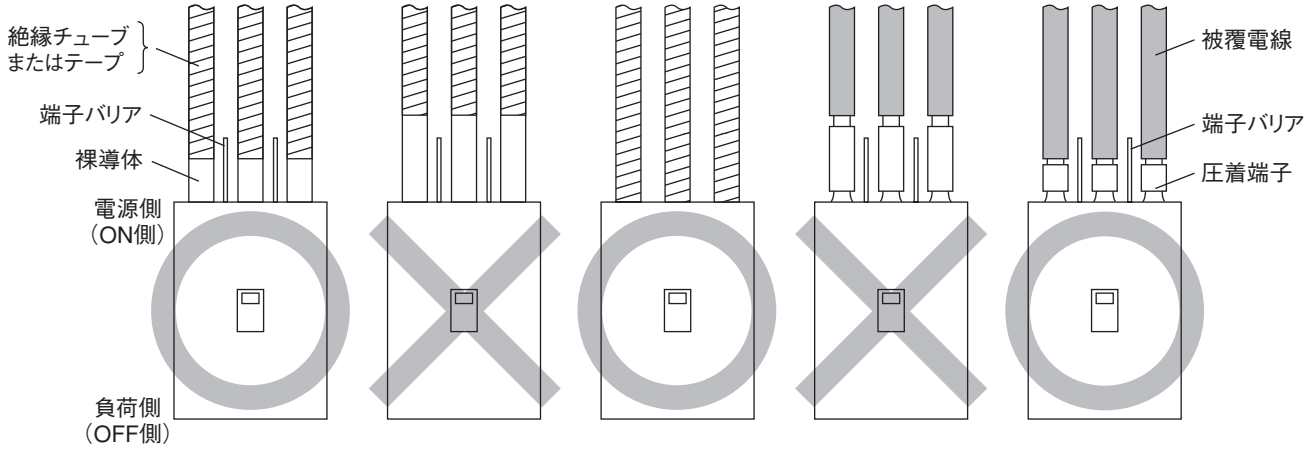

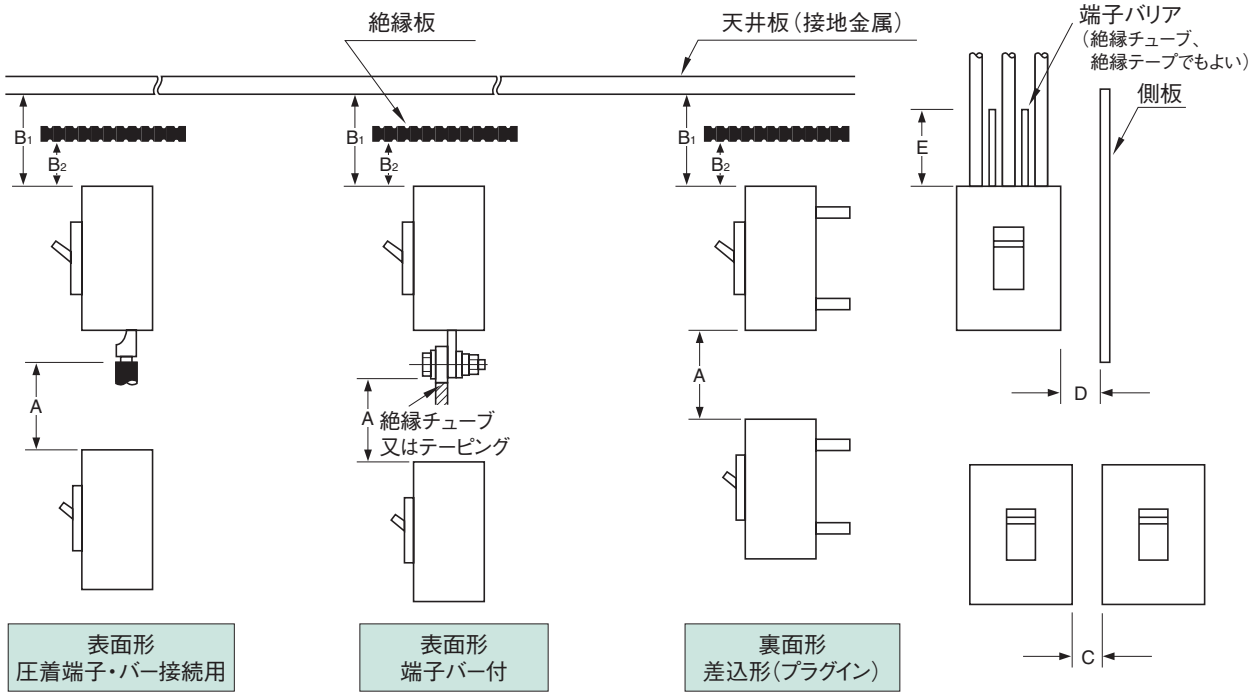

A　：下側ブレーカから上側ブレーカ端子の充電露出部までの距離（表面形）または
　　下側ブレーカから上側ブレーカの端面までの距離（裏面形、差込形（プラグイン））
B 1　：ブレーカ端面から天井板までの距離
B 2　：ブレーカ端面から絶縁板までの距離
C　：ブレーカ相互間の間隙
D　：ブレーカ側面から側板（接地金属）までの距離
E　：表面形ブレーカの電源側端子の被覆寸法

絶縁距離　mm（AC415 V 以下）注①

シリーズ	ノーヒューズブレーカ	漏電遮断器	A ブレーカ上下間 注②	B1 裸接地 金属板	B2 絶縁板、 塗装板	C	D	E
E：経済品	E30-NF　E50-NF　E60-NF	ZE30-NF　ZE50-NF　ZE60-NF	30	10	10	※ 密着可能 注③	25	充電露出部の 寸法以上 注④
	E50-SF　E100-SF		30	10	10	※ 〃	25	〃
	E100-NF	ZE100-NF	50	50	50	※ 〃	25	〃
	E250-SF	ZE250-SF	50	40	40	※ 〃	50	〃
	E400-NF	ZE400-NF	100	80	60	※ 〃	80	〃
汎用品 N：汎用形	S30-NF	ZS30-NF	30	10	10	※ 〃	25	〃
	S50-CF　S60-NF	ZS60-NF	40	30	30	※ 〃	25	〃
	S50-NF	ZS50-NF	50	50	50	※ 〃	25	〃
	S50-SF　S125-SF	ZS50-SF　ZS125-SF	30	30	10	※ 〃	25	〃
	S100-NF　S125-NF		50	50	10	※ 〃	25	〃
	S250-SF	ZS250-SF	50	50	40	※ 〃	50	〃
	S225-NF　S250-NF		50	50	40	※ 〃	50	〃
	S400-CF　S400-NF　S400-NE	ZS400-NF	100	80	60	※ 〃	80	〃
	S630-CF　S630-NF　S630-NE S800-CF　S800-NF　S800-NE	ZS630-CF　ZS630-NF　ZS800-CF　ZS800-NF	120	100	80	〃	80	〃
	S1000-CE　S1250-NE		150	120	80	〃	80	〃
	S1600-NE　XS2000NE　XS2500NE　XS3200NE		150	150	100	〃	100	〃
	TO-4000		150	150	100	〃	100	〃
汎用品 G：高性能形	S50-GF　S100-GF　S125-GF	ZS100-GF　ZS125-GF	75	60	25	※ 〃	25	〃
	S225-GF　S225-PE　S225-GE　S250-GF	ZS225-GF　ZS250-GF	100	80	60	※ 〃	50	〃
	S400-GF　S400-GE	ZS400-GF	100	80	60	※ 〃	80	〃
	S400-PF　S400-PE		120	120	80	※ 〃	80	〃
	S630-RF　S630-RE　S800-RF　S800-RE		150	120	80	〃	80	〃
	S630-PF　S630-PE　S800-PF　S800-PE		150	120	80	〃	80	〃
	S1250-GE		150	150	100	〃	100	〃
限流ブレーカ H：汎用形	H100-NF　H125-NF H225-NF　H225-NE　H250-NF		100	80	60	※ 〃	50	〃
	H400-NE		120	120	80	※ 〃	80	〃
	H630-NE　H800-NE		120 注⑤	120	80	〃	80	〃
	TL-1000NE　TL-1200NE		150	150	100	〃	100	〃
限流ブレーカ L：高性能形	L100-NF　L125-NF　L225-NF　L250-NF		100	80	60	※ 〃	50	〃
	L400-NE		120	120	80	※ 〃	80	〃
	L630-NE　L800-NE		120 注⑤	120	80	〃	80	〃
モータブレーカ	E30-NM　S30-NM　E50-NM	ZE30-NM　ZS30-NM　ZE50-NM	30	10	10	※ 〃	25	〃
	E50-CM		30	10	10	※ 〃	25	〃
	XM30PB		30	10	10	〃	25	〃
		ZS50-CM	40	30	30	※ 〃	25	〃
	S50-NM　E100-NM	ZE100-NM	50	50	50	※ 〃	25	〃
		ZS100-SM	30	30	10	※ 〃	25	〃
	S100-NM		50	50	10	※ 〃	25	〃
	S250-SM	ZS250-SM	50	50	40	※ 〃	50	〃
	S225-NM		50	50	40	※ 〃	50	〃
漏電警報付 ブレーカ	ZAE50-NF		30	10	10	※ 〃	25	〃
	ZAE100-NF　ZAS50-NF		50	50	50	※ 〃	25	〃
	ZAS125-SF		30	30	10	※ 〃	25	〃
	ZAS50-GF　ZAS100-GF　ZAS125-GF		75	60	25	※ 〃	25	〃
	ZAS225-GF　ZAS250-GF		100	80	60	※ 〃	50	〃
	ZAE250-SF		50	40	40	※ 〃	50	〃
	ZAS250-SF		50	50	40	※ 〃	50	〃
	ZAE400-NF　ZAS400-NF　ZAS400-GF		100	80	60	※ 〃	80	〃
	ZAS630-CF　ZAS630-NF　ZAS800-CF　ZAS800-NF		120	100	80	〃	80	〃

絶縁距離　mm（AC690 V）注①

シリーズ	ノーヒューズブレーカ	A ブレーカ上下間 注②	B1 裸接地 金属板	B2 絶縁板、 塗装板	C	D	E
AC690V専用 ブレーカ	L125-PF	120	120	80	※ 密着可能 注③	50	充電露出部の 寸法以上 注④
	L400-PE	120	120	80	〃	80	—
	L800-PE	200	200	160	〃	100	—

注①：アークガスに対しての絶縁距離です。接続する電線や導体を施工するスペース、端子バリア取付スペースあるいは端子や導体の裸充電部と接地金属間の絶縁距離（配電盤等で定められた距離）等が不足する場合はその必要な距離を確保してください。
注②：ブレーカ上下間は下部ブレーカ形式をご参照ください。
注③：付属品付は密着できない場合があります。詳細は「7密着取付」5-22頁をご参照ください。
注④：表面形裸バー接続の場合、端子バリアと重なるまでまたは遮断器根元まで絶縁テープなどで絶縁してください。
注⑤：電源側と負荷側にアークガスが排出します。盤内アレンジの際、ご注意ください。
※：端子バー（オプション）を利用されるときは規定の絶縁距離（配電盤等で定められた距離）を確保してください。

6 ブレーカ取付ねじ一覧表

シリーズ	ノーヒューズブレーカ形式	漏電遮断器形式	極数	表面形（FC）		裏面形（RC）		差込形配電盤用（PM）	
				ねじ寸法	数量	ねじ寸法	数量	ねじ寸法	数量
E, ZE	E30-NF, E30-NN, E50-NF, E50-NN, E60-NF, E100-NF, E100-NN		2	なべM4×55	2	なべM4×65	2	—	—
			3	なべM4×55	2	なべM4×65	2	—	—
	E30-NM, E50-NM, E100-NM	ZE30-NF, ZE30-NM, ZE50-NF, ZE50-NM, ZE60-NF, ZE100-NF, ZE100-NM	3	なべM4×55	2	なべM4×65	2	—	—
	E50-SF		2	なべM4×35	2	なべM4×35	2	なべM4×35	2
			3	なべM4×35	2	なべM4×35	2	なべM4×35	2
	E50-CM		3	なべM4×35	2	なべM4×35	2	—	—
	E100-SF		2	なべM4×65	2	なべM4×65	2	なべM4×65	2
			3	なべM4×65	2	なべM4×65	2	なべM4×65	2
	E250-SF		2	なべM4×55	2	なべM4×55	2	なべM4×65	2
			3	なべM4×55	2	なべM4×55	2	なべM4×65	2
	E400		3	なべM6×100	4	なべM6×100	4	なべM6×120	4
	ZAE50-NF, ZAE100-NF		3	なべM4×55	2	なべM4×65	2	—	—
	ZAE250-SF	ZE250-SF	3	なべM4×55	2	なべM4×55	2	—	—
	ZAE400	ZE400	3	なべM6×100	4	なべM6×100	4	—	—
	NE50-NF, NE100-NF	ZNE50-NF, ZNE100-NF	3	なべM4×55	2	—	—	—	—
	NE250-SF	ZNE250-SF	3	なべM4×55	2	—	—	—	—
	NE400	ZNE400	3	なべM6×100	4	—	—	—	—
S, ZS	S30-NF, S50-CF, S50-NF, S60-NF		2	なべM4×55	2	なべM4×65	2	—	—
			3	なべM4×55	2	なべM4×65	2	—	—
	S30-NM, S50-NM	ZS30-NF, ZS30-NM, ZS50-NF, ZS50-CM, ZS60-NF	3	なべM4×55	2	なべM4×65	2	—	—
	S50-SF		2	なべM4×61	2	なべM4×61	2	なべM4×75	2
			3	なべM4×61	2	なべM4×61	2	なべM4×75	2
			4	なべM4×61	2	なべM4×61	2	—	—
		ZS50-SF	3	なべM4×61	2	なべM4×61	2	—	—
	S50-GF		3	なべM4×55	2	なべM4×55	2	なべM4×80	2
			4	なべM4×55	4	なべM4×55	4	なべM4×80	4
	S125-SF		2	なべM4×61	2	なべM4×61	2	なべM4×75	2
			3	なべM4×61	2	なべM4×61	2	なべM4×75	2
			4	なべM4×61	2	なべM4×61	2	—	—
	S125-SN		3	なべM4×61	2	なべM4×61	2	なべM4×75	2
			4	なべM4×61	2	なべM4×61	2	—	—
		ZS125-SF, ZS100-SM	3	なべM4×61	2	なべM4×61	2	—	—
	S100-NF, S100-GF, S125-NF, S125-GF		2	なべM4×55	2	なべM4×55	2	なべM4×80	2
			3	なべM4×55	2	なべM4×55	2	なべM4×80	2
			4	なべM4×55	4	なべM4×55	4	なべM4×80	4
	S100-NM		3	なべM4×55	2	なべM4×55	2	—	—
	S100-NN, S125-NN		3	なべM4×55	2	なべM4×55	2	なべM4×80	2
			4	なべM4×55	4	なべM4×55	4	なべM4×80	4
	S225-NM		3	なべM4×55	2	なべM4×55	2	—	—
	S250-SF		2	なべM4×55	2	なべM4×55	2	なべM4×65	2
			3	なべM4×55	2	なべM4×55	2	なべM4×65	2
			4	なべM4×55	4	なべM4×55	4	なべM4×65	4
	S250-SM	ZS250-SM	3	なべM4×55	2	なべM4×55	2	—	—
	S250-SN		3	なべM4×55	2	なべM4×55	2	なべM4×55	2
			4	なべM4×55	4	なべM4×55	4	なべM4×55	4
	S225-NF, S250-NF, S225-GF, S250-GF		2	なべM4×55	2	なべM4×55	2	なべM4×80	2
			3	なべM4×55	2	なべM4×55	2	なべM4×80	2
			4	なべM4×55	4	なべM4×55	4	なべM4×80	4
	S225-PE		3	なべM4×90	2	なべM4×90	2	—	—
			4	なべM4×90	4	なべM4×90	4	—	—
	S225-GE		3	なべM4×90	2	なべM4×90	2	なべM4×115	4
			4	なべM4×90	4	なべM4×90	4	なべM4×115	4
	S400		3	なべM6×100	4	なべM6×100	4	なべM6×120	4
			4	なべM6×100	4	なべM6×100	4	なべM6×120	4
	S630, S800		3	なべM8×45	4	なべM8×45	4	なべM8×45	4
			4	なべM8×45	4	なべM8×45	4	なべM8×45	4
	S1000-CE, S1000-NN		3	なべM8×45	4	なべM8×45	4	—	—
			4	なべM8×45	4	なべM8×45	4	—	—
	S1250-NE, S1250-GE, S1250-NN		3	なべM8×50	4	なべM8×50	4	フクロナット※	4
			4	なべM8×50	4	なべM8×50	4	フクロナット※	4
	S1600-NE, S1600-NN		3	なべM8×50	4	なべM8×50	4	—	—
			4	なべM8×50	4	なべM8×50	4	—	—
	ZAS50-NF		3	なべM4×55	2	なべM4×65	2	—	—
	ZAS50-GF, ZAS100-GF, ZAS125-GF	ZS100-GF, ZS125-GF	3	なべM4×55	2	なべM4×55	2	—	—
			4	なべM4×55	4	なべM4×55	4	—	—
	ZAS125-SF		3	なべM4×61	2	なべM4×61	2	—	—
	ZAS250-SF	ZS250-SF	3	なべM4×55	2	なべM4×55	2	—	—
	ZAS225-GF, ZAS250-GF	ZS225-GF, ZS250-GF	3	なべM4×55	2	なべM4×55	2	—	—
			4	なべM4×55	4	なべM4×55	4	—	—
	ZAS400	ZS400	3	なべM6×100	4	なべM6×100	4	—	—
			4	なべM6×100	4	なべM6×100	4	—	—
	ZAS630, ZAS800	ZS630, ZS800	3	なべM8×45	4	なべM8×45	4	—	—
			4	なべM8×45	4	なべM8×45	4	—	—
	NS125-SF, NAE125-SF, NAS125-SF	ZNS125-SF	3	なべM4×61	2	—	—	—	—
	NS250-SF,NAE250-SF, NAS250-SF	ZNS250-SF	3	なべM4×55	2	—	—	—	—
	NS400, NAE400, NAS400	ZNS400	3	なべM6×100	4	—	—	—	—
	NS630, NS800		3	なべM8×45	4	—	—	—	—

シリーズ	ノーヒューズブレーカ形式	漏電遮断器形式	極数	表面形（FC）		裏面形（RC）		差込形配電盤用（PM）	
				ねじ寸法	数量	ねじ寸法	数量	ねじ寸法	数量
H, L	**H100, L100** **H125, L125**		3	なべM4×90	2	なべM4×90	2	なべM4×115	4
			4	なべM4×90	4	なべM4×90	4	なべM4×115	4
	H225-NF, L225 **H250-NF, L250**		3	なべM4×90	2	なべM4×90	2	なべM4×115	4
			4	なべM4×90	4	なべM4×90	4	なべM4×115	4
	H225-NE		3	なべM4×90	2	なべM4×90	2	—	—
			4	なべM4×90	4	なべM4×90	4	—	—
	H400, L400		3	なべM6×140	4	なべM6×140	4	なべM6×160	4
			4	なべM6×140	4	なべM6×140	4	なべM6×160	4
	H630, L630 **H800, L800**		3	なべM8×85	4	なべM8×85	4	なべM8×85	4
			4	なべM8×85	4	なべM8×85	4	なべM8×85	4
XS	**XS2000NE** **XS2000NN**		3	六角穴付M10×160	4	六角穴付M10×120	4	—	—
			4	六角穴付M10×160	4	六角穴付M10×120	4	—	—
	XS2500NE **XS2500NN** **XS3200NE** **XS3200NN**		3	—	—	六角穴付M10×120	4	—	—
			4	—	—	六角穴付M10×120	4	—	—
TL	**TL-1000NE** **TL-1200NE**		3	なべM8×50	4	なべM8×50	4	フクロナット ※	4
			4	なべM8×50	4	なべM8×50	4	フクロナット ※	4
TO	**TO-4000**		3	—	—	六角穴付M10×100	4	—	—
XM	**XM30PB**		3	なべM8×65	2	—	—	なべM4×65	2
TZ		**TZ30EC** **TZ50EE**	2	なべM4×54	2	—	—	—	—
			3	なべM4×54	2	—	—	—	—
		TZ100EC	3	なべM4×54	2	—	—	—	—
TZD		**TZD-32EA**	2	なべM4×25	2	—	—	—	—

※ねじ寸法は六角穴対辺8（M10用）ですが、取付ねじ部はM8です。

7 密着取付

1．下記の機種は、内部付属品が付いても密着取付可能です。（差込形で補助回路端子使用の場合は除きます。）

ノーヒューズブレーカ	漏電遮断器
E30-NF, E50-NF, E60-NF, E250-SF, E400-NF, S30-NF, S50-SF, S100-NF（2Pを除く）, S125-SF, S125-NF（2Pを除く）, S225-NF, S250-SF, S250-NF, S400-CF, S400-NF, S400-NE, S400-PF, S400-PE, S50-GF, S100-GF, S125-GF, S225-GF, S250-GF, S225-GE, S225-PE, S400-GF, S400-GE, H100-NF, H125-NF, H225-NF, H250-NF, H225-NE, H400-NE, L100-NF, L125-NF, L225-NF, L250-NF, L400-NE, E30-NM, S30-NM, E50-NM, S100-NM, S225-NM, S250-SM, S100-NN, S125-SN, S125-NN, S250-SN, S400-NN, ZAE250-SF, ZAS250-SF, NE50-NF, NS125-SF, NE250-SF, NS250-SF, NE400-NF, NS400-NF, TB-5S, TB10S, TB-5P, TB-5D, TB-51C, TB-52C, TB50KSL, TB50KSZ, TB100KSZ, S630, S800, S1000, ZAE400-NF, ZAS400-NF, ZAS400-GF, ZAS630, ZAS800, H630, L630, H800, L800	ZE30-NF, ZE50-NF, ZE60-NF, ZE250-SF, ZE400-NF, ZS30-NF, ZS50-SF, ZS125-SF, ZS250-SF, ZS400-NF, ZS100-GF, ZS125-GF, ZS225-GF, ZS250-GF, ZS400-GF, ZE30-NM, ZS30-NM, ZE50-NM, ZS100-SM, ZS250-SM, ZNE50-NF, ZNS125-SF, ZNE250-SF, ZNS250-SF, ZNE400-NF, ZNS400-NF, TZ-51C, TZ-52C, TZ30EC, TZ50EE, TZ100EC, ZS630, ZS800

2．下記の機種は、内部付属品が付く場合、そのリード線が負荷側に引き出せないために密着取付ができません。

ノーヒューズブレーカ	漏電遮断器
E50-SF, E50-CM, E100-SF, E100-NF, S50-CF, S50-NF, S60-NF, S50-NM, E100-NM, E30-NN, E50-NN, E100-NN, ZAE50-NF, ZAE100-NF, ZAS50-NF, ZAS125-SF, ZAS50-GF, ZAS100-GF, ZAS125-GF, ZAS225-GF, ZAS250-GF, NE100-NF, XM30PB	ZE100-NF, ZS50-NF, ZS60-NF, ZS50-CM, ZE100-NM, ZNE100-NF

3．下記機種の直流仕様（特殊）の場合で内部付属品が付く場合、そのリード線が負荷側に引き出せないために密着取付ができません。

ノーヒューズブレーカ
E60-NF, E100-NF, S50-CF, S50-NF, S60-NF

4．下記の機種を密着取付する場合、定格電流容量の80％以下でご使用ください。

ノーヒューズブレーカ	漏電遮断器
E30-NF, E50-NF, E60-NF, E100-NF, S30-NF, S50-CF, S50-NF, S60-NF, E30-NM, S30-NM, E50-NM, S50-NM, E100-NM, E30-NN, E50-NN, E100-NN, ZAE50-NF, ZAS50-NF, ZAE100-NF, NE50-NF, NE100-NF	ZE30-NF, ZE50-NF, ZE60-NF, ZE100-NF, ZS30-NF, ZS50-NF, ZS60-NF, ZE30-NM, ZS30-NM, ZE50-NM, ZS50-CM, ZE100-NM, ZNE50-NF, ZNE100-NF

注①：表面接続の場合、ブレーカ間にも端子バリアを取付け願います。

注②：裏面接続で短いスタッドどうしが隣り合う場合、絶縁距離が不足しますので、接続後にテーピングなどの処理をお願いします。

8 電源・負荷の接続

遮断器の端子に対する電源・負荷の接続は正接続を標準としています。逆接続の場合は，下表の仕様により対応しています。

ブレーカ形式	AC240V	AC415V	AC440V	AC690V
E30-NF, E30-NM, E30-NN	○ (2.5kA/2kA) 注①	×	×	×
S50-CF, S50-NF, S50-NM, S60-NF E100-NF , E100-NN, E100-NM	○ (5kA/5kA) 注①	○ (2.5kA/2.5kA)	○ (2.5kA/2.5kA)	×
S30-NF, S30-NM, E50-NF, E50-NN, E50-NM, E60-NF	◎ 注①	◎	◎	×
E50-SF, E100-SF, E50-CM, E250-SF, E400-NF	◎	◎	◎	×
S50-SF, S125-SF, S125-SN, S50-GF, S100-NF, S100-GF, S100-NM, S100-NN, S125-NF, S125-GF, S125-NN, S250-SF, S250-SM, S250-SN, S225-NF, S225-GF, S225-NM, S250-NF, S250-GF, S225-GE, S400, S630, S800, S1000, S1250, S1600, H400, L400, H630, L630, H800, L800	◎	◎	◎	◎
S225-PE, H100, H125, H225, H250, L100, L125, L225, L250	◎	◎	◎	×
L125-PF, L400-PE, L800-PE	×	×	×	×
ZAS125-SF	◎	×	×	×
ZAS50-GF, ZAS100-GF, ZAS125-GF, ZAE250-SF, ZAS250-SF, ZAS225-GF, ZAS250-GF, ZAE400, ZAS400, ZAS630, ZAS800	◎	◎	◎	×
ZE250-SF, ZS250-SF, ZS250-SM				
ZAE50-NF, ZAS50-NF, ZAE100-NF	×	×	×	×
NE50-NF, NE100-NF				
NS125-SF, NE250-SF, NS250-SF, NS630, NS800	◎ 注③	×	×	×
NE400, NS400	◎	×	×	×
ZE30-NM, ZS30-NM, ZE50-NM, ZS50-CM, ZE100-NM	×	×	×	×
ZE30-NF, ZS30-NF, ZE50-NF, ZS50-NF, ZE60-NF, ZS60-NF, ZE100-NF	◎ 注④	×	×	×
ZNE50-NF, ZNE100-NF	×	×	×	×
ZNS125-SF, ZNE250-SF, ZNS250-SF	◎ 注③	×	×	×
ZNE400, ZNS400	◎ 注③	×	×	×
ZS50-SF, ZS125-SF, ZS100-SM	◎	◎ 注②	◎ 注②	×
ZS100-GF, ZS125-GF, ZS225-GF, ZS250-GF	◎	△	×	×
ZE400-NF, ZS400-NF, ZS630-CF/NF, ZS800-CF/NF	◎	△	△	×
ZS400-GF	×	×	×	×
TL-1000NE, TL-1200NE	◎	◎	◎	◎
XS2000NE, XS2500NE, XS3200NE	◎	◎	◎	◎
TO-4000	◎	◎	◎	◎
TZ30EC, TZ50EE, TZ100EC	◎	×	×	×
TB-5S, TB-5P, TB-5D, TB-10S	◎	◎	×	×
TB-51C, TB-52C	◎	×	×	×

注④：3極品はメグ測定スイッチ付で対応します。

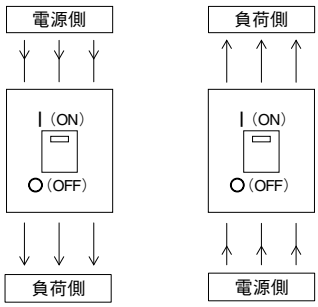

正接続　逆接続

◎：標準品を適用
○：標準品を適用できますが
遮断容量が小さくなります（I_{CU}/I_{CS}）
△：受注仕様品です。定格使用電圧は
AC415V～440V共用となります。
×：適用できません

注①：AC230Vの値です。
注②：適用可能な仕様は下記の通りです。
- **ZS50-SF**　3P 40A, 50A
- **ZS125-SF**　3P 40A, 50A, 60A, 75A, 100A, 125A.
- **ZS100-SM**　3P 40A, 45A, 60A, 75A, 90A, 100A.

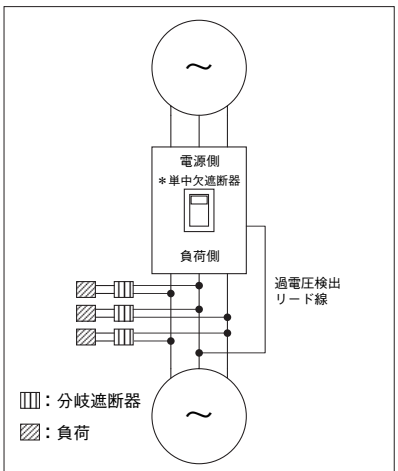

逆潮流回路への単中欠遮断器の適用

注③：図のような逆潮流回路にご使用いただけます。
＊単中欠遮断器＝単3中性線欠相保護付遮断器

6 付属装置

1 電子式ブレーカのOCR ……6-2
1．XOU形電子式OCR ……6-2
2．XOS形電子式OCR ……6-6
2 内部付属装置 ……6-10
1．内部付属装置の種類 ……6-10
2．内部付属装置の結線図と端子番号 ……6-11
3．内部付属装置の組合せ一覧表 ……6-12
4．スイッチの定格と動作 ……6-18
5．電圧引外し（SH） ……6-19
6．不足電圧引外し（UV） ……6-20
7．漏電警報付ブレーカ用電圧引外し（SH） ……6-23
8．漏電警報付ブレーカ用オプション ……6-23
9．リモートリセット両端電圧と閉路時の電流 ……6-24
10．テストリード両端電圧と閉路時の電流 ……6-24
3 外部付属装置 ……6-25
1．外部付属装置の種類 ……6-25
2．補助ハンドル ……6-26
3．電動操作（MC） ……6-27
4．外部操作ハンドル ……6-34
・ブレーカマウント式（HB） ……6-34
・パネルマウント式（HP） ……6-46
5．機械的インターロック ……6-57
・スライド式（MS） ……6-57
・裏面式（MB） ……6-66
・リンク式（ML） ……6-67
・ワイヤー式（MW） ……6-74
6．DINレールアダプター ……6-83
7．ハンドルホルダ（HH）・ハンドルロック（HL） ……6-84
8．端子カバー（CF）・（CR）・（CS） ……6-86
9．端子バリア（BA） ……6-91
10．リード線端子台（TF） ……6-92
11．ドアフランジ（DF） ……6-103

1．XOU形電子式OCR

(1)過電流引外し特性

■XOU形電子ブレーカS400-NE用OCRの例

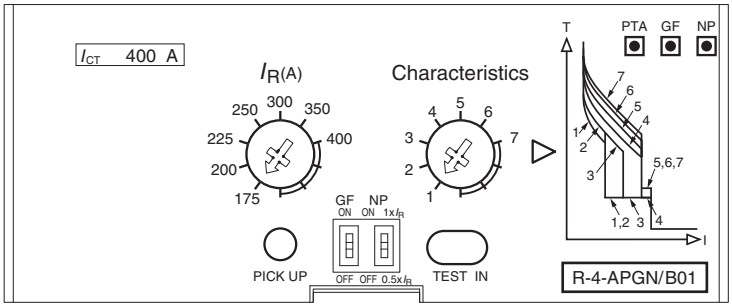

■XOU形OCR種類

CT定格電流 (I_{CT})	極数 (poles)	保護機能コード	長限時、短限時、瞬時引外し A	プレトリップアラーム (PTA) P	地絡引外し (GF) G	N相保護 (NP) N
250	3	A	●	—	—	—
	3	AP	●	●	—	—
	4	A	●	—	—	—
	4	AP	●	●	—	—
	4	AN	●	—	—	●
	4	APN	●	●	—	●
400 630 800 1000 1250 1600	3	A	●	—	—	—
	3	AP	●	●	—	—
	3	AG	●	—	●	—
	3	APG	●	●	●	—
	4	A	●	—	—	—
	4	AP	●	●	—	—
	4	AN	●	—	—	●
	4	APN	●	●	—	●
	4	AGN	●	—	●	●
	4	APGN	●	●	●	●

■S400-NE過電流引外し特性の例

特　性	1	2	3	4	5	6	7
設定定格電流 (A) : (I_R)	CT定格電流 : (I_{CT}) = 250Aの場合 125, 150, 175, 200, 225						
	CT定格電流 : (I_{CT}) = 400Aの場合 175, 200, 225, 250, 300, 350, 400						
長限時引外し 設定時限 (s) : (t_R)	11	21	21	5	10	19	29
	(I_R)×200%における時限			(I_R)×600%における時限			
	設定誤差±20%						
短限時引外し 設定電流 (A) : (I_{sd})	2.5	2.5	5	10	10	10	10
	設定誤差±15%						
短限時引外し 設定時限 (s) : (t_{sd})	0.1	0.1	0.1	0.1	0.2	0.2	0.2
	設定時限に対し全遮断時間＋50ms 不動作時間－20ms						
瞬時引外し 設定電流 (A) : (I_i)	(I_R)×1400%　ただし Max. (I_{CT}) × 1300% 設定誤差±20%						
オプション　プレトリップアラーム 設定電流 (A) : (I_p)	(I_R)×80%　設定誤差±10%						
オプション　プレトリップアラーム 設定時限 (s) : (t_p)	40秒の定限時特性　設定誤差±10%						
オプション　地絡引外し 設定電流 (A) : (I_g)	(I_{CT})×20%　設定誤差±15% ①						
オプション　地絡引外し 設定時限 (s) : (t_g)	定限時特性で0.2秒 設定時限に対し最大引外し時間＋50ms 不動作時間－20ms						
オプション　N相保護 設定電流 (A) : (I_N)	(I_R)×100%または50%切替え ②						
オプション　N相保護 設定時限 (s) : (t_N)	(t_N)=(t_R)　長限時引外し設定時限と同じ						

注①：(I_{CT})=250Aの場合、地絡引外しは適用できません。
注②：(I_R)<(I_{CT})の場合、(I_N)=(I_R)×50%に設定すると設定電流誤差が大きくなります。
備考：ご指定がない場合、4の特性に設定して納入します。

■XOU形OCR適用機種

フレーム (A)	ブレーカ形式
225	S225-GE, S225-PE, H225-NE
400	S400-NE, S400-GE, S400-PE
	H400-NE, L400-NE
630	S630-NE, S630-RE, S630-PE, H630-NE, L630-NE
800	S800-NE, S800-RE, S800-PE, H800-NE, L800-NE
1000	S1000-CE
1250	S1250-NE, S1250-GE
1600	S1600-NE

XOU形電子式OCRは、ブレーカ前面の定格電流設定ダイヤルと保護特性設定ダイヤルの2つを設定するだけで様々な保護特性を選択できます。標準で5～7種類の特性を装備していますので、上位ブレーカ、下位ブレーカおよび負荷機器などに対して最適な保護協調が得られます。

1：発電機保護用特性です。

2, 3, 4：一般保護用特性です。3種類から選べますので、上位ブレーカまたは下位ブレーカとの選択協調が採りやすくなりました。

5, 6, 7：電動機保護用特性です。電動機の始動特性に応じた最適な保護特性を選択できます。

これら標準の過電流引外し特性が必要とする保護協調に適さない場合は、特殊対応で他の過電流引外し特性のプログラミングが可能です。詳細はお問い合わせください。

■XOU形OCR動作特性曲線の例

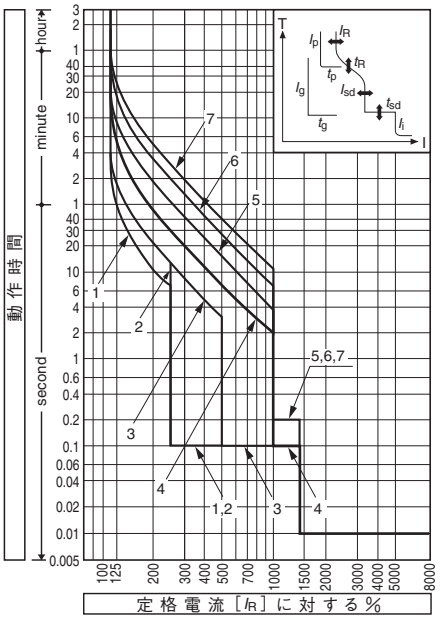

(2)OCRのオプション機能

■プレトリップアラーム(PTA)

常時、負荷電流を監視し、設定定格電流(I_R)の80%を負荷電流が超えた場合にLEDが点滅し、40秒後に接点(1a)で出力します。接点出力を利用して警報を出すことができます。PTAは実効値制御方式を採用、高調波の影響で誤動作しません。PTAには、制御電源とOCRコントローラ(当社供給)が必要です。

注①:OCRコントローラ本体取付の場合、電圧引外し装置・不足電圧引外し装置のリード線端子台付は適用できません。

●OCRコントローラ仕様

制御電源 注② (定格電圧)	AC100-120V又はAC200-240V
消費VA	2VA

注②:制御電源の許容電圧範囲は定格電圧の85-110%です。
ご注文の際、定格電圧をご指定ください。

接点定格

動作時間(S)(tp)	40(定限時特性)設定誤差±10%			
出力接点	有接点出力1a〔リード線引出し(長さ450㎜)が標準〕			
			抵抗負荷	誘導負荷
	接点容量	AC250V	125VA(2A最大)	20VA(2A最大)
		DC220V	60W(2A最大)	10W(2A最大)
動作表示 注①	長限時引外し用ピックアップLEDがフリッカ表示します。			

注①: (I_P)以上の電流でLEDがフリッカ表示しその電流が40秒継続で流れた時、接点(1a)が出力されます。
(I_P)以下の電流になれば自動リセットします。

●OCRコントローラ接続図

適用ブレーカ:S225、H225

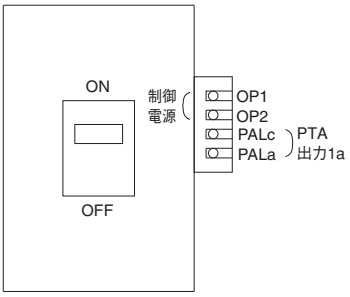

注③:OCRコントローラ別置は適用できません。
本仕様の場合、埋込形(FP)は適用できません。

適用ブレーカ:S400、H400、L400、S630、H630、L630、S800、H800、L800、S1000、S1250、S1600

OCRコントローラ本体取付の場合

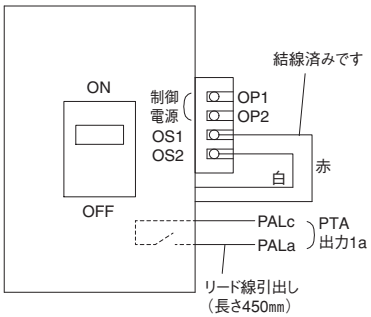

OCRコントローラ別置の場合

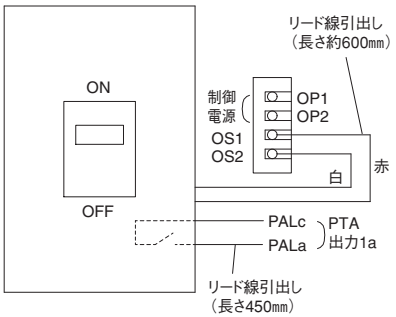

注④:OCRコントローラはブレーカの右側取付が標準となります。
埋込形(FP)の場合やリード線端子台付きの場合は別置が標準となります。

(2)OCRのオプション機能

●OCRコントローラ本体取付位置／端子配列図

適用ブレーカ：S225、H225

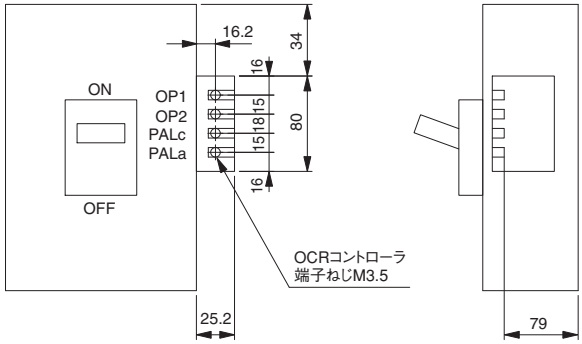

備考1）：端子ねじ締付トルクM3.5・・・・・0.9～1.2N・m
2）：接続可能電線・・・・・2.0mm^2（最大）

適用ブレーカ		A（mm）	B（mm）	C（mm）	D（mm）
S400	3P、4P	71	74	25.2	16.2
H400, L400	3P、4P	71	111	25.2	16.2
S630, S800, S1000	3P、4P	62.5	74	25.2	16.2
H630, L630, H800, L800	3P、4P	62.5	111	25.2	16.2
S1250	3P	33	72	21	12
	4P	43	72	21	12
S1600	3P	33	92	21	12
	4P	43	92	21	12

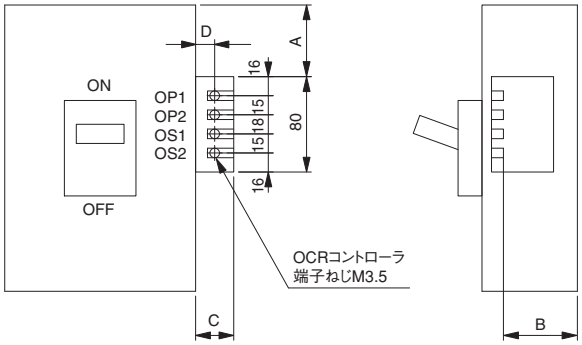

備考1）：端子ねじ締付トルクM3.5・・・・・0.9～1.2N・m
2）：接続可能電線・・・・・2.0mm^2（最大）

●OCRコントローラ別置外形図

適用ブレーカ：S400、H400、L400、S630、H630、L630、S800、H800、L800、S1000、S1250、S1600

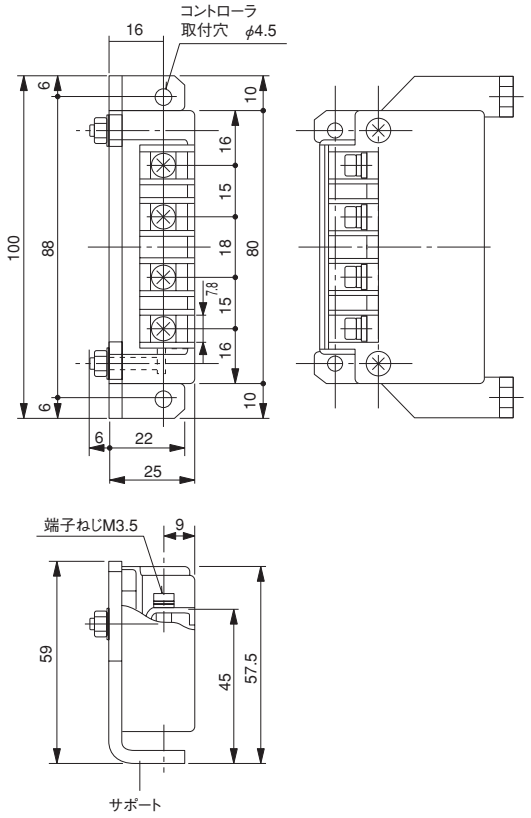

■地絡引外し（GF）

地絡引外し電流はCT定格電流(I_{CT})の20%に設定されます。アーク地絡電流による火災に対して設備を保護します。
I_{CT}が250Aの場合、地絡引外しは適用できません。
注）3相4線式で3極ブレーカ適用の場合は別置の中性線用CTが必要となりますので当社にご照会ください。

■N相保護（NP）

4極ブレーカに適用できます。3相4線式電路における中性線の過電流を保護する機能です。N相保護設定電流(I_N)は、設定定格電流(I_R)の100%または50%に切替えることができます。また、N相保護機能をOFFにすることもできます。ただし、S225，H225の場合、N相保護は(I_R)×100%連動になり、保護機能をOFFにすることはできません。
(I_R)＜(I_{CT})の場合、(I_N)＝(I_R)×50%に設定すると設定電流誤差が大きくなります。

(3)引外し特性の切替方法

電子式ブレーカは、負荷の増減や設計変更などでブレーカの交換をすることなく対応できるよう長限時引外し(定格電流可調整)、短限時引外し、瞬時引外し、地絡引外し及びプレトリップアラームの保護機能の各種設定を可調整としています。

外観

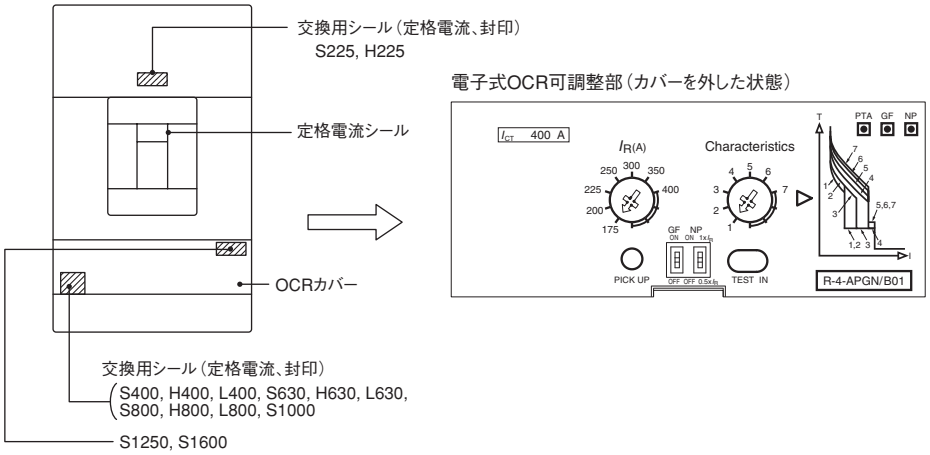

項目	定　格　電　流	長限時引外し設定時限、短限時引外し、瞬時引外し、地絡引外し、プレトリップアラーム
切替方法	● ブレーカをOFFにしてから設定を変更してください。 1.封印シールをはがし、カバーを外します。 2.“I_R(A)”のダイヤルをマイナスドライバーで回し、ダイヤルの矢印を設定目盛りに合わせます。 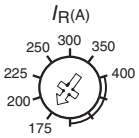 3.交換用シールの中から設定値と同じ値の定格電流シールと封印シールを取出します。 4.定格電流シールをはがし交換します。 5.カバーを取付け、封印シールを貼ります。	● ブレーカをOFFにしてから設定を変更してください。 1.封印シールをはがし、カバーを外します。 2.“Characteristics”のダイヤルをマイナスドライバーで回し、ダイヤルの矢印を目盛りに合わせます。 3.交換用シールの中から封印シールを取出します。 4.カバーを取付け、封印シールを貼ります。

2．XOS形電子式OCR

(1)過電流引外し特性

■XOS形電子式ブレーカ XS2500NE用OCRの例

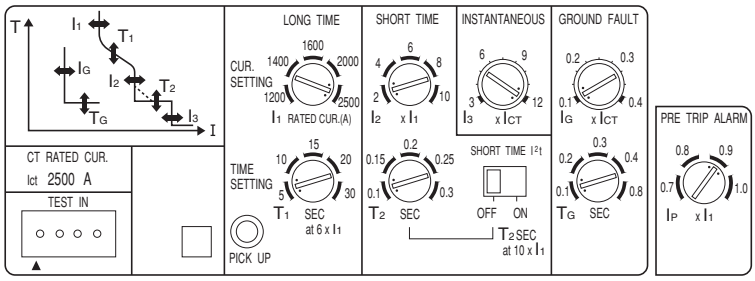

■XOS形OCR適用機種

フレーム (A)	ブレーカ形式
1000	TL-1000NE
1200	TL-1200NE
2000	XS2000NE
2500	XS2500NE
3200	XS3200NE

XOS形電子式OCRは、長限時引外し、短限時引外し、瞬時引外し及び地絡引外しの設定値を、それぞれ独立して変更できます。
下位のブレーカやヒューズと選択協調を採りやすくするため、短限時にランプ特性を設定することができます。
ランプ特性と定限時特性は、OCR部のSHORT TIME I²tスイッチで切替えて使用できます。

■XS2500NE 過電流引外し特性の例

CT定格電流(A) : (I_{CT})	2500
設定定格電流 (A) : (I_1) 可調整	1200, 1400, 1600, 2000, 2500
長限時引外し設定電流 (S) : (T_1)	(I_1)×600%電流で5，10，15，20，30秒に可調整　設定誤差±20%
短限時引外し設定電流 (A) : (I_2)	(I_1)×200，400，600，800，1000%に可調整　設定誤差±15%
短限時引外し設定電流 (S) : (T_2)	定限時特性で0.1，0.15，0.2，0.25，0.3秒可調整　設定時限に対し全遮断時間＋50ms　不動作時間－20ms
瞬時引外し設定電流 (A) : (I_3)	(I_{CT})×300～1200%に連続可調整　設定誤差±20%
プレトリップアラーム設定電流 (A) : (I_P) (オプション)	(I_1)×70，80，90，100%に可調整　設定誤差±10%
プレトリップアラーム動作時間 (S) : (T_P) (オプション)	40秒の定限時特性　設定誤差±10%
地絡引外し設定電流 (A) : (I_G) (オプション) ㉔	(I_{CT})×10～40%に連続可調整　設定誤差±15%
地絡引外し設定時限 (S) : (T_G) (オプション) ㉔	定限時特性で0.1，0.2，0.3，0.4，0.8秒可調整　設定時限に対し最大引外し時間＋50ms　不動作時間－20ms

備考：ご指定がない場合、アンダーラインの標準設定値にて納入します。

■XOS形OCR動作特性曲線の例

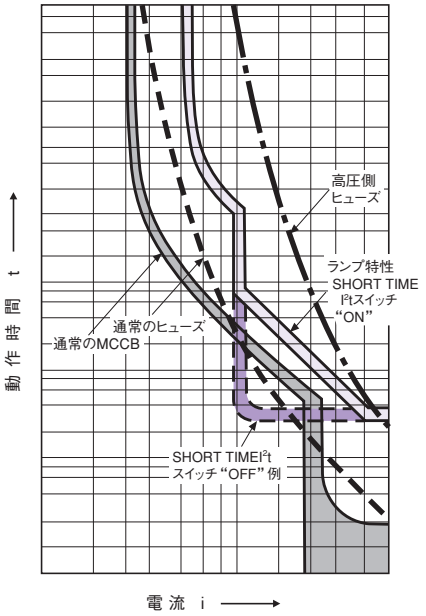

(2)OCRのオプション機能

■プレトリップアラーム（PTA）

常時、負荷電流を監視し、あらかじめ設定された電流値を負荷電流が越えた場合にLEDがフリッカし、接点で出力します。接点出力を利用して、警報を出すことができます。
PTAは実効値制御方式を採用、高調波の影響で誤動作しません。
PTAには、制御電源とOCRコントローラ(当社供給)が必要です。

●PTA仕様

PTA設定電流（I_P）ダイヤル 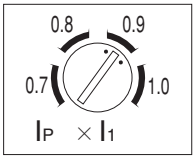	設定定格電流（I_1）×70、80、90、100%のステップ式可調整 設定誤差±10% ・100%設定時に長限時引外しが先に動作することはありません。			
動作時間（S）（TP）	40（定限時特性）設定誤差±10%			
出力接点	有接点出力1a〔リード線引出し（長さ450㎜）が標準〕			
			抵抗負荷	誘導負荷
	接点	AC250V	125VA（2A最大）	20VA（2A最大）
	容量	DC220V	60W（2A最大）	10W（2A最大）
動作表示 注①	長限時引外し用ピックアップLEDがフリッカ表示します。			

注①：（I_P）以上の電流でLEDがフリッカ表示しその電流が40秒継続で流れた時、接点（1a）が出力されます。
（I_P）以下の電流になれば自動リセットします。

●PTA特性

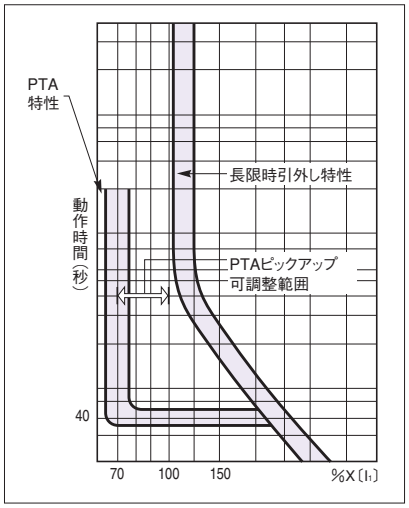

●OCRコントローラ（PTA及びトリップインジケータ用）

OCRコントローラはブレーカの左側面取付が標準となりますが、別置もできます。(ご指定ください)但し埋込形(F･P)の場合は、別置が標準となります。

●OCRコントローラ仕様

制御電源 注② （定格電圧）	AC100-120V又はAC200-240V
消費VA	2VA

注②：制御電源の許容電圧範囲は定格電圧の80-110%です。
ご注文の際、定格電圧をご指定ください。

●OCRコントローラ別置外形図

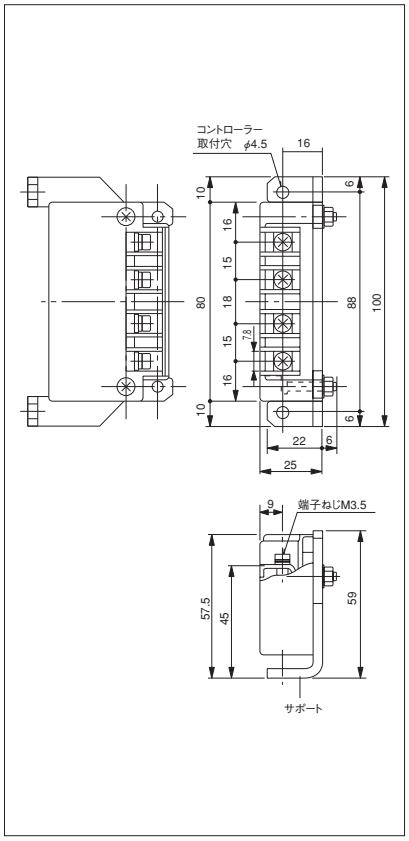

●OCRコントローラ接続図

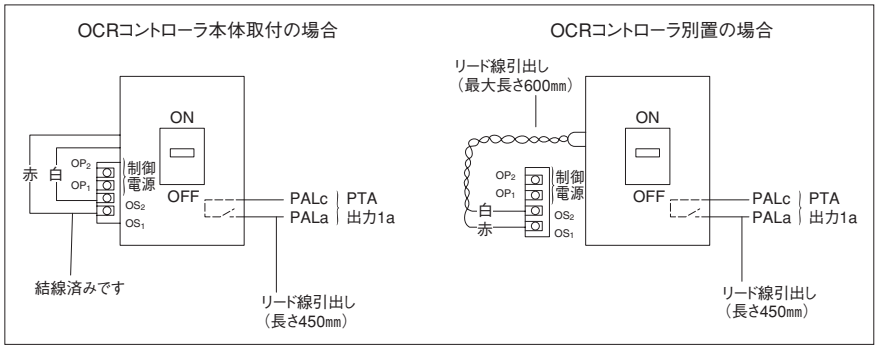

●OCRコントローラ本体取付位置／端子配列図

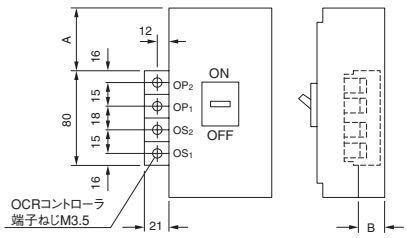

寸法図 ㎜

ブレーカ形式	A		B
	UVTコントローラ付	UVTコントローラ無	
TL-1000NE TL-1200NE	51	114	92
XS2000NE XS2500NE XS3200NE	54	180	115

備考 1）：端子ねじ線付トルクM3.5 ……0.9～1.2N・m
2）：接続可能電線 ……2.0㎟

(2)OCRのオプション機能

■地絡引外し（GF）

地絡引外し電流はCT定格電流の10～40%に調整できます。アーク地絡電流（数百アンペア）による火災に対して設備を保護します。プレトリップアラーム（PTA）との併用はできません。

注）XS3200NEは3相4線式適用できません。その他の3相4線式で3極ブレーカ適用の場合は別置の中性線用CTが必要となりますので当社へご照会ください。

●GF仕様

GF設定電流（I_G）ダイヤル 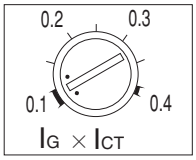	CT定格電流（I_{CT}）×10～40%の連続可調整 設定誤差±15%
GF設定時限（T_G）ダイヤル 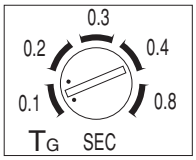	定限時特性で0.1、0.2、0.3、0.4、0.8のステップ式可調整 設定時限に対し最大引外し時間は＋50ms、不動作時間は－20ms

備考：CT定格電流（I_{CT}）は7章「特性と外形」をご参照ください。

●GF特性

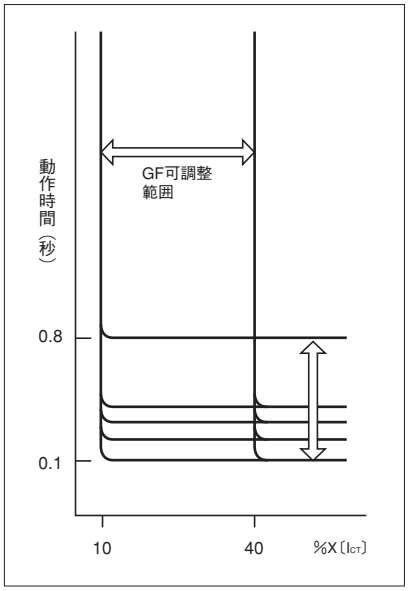

■トリップインジケータ

長限、短限／瞬時、地絡引外しが動作したとき、個別にLED表示します。制御電源が必要です。PTA付の場合、制御電源は共用できます。6-7頁のPTA項目をご参照ください。高インストブレーカ（4章「特殊ブレーカ」をご参照ください）には適用できません。

トリップインジケータ表示

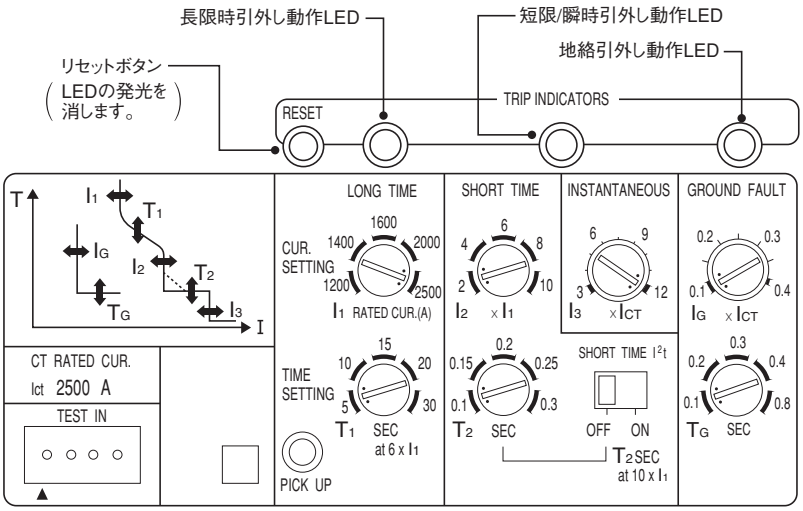

例:XS2500NE

(3)引外し特性の切替方法

電子式ブレーカは、負荷の増減や設計変更などでブレーカの交換をすることなく対応できるよう長限時引外し(定格電流可調整)、短限時引外し、瞬時引外し、地絡引外し及びプレトリップアラームの保護機能の各種設定を可調整としています。

外観

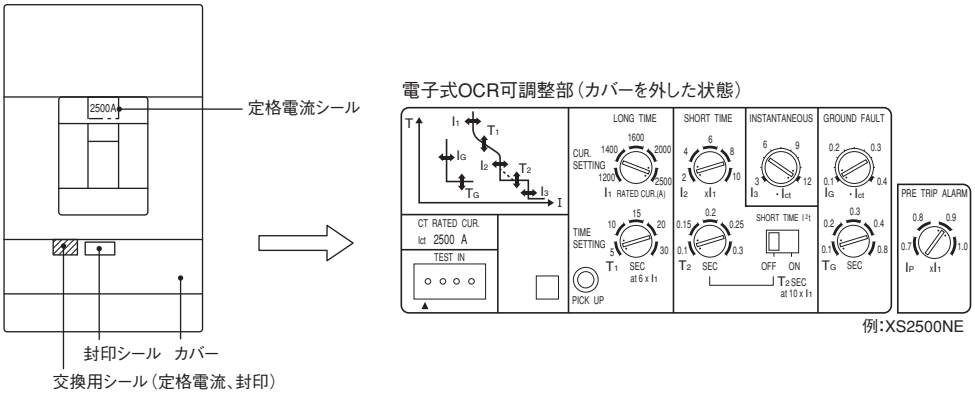

項目	定　格　電　流	長限時引外し設定時限、短限時引外し、瞬時引外し、地絡引外し、プレトリップアラーム
切替方法	● ブレーカをOFFにしてから設定を変更してください。 1.封印シールをはがし、カバー取付ねじをゆるめてカバーを外します。 2.定格電流(RATED CUR.)の設定変更はマイナスドライバーでダイヤルを回し、ダイヤルの黒点方向と設定目盛を合わせます。 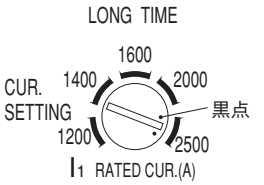 (例:XS2500NE) 3.交換用シールの中から設定値と同じ値の定格電流シールと封印シールを取出します。 4.定格電流シールをはがし交換します。 5.カバーを取付け、封印シールを貼ります。	● ブレーカをOFFにしてから設定を変更してください。 1.封印シールをはがし、カバー取付ねじをゆるめてカバーを外します。 2.各設定ダイヤルの設定変更は、マイナスドライバーでダイヤルを回し、ダイヤルの黒点方向と設定目盛を合わせます。 瞬時引外し、地絡引外しの設定電流は連続可調整です。 3.交換用シールの中から封印シールを取出します。 4.カバーを取付け、封印シールを貼ります。

1．内部付属装置の種類

ブレーカの内部付属装置には下記のものがあります。取付可能数および取付位置は6-12頁の内部付属装置組合せ一覧表をご参照ください。

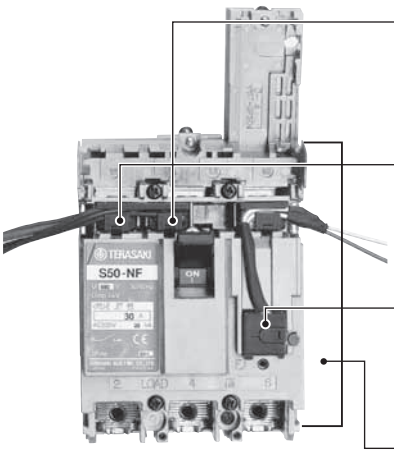

警報スイッチ　AL

ブレーカのトリップ状態を電気的に表示するスイッチです。

補助スイッチ　AX

ブレーカのON、OFF状態を電気的に表示するスイッチです。

電圧引外し　SH

ブレーカを遠方から電気的にトリップさせる装置です。

不足電圧引外し　UV

回路電圧が低下した場合、ブレーカをトリップさせる装置です。ブレーカを遠方からトリップさせる事もできます。

注：SHTとUVTは併用できません。

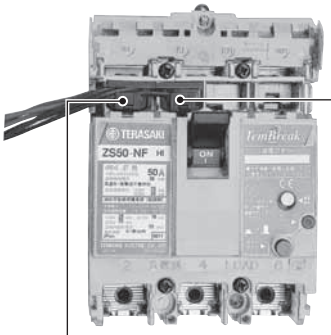

警報スイッチ　AL

補助スイッチ　AX

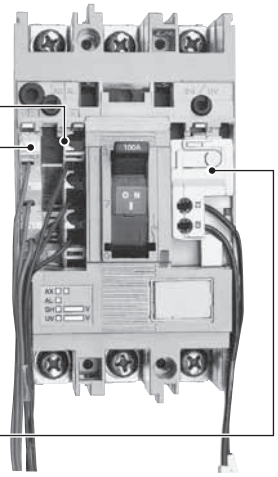

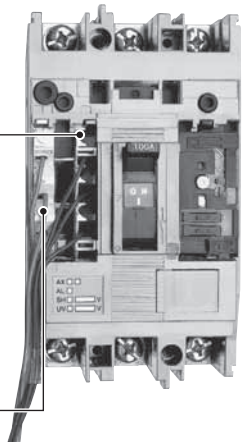

付属装置リード線端末処理形態

ブレーカの付属装置リード線端末処理形態は次の３通りです。

リード線引出し

- ブレーカの取付・接続方式が「表面形」「裏面形」「埋込形」の標準仕様です。内部付属装置のリード線縦方向引き出しにより密着取付け可能です。一部機種を除きます。詳細は5-22頁をご参照ください。

- **リード線仕様**

100Aから1600AフレームのTemBreak2シリーズ
（E50-SF, S50-GF, ZAS50-GF, E100-SF, E50-CMを含む）
（E100-NF, E100-NN, ZAE100, ZE100, NE100を除く）

内部付属装置	種類	サイズ	仕上り外径	長さ	色
SH	耐熱電線	0.5mm²	3mmφ	500mm	黒
UV			3mmφ	500mm	黒
AX			1.8mmφ	700mm	灰
AL			1.8mmφ	700mm	黒

30Aから100AフレームのTemBreak2シリーズ
（E50-SF, S50-GF, ZAS50-GF, S100, ZAS100, H100, L100を除く）

内部付属装置	種類	サイズ	仕上り外径	長さ	色
SH	耐熱電線	0.34mm²	1.58mmφ	500mm	黒
AX			1.58mmφ	500mm	灰
AL			1.58mmφ	500mm	黒

注）UV 不足電圧引外しは端子台のみとなります。

X、TO、TLシリーズ

内部付属装置	種類	サイズ	仕上り外径	長さ	色
SH	耐熱電線	0.5mm²	3mmφ	450mm	黒
UV			3mmφ	450mm	黒
AX			1.8mmφ	450mm	灰
AL			1.8mmφ	450mm	黒

リード線端子台付

- ブレーカの取付・接続方式が「表面形」「裏面形」のオプション仕様です。
- リード線端子台の詳細は6-92頁をご参照ください。

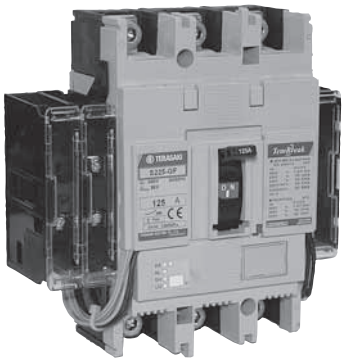

リード線補助回路端子（自動連結）付

- ブレーカの取付・接続方式が「差込形（プラグイン）」の標準仕様です。
- 補助回路端子標準配列は9-8頁をご参照ください。

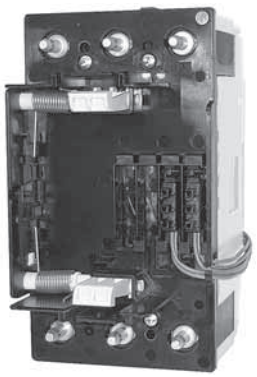

2．内部付属装置の結線図と端子番号

付属品の種類	組合せの図記号	結線図と端子番号	備　　考
電圧引外し（SH）		•焼損防止スイッチ付 C2 C1 C2/S2 C1/S1	適用機種は6-19頁をご参照ください。
		•焼損防止スイッチ付 S2 S1	適用機種は6-19頁をご参照ください。
	ブレーカ側面取付式	•焼損防止スイッチ無し C2 C1 C2/S2 C1/S1	適用機種は6-19頁をご参照ください。 連続定格でご使用できます。 連続で励磁しても焼損しませんので、補助スイッチを使用する必要はありません。
不足電圧引外し（UV）	ブレーカ側面取付式　ブレーカ側面取付式	D1 D2	TemBreak2 用不足電圧引外しの場合です。
		AC用 UVTコントローラ付 UC1 UC2 コントローラ P1 P2 UVTコントローラ無し U1 U2 DC用 U1 U2	X、TO、TL形用不足電圧引外しの場合です。（E50-SF, E100-SFを含む）交流UVTの場合、別途UVTコントローラが必要な機種があります。6-21頁をご参照ください。
補助スイッチ（AX）		12/AXb1 14/AXa1 11/AXc1	取付数１個の例です。
		12/AXb1 14/AXa1 11/AXc1 22/AXb2 24/AXa2 21/AXc2	取付数２個の例です。
		12/AXbL 14/AXaL 11/AXcL 22/AXbR 24/AXaR 21/AXcR	取付数２個の例です。 補助スイッチが左右に取付けられますので、リード線は左側面と右側面より出ます。
		12/AXb1 14/AXa1 11/AXc1 22/AXb2 24/AXa2 21/AXc2 32/AXb3 34/AXa3 31/AXc3 42/AXb4 44/AXa4 41/AXc4	取付数４個の例です。
		AXb1 AXa1 AXc1 AXb2 AXa2 AXc2 AXb3 AXa3 AXc3 AXb4 AXa4 AXc4 AXb5 AXa5 AXc5 AXb6 AXa6 AXc6	取付数6個の例です。X、TO、TL形用補助スイッチの場合です。
警報スイッチ（AL）		92/ALb1 94/ALa1 TRIP 91/ALc1	取付数１個の例です。
		92/ALbL 94/ALaL TRIP 91/ALcL 02/ALbR 04/ALaR TRIP 01/ALcR	取付数2個の例です。100AF以下のブレーカに適用できます。（S100、XM30PB、TZD-32EAを除く）
		92/ALb1 94/ALa1 TRIP 91/ALc1 02/ALb2 04/ALa2 TRIP 01/ALc2	取付数２個の例です。S100, H100, L100, S125, H125, L125, S630, H630, L630, S800, H800, L800, S1250, S1600に特殊で対応可能です。
		ALb1 ALa1 TRIP ALc1	X、TO、TLシリーズおよびE50-SF, E100-SF, E50-CMの場合です。
テストリード（TL）		TL テストボタン TL	漏電遮断器や単3中性線欠相保護付ブレーカを遠方から電気的にトリップさせます。テストリード線には電圧が印加されていますので外部電圧を印加しないでください。6-24頁に掲載の電圧と電流を支障なく開閉できるスイッチを接続してください。また、他の漏電遮断器のテストリード線とスイッチを共用しないでください。
メグ測定スイッチ（MG）		電源側 メグ測定スイッチ	漏電遮断器の主接点と連動しており、ハンドルをOFFまたはトリップ状態にすると制御回路が自動的に切離され、負荷側の相間メグ測定が可能になります。
漏電警報スイッチ（LAL）		T8 T7	漏電遮断器の漏電によるトリップ状態を電気的に表示するスイッチです。（TZD-32EA のみ）

3．内部付属装置の組合せ一覧表

ノーヒューズブレーカ

経済品シリーズ
汎用品シリーズ
限流ブレーカ
モータブレーカ
スイッチディスコネクタ

		TemBreak						
ブレーカ形式	E	E30-NF, E50-NF, E60-NF, E100-NF, E30-NN, E50-NN, E100-NN	E30-NF, E50-NF, E60-NF, E100-NF, E30-NM, E50-NM, E100-NM, E30-NN, E50-NN, E100-NN	E50-SF	E50-CM	E100-SF		
	S	S30-NF, S50-CF, S50-NF, S60-NF,	S30-NF, S50-CF, S50-NF, S60-NF, S30-NM, S50-NM				S50-SF, S125-SF	S50-SF, S125-SF, S125-SN
	H							
	L							
極数 注①		2 注④	3 注②④	3	3	3	2	3
付属装置の組合せ	AX		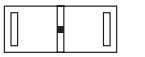	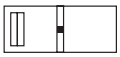	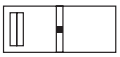	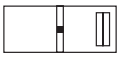		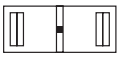
	AL			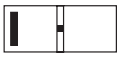				
	SH		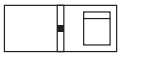	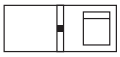	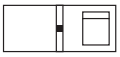	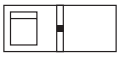		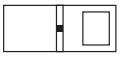
	UV		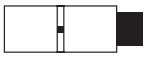					
	AX AL			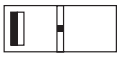	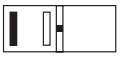			
	AX SH			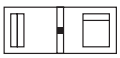	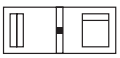	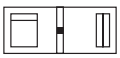		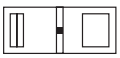
	AX UV							
	AL SH		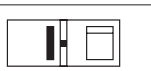	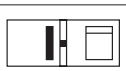	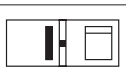	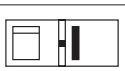		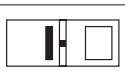
	AL UV							
	AX AL SH							
	AX AL UV							

注①：4極形は3極欄をご参照ください。
注②：補助スイッチまたは警報スイッチは左側取付が優先となります。
注④：不足電圧引外しUVTはブレーカ側面取付となります。外形図は6-20頁をご参照ください。

ノーヒューズブレーカ

経済品シリーズ
汎用品シリーズ
限流ブレーカ
モータブレーカ
スイッチディスコネクタ

		TemBreak					
ブレーカ形式	E			E250-SF	E400		
	S	S100-NF, S100-GF, S125-NF, S125-GF	S50-GF, S100-NF, S100-GF, S125-NF, S125-GF, S225-NF, S225-GF, S250-NF, S250-GF, S225-GE, S225-PE, S225-NM, S100-NN, S125-NN, S100-NM	S250-SF, S250-SM, S250-SN	S400	S630, S800, S1000	S1250, S1600
	H		H100, H125, H225, H250		H400	H630, H800	
	L		L100, L125, L225, L250		L400	L630, L800	
極数 注①		2	3	3	3	3 注②	3
付属装置の組合せ	AX						
	AL						
	SH						
	UV						
	AX AL						
	AX SH						
	AX UV						
	AL SH						
	AL UV						
	AX AL SH						
	AX AL UV						

注①：4極形は3極欄をご参照ください。
注②：補助スイッチまたは警報スイッチは左側取付が優先となります。

3. 内部付属装置の組合せ一覧表

ノーヒューズブレーカ

汎用品シリーズ
限流ブレーカ
モータブレーカ
直流専用ブレーカ

X、TO、TLシリーズ

ブレーカ形式				
XS			XS2000, XS2500, XS3200	
TL		TL-1000NE, TL-1200NE		
TO				TO-4000
XM	XM30PB			
極数 注①	3	3 注③	3 注③	3
付属装置の組合せ				
AX				
AL				
SH				
UV				
AX-AL				
AX-SH				
AX-UV				
AL-SH				
AL-UV				
AX-AL-SH				
AX-AL-UV				

ノーヒューズブレーカ

分電盤・制御盤用漏電警報付ブレーカ

TBシリーズ

ブレーカ形式	TB50KSL	TB50KSZ, TB100KSZ 注⑥
極数 注①	2	3
付属装置の組合せ		
AX		
AL		
SH		
MG		
AX-AL		
MG-AL		

注①：4極形は3極欄をご参照ください。
注③：交流UVTの場合、UVTコントローラが外部取付になります。6-21頁をご参照ください。
注⑥：オプションで AL-SH の同時取付が可能です。

ノーヒューズブレーカ

漏電警報付ブレーカ

TemBreak						
ブレーカ形式 E	ZAE50-NF, ZAE100-NF			ZAE250-SF	ZAE400	
ブレーカ形式 S	ZAS50-NF	ZAS125-SF	ZAS50-GF, ZAS100-GF, ZAS125-GF, ZAS225-GF, ZAS250-GF	ZAS250-SF	ZAS400	ZAS630, ZAS800
極数 注④	3 注②	3	3	3	3	3
付属装置の組合せ AX						
AL						
SH		注⑤	注⑤	注⑤		
AX AL						
AX SH		注⑤	注⑤	注⑤		
AL SH		注⑤	注⑤	注⑤		
AX AL SH		注⑤	注⑤	注⑤		
MG						
MG AX						
MG AL						
MG AX AL						
MG AX AL SH						
TL						

注②：補助スイッチまたは警報スイッチは左側取付が優先となります。
注④：4極形は3極欄をご参照ください。
注⑤：受注仕様品です。詳細は6-23頁をご参照ください。
※：ZAE400, ZAS400, ZAS630, ZAS800のSHTは工場取付となります。

3．内部付属装置の組合せ一覧表

ノーヒューズブレーカ

単3中性線欠相保護付ノーヒューズブレーカ

漏電遮断器

経済品シリーズ　電動機保護用漏電遮断器　分電盤・制御盤用漏電遮断器
汎用品シリーズ　単3中性線欠相保護付漏電遮断器

		TemBreak 2					
ブレーカ形式	ノーヒューズブレーカ E	NE50-NF, NE100-NF					
	漏電遮断器 E		ZE30-NF, ZE50-NF, ZE60-NF, ZE100-NF, ZE30-NM, ZE50-NM, ZE100-NM	ZNE50-NF, ZNE100-NF	TZ30EC, TZ50EE	TZ30EC, TZ50EE, TZ100EC	TZD-32EA
	漏電遮断器 S		ZS30-NF, ZS50-NF, ZS60-NF, ZS30-NM, ZS50-CM				
極数		3 注②	3 注②③④	3 注②	2	3	2
付属装置の組合せ	AX						
	AL						
	SH 注③						
	UV						
	AX AL						
	AX SH						
	AX UV						
	AL SH						
	AL UV						
	AX AL SH						
	AX AL UV						
	MG						
	MG AX						
	MG AL						
	MG AX AL						
	TL						
	TL AX						
	TL AL						
	TL AX AL						
	LAL						

注②：補助スイッチまたは警報スイッチは左側取付が優先となります。
注③：漏電遮断器の30～100Aフレームに適用するSHTはブレーカ側面取付けとなります。外形図は6-19頁をご参照ください。DC用は焼損防止スイッチ付となります。
注④：不足電圧引外しUVTはブレーカ側面取付となります。外形図は6-20頁をご参照ください。

ノーヒューズブレーカ

単3中性線欠相保護付ノーヒューズブレーカ

漏電遮断器

経済品シリーズ
汎用品シリーズ

電動機保護用漏電遮断器
単3中性線欠相保護付漏電遮断器

		TemBreak				
ブレーカ形式	ノーヒューズブレーカ E			NE250-SF	NE400	
	漏電遮断器 E			ZE250-SF, ZNE250-SF	ZE400, ZNE400	
	ノーヒューズブレーカ S	NS125-SF, NAE125-SF※, NAS125-SF※		NS250-SF, NAE250-SF※, NAS250-SF※	NS400, NAE400-NF※, NAS400-NF※	NS630, NS800
	漏電遮断器 S	ZS50-SF, ZS125-SF, ZS100-SM, ZNS125-SF	ZS100-GF, ZS125-GF, ZS225-GF, ZS250-GF	ZS250-SF, ZS250-SM, ZNS250-SF	ZS400, ZNS400	ZS630, ZS800
極数		3	3	3	3	3
付属装置の組合せ	AX					
	AL					
	AX AL					
	MG					
	MG AX					
	MG AL					
	MG AX AL					
	MG TL					
	MG TL AX					
	MG TL AL					
	MG TL AX AL					
	TL					
	TL AX					
	TL AL					
	TL AX AL					

※はテストリード（TL）適用外です。

4．スイッチの定格と動作

(1) AX，ALの定格

● スイッチの適用負荷は定格以下、最小負荷以上の領域でご使用ください。

ブレーカ形式		標準							微小負荷用 注①		
		AC（V）			DC（V）			最小負荷	DC（V）		最小負荷
ノーヒューズブレーカ	漏電遮断器	電圧（V）	電流（A） 抵抗負荷	電流（A） 誘導負荷	電圧（V）	電流（A） 抵抗負荷	電流（A） 誘導負荷		電圧（V）	電流（A） 抵抗負荷	
E30, E50-NF, E60, E100-NF, S30, S50-CF, S50-NF, S60, E50-NM, S50-NM, E100-NM, ZAE50, ZAE100, ZAS50-NF, NE50, NE100	ZE30, ZE50, ZE60, ZE100, ZS30, ZS50-NF, ZS60, ZS50-CM, ZNE50, ZNE100	480	—	—	250	0.3	0.3	DC5V 160mA DC30V 30mA	30	0.1	DC5V 1mA DC30V 1mA
		250	5	5	125	0.6	0.6				
		125	5	5	30	3	3				
E250, E400, S50-SF, S50-GF, S100, S125, S225, S250, S400, S630, S800, S1000, S1250, S1600, H100, H125, H225, H250, H400, H630, H800, L100, L125, L225, L250, L400, L630, L800, ZAE250, ZAE400, ZAS50-GF, ZAS100, ZAS125, ZAS225, ZAS250, ZAS400, ZAS630, ZAS800, NE250, NE400, NS125, NS225, NS250, NS400, NS630, NS800, NAE125-SF, NAS125-SF, NAE250-SF, NAS250-SF, NAE400-NF, NAS400-NF	ZE250, ZE400, ZS50-SF ZS100, ZS125, ZS225, ZS250, ZS400, ZS630, ZS800, ZNE250, ZNE400, ZNS125, ZNS250, ZNS400	480	—	—	250	—	—	DC15V 100mA	30	0.1	DC5V 1mA
		250	3	2	125	0.4	0.05				
		125	3	2	30	3	2				
XM30PB, E50-SF, E100-SF, E50-CM	—	480	—	—	250	0.2	0.03	DC6V 100mA DC24V 25mA	30	0.1	DC6V 5mA DC24V 1.25mA
		250	3	2	125	0.4	0.05				
		125	3	2	30	3	2				
—	TZ30EC, TZ50EE, TZ100EC	250	2	0.6	125	0.3	0.03	DC5V 100mA DC24V 60mA	—	—	—
		125	3	2	30	2	1.5				
XS2000, XS2500, XS3200, TL-1000NE, TL-1200NE	—	480	3	2	250	0.3	0.3	DC5V 160mA DC30V 26.7mA	30	0.1	DC5V 1mA DC30V 1mA
		250	5	5	125	0.6	0.6				
		125	5	5	30	5	4				
TO-4000	—	480	3	2	250	0.3	0.3	DC5V 160mA DC30V 26.7mA	30	0.1	DC5V 1mA DC30V 1mA
		250	5	5	125	0.6	0.6				
		125	5	5	30	5	5				

注①：受注仕様品です。ご注文の際、微小負荷用とご指定ください。
備考：誘導負荷とは力率0.4以上（交流）、時定数7 ms以下（直流）です。

(2) AX，ALの動作

スイッチの種類	ブレーカの状態「ON」	「OFF」	「TRIP」
補助スイッチの接触状態（AX） 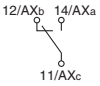	11/AXc－14/AXa「閉」 11/AXc－12/AXb「開」	11/AXc－14/AXa「開」 11/AXc－12/AXb「閉」	11/AXc－14/AXa「開」 11/AXc－12/AXb「閉」
警報スイッチの接触状態（AL） 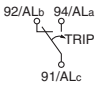	91/ALc－94/ALa「開」 91/ALc－92/ALb「閉」	91/ALc－94/ALa「開」 91/ALc－92/ALb「閉」	91/ALc－94/ALa「閉」 91/ALc－92/ALb「開」

(3)漏電警報付ブレーカ 漏電警報出力接点の定格

漏電警報付ブレーカ形式	電圧	cos φ＝1	cos φ＝0.4 L/R＝0.007	スイッチの種類
ZAE50, ZAE100, ZAS50-NF	AC250V	3A	—	
	DC30V	3A	—	
ZAS50-GF, ZAS100, ZAS125, ZAE250, ZAS225, ZAS250, ZAE400, ZAS400, ZAS630, ZAS800, NAE125-SF, NAS125-SF, NAE250-SF, NAS250-SF, NAE400-NF, NAS400-NF	AC125V	3A	2A	
	AC250V	3A	2A	
	DC30V	2A	2A	
	DC100V	0.4A	0.3A	
TB50KSZ, TB100KSZ	AC125V	3A	2A	
	AC250V	3A	2A	
	DC30V	2A	2A	

5．電圧引外し（SH）

(1)SHTの定格

ブレーカ形式	励磁電流　(A)ピーク値［最高電圧での値］							結線図と端子番号
ノーヒューズブレーカ	定格電圧	AC（V）			DC（V）				
		100-120	200-240	380-450	24	48	100-120	200-240	
E30-NF, E50-NF, E60-NF, E100-NF, S30-NF, S50-CF, S50-NF, S60-NF, E30-NM, S30-NM, E50-NM, S50-NM, E100-NM		1.5	0.75	0.53	—	—	1.5 注①	—	C2/S2 C1/S1 焼損防止スイッチ付
S50-SF, S125-SF, S125-SN, E250-SF, S250-SF, S250-SM, S250-SN		0.016	0.016	0.0068	0.124	0.032	0.014	0.012	C2 C1 焼損防止スイッチ無し
S100-NF, S125-NF, S100-GF, S125-GF, H100-NF, H125-NF, H225-NF, H225-NE, H250-NF, L100-NF, L125-NF, L225-NF, L250-NF, E400-NF, S400-CF, S400-NF, S400-NE, S400-GF, S400-GE, S400-PF, S400-PE, H400-NE, L400-NE, S630-CF, S630-NF, S630-RF, S630-PF, S630-GN, S630-NE, S630-RE, S630-PE, H630-NE, L630-NE, S800-CF, S800-NF, S800-RF, S800-PF, S800-NN, S800-NE, S800-RE, S800-PE, H800-NE, L800-NE, S1000-CE, S1000-NN, S1250-NE, S1250-GE, S1250-NN, S1600-NE, S1600-NN, ZAE400-NF, ZAS400-NF, ZAS400-GF, ZAS630-CF, ZAS630-NF, ZAS800-CF, ZAS800-NF		0.015	0.015	0.0065	0.124	0.032	0.014	0.012	

注①：定格電圧はDC100-110Vとなります。

ブレーカ形式	励磁電流　(A)ピーク値［最高電圧での値］					結線図と端子番号	
漏電遮断器	定格電圧	AC（V）			DC（V）			
		100（50Hz）100-110（60Hz）	200（50Hz）200-220（60Hz）	400（50Hz）400-440（60Hz）	24	100-110	AC用	DC用
ZE30, ZE50, ZE60, ZE100, ZS30, ZS50-NF, ZS60, ZS50-CM		0.16	0.08	0.055	1.5	0.23	C1/S1 C2/S2 焼損防止スイッチ無し	C2/S2 C1/S1 焼損防止スイッチ付

ブレーカ形式	励磁電流　(A)ピーク値［最高電圧（交流は60Hz）での値］						結線図と端子番号
ノーヒューズブレーカ	定格電圧	AC（V）		DC（V）				
		100-115	200-480	24	48	100-115	200-230	
XM30PB, E50-SF, E100-SF, E50-CM		3.4	0.83	1.6	0.71	0.4	0.16	S2 S1 焼損防止スイッチ付
XS2000NE, XS2000NN XS2500NE, XS2500NN XS3200NE, XS3200NN		1.1	0.4（AC200-240V） 0.93（AC380-480V） 注③	2.52	1.55	0.67	0.35	
TL-1000NE, TL-1200NE TO-4000		1.1	0.93	2.52	1.55	0.67	0.35	

注③：200Vクラス、400Vクラス専用品となります。

備考(1)　許容電圧範囲は、70%～110%です。ＳＨＴ動作時による電圧降下で許容電圧範囲以下にならないようにしてください。
　　(2)　通常ブレーカは、定格電圧印加後、30ms以内にブレーカコンタクトが開き始めます。

(2)ブレーカ側面取付SHT外形寸法図

ブレーカ形式
ZE30, ZE50, ZE60, ZE100 ZS30, ZS50-NF, ZS50-CM, ZS60

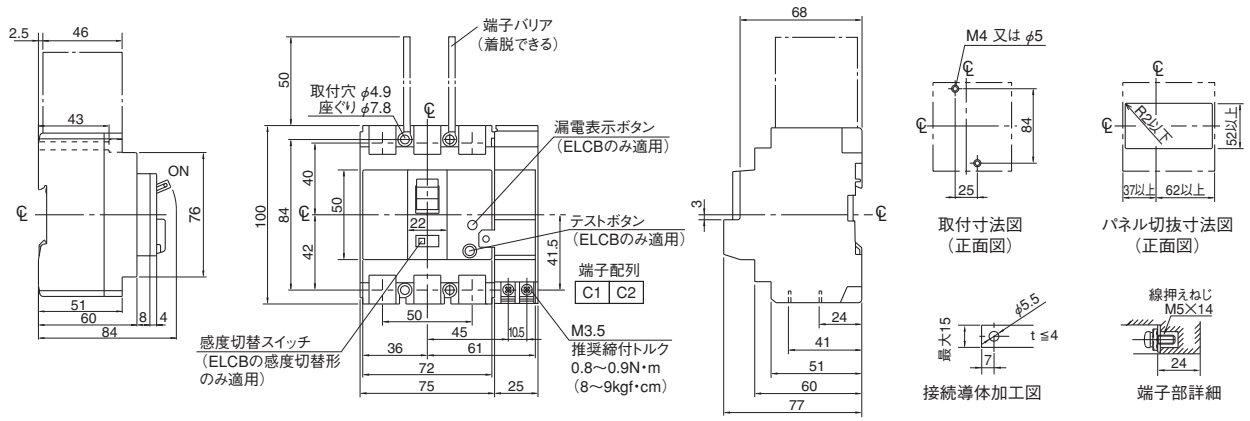

6．不足電圧引外し（UV）

(1)瞬時形UVT（ブレーカ側面取付）

ブレーカ形式		電源容量（VA） 注①			励磁電流（mA） 注①		
ノーヒューズブレーカ	漏電遮断器	定格電圧 AC（V）			DC（V）		
		100（50Hz） 100-110（60Hz）	200（50Hz） 200-220（60Hz）	400（50Hz） 400-440（60Hz）	24	100-110	200-240
E30, E50-NF, E60, E100-NF, S30, S50-CF, S50-NF, S60, E50-NM, S50-NM, E100-NM	**ZE30, ZE50, ZE60, ZE100, ZS30, ZS50-NF, ZS60, ZS50-CM**	2.8	3.4	4.4	—	28.6	—

注①：UVTコントローラ無しです。
備考(1)引外し電圧は定格電圧の70～35%です。復帰可能電圧は定格電圧の85%以下です。
(2)動作時間は50ms以下です。（無電圧になってから、主接点が開離するまでの時間です。）

外形寸法図

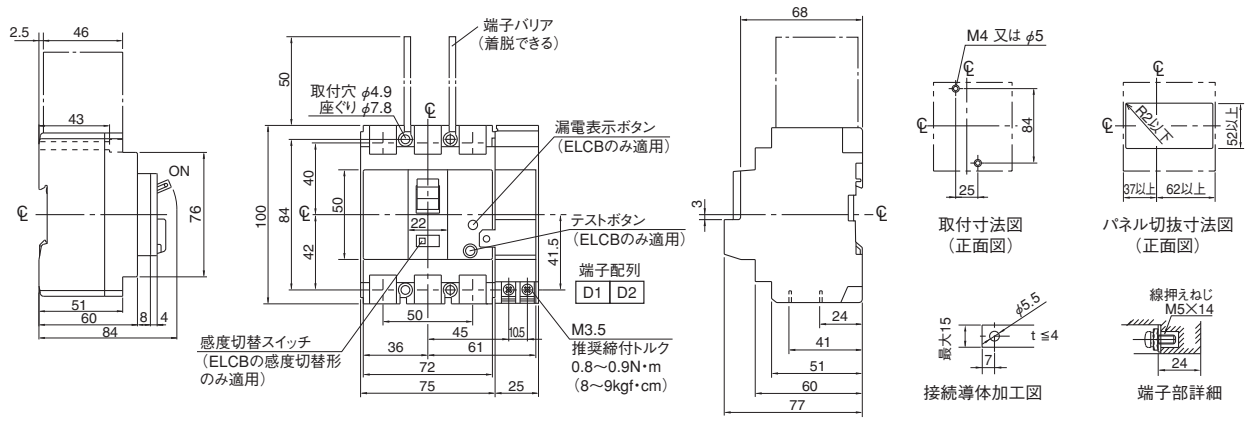

(2)瞬時形UVT

ブレーカ形式		電源容量（VA） 注①			励磁電流（mA） 注①		
ノーヒューズブレーカ	漏電遮断器	定格電圧 AC（V）			DC（V）		
		100-120	200-240	380-450	24	100-120	200-240
S50-SF, S125-SF, S125-SN, E250-SF, S250-SF, S250-SM, S250-SN	—	1.4	1.5	2.3	23	10	3.5
E400, S50-GF, S100, S125-NF, S125-GF, S225, S250-NF, S250-GF, S400, H100, H125, H225, H250, H400, L100, L125, L225, L250, L400	—	1.4	2.8	2.3	23	10	10

注①：UVTコントローラ無しです。
備考(1)引外し電圧は定格電圧の70～35%です。復帰可能電圧は定格電圧の85%以下です。
(2)動作時間は50ms以下です。（無電圧になってから、主接点が開離するまでの時間です。）

ブレーカ形式		電源容量（VA） 注①						励磁電流（mA） 注①		
ノーヒューズブレーカ	漏電遮断器	定格電圧 AC（V）						DC（V）		
		100-110	115-120	200-220	230-240	380-415	440-450	24	100-120	200-240
S630, S800, S1000, S1250, S1600 H630, H800 L630, L800	—	1.5	1.6	2.4	2.9	2.1	2.3	29	13	11

注①：UVTコントローラ無しです。
備考(1)引外し電圧は定格電圧の70～35%です。復帰可能電圧は定格電圧の85%以下です。
(2)動作時間は50ms以下です。（無電圧になってから、主接点が開離するまでの時間です。）

ブレーカ形式		励磁電流（mA） 注①					
ノーヒューズブレーカ	漏電遮断器	定格電圧 AC（V）50Hz			AC（V）60Hz		
		100-115	200-230	400-460	100-115	200-230	380-439
TO-4000	—	100	50	24	105	53	26

注①：UVTコントローラ無しです。
備考(1)引外し電圧は定格電圧の70～35%です。復帰可能電圧は定格電圧の85%以下です。

(3) 瞬時形UVT(UVTコントローラ付)

ブレーカ形式		電源容量 (VA) 注⑥			励磁電流 (mA) 注①		
ノーヒューズブレーカ	漏電遮断器	定格電圧	AC (V)			DC (V)		
			100-120	200-240	380-450	24	100-115	200-240
E50-SF, E100-SF	—		5以上	5以上	5以上	18.2	4.8	—
XS2000NE, XS2500NE, XS3200NE TL-1000NE, TL1200NE XS2000NN, XS2500NN, XS3200NN	—		5以上	5以上	5以上	22.7	6.0	—

注①：UVTコントローラ無しです。　注⑥：UVTコントローラが付属します。
備考(1)引外し電圧は定格電圧の70～35%です。復帰可能電圧は定格電圧の85%以下です。
(2)UVT機構部はハンドルがOFF状態にあっても装置のコイルが無励磁になると、ハンドルをトリップ状態にする構造とハンドルをOFF状態に維持する構造があります。いずれもON操作の前に一度リセットを行ってください。

交流UVT付きの場合、UVTコントローラ(XCU1S形)が必要となります。UVTコントローラはブレーカ本体取付が標準ですが別置もできます。(別置とご指定ください。)但し、埋込形(FP)の場合は、別置が標準となります。UVTコントローラは動作時間に500ms未満の時延をもった同外形の時延形(XCU1D形)もあります。ご指定により製作します。

● UVTコントローラ接続図

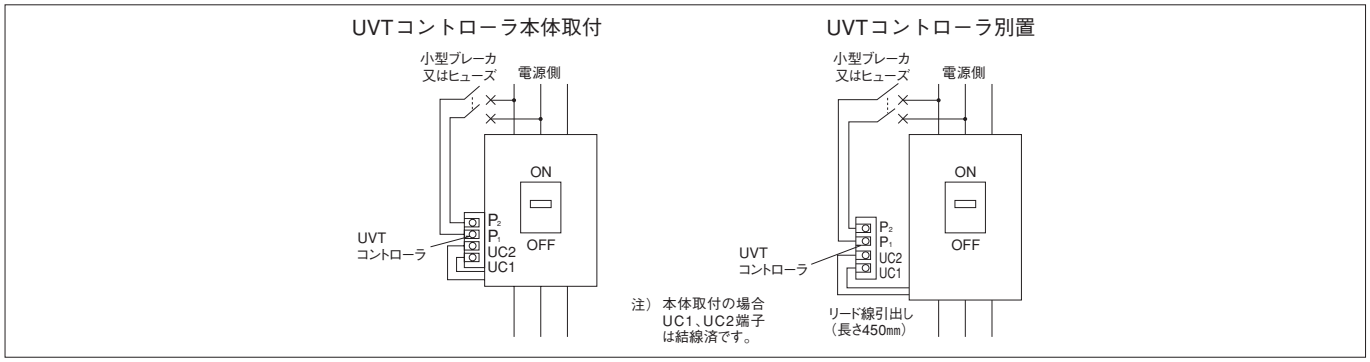

● UVTコントローラ本体取付位置／端子配列図

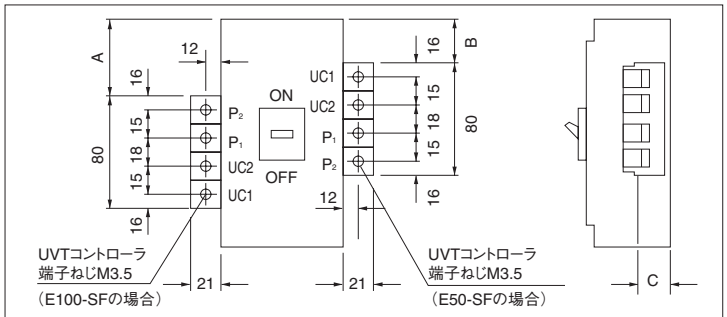

寸法表

フレーム	ブレーカ形式	A	B	C
50	**E50-SF**	—	12.5	38
100	**E100-SF**	30.5	—	38

備考(1)端子ねじ締付トルクM3.5 ……0.88～1.88N・m
(2)接続可能電線 ……2.0mm²(最大)

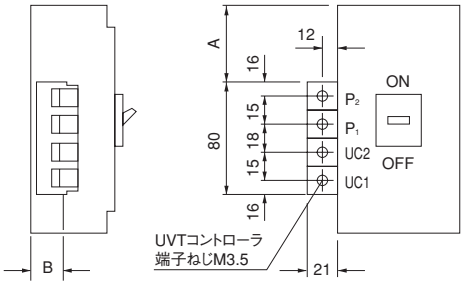

寸法表

ブレーカ形式	A	B
TL-1000NE, TL-1200NE	114 (138)	92
XS2000NE, XS2000NN XS2500NE, XS2500NN XS3200NE, XS3200NN	180	115

注：(　)内A寸法はOCRコントローラが付属されたときの寸法です。
備考 (1)端子ねじ締付トルクM3.5 ……0.9～1.2N・m
(2)接続可能電線 ……2.0mm²(最大)

● UVTコントローラ外形図(別置) mm

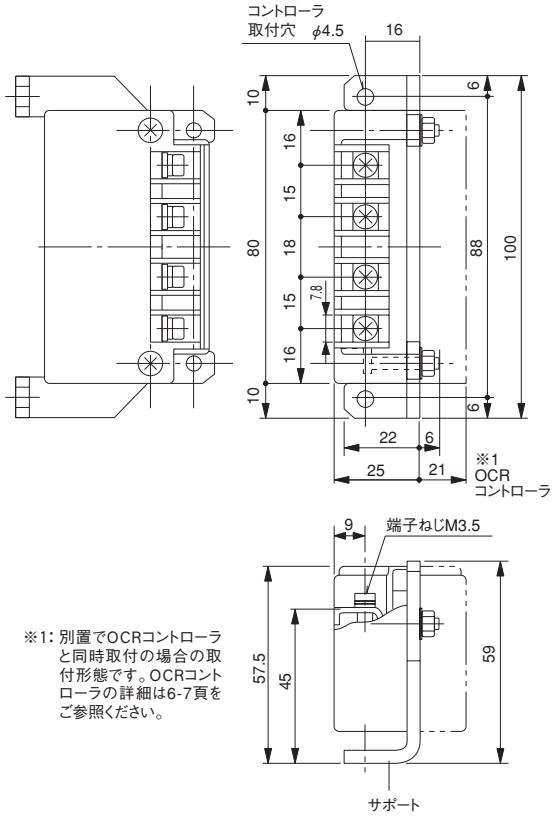

※1：別置でOCRコントローラと同時取付の場合の取付形態です。OCRコントローラの詳細は6-7頁をご参照ください。

6
付属装置

6．不足電圧引外し（UV）

(4)時延形UVT（UVTコントローラ付）

TemBreak2用時延形UVTは、UVTコントローラがブレーカ本体に取付けられます。
UVTコントローラにより500±300msec.の動作時間になります。

適用ブレーカ	電源容量 （VA）						励磁電流 （mA）				
定格電圧	AC（V）						DC（V）				
	100-110	115-120	200-220	230-240	380-415	440-450	24	100-110	115-120	200-220	230-240
S50-SF, S125-SF, S125-SN, E250-SF, S250-SF, S250-SN, S250-SM	1.4	1.4	1.5	1.5	2.3	2.3	23	8.3	8.3	3.5	3.5
S50-GF, S100-NF, S100-GF, S100-NN, S100-NM, S125-NF, S125-GF, S125-NN, S225-NF, S225-GF, S225-GE, S225-PE, S250-NF, S250-GF, S225-NM, H100, H125, H225, H250, L100, L125, L225, L250, E400, S400, H400, L400	1.1	1.3	2.1	2.5	1.5	1.7	22	7.6	8.3	8.6	9.3
S630, S800, S1000, H630, L630, H800, L800, S1250, S1600	1.5	1.6	2.4	2.9	2.1	2.3	29	13	13	11	11

● UVTコントローラ本体取付位置／端子配列図

適用ブレーカ		A（mm）	B（mm）	C（mm）	D（mm）
S50-SF, S125-SF, S125-SN	2P, 3P, 4P	34	55	24	15
E250-SF, S250-SF, S250-SN, S250-SM	3P, 4P	49.5	55	24	15
S50-GF, S100-NF, S100-GF, S100-NM, S125-NF, S125-GF	2P, 3P, 4P	28.5	44	25.2	16.2
S225-NF, S225-GF, S250-NF, S250-GF, S225-NM	3P, 4P	33.5	44	25.2	16.2
S225-GE, S225-PE, H100, H125, H225, H250, L100, L125, L225, L250	3P, 4P	33.5	79	25.2	16.2
E400, S400	3P, 4P	71	74	25.2	16.2
H400, L400	3P, 4P	71	111	25.2	16.2
S630, S800, S1000	3P, 4P	62.5	74	25.2	16.2
H630, L630, H800, L800	3P, 4P	62.5	111	25.2	16.2

・UVTコントローラは右側面取付となります。

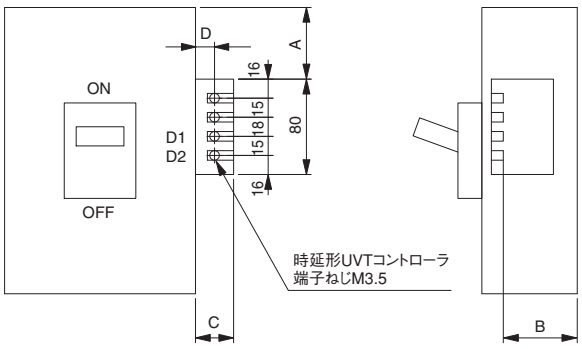

備考 1）：端子ねじ締付トルクM3.5……0.9～1.2N・m
2）：接続可能電線 ……2.0mm²（最大）

適用ブレーカ	A（mm）	B（mm）	C（mm）	D（mm）
S1250	114	72	21	12
S1600	114	92	21	12

・UVTコントローラは左側面取付となります。

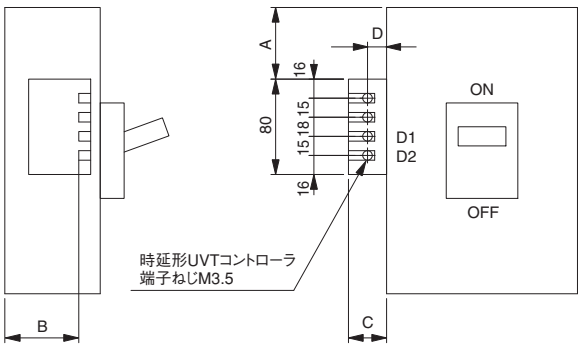

備考 1）：端子ねじ締付トルクM3.5……0.9～1.2N・m
2）：接続可能電線 ……2.0mm²（最大）

7．漏電警報付ブレーカ用電圧引外し（SH）

■外観

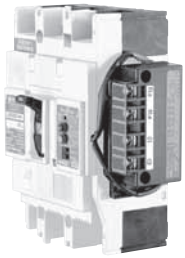

■SHTの定格

適用漏電警報付ブレーカ形式	励磁電流（A）ピーク値［最高電圧での値］						
	定格	AC（V）			DC（V）			
	電圧	100-120	200-240	380-450	24	48	100-120	200-240
ZAS50-GF, ZAS100-GF, ZAS125-GF, ZAS125-SF, ZAE250-SF, ZAS225-GF, ZAS250-SF, ZAS250-GF		0.014	0.014	0.0065	0.03	0.03	0.011	0.011

備考（1）許容電圧範囲は、定格電圧の70%～110%です。SHT動作時による電圧降下で許容電圧範囲以下にならないようにしてください。
（2）通常ブレーカは、定格電圧印加後、30ms以内にブレーカコンタクトが開き始めます。

■外形寸法図

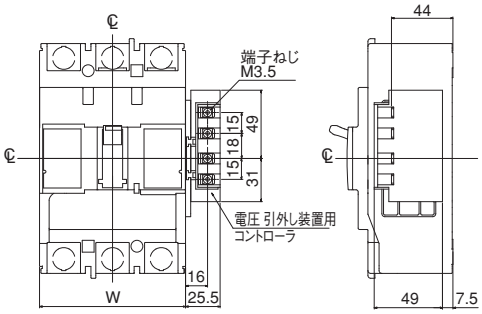

備考：1）端子ねじ締付トルクM3.5…0.9～1.2N・m
2）接続可能電線…2.0㎟（最大）

適用漏電警報付ブレーカ形式	W（mm）	
	3P	4P
ZAS50-GF, ZAS100-GF, ZAS125-GF	90	120
ZAS225-GF, ZAS250-GF	105	140

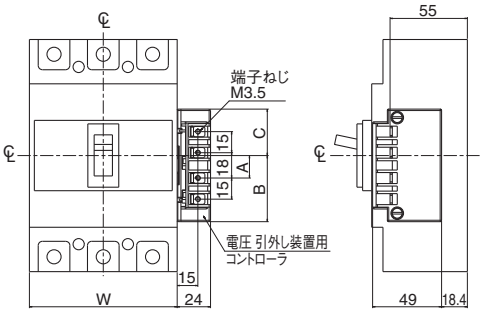

備考：1）端子ねじ締付トルクM3.5…0.9～1.2N・m
2）接続可能電線…2.0㎟（最大）

適用漏電警報付ブレーカ形式	W(mm)	A（mm）	B（mm）	C（mm）
	3P			
ZAS125-SF	75	18	49	31
ZAE250-SF, ZAS250-SF	105	16	47	33

■端子記号

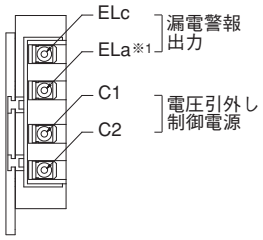

電圧引外し装置には、制御電源と漏電警報出力接点の端子が設けられます。
※1：b接点も特殊で製作可能です。

■その他の仕様

電圧引外し装置用コントローラが端子台と共に漏電警報付ブレーカの右側面に装備されます。
電圧引外し装置付の場合、電圧引外し装置の制御電源と漏電警報出力接点は端子台付になります。
補助スイッチ（AX）および警報スイッチ（AL）は、従来通りリード線引出しかリード線端子台（TF）付かご指定できます。
電圧引外し装置付の場合、埋込形は適用できません。

8．漏電警報付ブレーカ用オプション

（1）漏電警報自動リセット
標準の漏電警報は自己保持出力ですが、オプションで自動リセットが可能です。漏電が無くなった後0.15秒でリセットされます。
（2）漏電警報リモートリセット
漏電警報出力をリモートでリセットすることが可能です。外部付属品取付などによりリセットボタンを押せない場合に適用してください。
リモートリセットリード線には次頁の表に示す電圧が印加されていますので外部電圧を印加しないでください。
（3）漏電警報付ブレーカ用テストリード
漏電警報リモートリセットが付属する場合、オプションでテストリードの適用が可能です。外部付属品取付などによりテストボタンを押せない場合に適用してください。テストリード線には次頁の表に示す電圧が印加されていますので外部電圧を印加しないでください。

漏電警報リモートリセット、テストリード適用表　○：適用可　×：適用不可

適用可能ブレーカ形式	電圧引外し（SH）	リモートリセット	リモートリセット＋テストリード
ZAS50-GF, ZAS100-GF, ZAS125-GF	有	×	×
	無	○	○
ZAS125-SF	無	○	×
ZAE250-SF, ZAS250-SF, ZAS225-GF, ZAS250-GF	有	×	×
	無	○	○
ZAE400-NF, ZAS400-NF, ZAS400-GF	有	○	×
	無	○	○
ZAS630-CF, ZAS630-NF, ZAS800-CF, ZAS800-NF	有	○	×
	無	○	○
NAE125-SF, NAS125-SF	無	○	×
NAE250-SF, NAS250-SF	無	○	×
NAE400-NF, NAS400-NF	無	○	×

リモートリセット及びテストリードはリード線引出しが標準です。

リード線	種類	サイズ	仕上り外径	長さ	色
リモートリセット	耐熱電線	0.5㎟	1.8mm φ	450mm	黒
テストリード			1.8mm φ	450mm	灰

リード線端子台も適用可能です。詳細は6-95頁～6-99頁をご参照ください。

9. リモートリセット両端電圧と閉路時の電流

リモートリセットリード線には電圧が印加されていますので外部電圧を印加しないでください。接続するスイッチは下表の電圧と電流を支障なく開閉できるものをご使用ください。

シリーズ	ブレーカ形式	リモートリセットリード両端電圧	閉路時の電流
漏電警報付 ブレーカ	ZAS50-GF, ZAS100-GF, ZAS125-GF, ZAS125-SF, ZAE250-SF, ZAS250-SF, ZAS225-GF, ZAS250-GF, ZAE400-NF, ZAS400-NF, ZAS400-GF, ZAS630-CF, ZAS630-NF, ZAS800-CF, ZAS800-NF, NAE125-SF, NAS125-SF, NAE250-SF, NAS250-SF, NAE400-NF, NAS400-NF	DC60V	5mA

10. テストリード両端電圧と閉路時の電流

テストリードには電圧が印加されていますので外部電圧を印加しないでください。接続するスイッチは下表の電圧と電流を支障なく開閉できるものをご使用ください。

シリーズ	ブレーカ形式	テストリード両端電圧	閉路時の電流
漏電警報付 ブレーカ	ZAS50-GF, ZAS100-GF, ZAS125-GF, ZAE250-SF, ZAS250-SF, ZAS225-GF, ZAS250-GF, ZAE400-NF, ZAS400-NF, ZAS400-GF, ZAS630-CF, ZAS630-NF, ZAS800-CF, ZAS800-NF	DC60V	5mA
単3中性線欠相保護付 ノーヒューズブレーカ	NS125-SF	120V（半波整流）	12mA
	NE250-SF, NS250-SF, NE400-NF, NS400-NF, NS630-NF, NS800-NF	120V（半波整流）	8mA
漏電遮断器	TZD-32EA, ZE30-NF, ZE50-NF, ZE60-NF, ZE100-NF, ZS30-NF, ZS50-NF, ZS60-NF	主回路電圧が印加されます	1A
	ZS50-SF, ZS125-SF, ZS250-SF, ZE250-SF	DC60V	2mA
	ZS100-GF, ZS125-GF, ZS225-GF, ZS250-GF, ZS400-GF, ZE400-NF, ZS400-NF, ZS630-CF, ZS800-CF, ZS630-NF, ZS800-NF	感度電流 / テストリード両端電圧（主回路電圧） / 閉路時の電流 30mA: AC 100V 1mA / AC 220V 2mA / AC 440V 4mA 100/200/500mA: AC 100V 11mA / AC 220V 25mA / AC 440V 50mA	
電動機保護用 漏電遮断器	ZE30-NM, ZS30-NM, ZE50-NM, ZS50-CM, ZE100-NM	主回路電圧が印加されます	1A
	ZS100-SM, ZS250-SM	DC60V	2mA
単3中性線欠相保護付 漏電遮断器	ZNE50-NF, ZNE100-NF	主回路電圧が印加されます	1A
	ZNS125-SF, ZNE250-SF, ZNS250-SF	DC60V	2mA
	ZNE400-NF, ZNS400-NF	感度電流 / テストリード両端電圧 / 閉路時の電流 30mA: 主回路電圧が印加されます 1mA 100/200/500mA: 主回路電圧が印加されます 14mA	
分電盤・制御盤用 漏電遮断器	TZ30EC, TZ50EE, TZ100EC	感度電流 / テストリード両端電圧（主回路電圧） / 閉路時の電流 15mA: AC 100V 33mA / AC 200V 67mA 30mA: AC 100V 67mA / AC 200V 133mA 100mA: AC 100V 83mA / AC 200V 167mA	

1．外部付属装置の種類

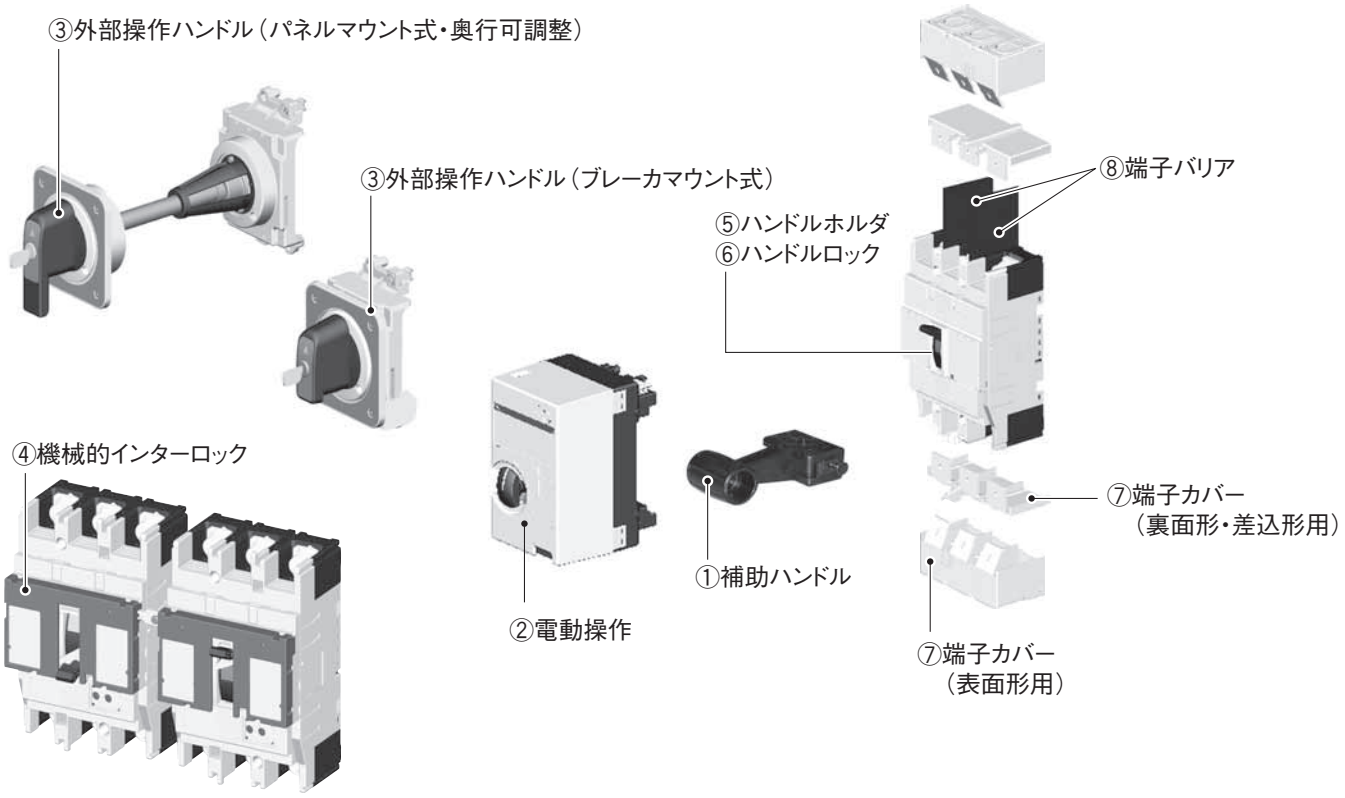

①補助ハンドル ―― HA
ON、OFF、RESET操作の力を軽減します。

②電動操作 ―― MC
ブレーカを電気的に操作（ON、OFF、RESET）します。

③外部操作ハンドル
ブレーカを配電盤や箱内に取付け外部から操作する場合に使用します。

ブレーカマウント式 ―― HB
外部操作ハンドルは、ブレーカ本体に取付けます。

パネルマウント式（奥行可調整） ―― HP
外部操作ハンドルとブレーカはシャフトで連結されています。

パネルマウント式（奥行固定） ―― HE

④機械的インターロック
2台のブレーカのうち、いずれか一方だけを投入できるようにインターロックしています。
スライド式 ―― MS
裏面式 ―― MB
リンク式 ―― ML
ワイヤー式 ―― MW

⑤ハンドルホルダ ―― HH
ブレーカのハンドルにはめ込むだけで、ONまたはOFF状態に簡易ロックできます。

⑥ハンドルロック ―― HL
ブレーカをONまたはOFF状態にロック(施錠)できます。南京錠は市販品をお使いください。

⑦端子カバー
ブレーカの充電部の露出を防ぐために使用します。
表面形用 ―― CF
裏面形・差込形用 ―― CR
ソルダレス端子付用 ―― CS

⑧端子バリア ―― BA
ブレーカ端子部相間の絶縁を強化し、導電性の異物などによる事故を防止するために使用します。

⑨リード線端子台 ―― TF
内部付属装置の接続用の端子台です。

⑩ドアフランジ ―― DF
配電盤の表面パネルカット面を覆う化粧板としてお使いください。

⑪DINレールアダプター
DINレールにブレーカを取付ける際にブレーカ底面に取付けてご使用ください。

2．補助ハンドル（HA）

ON、OFF、リセット操作の力を軽減します。

外形寸法図　形式：T2HA40L

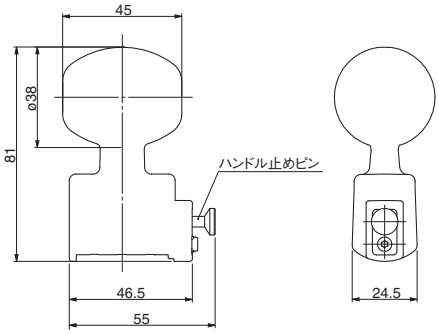

フレーム（A）	ブレーカ形式	補助ハンドル発注形式
400	S400, H400, L400, ZAS400, ZS400, NS400, ZE400, ZAE400, E400, ZNE400, ZNS400, NE400, NS400, NAE400, NAS400	T2HA40L

注：オプションです。必要な場合はご指定ください。
　機械的インターロックとの併用は取付方向に注意が必要です。
　詳細は機械的インターロックの「取扱説明書」をご参照ください。

外形寸法図　形式：XHA9B，T2HA80

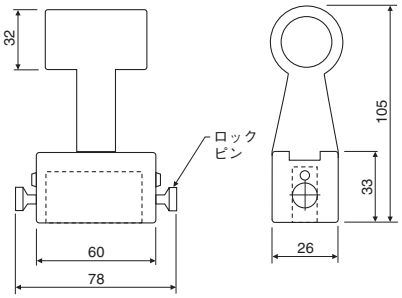

形式：XHA10

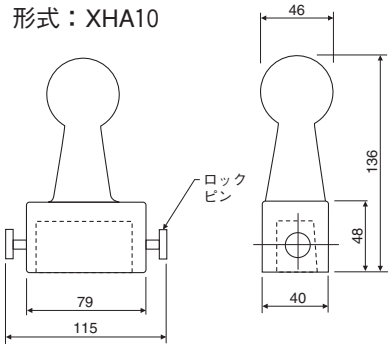

フレーム（A）	ブレーカ形式		補助ハンドル発注形式
600, 630	S630, H630, L630, ZAS630, ZS630, NS630	注①	T2HA80 注④
800	S800, H800, L800, ZAS800, ZS800, NS800	注①	T2HA80 注④
1000	S1000	注①	T2HA80
	TL-1000NE	注②	XHA9B
1200	TL-1200NE		
1250	S1250	注②	T2HA80
1600	S1600	注②	T2HA80
2000	XS2000NE	注③	XHA10
2500	XS2500NE		
3200	XS3200NE		

注①：オプションです。必要な場合はご指定ください。
注②：ブレーカ5台に1ヶ標準装備されます。それ以上必要な場合はご指定ください。
注③：標準装備です。
注④：引出形（DR）に適用する場合は特殊対応となります。

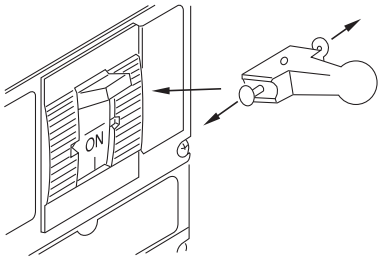

● ハンドルの取付け、取外し
左右のロックピンを矢印の方向に引っぱりブレーカ本体のハンドルに取付けます。
バネ作用によりロックされます。取外しも同様に矢印の方向に引っぱりそのまま抜いてください。

外形寸法図　形式：THA-12（**TO-4000**用）

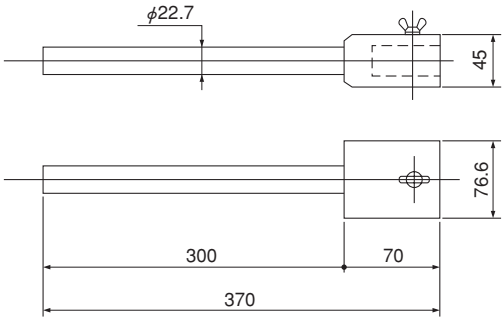

3．電動操作（MC）

(1)XMB小形電動操作装置

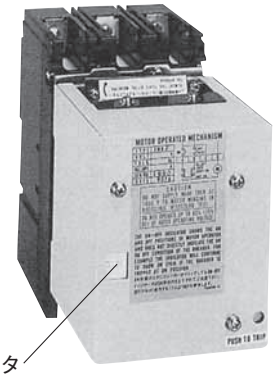

（XMB1形）

モーター駆動式電動操作装置

定格・仕様

		XMB1形
ブレーカ形式		**E50-SF** **E100-SF**
定格操作電圧 ①		●AC100-110V ●AC200-220V ●DC100V ●DC110V
自動リセット		有②(オプション)
		無
定常電流(A)/ 始動電流(A) (ピーク値) ③	AC100-110V	2.0/4.5
	AC200-220V	1.0/2.0
	DC100V	―⑥
	DC110V	―⑥
操作方式		モータ駆動式
操作時間(秒)	ON	1.2
定格電圧印加時	OFF/RESET	0.85④⑤
操作スイッチ定格		250V, 5A
電源容量		100VA以上
耐電圧性能(1分間)		AC1000V
電動操作装置の質量		1.8kg
外形図掲載ページ		7-234～7-235頁

注 ①：操作可能な電圧範囲は定格操作電圧の85%から110%です。
定格操作電圧がAC380V、あるいはAC400～460Vの場合、ご指定により電源用変圧器(別売)を併せてお届けします。

②：ブレーカの補助スイッチ(1b)を使用します。ご要求の際はご指定ください。なお、補助スイッチ数が不足する場合は、補助スイッチ(1a)で外部の補助リレー(ご準備ください)を働かせ、リレーの接点(1b)を自動リセット用にお使いください。

③：電流値は最大定格操作電圧における最大値です。

④：操作時間は定格操作電圧を供給した場合の値です。この操作時間以内に制御電源が喪失すると正常に動作しない場合があります。

⑤：電動操作装置は短時間定格です。連続開閉回数(ON－OFF操作を1回として)は最多10回です。その後は少なくとも15分間以上の休止時間を与えて冷却してください。

⑥：特殊仕様で製作できます。自動リセットスイッチ付は適用できません。当社へお問合せください。

操作方法

電動操作

■ON操作

スイッチONを閉じるとリレーXが動作し電動機が回転しブレーカをONにします。ブレーカONになるのと同時にリミットスイッチが作動し、リレーXが釈放されて電動機は停止します。

注. 非自己保持式ですので操作時間以上の信号を与えてください。

■OFF操作

スイッチOFF・RESETを閉じるとリレーXが動作し電動機が回転しブレーカをOFFにします。ブレーカOFFになるのと同時にリミットスイッチが作動し、リレーXが釈放されて電動機は停止します。

注. 非自己保持式ですので操作時間以上の信号を与えてください。

■RESET操作

ブレーカがトリップした場合は、スイッチOFF(RESET)を閉じて電動機にOFF操作をさせてブレーカをリセットします。

■自動リセット(オプション)

ブレーカの補助スイッチ(1b)を使用することによりブレーカがトリップした場合に自動的にリセットすることができます。

注. トリップ原因が取り除かれていないときはON-トリップ-RESET-ONの動作を繰り返すことになりますので常時閉になるON操作スイッチは使用しないでください。

手動操作

手動操作ハンドルを左右に往復動操作することでON・OFFができます。操作回数約20回でON-OFF 1サイクルの操作ができます。

ご使用上の注意

- ON状態のブレーカがトリップした場合装置のON-OFFインジケータは、リセット操作するまでONを表示したままとなります。ブレーカの状態と異なることがありますのでご注意ください。
- 熱動―電磁式ブレーカの熱動過電流引外し装置によりトリップした場合、数分経過後にリセットしてください。
- UVT付ブレーカの場合ブレーカがOFF、UVTが無電圧の状態からUVTに電圧を印加し、ブレーカをONする場合は、ON操作(このときブレーカはONできません)→OFF(リセット)操作を一度行ってから改めてON操作をしてください。このときにはブレーカはONできます。

制御回路

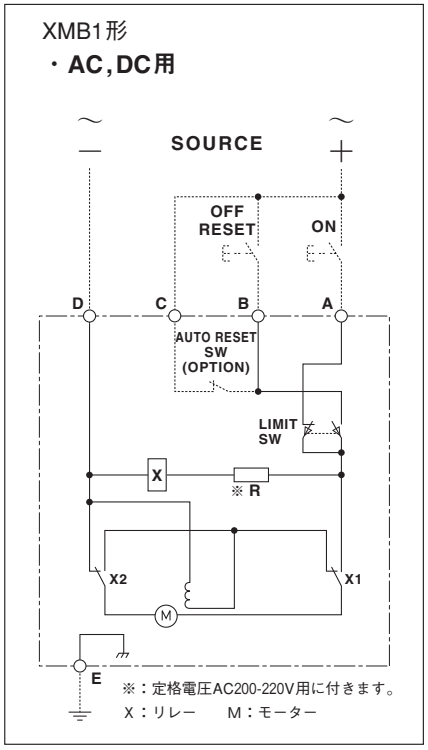

6

付属装置

3．電動操作（MC）

(2)T2MC電動操作装置

特長

★取付け・取外しが簡単

T2MC12形とT2MC25形は2箇所の固定レバーを回すだけでブレーカに取付け・取外しが簡単にできます。T2MC40形とT2MC80形も小形で軽量ですので取付け・取外しが楽になりました。

★動作時間の高速安定

動作時間は0.1秒以下と高速で安定していますので、同期投入にも使用することができます。

★静かな動作音

T2MC12形とT2MC25形はモータによる直送方式ですので動作音も静かです。

★ロックインオフ機能付

ブレーカをOFF状態で施錠できます。南京錠（径は5φ～8φ）は3個まで取付けられます。南京錠はご準備ください。

★小形・軽量

T2MC40形及びT2MC80形は小形で、ブレーカのOCR部が隠れませんので、電動操作装置を外すことなくブレーカの設定を変更することができます。

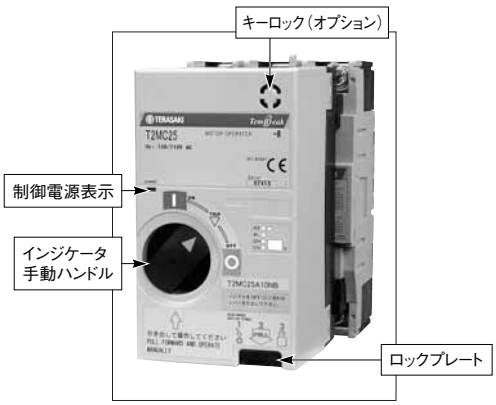

（T2MC12形、T2MC25/25L形）

モーター駆動式電動操作装置

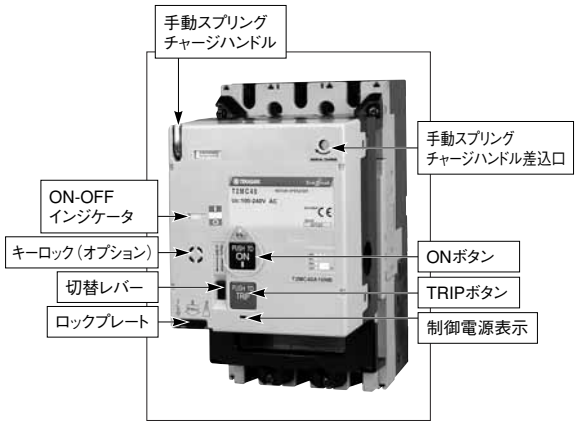

（T2MC40形、T2MC80形）

スプリングチャージ式電動操作装置

定格・仕様

		T2MC12形	T2MC25形	T2MC25L形	T2MC40形	T2MC80形
ブレーカ形式	Eシリーズ			E250-SF, ZAE250-SF, NE250-SF, ZE250-SF, ZNE250-SF, NAE250-SF	E400, ZAE400, NE400-NF, ZNE400, ZE400, NAE400-NF	
	Sシリーズ	S50-GF, S100, ZAS50-GF, ZAS100, ZS100, S125-NF, S125-GF, S125-NN, ZAS125-GF, ZS125-GF	S225-NF, S225-GF, S250-NF, S250-GF, S225-GE, S225-PE, S225-NM ZAS225-GF, ZAS250-GF ZS225-GF, ZS250-GF	S250-SF, S250-SM, S250-SN, ZAS250-SF, NS250-SF, ZS250-SF, ZS250-SM, ZNS250-SF, NAS250-SF	S400, ZAS400, ZS400, ZNS400 NS400-NF, NAS400-NF	S630, ZAS630, ZS630, S800, ZAS800, ZS800, S1000, NS630-NF, NS800-NF
	Hシリーズ		H100, H125, H225, H250		H400	H630, H800
	Lシリーズ		L100, L125, L225, L250		L400	L630, L800
定格操作電圧 ①		●AC100-110V ●AC200-220V ●AC230-240V	●DC24V ●DC48V	●DC100-110V ●DC200-220V	●AC100-240V ●DC24-48V ●DC100-120V	●AC100-240V ●DC24-48V ●DC100-120V
定常電流（A）/ 始動電流（A）（ピーク値） ②	AC100-110V	4.5/8			—/4.1(ON) 1.3/3.8 (OFF,RESET)	—/4.1 (ON) 1.7/3.5 (OFF,RESET)
	AC200-220V	4/8			—/4.0(ON) 0.9/3.8 (OFF,RESET)	—/4.0 (ON) 1.3/3.5 (OFF,RESET)
	AC230-240V	3.5/7			—/4.0(ON) 0.9/3.8 (OFF,RESET)	—/4.0 (ON) 1.3/3.5 (OFF,RESET)
	DC24V	18/26			—/12(ON) 4.3/9.8 (OFF,RESET)	—/12 (ON) 6.0/11.5 (OFF,RESET)
	DC48V	12/18			—/12(ON) 4.3/9.8 (OFF,RESET)	—/12 (ON) 3.2/6.5 (OFF,RESET)
	DC100-110V	2.2/6			—/4.1(ON) 2.0/5.2 (OFF,RESET)	—/4.1 (ON) 1.3/3.5 (OFF,RESET)
	DC200-220V	2.2/5.5			—	—
操作方式		モータ駆動式（直動式）			スプリングチャージ方式	スプリングチャージ方式
操作時間（秒） 定格電圧印加時	ON	0.1			0.1	0.1
	OFF/RESET	0.1③④			1.5③④	1.5③④
操作スイッチ定格		100V 0.1A （オープン電圧44V⑤、電流4mA）			100V 0.1A （オープン電圧48V、電流1mA）	100V 0.1A （オープン電圧48V、電流1mA）
電源容量		300VA以上			300VA以上	300VA以上
耐電圧性能（1分間）		AC1500V（DC24V、48VはAC1000V）			AC1500V（DC24-48VはAC1000V）	AC1500V（DC24-48VはAC1000V）
電動操作装置の質量		1.4kg			3.5kg	3.5kg
外形図掲載ページ		7-236～7-239頁			7-240～7-241頁	7-242～7-245頁

注 ①：操作可能な電圧範囲は定格操作電圧の85%から110%です。
定格操作電圧がAC 380 V、あるいはAC 400～460 Vの場合、ご指定により電源用変圧器（別売）を併せてお届けします。
②：電流値は最大定格操作電圧における最大値です。
③：操作時間は定格操作電圧を供給した場合の値です。この操作時間以内に制御電源が喪失すると正常に動作しない場合があります。
④：電動操作装置は短時間定格です。連続開閉回数（ON－OFF操作を1回として）は最多10回です。その後は少なくとも15分間以上の休止時間を与えて冷却してください。
⑤：制御電源がDC24Vの場合、オープン電圧はDC22Vとなります。

電動操作

電動操作は操作信号に対して自己保持回路を内蔵しています。ブレーカがトリップした場合は、スイッチOFF（RESET）を閉じてブレーカをRESET操作した後、OFFとなります。
制御電源が電動操作装置に供給されている状態では、制御電源表示のLEDが点灯します。

■自動リセット（オプション）

ブレーカがトリップした場合、約1.5秒後にブレーカを自動的にリセットします。自動リセット用スイッチを内蔵していますので、ブレーカの補助スイッチや警報スイッチの適用数は変わりません。

注①：熱動ー電磁式ブレーカの場合、熱動過電流引外し装置によりトリップした後はリセットできますが、すぐにON操作はできません。数分経過後にON指令を与えてください。
注②：自動リセットに警報スイッチを使用しないでください。

自動リセット付の場合、ブレーカがトリップすると原因に関係なくブレーカは自動的にリセットされます。

トリップ時の動作について

電動操作装置は、標準品と自動リセット付（オプション）とでトリップ時の動作が下表のように異なります。

T2MC12／T2MC25/25L形

トリップ原因	トリップ時の動作	
	標準品	自動リセット付
手動トリップ操作	TRIP	○（OFF）＊
SHT / UVT引外し		
過電流引外し		

＊：電動操作装置は、遮断器の ○ オフ（リセット）操作を自動的に行います。

T2MC40／T2MC80形

トリップ原因	トリップ時の動作	
	標準品	自動リセット付
手動トリップ操作	○（OFF）＊	○（OFF）＊
SHT / UVT引外し	TRIP	
過電流引外し		

＊：電動操作装置は、遮断器の ○ オフ（リセット）操作を自動的に行います。

表1.電気的インターロック用ケーブル

ケーブル発注形式	長さ	備考
T2MM25L05	500mm	T2MC12形及びT2MC25/25L形の間で電気的インターロックを採ります。
T2MM25L15	1500mm	
T2MM40L06	600mm	T2MC40形及びT2MC80形の間で電気的インターロックを採ります。
T2MM40L21	2100mm	
T2MM40S06	600mm	T2MC40形（またはT2MC80形）とT2MC12形（またはT2MC25/25L形）の間で電気的インターロックを採ります。
T2MM40S21	2100mm	

手動操作

T2MC12形とT2MC25/25L形は、手動ハンドルを引き出してON・OFF操作をします。ハンドルを反時計方向にまわすとON、時計方向にまわすと、OFF・RESETができます。
T2MC40形とT2MC80形は切替レバーにより電動操作から手動操作に切り替えます。そして手動スプリングチャージハンドルでスプリングをチャージしてONボタンとTRIPボタンで手動操作を行ないます。
T2MC40形とT2MC80形の場合、制御電源が印加されている時にTRIPボタンを押すと、自動的にOFFになりますが、MCCBを一度トリップさせていますので、警報スイッチ付の場合は信号が出力されます。TRIPボタンは確実に押してください。TRIPボタンを半押しするとブレーカはトリップせずにOFF状態になり、警報スイッチ付の場合でも信号は出力されませんのでご注意ください。

ご使用上の注意

1. 操作電圧は、定格操作電圧の85～110％の範囲内でご使用ください。
2. 操作スイッチの定格と電源容量は、定格仕様欄に記載されている容量を満たすものをご使用ください。
3. 操作スイッチはON操作OFF操作ともに50ms以上操作してください。50ms未満の場合、操作できない場合があります。その場合、再度同じ操作をしてください。
4. ON/OFF操作信号を連続して印加しないでください。ON信号とOFF信号の間には0.3s以上の間隔が必要です。但し、T2MC40/80はOFF/RESET操作に1.5sかかる為、1.5s以上の間隔が必要です。
5. T2MC12/25/25Lでは制御回路（OFF, ON, COM端子）に警報スイッチ（AL）を使用しないでください。正常動作しないおそれがあります。
6. 電圧引外し装置（SH）との併用時、リセット完了後には電圧引外し装置（SH）への電圧供給を切るようにしてください。
7. 複数台の電動操作装置を一括操作する場合、各制御端子を直接並列接続しないで、電動操作装置ごとにリレーを介してください。まわり回路が形成され正常に動作しなくなる場合があります。
8. 電動操作装置の制御電源を他の機器と共有する場合、電源ノイズによりそれら周辺機器が誤動作する場合があります。その場合はノイズフィルターなどを設けてください。
9. 機械的インターロック装置を併用する場合は同時投入防止のため電気的インターロックを併用してください。電気的インターロック用ケーブルはオプションで表1のものを準備しています。

制御回路

T2MC12形、T2MC25/25L形

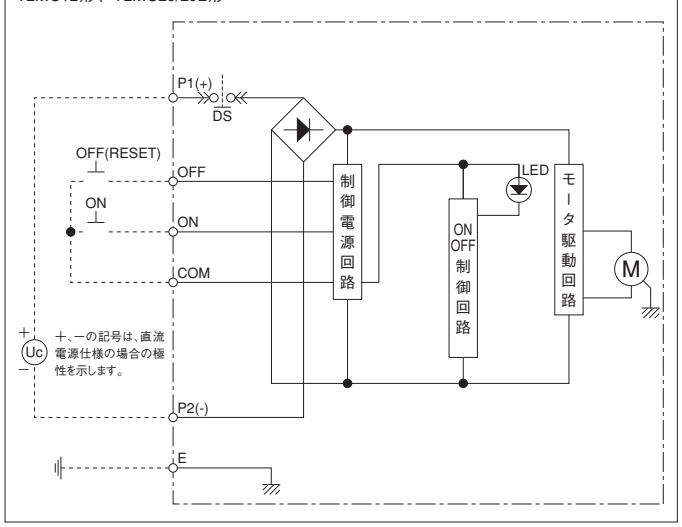

T2MC40形、T2MC80形

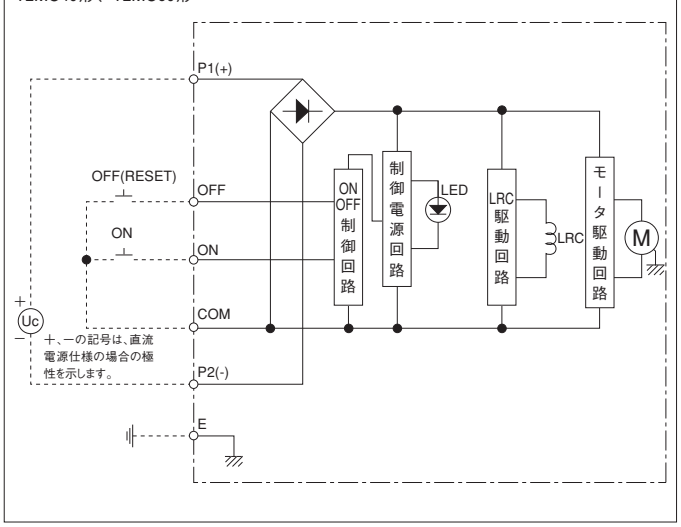

3．電動操作（MC）

(3)XMB大形電動操作装置

モーター駆動式電動操作装置

定格・仕様

		XMB10形	XMB12形	TMB12B形
ブレーカ形式	XSシリーズ	XS2000NE, XS2000NN, XS2500NE, XS2500NN	XS3200NE, XS3200NN	
	TOシリーズ			TO-4000
定格操作電圧 ①		●AC100-110V ●AC200-220V ●DC100-110V	●AC100-110V ●AC200-220V ●DC100-110V	●AC100-110V ●AC200-220V ●DC100-110V
自動リセット		有②（オプション）	有②（オプション）	有②（オプション）
		無	無	無
定常電流（A）/ 始動電流（A） （ピーク値） ③	AC100-110V	0.85/3.5	0.85/3.5	1.5/5.0
	AC200-220V	1.3/2.1	1.3/2.1	1.3/3.0
	DC100V	1.1/2.5	1.1/2.5	1.1/3.5
	DC110V	1.2/3.0	1.2/3.0	1.2/4.0
操作方式		モータ駆動式	モータ駆動式	モータ駆動式
操作時間（秒）	ON	2.0	2.0	3.0
定格電圧印加時	OFF/RESET	1.6④⑤	1.6④⑤	2.5④⑤
操作スイッチ定格		250V, 5A	250V, 5A	250V, 5A
電源容量		300VA以上	300VA以上	300VA以上
耐電圧性能（1分間）		AC1000V	AC1000V	AC1000V
電動操作装置の質量		16kg	16kg	16kg
外形図掲載ページ		7-249～7-250頁	7-250頁	7-251頁

注 ①：操作可能な電圧範囲は定格操作電圧の85%から110%です。
定格操作電圧がAC380V、あるいはAC400～460Vの場合、ご指定により電源用変圧器（別売）を併せてお届けします。
②：ブレーカの補助スイッチ（1b）を使用します。ご要求の際はご指定ください。なお、補助スイッチ数が不足する場合は、補助スイッチ（1a）で外部の補助リレー（ご準備ください）を働かせ、リレーの接点（1b）を自動リセット用にお使いください。
③：電流値は最大定格操作電圧における最大値です。
④：操作時間は定格操作電圧を供給した場合の値です。この操作時間以内に制御電源が喪失すると正常に動作しない場合があります。
⑤：電動操作装置は短時間定格です。連続開閉回数（ON－OFF操作を1回として）は最多10回です。その後は少なくとも15分間以上の休止時間を与えて冷却してください。

操作方法

電動操作

■ON操作

スイッチONを閉じるとモータスイッチの3-2を経て回路が構成されリレーXが動作し、電動機が回転してブレーカをONにします。ブレーカONになるのと同時にモータスイッチは1-2に切換わるためリレーXが釈放されて電動機は停止します。

■OFF操作

スイッチOFF・RESETを閉じるとモータスイッチの1-2を経て回路が構成され、リレーYが動作し電動機が回転してブレーカをOFFにします。ブレーカOFFになるのと同時にモータスイッチは3-2に切換わるため、リレーYが釈放されて電動機は停止します。

■RESET操作

ブレーカがトリップした場合は、スイッチOFF・RESETを閉じて電動機にOFF操作をさせてブレーカをリセットします。

■自動リセット（オプション）

ブレーカの補助スイッチ（1b）を使用することによりブレーカがトリップした場合に自動的にリセットすることができます。

注．トリップ原因が取り除かれていないときはON-トリップ-RESET-ONの動作を繰り返すことになりますので常時閉になるON操作スイッチは使用しないでください。

手動操作

専用の操作ハンドルを装置前面のシャフトにセットしてON・OFF操作をします。ハンドルを反時計方向にまわすとON、時計方向にまわすと、OFF・RESETができます。この時電動操作機構との結合は解除されます。ハンドルを抜き取ると電動操作機構は自動的に結合し、電動操作が可能になります。

■ハンドルスイッチ

手動操作を行ったあと自動的に電動機を回転させるためのスイッチです。操作機構を追従させることができます。

ご使用上の注意

- ON状態のブレーカがトリップした場合装置のON-OFFインジケータは、リセット操作するまでONを表示したままとなります。ブレーカの状態と異なることがありますのでご注意ください。
- 熱動—電磁式ブレーカの熱動過電流引外し装置によりトリップした場合、数分経過後にリセットしてください。
- UVT付ブレーカの場合ブレーカがOFF、UVTが無電圧の状態からUVTに電圧を印加し、ブレーカをONする場合は、ON操作（このときブレーカはONできません）→OFF（リセット）操作を一度行ってから改めてON操作をしてください。このときにはブレーカはONできます。
  （XS2000, XS2500, XS3200形は1回操作でONできます。）
- 電動操作装置の制御電源を他の機器と共有する場合、電源ノイズによりそれら周辺機器が誤動作する場合があります。その場合はノイズフィルターなどを設けてください。

制御回路

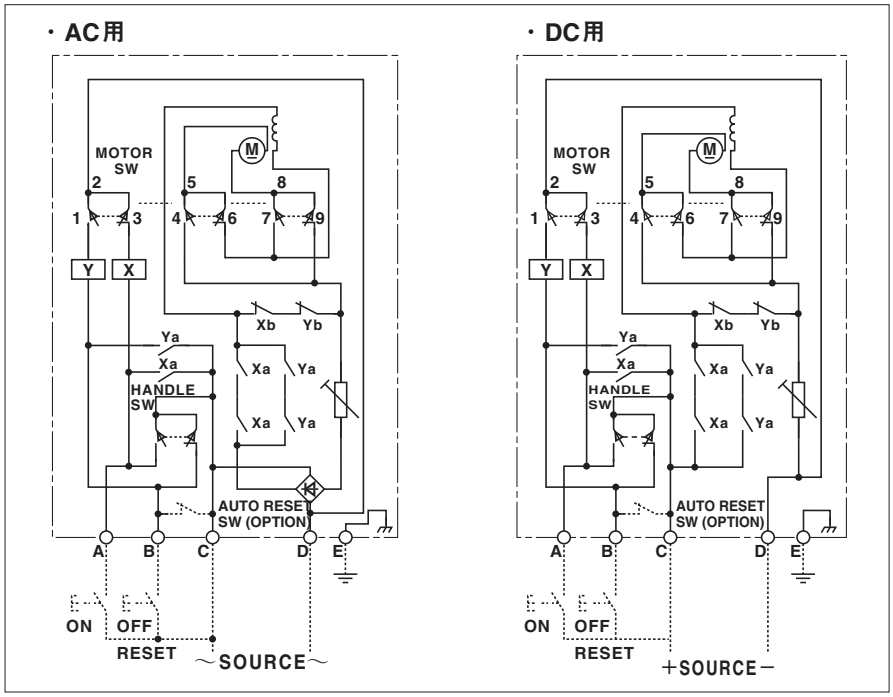

3．電動操作（MC）

(4)T2MC/XMD電動操作装置

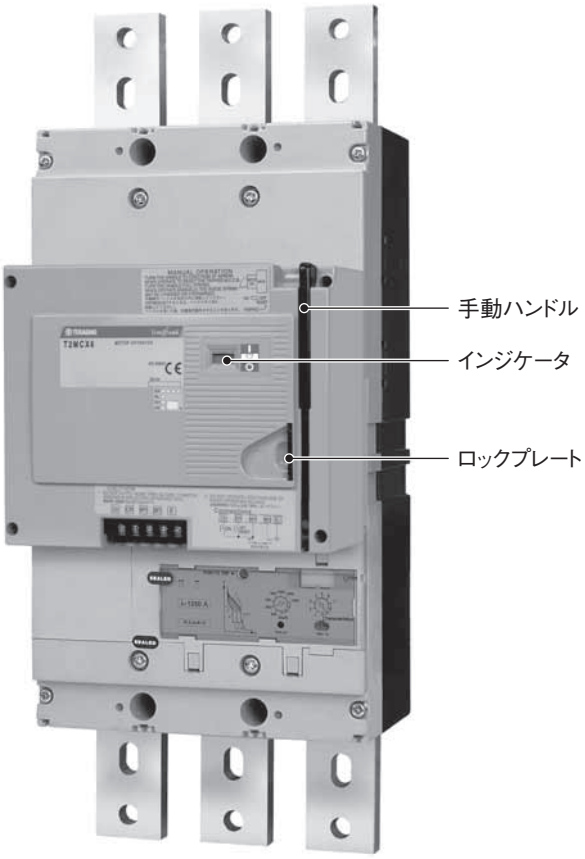

（T2MCX6形）

スプリングチャージ式電動操作装置

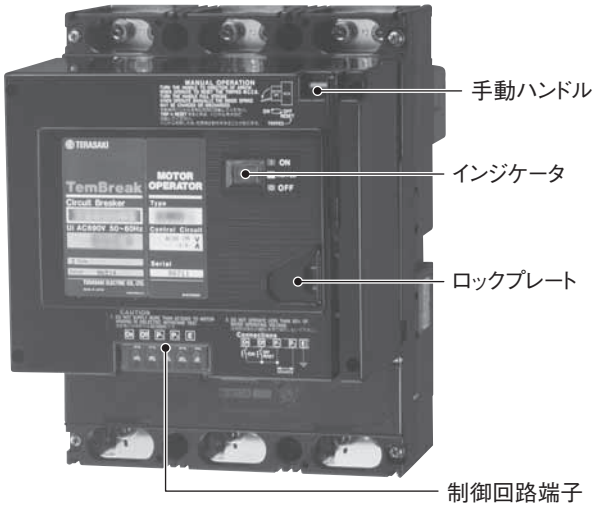

（XMD9形）

スプリングチャージ式電動操作装置

定格・仕様

			T2MCX6形	XMD9形
適用ブレーカ形式			S1250, S1600	TL-1000NE, TL-1200NE
定格操作電圧 ①			●AC100-115V ●AC200-230V ●DC100-110V ●DC24V	
定常電流（A）/ 始動電流（A） （ピーク値） ②	AC100-115V	ON	—/3.1	
		OFF, RESET	1.8/6.0	
	AC200-230V	ON	—/1.2	
		OFF, RESET	1.0/3.2	
	DC100-110V	ON	—/0.8	
		OFF, RESET	1.1/4.2	
	DC24V	ON	—/4.5	
		OFF, RESET	4.0/12.0	
操作方式			スプリングチャージ式	
操作時間（秒） 定格電圧印加時	ON（最大値） OFF/RESET		0.06 3 ③	
電源容量			300VA	
耐電圧性能（1分間）			AC1500V ④	
電動操作装置の質量			6.4kg	
外形図掲載ページ			7-246～248頁	

注 ①：操作可能な電圧範囲は定格操作電圧の85%から110%です。
定格操作電圧がAC 380V、あるいはAC 400～460Vの場合、ご指定により電源用変圧器（別売）を併せてお届けします。
②：電流値は最大定格操作電圧における最大値です。
③：操作時間は定格操作電圧を供給した場合の値です。この操作時間以内に制御電源が喪失すると正常に動作しない場合があります。
④：DC24V用の耐電圧性能はAC500Vです。

特長

★状態表示が明確です

ブレーカのON（赤）・OFF（緑）・トリップ（白）を色で表示します。

★クイッククローズオペレーションです

スプリングにチャージされた力でブレーカを瞬時にONします。
何回投入を繰り返しても時間は安定しています。

★ポンピング防止回路付です

投入信号が印加されているとき、ブレーカにトリップ原因があっても（トリップ－リセット－ON）を繰り返しません。

★手動開閉操作が容易です

ワンストロークでON・OFFします。

★ロックインオフ機能付です

ブレーカをOFFの状態で施錠できます。
南京錠はご準備ください。

操作方法

電動操作

■ON操作

ONスイッチを閉じるとラッチレリーズコイル（LRC）が動作し、投入スプリングを釈放させてブレーカを瞬時にONにします。

■OFF（リセット）操作

OFF（RESET）スイッチを閉じると制御リレー（Y）が動作し、電動機を駆動させてブレーカをOFF（リセット）にします。同時に投入スプリングがチャージされます。電動機はブレーカがOFF（リセット）になると停止します。

■自動リセット（オプション）

ブレーカがトリップした場合、自動リセットスイッチ（警報スイッチ）を使用し、自動的に投入スプリングを蓄勢（チャージ）、ブレーカを自動的にリセットします。T2MC形、XMD形のいずれにも結線されたものを納入します。

注1）S1250,S1600に取付けられる警報スイッチは1個になります。
注2）自動リセット付では、警報スイッチを取付けた場合、その動作がパルス信号となりますので自己保持回路を設けてください。
注3）熱動―電磁式ブレーカには適用できません。

手動操作※

■ON・OFF（リセット）操作

手動ハンドルレバーを手前に倒す毎にブレーカを交互にON又はOFF（リセット）にします。
ハンドルレバーは自動的に戻ります。

※オートチャージ／ディスチャージ機能付です。
制御電源印加中に手動でON操作を行うと、ハンドルスイッチ（HS）により自動的に投入スプリングを釈放（ディスチャージ）します。OFF操作では投入スプリングがチャージされます。
また、制御電源がない状態で手動でON、OFF操作を行い、その後に制御電源が復電されれば、上記と同様に自動的に投入スプリングが釈放されたり、チャージされたりします。
このオートチャージ／ディスチャージ機能は、次の操作に備えて機構を追従させるためのもので、内部で動作音を発しますが故障ではありません。

制御回路

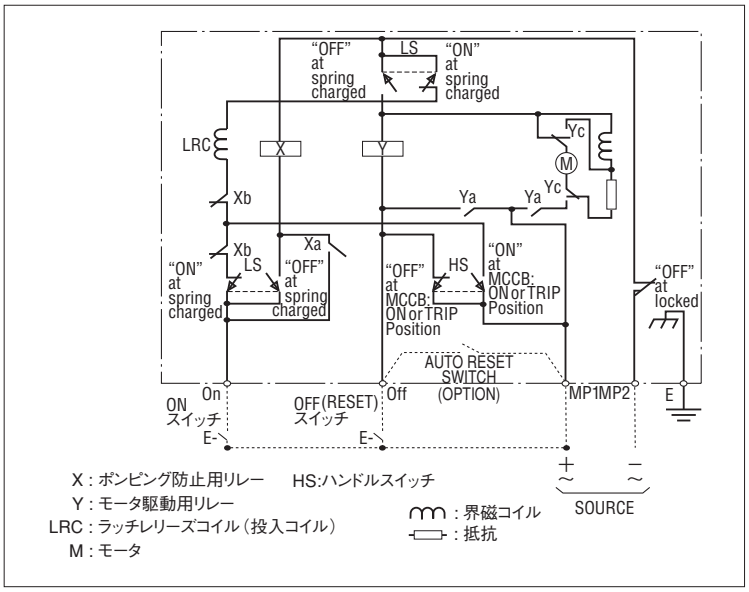

使用上のご注意

- 操作電圧は定格操作電圧の85％～110％の範囲内でご使用ください。
- 電動操作装置はいずれも短時間定格です。連続開閉回数（ON－OFF操作を1回として）は最多10回です。その後は少なくとも15分間以上の休止時間を与えて冷却してください。
- 電動操作装置の耐電圧試験印加部は、制御回路端子一括と大地間のみです。また、他の機器と同時に試験を行うとき、試験電圧がAC1500V（定格操作電圧がDC24VのものはAC500V）を超える場合は、試験回路から切り離してください。
- 不足電圧引外し装置（UVT）付の場合、投入指令は必ずUVTがリセットされてから与えてください。
- 電動操作によるOFF操作は、最大3秒かかります。遠隔操作で緊急にブレーカを開路したいときは、電圧引外し装置付（SHT）又はUVT付ブレーカを使用し、電気的にトリップできるようにしてください。
- 熱動ー電磁式ブレーカの熱動過電流引外し装置によりトリップした場合、数分経過後にリセットしてください。
- 操作スイッチの選定は通電容量と閉路容量をご配慮願います。
- 操作電源の連続印加は避けてください。
- 電動操作装置の制御電源を他の機器と共有する場合、電源ノイズによりそれら周辺機器が誤動作する場合があります。その場合はノイズフィルターなどを設けてください。
- 制御電源端子MP1に必ず電源を印加してください。MP1に電源を接続していない状態で手動でON, OFF操作を行った場合、オートチャージ、ディスチャージ機能が働かないために次の電動操作が動作しなくなります。この場合は制御電源端子MP1-MP2間に定格操作電圧を印加してオートチャージ、ディスチャージ機能を働かせてください。
- チャージ途中で停電した後に復電してもチャージは再開しません。OFF操作すれば正常にチャージします。停電時のハンドル位置によっては復電時にチャージを再開する場合があります。

4．外部操作ハンドル

(1)ブレーカマウント式(ワンタッチ取付け小形タイプ)(HB)

コントロールセンターなど盤内にある遮断器を外部から操作する装置です。JIS B9960-1（IEC 60204-1）に適合しています。
遮断器本体側に直接取付ける場合にご使用ください。

■外観

形式
T2HB16L
T2HB25L

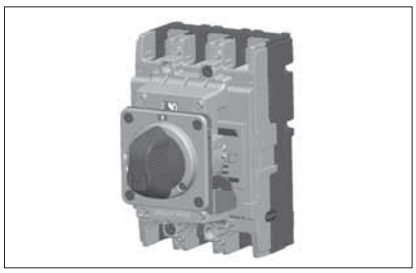

■取付要領

外部操作ハンドルは、ブレーカに取付けられていません。
取付要領の詳細は製品に同梱しております「取扱説明書」をご参照ください。

〔1〕本体部組立
ブレーカとハンドルを次の要領で取り付けます。

- 取付けは、ブレーカをOFF状態にして行ってください。
- ブレーカのとってとハンドルキャッチが噛合うようにしてハンドルをのせ、固定ねじを回して固定してください。

〔2〕化粧板・掛金の取付け

- パネルをパネル切抜寸法図にしたがって穴明け加工し、化粧板及び掛金を同梱のねじでパネルをはさんで仮締めしてください。
- パネルを閉じてハンドル本体と化粧板との隙間が均一となり、ブレーカに対し傾きのないように調整してください。

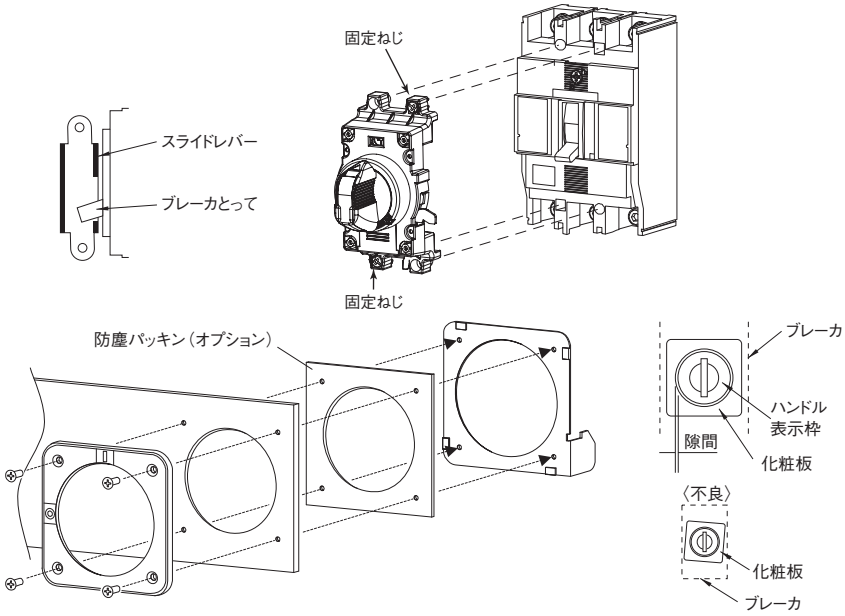

■ブレーカの取付方向

ハンドルは、ブレーカが縦でも横でもON（I）OFF（0）の表示は同一方向にできます。
パネルの穴明け寸法も同一です。
上電源供給形が標準です。標準以外をご要求の場合は、ご注文時にご指定ください。

R：右電源供給形	U：上電源供給形	L：左電源供給形
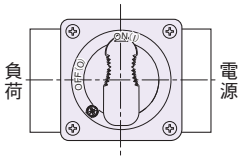	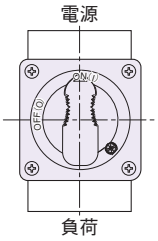	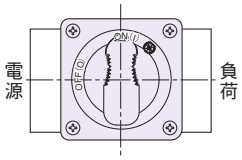

- 取付方向を変更する場合は、製品に同梱しております「取扱説明書」をご参照ください。

■パネルロック機構

ハンドルが“ON”位置ではパネルを開くことができません。
リセット(RESET)オープン形、オフ(OFF)オープン形の2種類があります。

(1) RESETオープン形〔標準形〕
ハンドルを“OFF”を越えた位置(RESET－OPEN)までまわすとパネルを開くことができます。

(2) OFFオープン形
ハンドルを“OFF”位置にまわすと、パネルを開くことができます。

● パネルロックレリーズ機構付〔標準仕様〕
已むを得ず“ON”位置でパネルを開く必要のあるときは、安全の配慮を行ってパネルロックレリーズをマイナスドライバーで反時計方向に回してください。“ON”位置でもパネルを開けることができます。

● 安全装置(逆インターロック機構)付〔標準仕様〕
パネルを開けた状態ではブレーカをONにできないようにロックする装置です。ロックはフックレバーで解除できます。

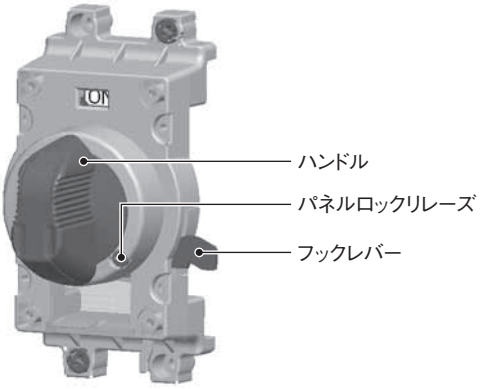

■ハンドルロック機構

● パッドロック(標準装備)
ハンドルがONまたはOFFのとき南京錠でロックすることができます。※
南京錠はお客様でご準備ください。南京錠は3個まで取付けられます。

南京錠寸法 mm

ハンドル形式	A	径
T2HB形	13以上	φ5.5-8

※：IEC 60204-1で要求しているハンドルがOFFのときのみロックする仕様も対応可能です。
ご注文の際、ご指定ください。

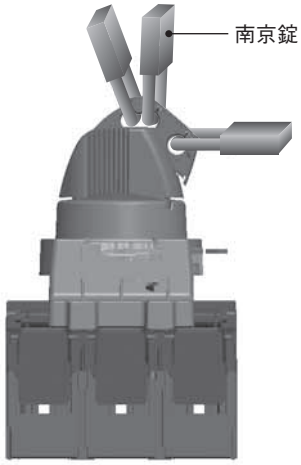

■保護等級 JIS C 0920 (IEC 60529)

別売の防塵パッキンのご使用により、防塵対策がとれます。

IP30	標準仕様
IP50	オプション　防塵パッキン付
IP55	特殊仕様 ①

注①：配電盤の奥行によっては扉が閉まりにくくなる場合があります。製品に同梱されるブラケットの使用については「取扱説明書」をご参照ください。

■ご注文時のご指定事項

ご発注例　T2HB16L　U　R　3　B　T

外部操作ハンドル形式	取付方向	パネルロック	保護等級	ハンドル色	パッドロック
T2HB16L T2HB25L	U：上電源供給形 ※ R：右電源供給形 L：左電源供給形	R：リセットオープン ※ F：オフオープン	3：IP30 ※ 5：IP50 S：IP55(特殊)	B：黒ハンドル(ライトグレーベース) ※ R：赤ハンドル(黄ベース)	T：ONまたはOFFでロック ※ N：OFFでロック

※:標準仕様です。

4．外部操作ハンドル

T2HB16L形

℄：中心線　Ⓗ：ハンドル枠中心線

適　用　形　式
S50-SF, S125-SF, S125-SN, ZAS125-SF, NS125-SF, ZS50-SF, ZS125-SF, ZS100-SM, ZNS125-SF, NAE125-SF, NAS125-SF

● 外形寸法図

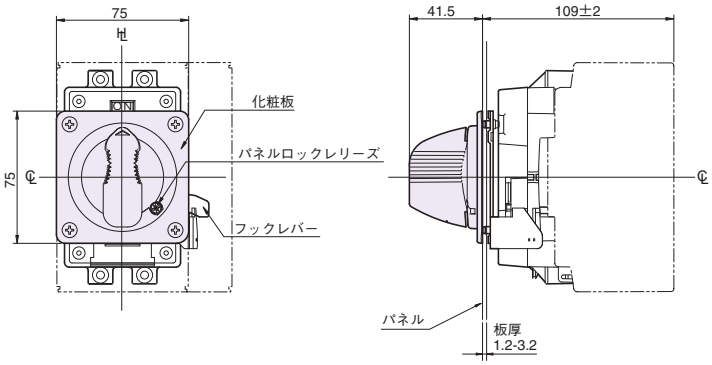

● パネル切抜寸法図

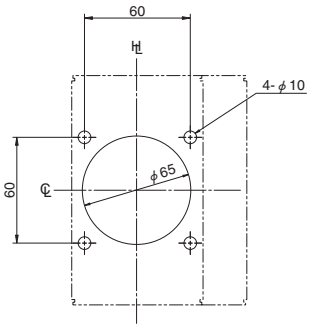

・ブレーカの負荷側より見た
ヒンジとハンドルの位置です。
ヒンジの位置は ▨ 内に
設定してください。

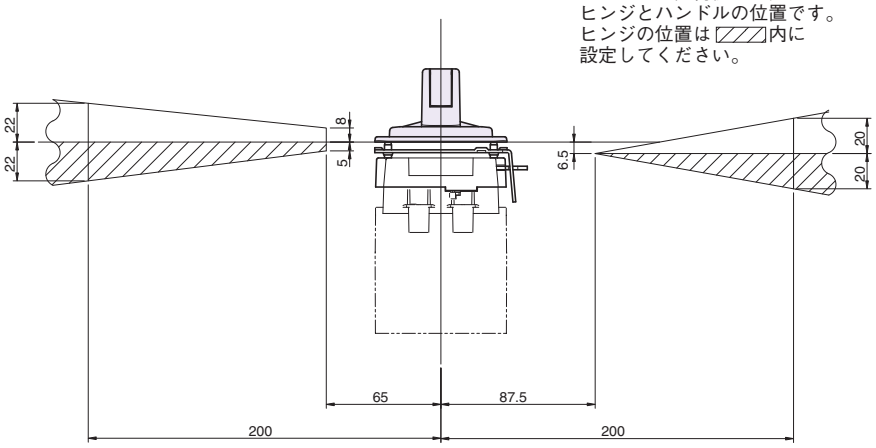

T2HB25L形

℄：中心線　Ⓗ：ハンドル枠中心線

適　用　形　式
E250-SF, S250-SF, S250-SM, S250-SN, ZAE250-SF, ZAS250-SF, NE250-SF, NS250-SF, ZE250-SF, ZS250-SF, ZS250-SM, ZNE250-SF, ZNS250-SF, NAE250-SF, NAS250-SF

● 外形寸法図

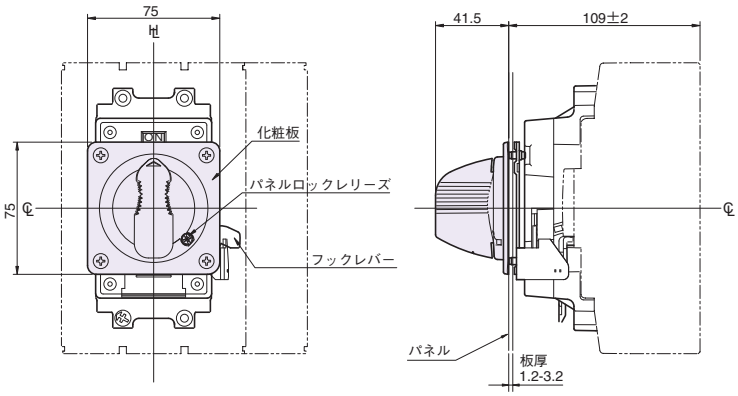

● パネル切抜寸法図

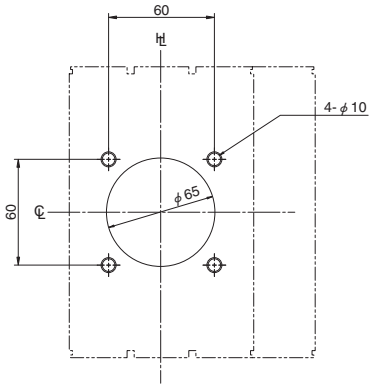

・ブレーカの負荷側より見た
ヒンジとハンドルの位置です。
ヒンジの位置は ▨ 内に
設定してください。

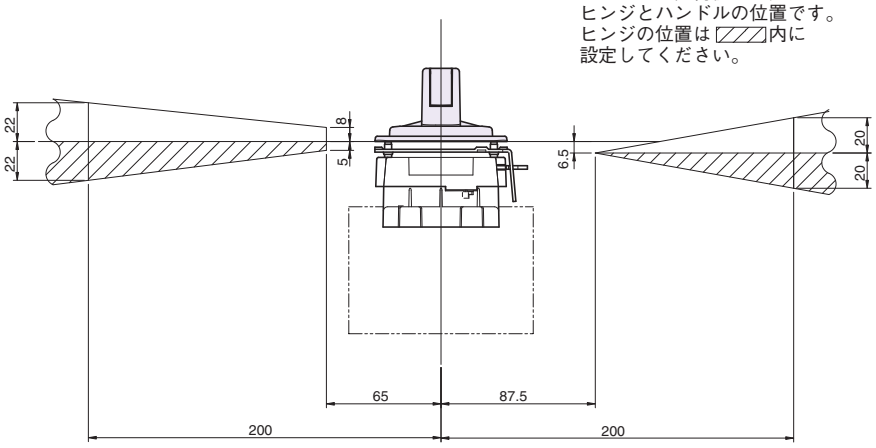

4．外部操作ハンドル

(2)ブレーカマウント式(ワンタッチ取付け標準タイプ)(HB)

コントロールセンターなど盤内にある遮断器を外部から操作する装置です。JIS B9960-1（IEC 60204-1）に適合しています。
遮断器本体側に直接取付ける場合にご使用ください。

■外観

形式
T2HB12
T2HB25
T2HB40
T2HB80

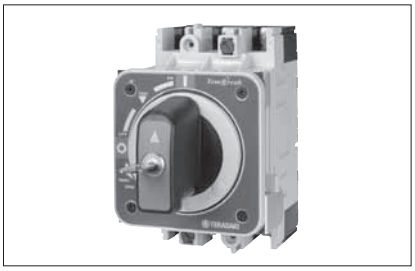

■取付要領

外部操作ハンドルは、ブレーカに取付けられていません。
取付要領の詳細は製品に同梱しております「取扱説明書」をご参照ください。

〔1〕本体部組立
ブレーカとハンドルを次の要領で取付けます。

- 取付けは、ブレーカをOFF状態にして行ってください。
- ブレーカのとってとハンドルキャッチが噛合うようにしてハンドルをのせ、固定ねじを回して固定してください。
- T2HB40形とT2HB80形はねじ取付けになります。

〔2〕化粧板・掛金の取付け

- パネルをパネル切抜寸法図にしたがって穴明け加工し、化粧板及び掛金を同梱のねじでパネルをはさんで仮締めしてください。
- パネルを閉じてハンドル本体と化粧板との隙間が均一となり、ブレーカに対し傾きのないように調整してください。

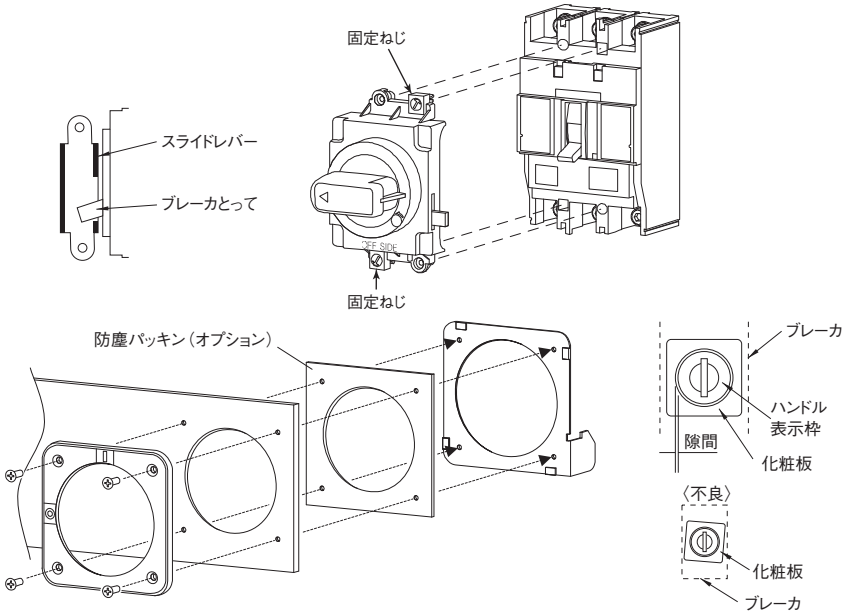

■ブレーカの取付方向

ハンドルは、ブレーカが縦でも横でもON（I）OFF（0）の表示は同一方向にできます。
パネルの穴明け寸法も同一です。
上電源供給形が標準です。標準以外をご要求の場合は、ご注文時にご指定ください。

R：右電源供給形	U：上電源供給形	L：左電源供給形
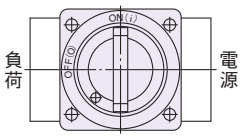	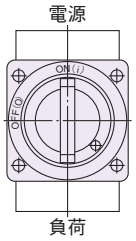	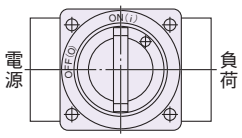

- 取付方向を変更する場合は、製品に同梱しております「取扱説明書」をご参照ください。

■パネルロック機構

ハンドルが“ON”位置ではパネルを開くことができません。
リセット(RESET)オープン形、オフ(OFF)オープン形の2種類があります。

(1) RESETオープン形〔標準形〕
ハンドルを“OFF”を越えた位置(RESET－OPEN)までまわすとパネルを開くことができます。

(2) OFFオープン形
ハンドルを“OFF”位置にまわすと、パネルを開くことができます。

● パネルロックレリーズ機構付〔標準仕様〕
已むを得ず“ON”位置でパネルを開く必要のあるときは、安全の配慮を行ってパネルロックレリーズをマイナスドライバーで反時計方向に回してください。“ON”位置でもパネルを開けることができます。

● 安全装置(逆インターロック機構)付〔標準仕様〕
パネルを開けた状態ではブレーカをONにできないようにロックする装置です。ロックはフックレバーで解除できます。

■ハンドルロック機構

● パッドロック(標準装備)
ハンドルがONまたはOFFのとき南京錠でロックすることができます。※
南京錠はお客様でご準備ください。南京錠は3個まで取付けられます。

南京錠寸法 mm

ハンドル形式	A	径
T2HB形	13以上	φ5.5-8

● キーロック(オプション)
ハンドルがONまたはOFFのときキーでロックすることができます。※

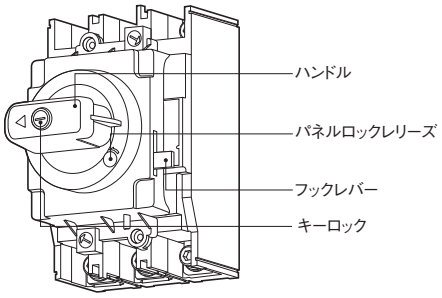

※：IEC 60204-1で要求しているハンドルがOFFのときのみロックする仕様も対応可能です。
ご注文の際、ご指定ください。

■保護等級 JIS C 0920(IEC 60529)

別売の防塵パッキンのご使用により、防塵対策がとれます。

IP30	標準仕様
IP50	オプション　防塵パッキン付
IP55	特殊仕様 ①

注①：配電盤の奥行によっては扉が閉まりにくくなる場合があります。製品に同梱されるブラケットの使用については「取扱説明書」をご参照ください。

■ご注文時のご指定事項

ご発注例　T2HB12　U　R　3　B　T

外部操作ハンドル形式	取付方向	パネルロック	保護等級	ハンドル色	キーロック／パッドロック
T2HB12 T2HB25 T2HB40 T2HB80	U：上電源供給形 ※ R：右電源供給形 L：左電源供給形	R：リセットオープン ※ F：オフオープン	3：IP30 ※ 5：IP50 S：IP55(特殊)	B：黒ハンドル (ライトグレーベース) ※ R：赤ハンドル(黄ベース)	T：パッドロック付(ONまたはOFFでロック) ※ W：キーロック、パッドロック付(ONまたはOFFでロック) N：パッドロック付(OFFでロック) K：キーロック、パッドロック付(OFFでロック)

※:標準仕様です。

■外形図

℄：中心線　Ⓗ：ハンドル枠中心線　ASL：配列基準線

T2HB12形

適用形式
S50-GF, S100-NF, S125-NF, S100-GF, S125-GF, S100-NM, S100-NN, S125-NN, ZAS100-GF, ZAS125-GF, ZS100-GF, ZS125-GF

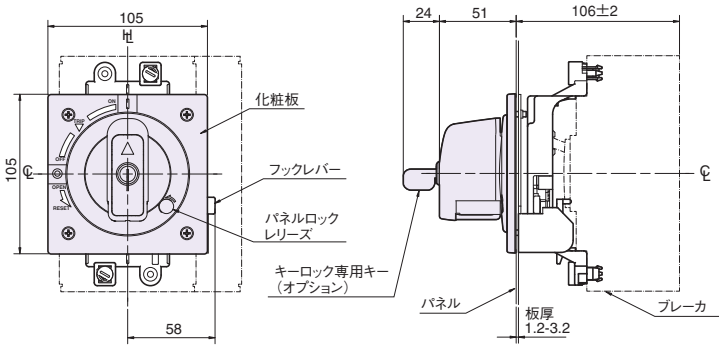

●パネル切抜寸法図

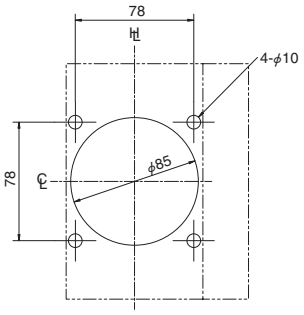

・ブレーカの負荷側より見たヒンジとハンドルの位置です。
ヒンジの位置は ▨ 内に設定してください。

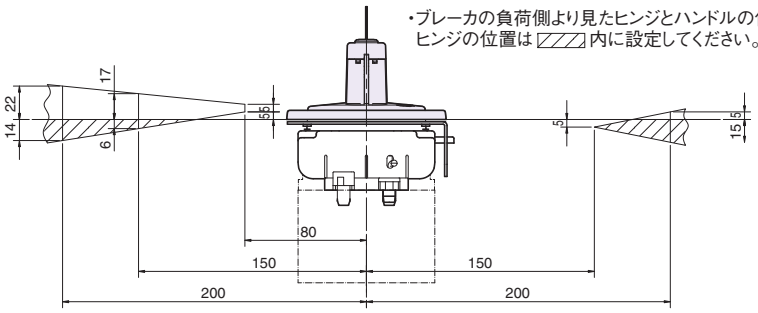

T2HB25形

適用形式	A（mm）
S225-NF, S250-NF, S225-GF, S250-GF, S225-NM, ZAS225-GF, ZAS250-GF, ZS225-GF, ZS250-GF	106±2
S225-GE, S225-PE, H100, L100, H125, L125, H225, L225, H250, L250	141±2

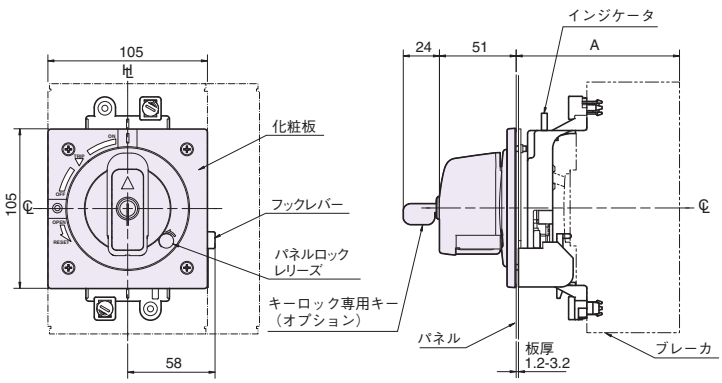

●パネル切抜寸法図

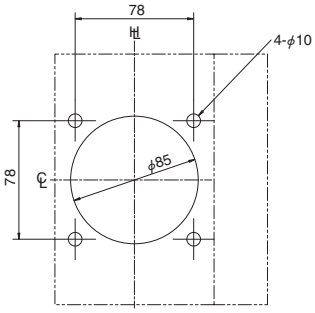

・ブレーカの負荷側より見たヒンジとハンドルの位置です。
ヒンジの位置は ▨ 内に設定してください。

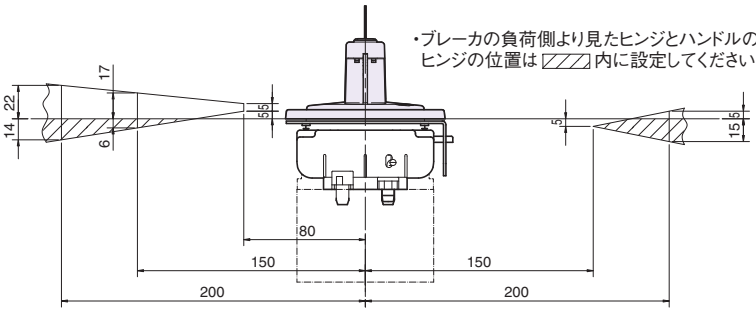

■外形図

℄：中心線　Ⓗ：ハンドル枠中心線　ASL：配列基準線

T2HB40形

適　用　形　式	A（mm）	B（mm）
E400, ZAE400, NE400, ZE400, ZNE400, S400, ZAS400, NS400, ZS400, ZNS400, NAE400, NAS400	150±2	97
H400, L400	187±2	134

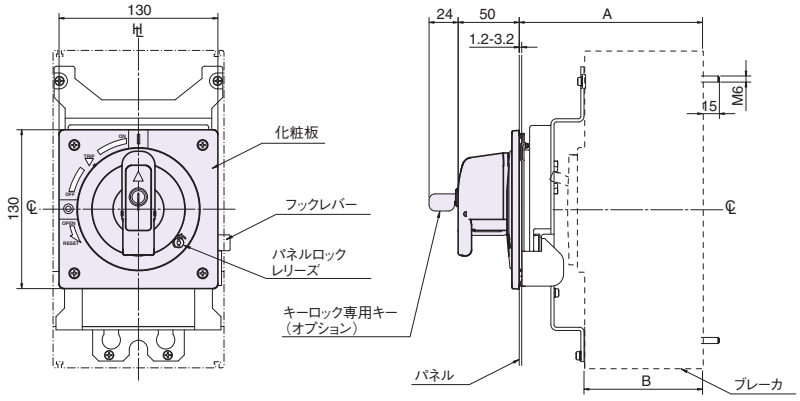

● パネル切抜寸法図

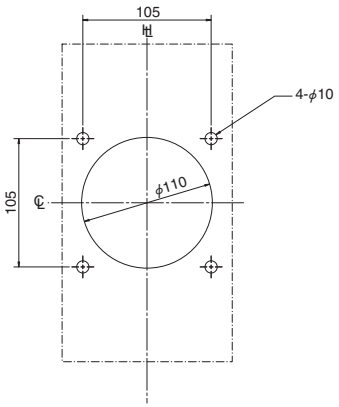

・ブレーカの負荷側より見たヒンジとハンドルの位置です。
ヒンジの位置は ▨ 内に設定してください。

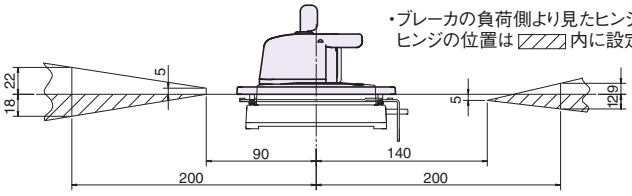

T2HB80形

適　用　形　式	A（mm）
S630, ZAS630, ZS630, S800, ZAS800, ZS800, S1000, NS630, NS800	150±2
H630, L630, H800, L800	187±2

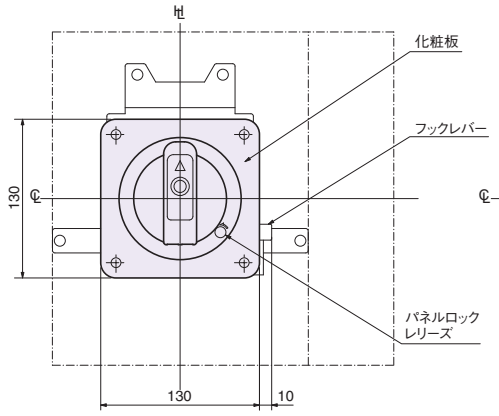

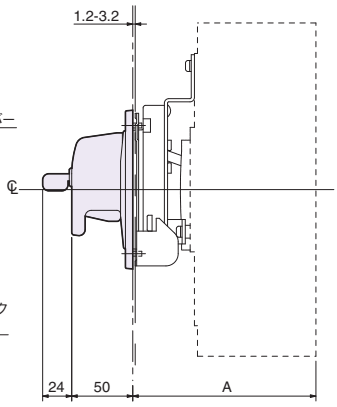

● パネル切抜寸法図

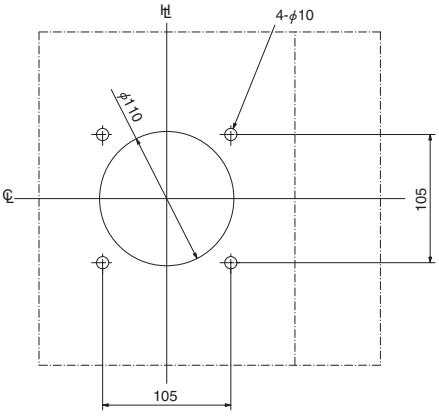

・ブレーカの負荷側より見たヒンジとハンドルの位置です。
ヒンジの位置は ▨ 内に設定してください。

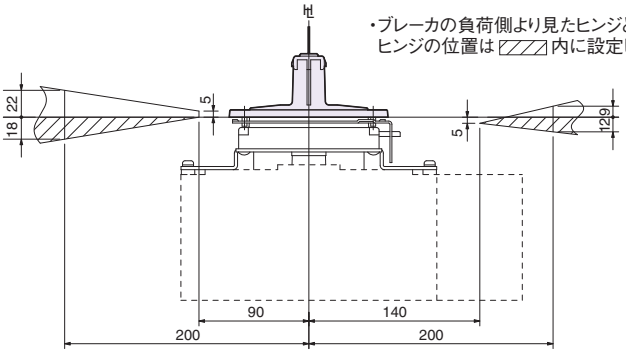

4．外部操作ハンドル

(3)ブレーカマウント式(ねじ取付けタイプ)(HB)

コントロールセンターなど盤内にある遮断器を外部から操作する装置です。
遮断器本体側に直接取付ける場合にご使用ください。

■外観〔塗装色：黒(マンセルN1.5)〕

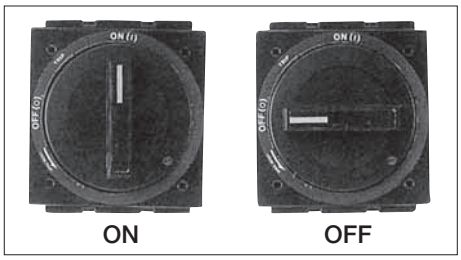

●2重絶縁構造
操作部はすべて、絶縁物採用の2重絶縁構造で、さらに安全性を高めました。

■取付要領

外部操作ハンドルは、ブレーカに取付けられていません。
取付要領の詳細は製品に同梱しております「取扱説明書」をご参照ください。

〔1〕本体部組立

ブレーカとハンドルを次の要領で取付けます。

1.1 ブレーカとハンドルを共締めする場合
〔TFJ21B, TFJ21XH, TFJ21BPに適用してください。〕

- 取付けは、ブレーカをOFF状態にして行ってください。
- ブレーカのとってとスライドレバーが噛み合うようにしてハンドルをのせ、ブレーカ取付板に共締めしてください。

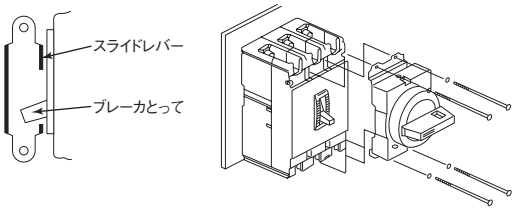

1.2 ブレーカへ先にハンドルを固定する場合
〔TFJ38X形とT2HBX6形に適用してください。〕

- 取付けは、ブレーカをOFF状態にして行ってください。
- ハンドルを取付ける個所のブレーカのカバー取付けねじ(4本)を外してください。
- ブレーカのとってとスライドレバーが噛み合うようにしてハンドルをのせ、同梱の取付ねじでハンドルをブレーカに取付けてください。

〔2〕化粧板・掛金の取付け

- パネルをパネル切抜寸法図にしたがって穴明け加工し、化粧板及び掛金を同梱のねじでパネルをはさんで仮締めしてください。
- パネルを閉じてハンドル本体と化粧板との隙間が均一となり、ブレーカに対し傾きのないように調整してください。

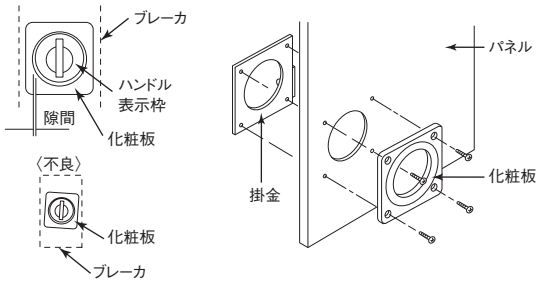

■ブレーカの取付方向

ハンドルは、ブレーカが縦でも横でもON(I)OFF(0)の表示は同一方向にできます。パネルの穴明け寸法も同一です。
上電源供給形が標準です。標準以外をご要求の場合は、ご注文時にご指定ください。

R：右電源供給形	U：上電源供給形	L：左電源供給形
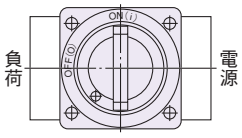	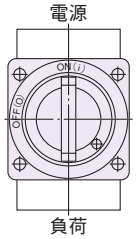	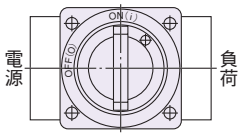

- 取付方向を変更する場合は、製品に同梱しております「取扱説明書」をご参照ください。

■パネルロック機構

ハンドルが“ON”位置ではパネルを開くことができません。
リセット(RESET)オープン形、オフ(OFF)オープン形の2種類があります。

(1) RESETオープン形〔標準形〕
ハンドルを“OFF”を越えた位置(RESET−OPEN)までまわすとパネルを開くことができます。

(2) OFFオープン形
ハンドルを“OFF”位置にまわすと、パネルを開くことができます。

● パネルロックレリーズ機構付〔標準仕様〕
已むを得ず“ON”位置でパネルを開く必要のあるときは、安全の配慮を行ってパネルロックレリーズをマイナスドライバーで反時計方向に回してください。“ON”位置でもパネルを開けることができます。

● 安全装置(逆インターロック機構)付〔標準仕様〕
パネルを開けた状態ではブレーカをONにできないようにロックする装置です。ロックはフックレバーで解除できます。

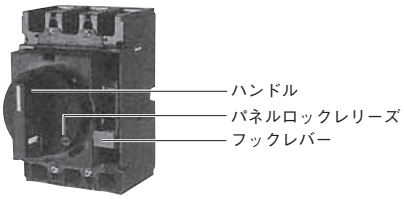

■ハンドルロック機構

● パッドロック（標準装備）
ハンドルがONまたはOFFのとき南京錠でロックすることができます。
南京錠はお客様でご準備ください。南京錠は3個まで取付けられます。

南京錠寸法 mm

ハンドル形式	A	径
TFJ21B形 TFJ21XH形 TFJ21BP形	13以上	φ3.5-6
TFJ38X形 T2HBX6形	19以上	

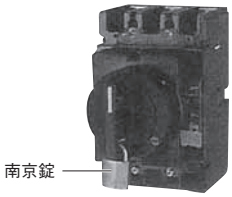

■保護等級 IEC60529

別売の防塵パッキンのご使用により、防塵対策がとれます。

IP30	標準仕様
IP50	オプション　防塵パッキン付
IP55	特殊仕様

IP50用防塵パッキング(別売品) mm

ハンドル形式	パッキン形式	A	B	C
TFJ21B形 TFJ21XH形 TFJ21BP形	ボウジンパッキン/2	93	73	7
TFJ38X形 T2HBX6形	ボウジンパッキン/3	145	117	7

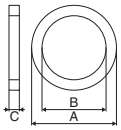

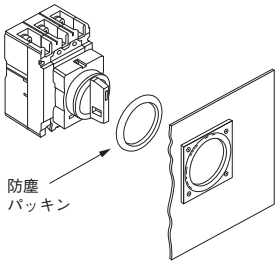

■ご注文時のご指定事項

ご発注例　TFJ21B　U　R　3　B

外部操作ハンドル形式	取付方向	パネルロック	保護等級	ハンドル色
TFJ21B TFJ21XH TFJ21BP TFJ38X T2HBX6	U：上電源供給形 ※ R：右電源供給形 L：左電源供給形	R：リセットオープン ※ F：オフオープン	3：IP30 ※ 5：IP50 55：IP55(特殊)	B：黒ハンドル(黒ベース) ※ R：赤ハンドル(黄ベース)

※:標準仕様です。

3 外部付属装置

■外形図

℄：中心線　Ⓗ：ハンドル枠中心線　ASL：配列基準線

TFJ21B形

適　用　形　式	取付ねじ
E50-SF, E50-CM	M4×72　2本

TFJ21XH形

適　用　形　式	取付ねじ
E100-SF	M4×75　2本

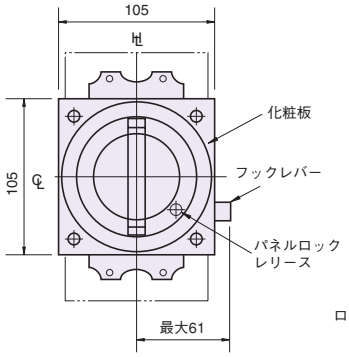

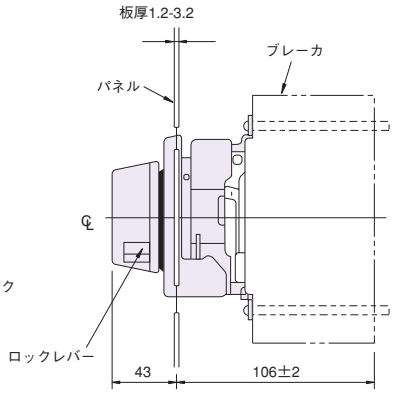

● パネル切抜寸法図

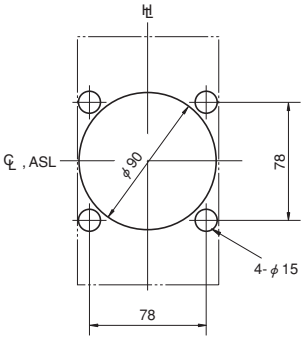

● ブレーカの負荷側より見た
ヒンジとハンドルの位置関係

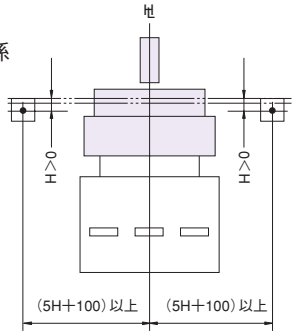

TFJ21BP形

適　用　形　式	取付ねじ ※
XM30PB	M4×102 2本

※ブレーカとハンドルを共締めするタイプです。

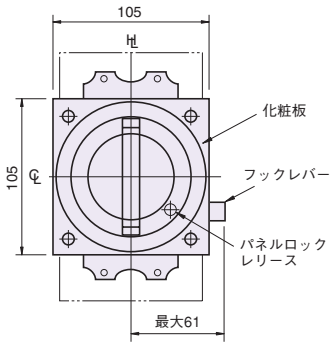

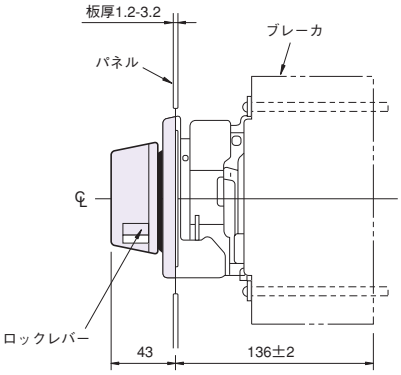

● パネル切抜寸法図

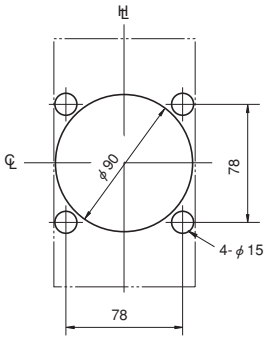

● ブレーカの負荷側より見た
ヒンジとハンドルの位置関係

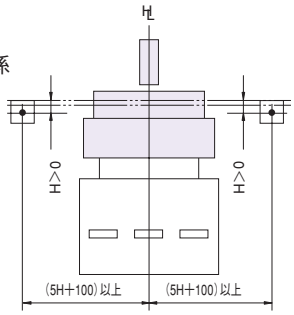

■外形図

℄：中心線　Ⓗ：ハンドル枠中心線　ASL：配列基準線

TFJ38X形

適　用　形　式	取付ねじ ※
TL-1000NE, TL-1200NE	M6×110 4本

※先にブレーカを固定するタイプです。

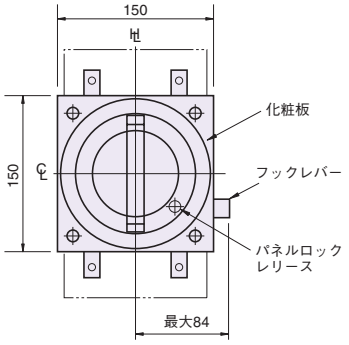

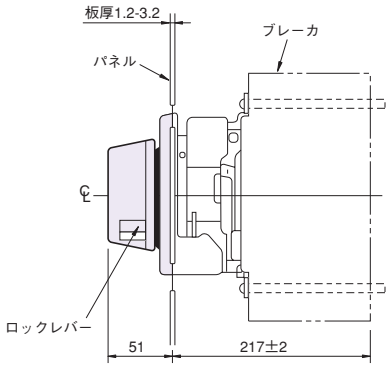

● パネル切抜寸法図

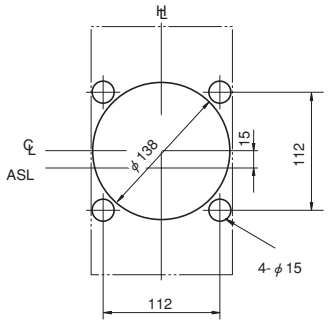

● ブレーカの負荷側より見た
ヒンジとハンドルの位置関係

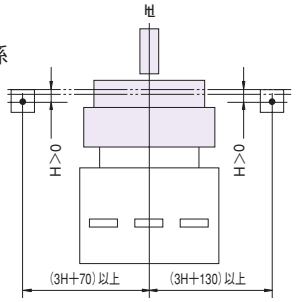

TFJ38X形用補助ハンドル（オプション）

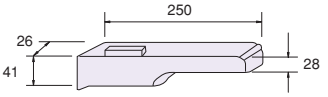

形式
THC5

T2HBX6形

適　用　形　式	A（mm）	取付ねじ ※
S1250	197±2	M6×110 4本
S1600	217±2	

※先にブレーカを固定するタイプです。

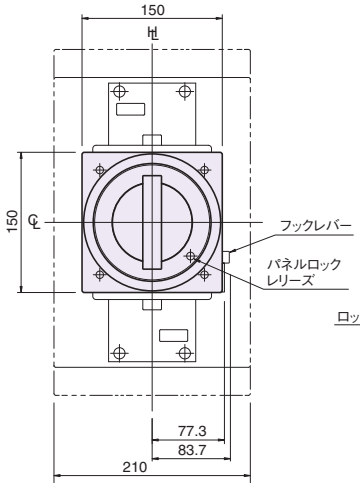

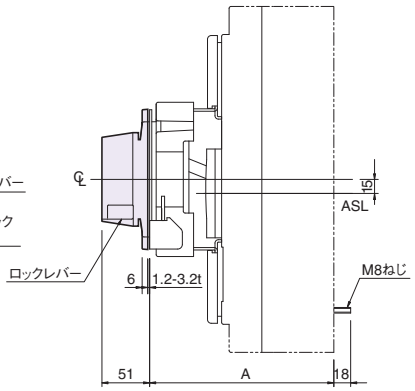

● パネル切抜寸法図

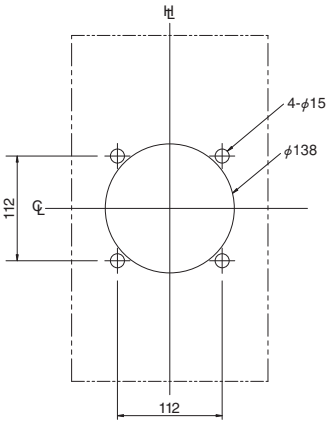

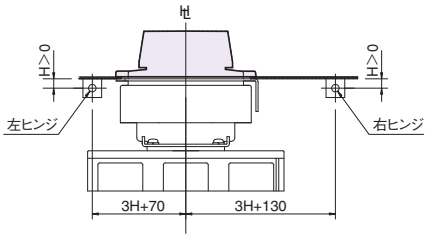

T2HBX6形用補助ハンドル（オプション）

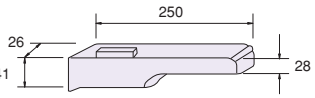

発注形式
T2HAX6

4．外部操作ハンドル

(4)パネルマウント式(奥行可調整)(HP)

HP外部操作ハンドルはブレーカをコントロールセンタや操作盤･配電盤に組込み、パネルの外から手動操作する場合に使用します。
HP外部操作ハンドルはブレーカ本体に取付ける操作機構部、パネルに取付ける操作ハンドル部およびこの両者を連結する角シャフトにより構成されています。
JIS B9960-1(IEC 60204-1)に適合しています。

■外観

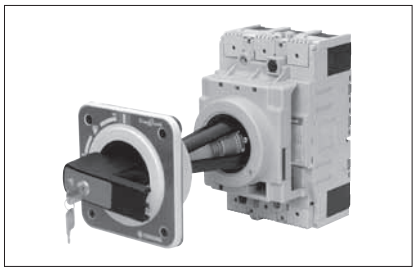

■ハンドルの操作方向

操作ハンドルを時計式に回すと“ON”
になります。

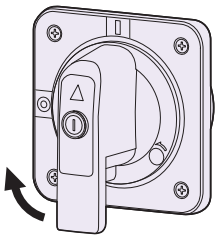

時計方向“ON”
ハンドルの操作方向

■ブレーカの取付方向

ハンドルは、ブレーカが縦でも横でもON（I）OFF（0）の表示は同一方向にできます。
パネルの穴明け寸法も同一です。

横方向“ON”側右	縦方向“ON”側上	横方向“ON”側左
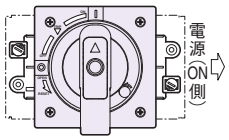	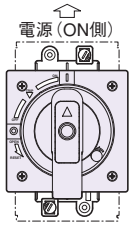	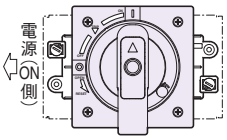

■パネルロック機構

ハンドルが“ON”位置ではパネルを開くことができません。
リセット(RESET)オープン形、オフ(OFF)オープン形の2種類があります。

(1) RESETオープン形〔標準形〕
ハンドルを“OFF”を越えた位置(RESET−OPEN)までまわすとパネルを開くことができます。

(2) OFFオープン形
ハンドルを“OFF”位置にまわすと、パネルを開くことができます。

● パネルロックレリーズ機構付〔標準仕様〕
已むを得ず“ON”位置でパネルを開く必要のあるときは、安全の配慮を行ってパネルロックレリーズをマイナスドライバーで反時計方向に回してください。“ON”位置でもパネルを開けることができます。

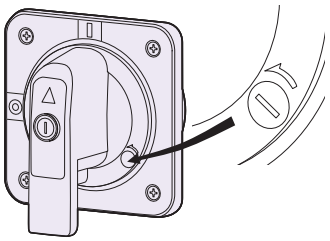

■ハンドルロック機構

● パッドロック(標準装備)
ハンドルがONまたはOFFのとき南京錠でロックすることができます。※
南京錠はお客様でご準備ください。南京錠は3個まで取付けられます。

南京錠寸法 mm

ハンドル形式	A	径
T2HP形	13以上	φ5.5-8

● キーロック(オプション)
ハンドルがONまたはOFFのときキーでロックすることができます。※

※：IEC 60204-1で要求しているハンドルがOFFのときのみロックする仕様も対応可能です。
ご注文の際、ご指定ください。

■保護等級 JIS C 0920(IEC 60529)

IP54	標準仕様
IP65	特殊仕様

■角シャフトの長さ

標準として下記サイズのものを準備しております。ブレーカの取付位置に応じた適正な長さのものをお選びください。長さが合わないものはシャフトを適正寸法に切断してご使用ください。切断面は銀粉などの塗料を塗布し防錆処理を施してください。

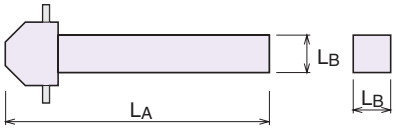

シャフト発注形式	LA (mm)	LB (mm)
T2PS251	121	8
T2PS252	221	
T2PS253	321	
T2PS254	421	
T2PS401	147.5	14
T2PS402	247.5	
T2PS403	347.5	
T2PS404	447.5	

■ご注文時のご指定事項

ご発注例　T2HP25　R　5　B　T

外部操作ハンドル形式	パネルロック	保護等級	ハンドル色	キーロック／パッドロック
T1HP05 ①　T2HP12 T1HP10X ①　T2HP25 T1HPX6 ①　T2HP40 T2HP16L　T2HP80 T2HP25L　T2HPX6	R：リセットオープン ※ F：オフオープン	5：IP54 ※ 6：IP65	B：黒ハンドル(ライトグレーベース) ※ R：赤ハンドル(黄ベース)	T：パッドロック付(ONまたはOFFでロック) ※ W：キーロック、パッドロック付(ONまたはOFFでロック) N：パッドロック付(OFFでロック) K：キーロック、パッドロック付(OFFでロック)

※:標準仕様です。　①:リセットオープンのみ適用可能です。

4．外部操作ハンドル

℄：中心線　Ⓗ：ハンドル枠中心線

■外形図

T1HP05, T1HP10X形

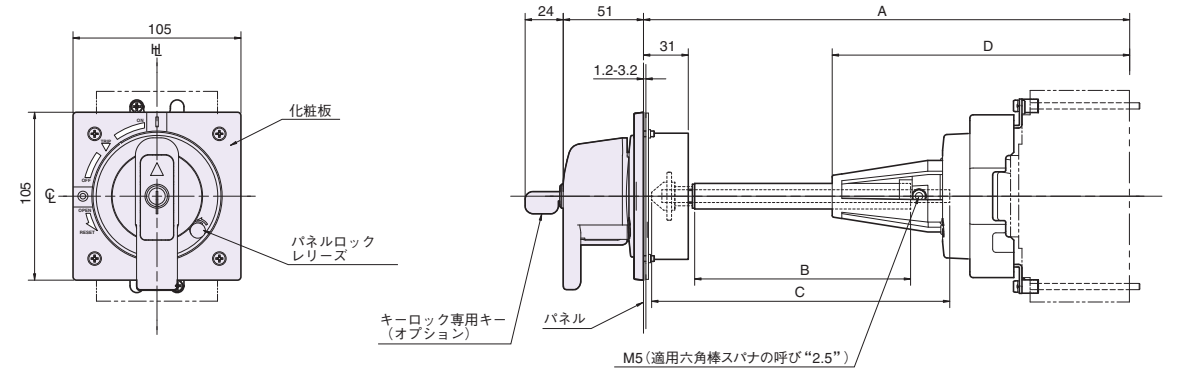

● パネル切抜寸法図

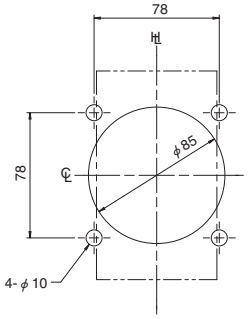

・ブレーカの負荷側より見た
ヒンジとハンドルの位置です。
ヒンジの位置は ▨ 内に
設定してください。

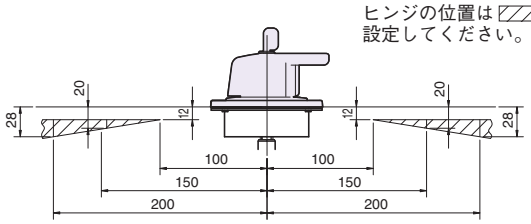

適用ブレーカ形式 ②	A ①	B	C	D	適用角シャフト	シャフトサポート有無
E50-SF, E50-CM（T1HP05形） E100-SF（T1HP10X形）	236min.	56	107	194	T2PS251	有
	250max.	70	121	194		有
	350max.	170	221	194	T2PS252	有
	450max.	270	321	194	T2PS253	有
	550max.	370	421	194	T2PS254	有

注①：min.とは角シャフトを切断することにより採りうるパネル表面からブレーカ取付面までの最小可能寸法です。
max.とは角シャフトを切断しないでそのまま使用した場合の最大寸法です。
②：リセットオープンのみ適用可能です。

A：パネル表面からブレーカ取付面までの寸法
B：チューブの長さ （角シャフトを円筒のチューブで覆います。）
C：使用する角シャフトの長さ
D：シャフトサポート先端からブレーカ取付面までの寸法

℄：中心線　℄：ハンドル枠中心線

■外形図

T2HP16L形

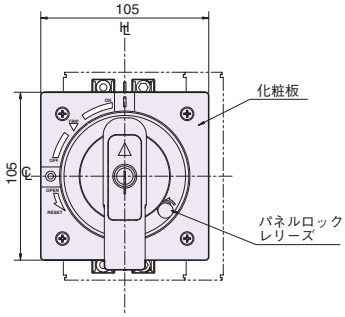

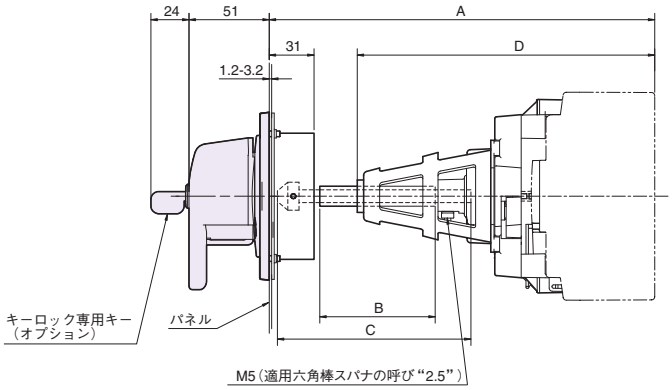

● パネル切抜寸法図

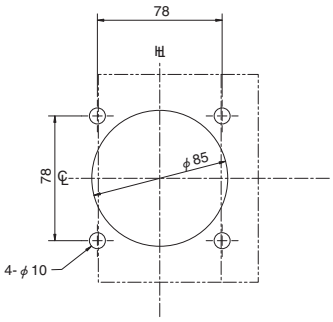

・ブレーカの負荷側より見た
ヒンジとハンドルの位置です。
ヒンジの位置は ▨ 内に
設定してください。

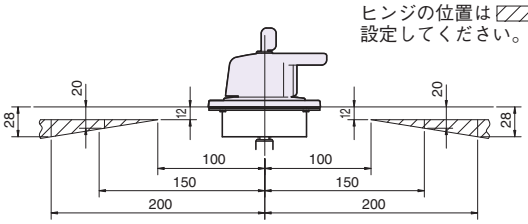

適用ブレーカ形式	A ①	B	C	D	適用角シャフト	シャフトサポート有無
S50-SF, S125-SF, S125-SN, ZAS125-SF, NS125-SF, ZS50-SF, ZS125-SF, ZS100-SM, ZNS125-SF, NAE125-SF, NAS125-SF	229 min.	56	107	186	T2PS251	有
	243 max.	70	121	186		有
	343 max.	170	221	186	T2PS252	有
	443 max.	270	321	186	T2PS253	有
	543 max.	370	421	186	T2PS254	

注①：min.とは角シャフトを切断することにより採りうるパネル表面からブレーカ取付面までの最小可能寸法です。
max.とは角シャフトを切断しないでそのまま使用した場合の最大寸法です。

A：パネル表面からブレーカ取付面までの寸法
B：チューブの長さ （角シャフトを円筒のチューブで覆います。）
C：使用する角シャフトの長さ
D：シャフトサポート先端からブレーカ取付面までの寸法

4．外部操作ハンドル

℄：中心線　Ⓗ：ハンドル枠中心線

■外形図

T2HP25L形

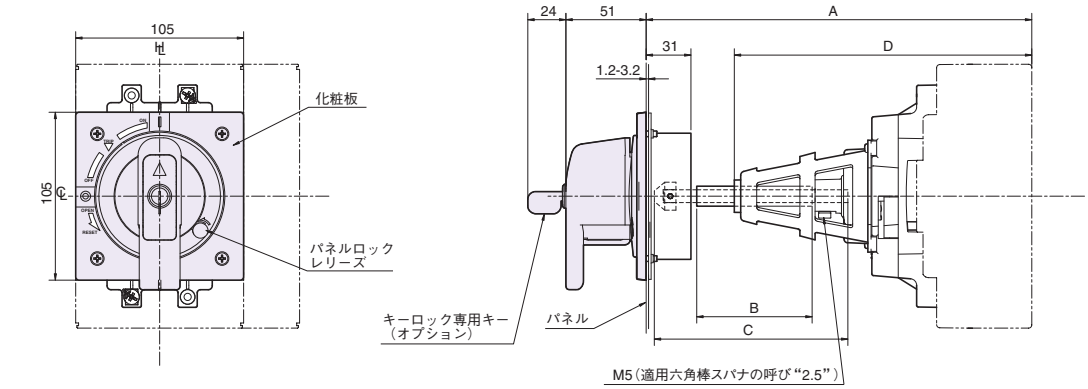

● パネル切抜寸法図

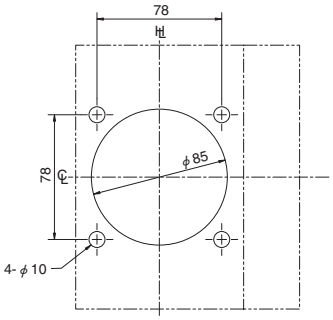

・ブレーカの負荷側より見た
ヒンジとハンドルの位置です。
ヒンジの位置は ▨ 内に
設定してください。

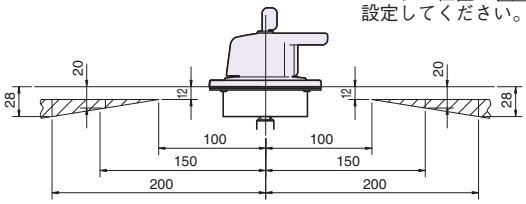

適用ブレーカ形式	A ①	B	C	D	適用角シャフト	シャフトサポート有無
E250-SF, S250-SF, S250-SM, S250-SN, ZAE250-SF, ZAS250-SF, NE250-SF, NS250-SF, ZE250-SF, ZS250-SF, ZS250-SM, ZNE250-SF, ZNS250-SF, NAE250-SF, NAS250-SF	229 min.	56	107	186	T2PS251	有
	243 max.	70	121	186		有
	343 max.	170	221	186	T2PS252	有
	443 max.	270	321	186	T2PS253	有
	543 max.	370	421	186	T2PS254	

注①：min.とは角シャフトを切断することにより採りうるパネル表面からブレーカ取付面までの最小可能寸法です。
max.とは角シャフトを切断しないでそのまま使用した場合の最大寸法です。

A：パネル表面からブレーカ取付面までの寸法
B：チューブの長さ （角シャフトを円筒のチューブで覆います。）
C：使用する角シャフトの長さ
D：シャフトサポート先端からブレーカ取付面までの寸法

℄：中心線　℄：ハンドル枠中心線　ASL：配列基準線

■外形図

T2HP12形

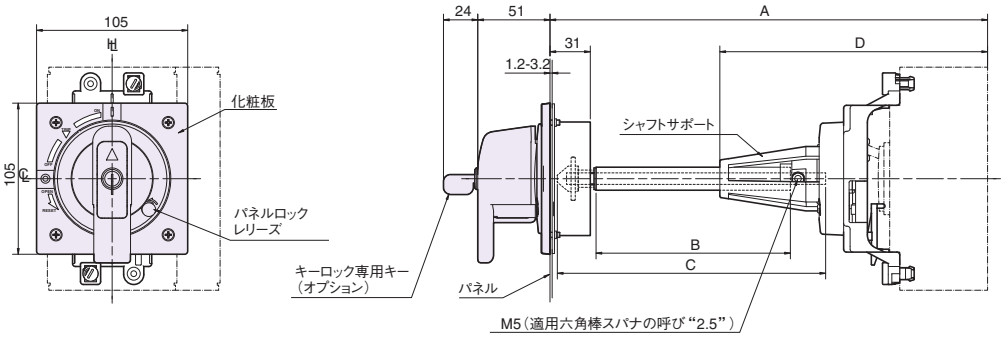

● パネル切抜寸法図

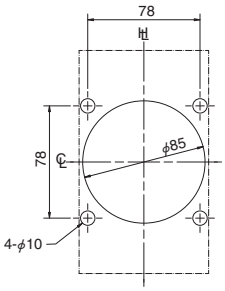

・ブレーカの負荷側より見たヒンジとハンドルの位置です。
ヒンジの位置は ▨ 内に設定してください。

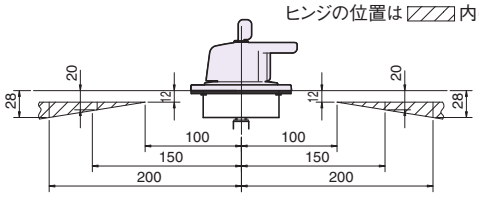

適用ブレーカ形式	A ①	B	C	D	適用角シャフト	シャフトサポート有無
S50-GF, S100-NF, S125-NF, S100-GF, S125-GF, S100-NM, S100-NN, S125-NN, ZAS100-GF, ZAS125-GF, ZS100-GF, ZS125-GF	229 min.	56	107	186	T2PS251	有
	243 max.	70	121	186		
	343 max.	170	221	186	T2PS252	
	443 max.	270	321	186	T2PS253	
	543 max.	370	421	186	T2PS254	

注①：min.とは角シャフトを切断することにより採りうるパネル表面からブレーカ取付面までの最小可能寸法です。
max.とは角シャフトを切断しないでそのまま使用した場合の最大寸法です。

A：パネル表面からブレーカ取付面までの寸法
B：チューブの長さ （角シャフトを円筒のチューブで覆います。）
C：使用する角シャフトの長さ
D：シャフトサポート先端からブレーカ取付面までの寸法

4．外部操作ハンドル

℄：中心線　Ⓗ：ハンドル枠中心線　ASL：配列基準線

■外形図

T2HP25形

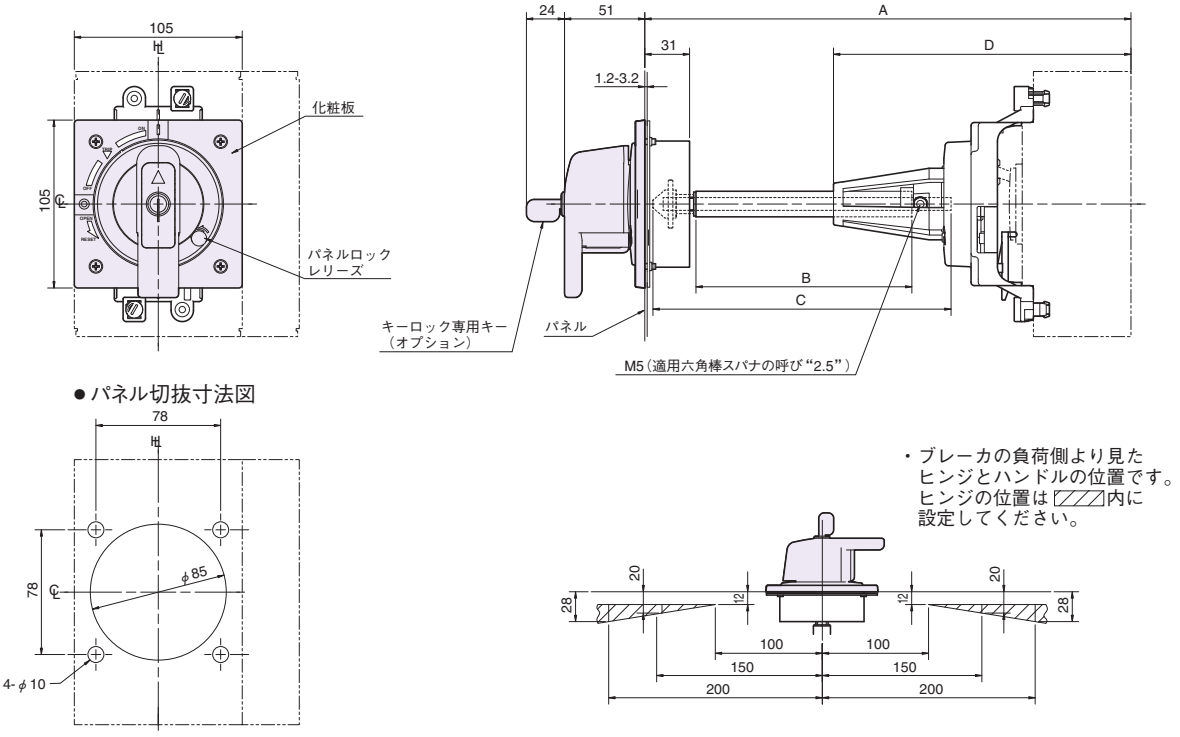

適用ブレーカ形式	A ①	B	C	D	適用角シャフト	シャフトサポート有無
S225-NF, S250-NF, S225-GF, S250-GF, S225-NM, ZAS225-GF, ZAS250-GF, ZS225-GF, ZS250-GF	229 min.	56	107	186	T2PS251	有
	243 max.	70	121	186		
	343 max.	170	221	186	T2PS252	
	443 max.	270	321	186	T2PS253	
	543 max.	370	421	186	T2PS254	
S225-GE, S225-PE, H100, H125, H225, H250, L100, L125, L225, L250	264 min.	56	107	221	T2PS251	
	278 max.	70	121	221		
	378 max.	170	221	221	T2PS252	
	478 max.	270	321	221	T2PS253	
	578 max.	370	421	221	T2PS254	

注①：min.とは角シャフトを切断することにより採りうるパネル表面からブレーカ取付面までの最小可能寸法です。
max.とは角シャフトを切断しないでそのまま使用した場合の最大寸法です。

A：パネル表面からブレーカ取付面までの寸法
B：チューブの長さ（角シャフトを円筒のチューブで覆います。）
C：使用する角シャフトの長さ
D：シャフトサポート先端からブレーカ取付面までの寸法

℄：中心線　Ⓗ：ハンドル枠中心線　ASL：配列基準線

■外形図

T2HP40形

● 外形寸法図

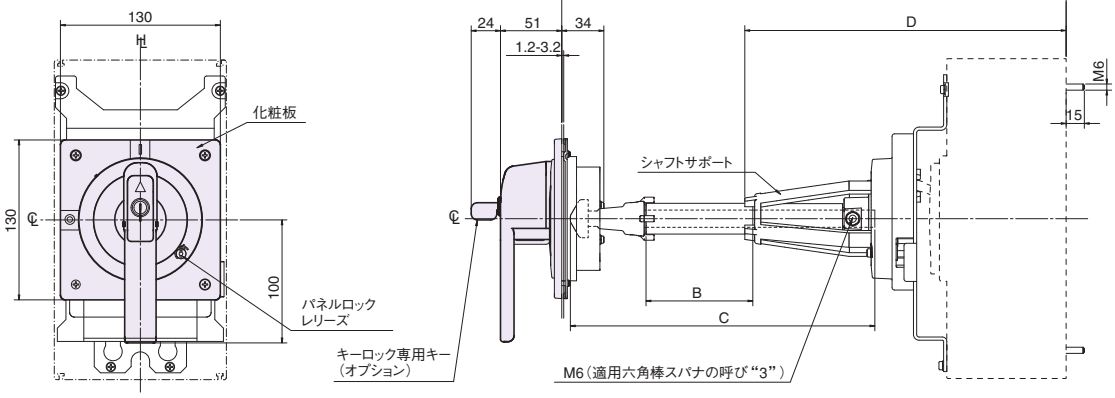

● パネル切抜寸法図

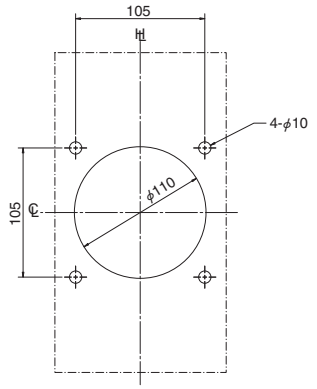

・ブレーカの負荷側より見たヒンジとハンドルの位置です。
ヒンジの位置は ▨ 内に設定してください。

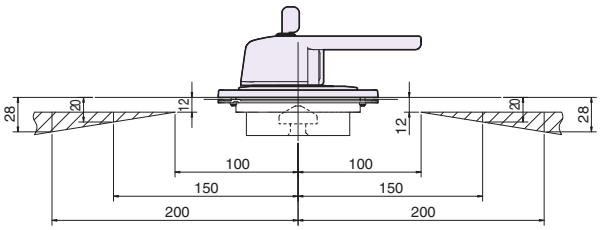

適用ブレーカ形式	A ①	B	C	D	適用角シャフト	シャフトサポート有無
E400, ZAE400, NE400, S400, ZAS400, NS400, ZE400, ZS400, ZNE400, ZNS400, NAE400, NAS400	270 min.	12	107.5	——	T2PS401	無
	310 max.②	52	147.5	——		
	340 min.②	10	177.5	261	T2PS402	有
	410 max.	80	247.5	261		
	510 max.	180	347.5	261	T2PS403	
	610 max.	280	447.5	261	T2PS404	
H400, L400	307 min.	12	107.5	——	T2PS401	無
	347 max.③	52	147.5	——		
	377 min.③	10	177.5	298	T2PS402	有
	447 max.	80	247.5	298		
	547 max.	180	347.5	298	T2PS403	
	647 max.	280	447.5	298	T2PS404	

注①：min.とは角シャフトを切断することにより採りうるパネル表面からブレーカ取付面までの最小可能寸法です。
max.とは角シャフトを切断しないでそのまま使用した場合の最大寸法です。
②：A寸法が310mmから340mmの間の場合は、シャフトサポート無しでT2PS402の角シャフトを切断してご使用ください。
③：A寸法が347mmから377mmの間の場合は、シャフトサポート無しでT2PS402の角シャフトを切断してご使用ください。

A：パネル表面からブレーカ取付面までの寸法
B：チューブの長さ （角シャフトを円筒のチューブで覆います。）
C：使用する角シャフトの長さ
D：シャフトサポート先端からブレーカ取付面までの寸法

4．外部操作ハンドル

℄：中心線　Ⓗ：ハンドル枠中心線　ASL：配列基準線

■外形図

T2HP80形

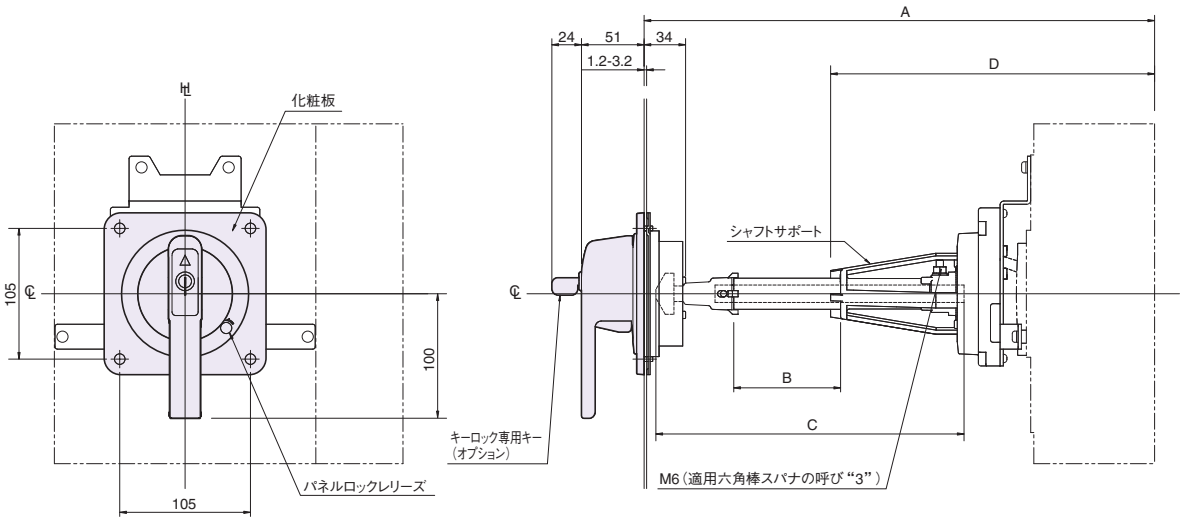

● パネル切抜寸法図

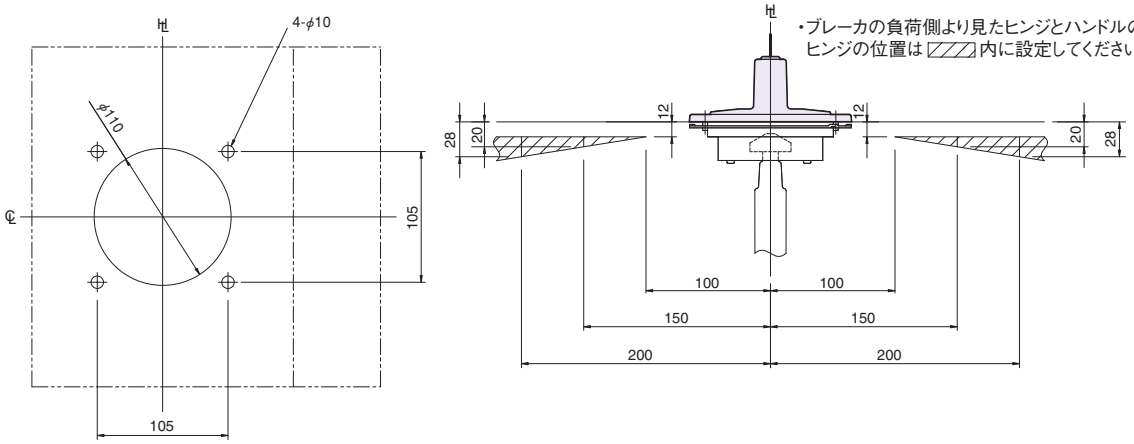

適用ブレーカ形式	A ①	B	C	D	適用角シャフト	シャフトサポート有無
S630, S800, S1000, ZAS630, ZAS800, ZS630, ZS800, NS630, NS800	270 min.	12	107.5	——	T2PS401	無
	310 max.②	52	147.5	——		
	340 min.②	10	177.5	261	T2PS402	有
	410 max.	80	247.5	261		
	510 max.	180	347.5	261	T2PS403	
	610 max.	280	447.5	261	T2PS404	
H630, L630, H800, L800	307 min.	12	107.5	——	T2PS401	無
	347 max.③	52	147.5	——		
	377 min.③	10	177.5	298	T2PS402	有
	447 max.	80	247.5	298		
	547 max.	180	347.5	298	T2PS403	
	647 max.	280	447.5	298	T2PS404	

注①：min.とは角シャフトを切断することにより採りうるパネル表面からブレーカ取付面までの最小可能寸法です。
max.とは角シャフトを切断しないでそのまま使用した場合の最大寸法です。
②：A寸法が310mmから340mmの間の場合は、シャフトサポート無しでT2PS402の角シャフトを切断してご使用ください。
③：A寸法が347mmから377mmの間の場合は、シャフトサポート無しでT2PS402の角シャフトを切断してご使用ください。

A：パネル表面からブレーカ取付面までの寸法
B：チューブの長さ （角シャフトを円筒のチューブで覆います。）
C：使用する角シャフトの長さ
D：シャフトサポート先端からブレーカ取付面までの寸法

℄：中心線　℄：ハンドル枠中心線　ASL：配列基準線

■外形図

T1HPX6形，T2HPX6形

外部操作ハンドル形式	適用ブレーカ形式
T2HPX6	S1250 S1600
T1HPX6 ②	TL-1000NE　TL-1200NE

注②：リセットオープンのみ適用可能です。

● 外形寸法図

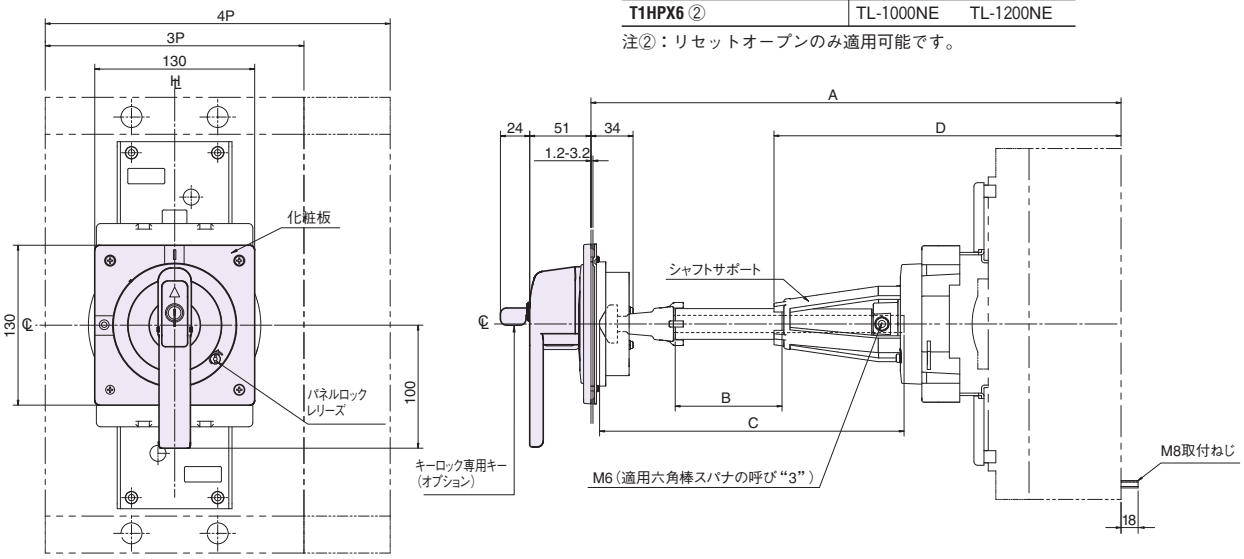

● パネル切抜寸法図

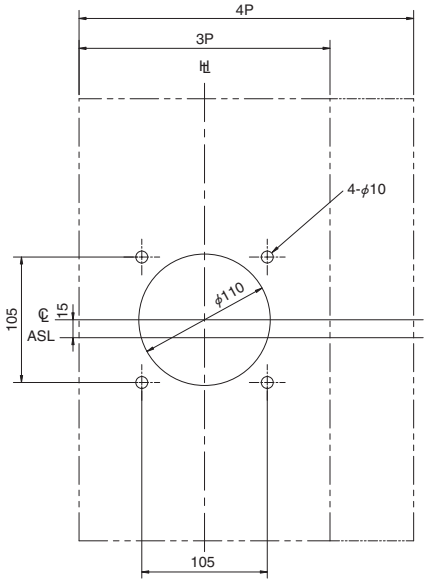

・ブレーカの負荷側より見たヒンジとハンドルの位置です。
ヒンジの位置は ▨ 内に設定してください。

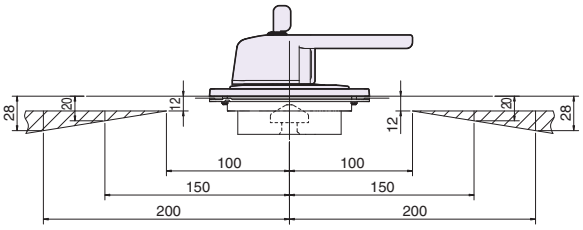

適用ブレーカ形式	A ①	B	C	D	適用角シャフト	シャフトサポート有無
S1250	367min.	52	147.5	—	T2PS401	無
	467max.	80	247.5	317	T2PS402	有
	567max.	180	347.5	317	T2PS403	
	667max.	280	447.5	317	T2PS404	
S1600, **TL-1000NE, TL-1200NE**	387min.	52	147.5	—	T2PS401	無
	487max.	80	247.5	337	T2PS402	有
	587max.	180	347.5	337	T2PS403	
	687max.	280	447.5	337	T2PS404	

注①：min.とは角シャフトを切断することにより採りうるパネル表面からブレーカ取付面までの最小可能寸法です。
max.とは角シャフトを切断しないでそのまま使用した場合の最大寸法です。

A：パネル表面からブレーカ取付面までの寸法　B：チューブの長さ（角シャフトを円筒のチューブで覆います。）
C：使用する角シャフトの長さ　D：シャフトサポート先端からブレーカ取付面までの寸法

4．外部操作ハンドル

(5)パネルマウント式(奥行固定)(HP)

HP外部操作ハンドルはブレーカをコントロールセンタや配電盤内に組込み、扉側にハンドルを取付けて扉の外から手動で操作する場合に使用します。

■外観

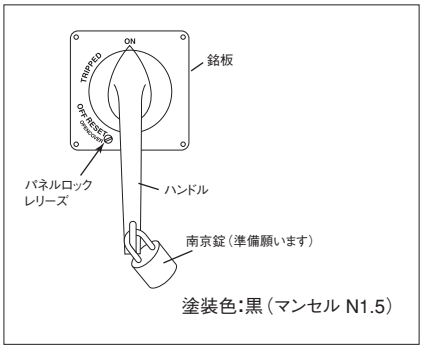

■操作方法

- **ＯＮ操作**
  ハンドルを銘板の(ON)位置まで時計方向にまわしてください。
- **ＯＦＦ操作**
  ハンドルを銘板の(OFF)位置まで反時計方向にまわしてください。
- **リセット操作**
  ブレーカがトリップすると、ハンドルは(ＴＲＩＰＰＥＤ)位置を指します。ハンドルをこの位置から(ＲＥＳＥＴ)位置まで反時計方向にまわすと、ブレーカはリセットします。
- **パネルを開く場合**
  ハンドルを(OPENCOVER)位置まで反時計方向にまわすと、ロックが解除され、パネルを開くことができます。

■パネルロック機構

コントロールセンタや配電盤の扉をみだりに開けられないようにしてあります。
外形図に表示している“フック受”をご準備ください。

- パネルロックレリーズ機構付
  ハンドルが、ON、OFF、トリップなどのどの位置にあっても、このレリーズを時計方向にまわすと、扉を開くことができます。

■ハンドルロック機構

- パッドロック（標準装備）
  ハンドルがONまたはOFFのとき南京錠でロックすることができます。
  南京錠はお客様でご準備ください。

南京錠寸法

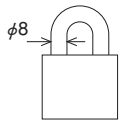

■外形図

XFE10形

適　用　形　式
XS2000NE, XS2500NE, XS3200NE, XS2000NN, XS2500NN, XS3200NN

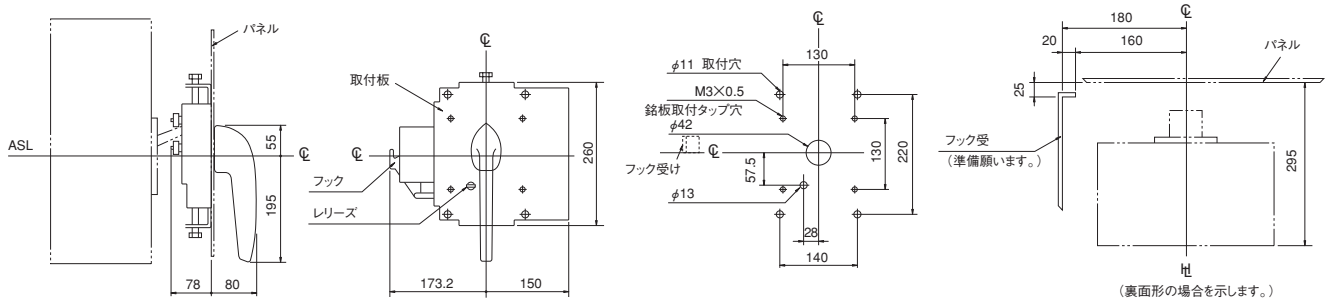

5．機械的インターロック

℄：中心線　Ⓗ：ハンドル枠中心線　ASL：配列基準線

2台のブレーカのうち、いずれか一方だけを投入できるように機械的にインターロックしています。スライド式、裏面式、リンク式、ワイヤー式の4つのタイプが有ります。

(1)スライド式インターロック(MS)

ブレーカ前面のスライド板を左右に移動させることによりインターロックするタイプです。

寸法表 mm

フレーム(A)	ノーヒューズブレーカ形式	漏電遮断器形式	極数	接続 ③	インターロック発注形式	A	B	C
30	E30 S30	ZE30 ZS30	2	FC	T2MS052NF	85	42.5	83
			3	FC	T2MS053NF	110	55	108
50	E50, S50 ① NE50	ZE50, ZS50 ZNE50	2	FC	T2MS052NF	85	42.5	83
			3	FC	T2MS053NF	110	55	108
60	E60 S60	ZE60 ZS60	2	FC	T2MS052NF	85	42.5	83
			3	FC	T2MS053NF	110	55	108
100	E100 ② NE100	ZE100 ZNE100	2	FC	T2MS052NF	85	42.5	83
			3	FC	T2MS053NF	110	55	108

注①：E50-SF, E50-CM, S50-GFを除く。
　②：E100-SFを除く。③RCの場合、インターロック装置はブレーカのカバー表面に取付となり部品が異なります。詳細はご照会ください。
備考1：左側ブレーカの右側面および右側ブレーカの左側面にはリード線端子台が適用できません。
　2：左側ブレーカにUVTは適用できません。

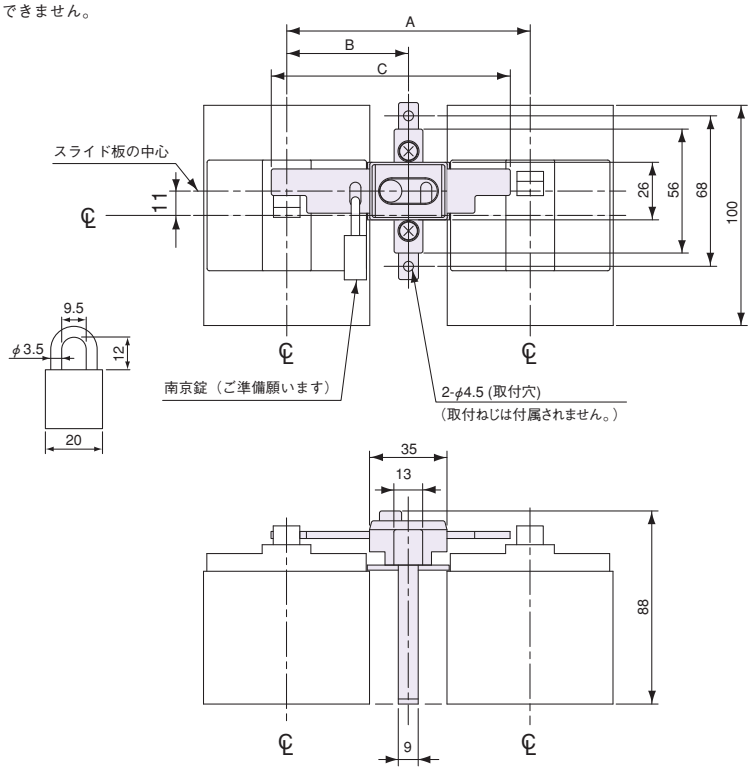

取付寸法図(正面図)

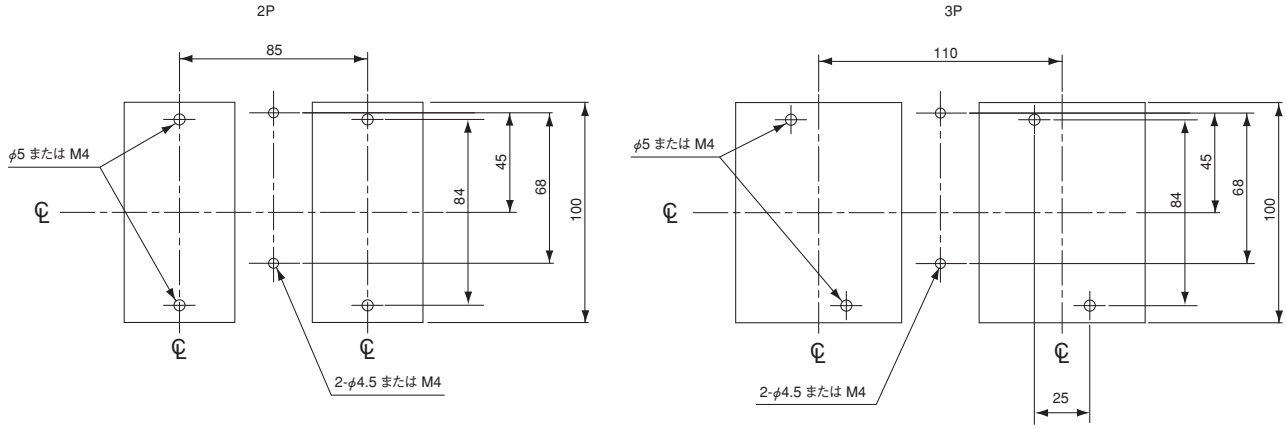

6
付属装置

3 外部付属装置

(1) スライド式インターロック(MS)

℄：中心線　Ⓗ：ハンドル枠中心線　ASL：配列基準線

寸法表 mm

フレーム (A)	ノーヒューズ ブレーカ形式	極数	接続	インターロック 発注形式
50, 100	**E50-SF, E50-CM, E100-SF**	3	FC, RC	XLF1 ①②

注①：ご注文の際、ブレーカと組み合わせてご指定ください。
　②：端子カバーと共に使用する場合、端子カバーは特殊となります。特殊端子カバーとご指定ください。
備考1：左側ブレーカの右側面および右側ブレーカの左側面にはリード線端子台が適用できません。
　　2：右側ブレーカが交流UVT付の場合、UVTコントローラは別置としてください。
　　3：ブレーカの取付寸法はブレーカ外形寸法図をご参照ください。

パネル切抜寸法図(正面図)

3P

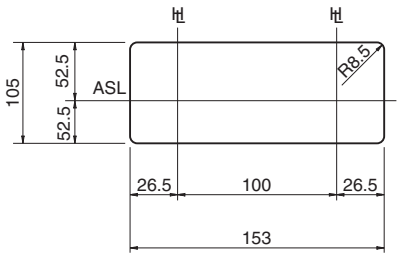

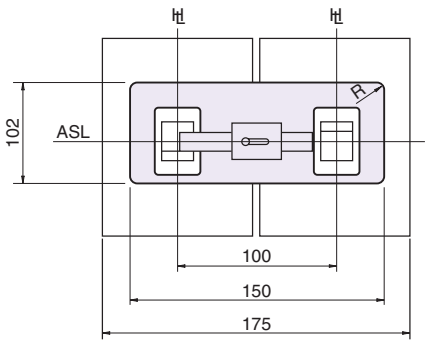

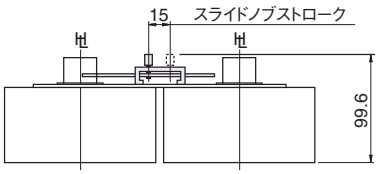

℄：中心線　℄：ハンドル枠中心線　ASL：配列基準線

寸法表 mm

フレーム（A）	ノーヒューズブレーカ形式	漏電遮断器形式	極数	接続	インターロック発注形式
50, 100, 125	**S50-SF, S125-SF, S125-SN, ZAS125-SF, NS125-SF**	**ZS50-SF, ZS100-SM, ZS125-SF, ZNS125-SF**	3	FC, RC	T2MS16L3SF
			4	FC, RC	T2MS16L4SF

備考 1：左側ブレーカの右側面および右側ブレーカの左側面にはリード線端子台が適用できません。
2：左側ブレーカに時延形UVTは適用できません。

パネル切抜寸法図（正面図）

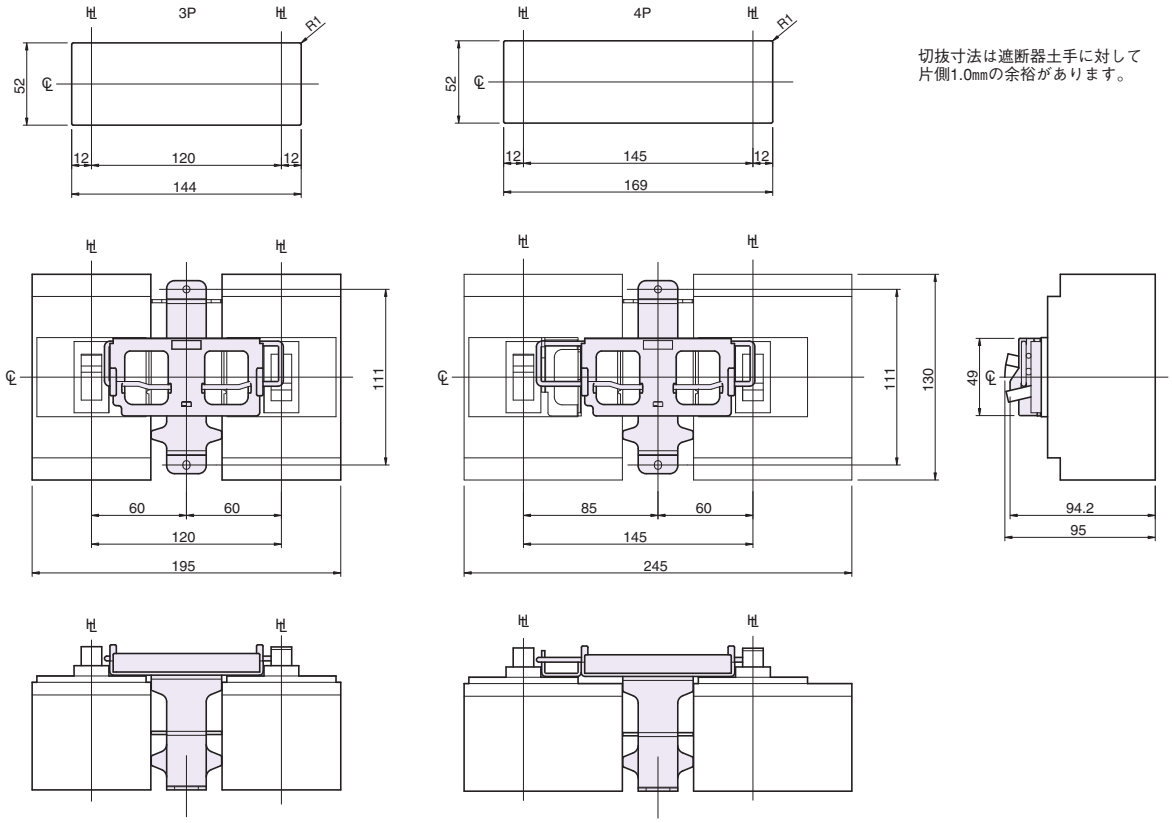

切抜寸法は遮断器土手に対して片側1.0mmの余裕があります。

取付寸法図（正面図）

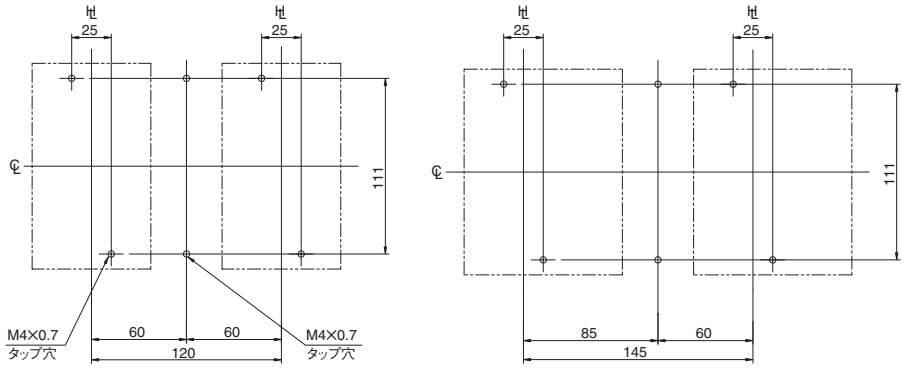

6

付属装置

(1)スライド式インターロック(MS)

℄：中心線　Ⓗ：ハンドル枠中心線　ASL：配列基準線

寸法表 mm

フレーム(A)	ノーヒューズブレーカ形式	漏電遮断器形式	極数	接続	インターロック発注形式
50 100 125	**S50-GF, S100-NF, S100-GF, S125-NF, S125-GF, S100-NM, S100-NN, S125-NN, ZAS50-GF, ZAS100-GF, ZAS125-GF**	**ZS100-GF, ZS125-GF**	3	FC, RC	T2MS123SF
			4	FC, RC	T2MS124SF

備考 1：左側ブレーカの右側面および右側ブレーカの左側面にはリード線端子台が適用できません。
2：左側ブレーカに時延形UVTは適用できません。
3：差込形(PM)用も準備しています。詳細はご照会ください。

パネル切抜寸法図(正面図)

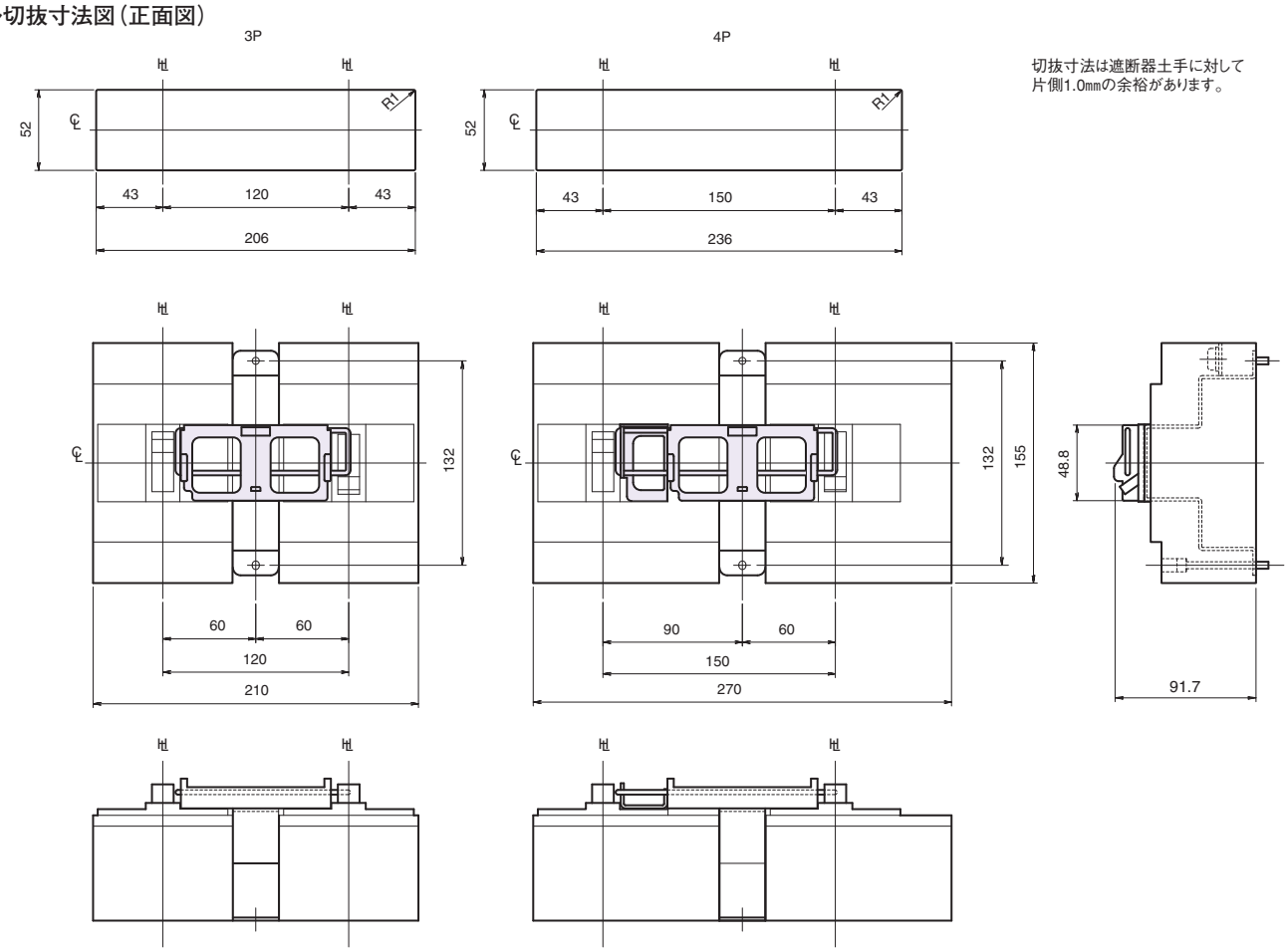

取付寸法図(正面図)

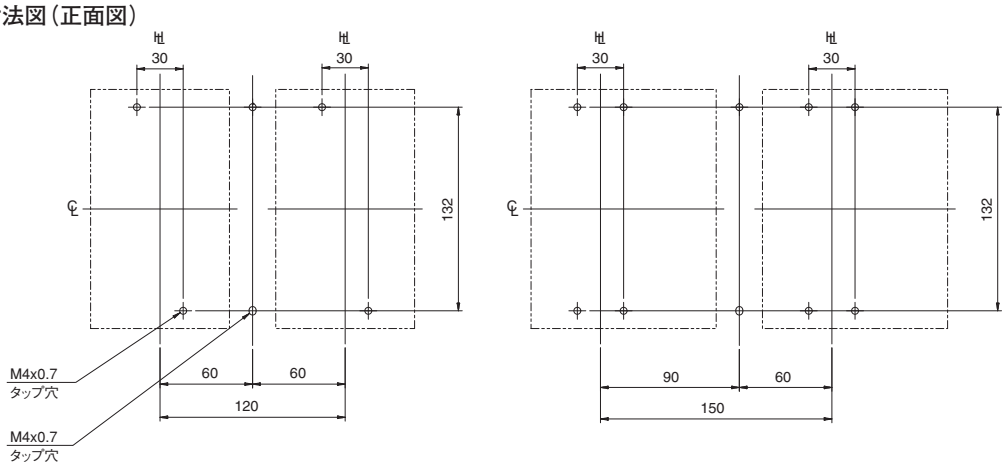

℄：中心線　℄：ハンドル枠中心線

寸法表 mm

フレーム（A）	ノーヒューズブレーカ形式	漏電遮断器形式	極数	接続	インターロック発注形式
225, 250	**E250-SF, S250-SF, S250-SM, S250-SN, ZAE250-SF, ZAS250-SF, NE250-SF, NS250-SF**	**ZE250-SF, ZS250-SF, ZS250-SM, ZNE250-SF, ZNS250-SF**	3	FC, RC	T2MS25L3SF
			4	FC, RC	T2MS25L4SF

備考 1：表面端子バー付で絶縁距離が不足する場合は絶縁テープなどで確実に絶縁してください。
2：左側ブレーカの右側面および右側ブレーカの左側面にはリード線端子台が適用できません。
3：左側ブレーカに時延形UVTは適用できません。

パネル切抜寸法図（正面図）

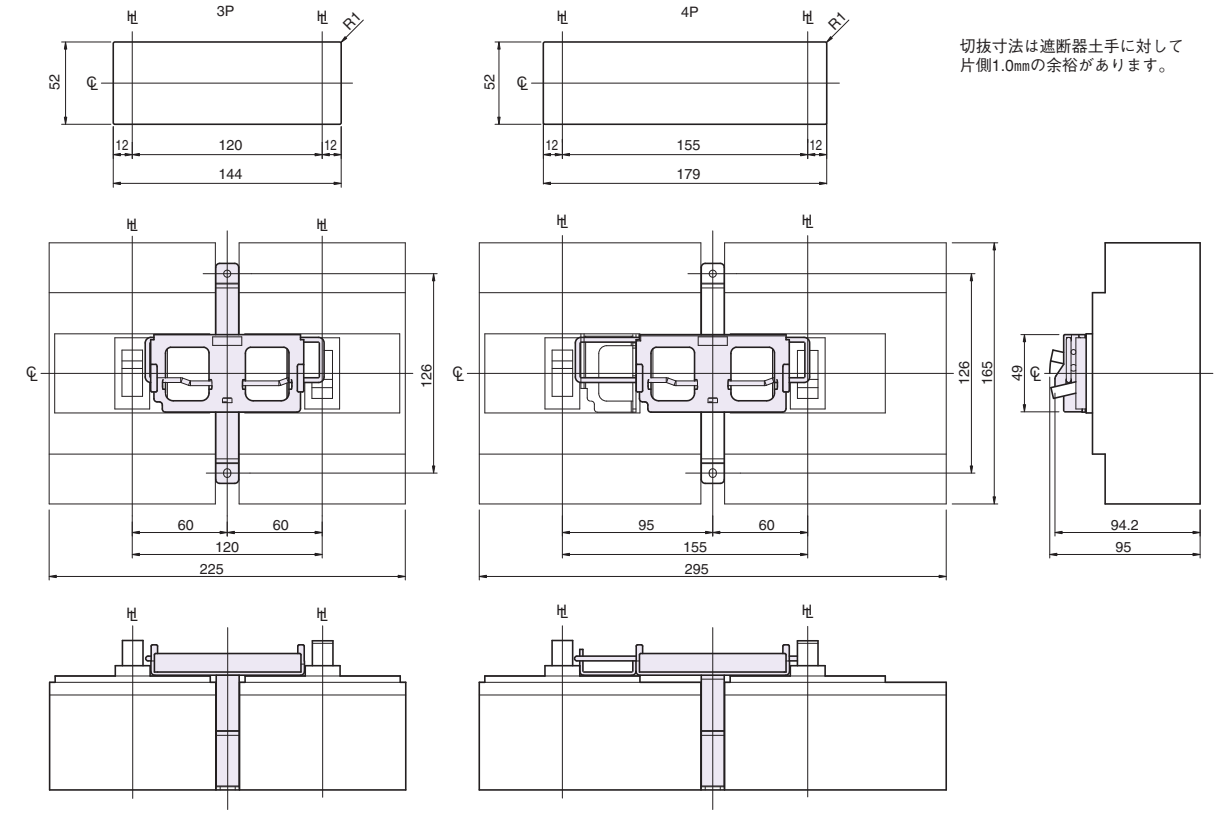

切抜寸法は遮断器土手に対して片側1.0mmの余裕があります。

取付寸法図（正面図）

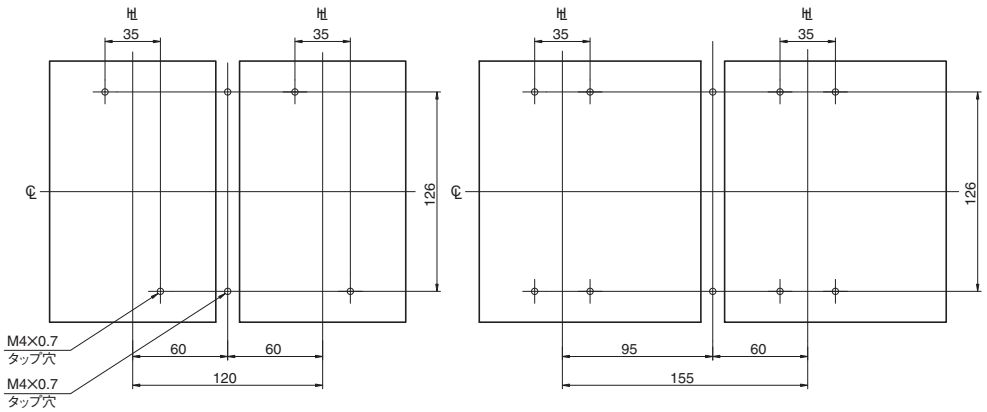

(1)スライド式インターロック(MS)

℄：中心線　HL：ハンドル枠中心線　ASL：配列基準線

寸法表 mm

フレーム(A)	ノーヒューズブレーカ形式	漏電遮断器形式	極数	接続	インターロック発注形式	A
100 125	**H100, L100, H125, L125**		3	FC, RC	T2MS253LF	126.7
			4	FC, RC	T2MS254LF	
225 250	**S225-NF, S250-NF, S225-NM, S225-GF, S250-GF, ZAS225-GF, ZAS250-GF**	**ZS225-GF, ZS250-GF**	3	FC, RC	T2MS253SF	91.7
			4	FC, RC	T2MS254SF	
	H225, L225, S225-GE, S225-PE, H250, L250		3	FC, RC	T2MS253LF	126.7
			4	FC, RC	T2MS254LF	

備考1：表面端子バー付で絶縁距離が不足する場合は絶縁テープなどで確実に絶縁してください。
2：左側ブレーカの右側面および右側ブレーカの左側面にはリード線端子台が適用できません。
3：左側ブレーカに時延形UVTは適用できません。
4：差込形(PM)用も準備しています。詳細はご照会ください。

パネル切抜寸法図(正面図)

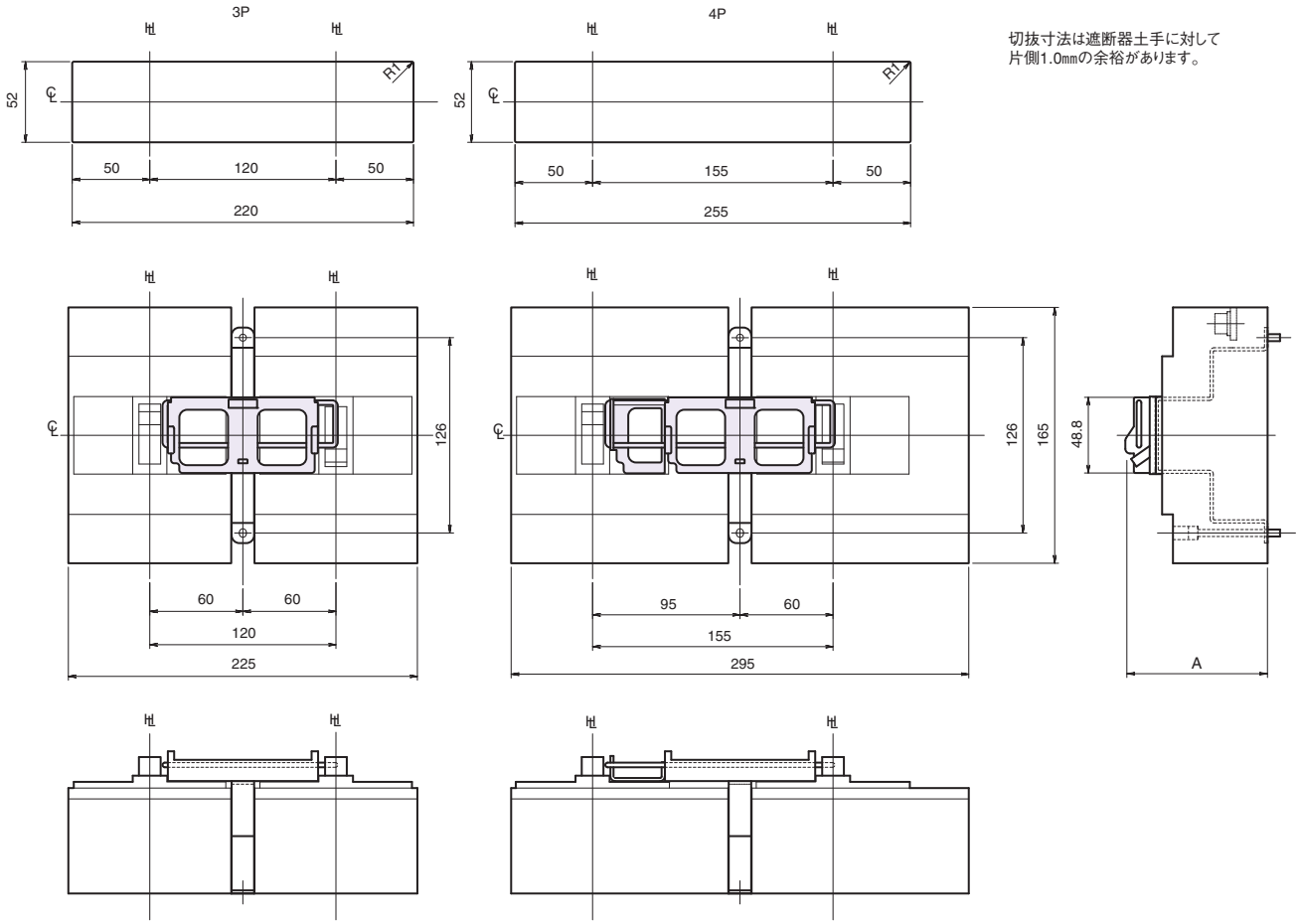

切抜寸法は遮断器土手に対して片側1.0mmの余裕があります。

取付寸法図(正面図)

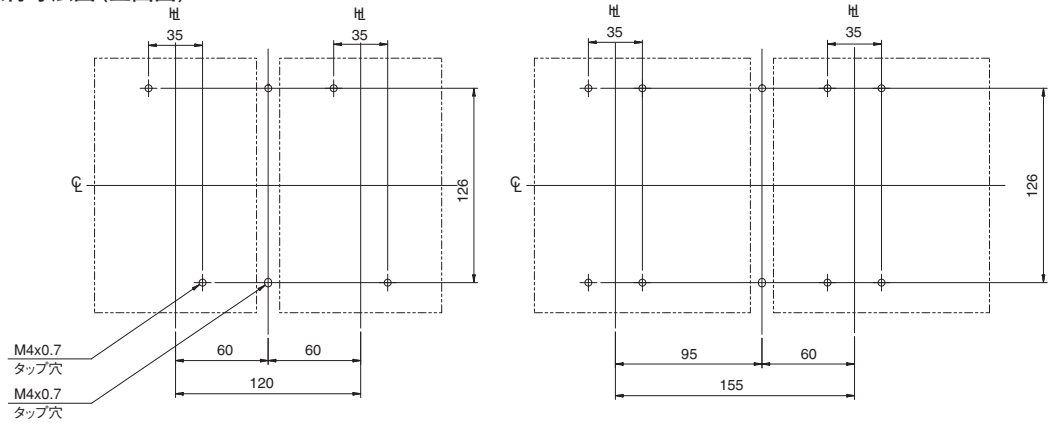

℄：中心線　℄：ハンドル枠中心線　ASL：配列基準線

寸法表 mm

フレーム（A）	ノーヒューズブレーカ形式	漏電遮断器形式	極数	接続	インターロック発注形式	A
400	**E400, S400** **ZAE400, ZAS400** **NE400, NS400**	**ZE400, ZS400** **ZNE400, ZNS400**	3	FC, RC	T2MS403SF	135.5
			4	FC, RC	T2MS404SF	
	H400, L400		3	FC, RC	T2MS403LF	172.5
			4	FC, RC	T2MS404LF	

備考 1：表面端子バー付で絶縁距離が不足する場合は絶縁テープなどで確実に絶縁してください。
2：左側ブレーカの右側面および右側ブレーカの左側面にはリード線端子台が適用できません。
3：左側ブレーカに時延形UVTは適用できません。
4：ワイド端子カバーはお互いに干渉するため適用できません。ストレート端子カバーは適用できます。
5：差込形（PM）用も準備しています。詳細はご照会ください。

パネル切抜寸法図（正面図）

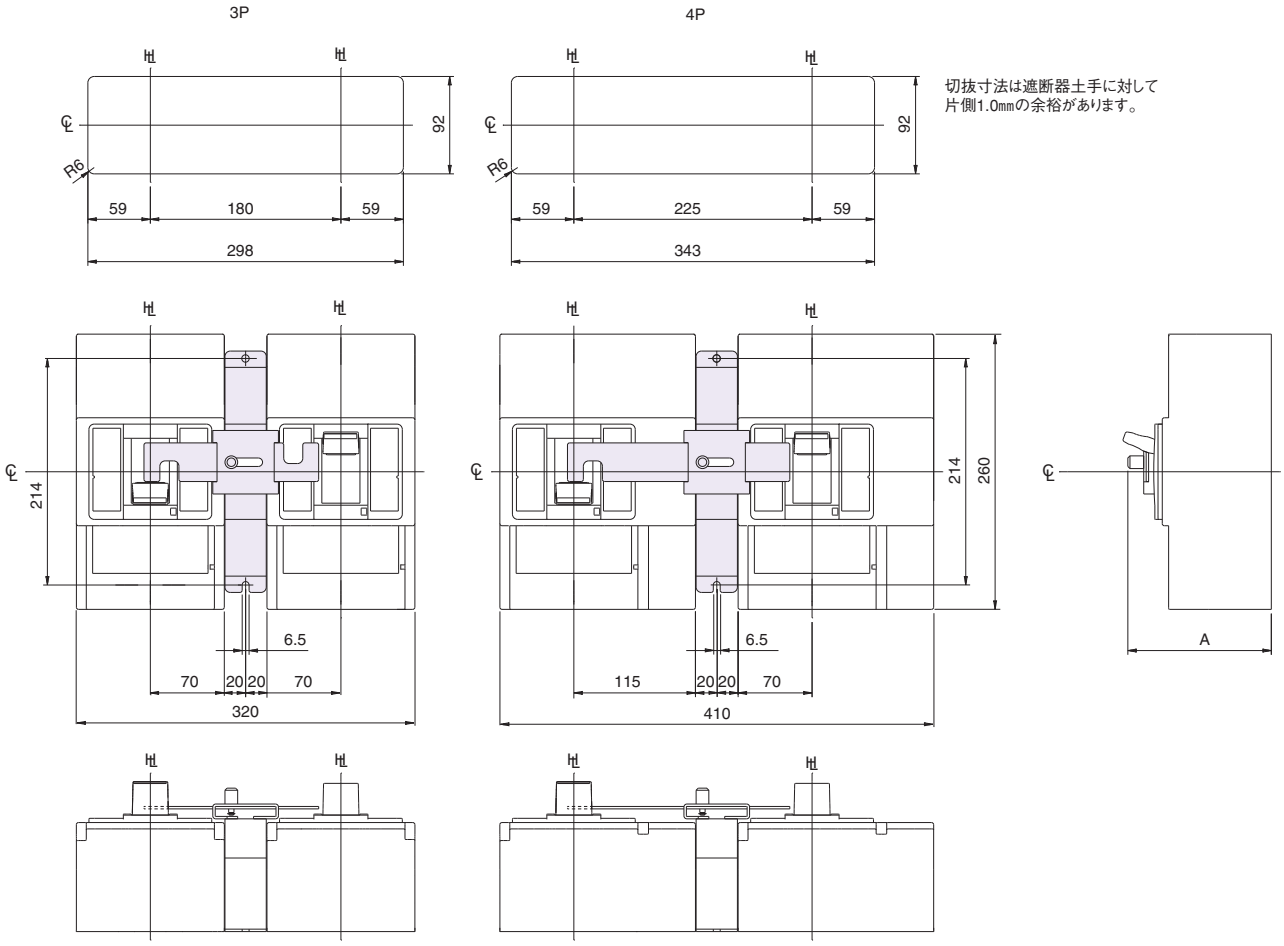

取付寸法図（正面図）

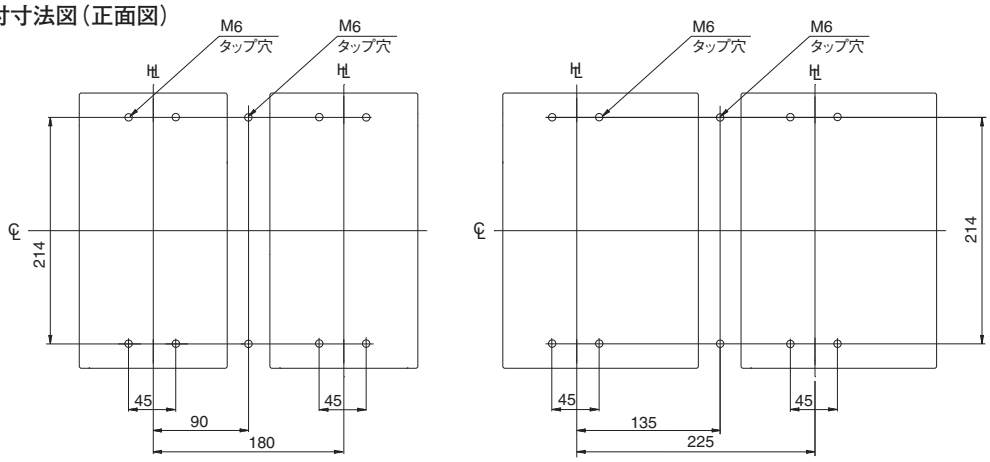

(1)スライド式インターロック(MS)

℄：中心線　HL：ハンドル枠中心線　ASL：配列基準線

寸法表 mm

フレーム(A)	ノーヒューズブレーカ形式	漏電遮断器形式	極数	接続	インターロック発注形式	A (mm)
600, 630, 800, 1000	S630, S800, S1000 ZAS630, ZAS800, NS630, NS800	ZS630, ZS800	3	FC, RC	T2MS803SF	135.5
			4	FC, RC	T2MS804SF	
	H630, H800, L630, L800	—	3	FC, RC	T2MS803LF	172.5
			4	FC, RC	T2MS804LF	

備考 1：左側ブレーカの右側面および右側ブレーカの左側面にはリード線端子台が適用できません。
2：左側ブレーカに時延形UVTは適用できません。
3：差込形(PM)用も準備しています。詳細はご照会ください。

パネル切抜寸法図(正面図)

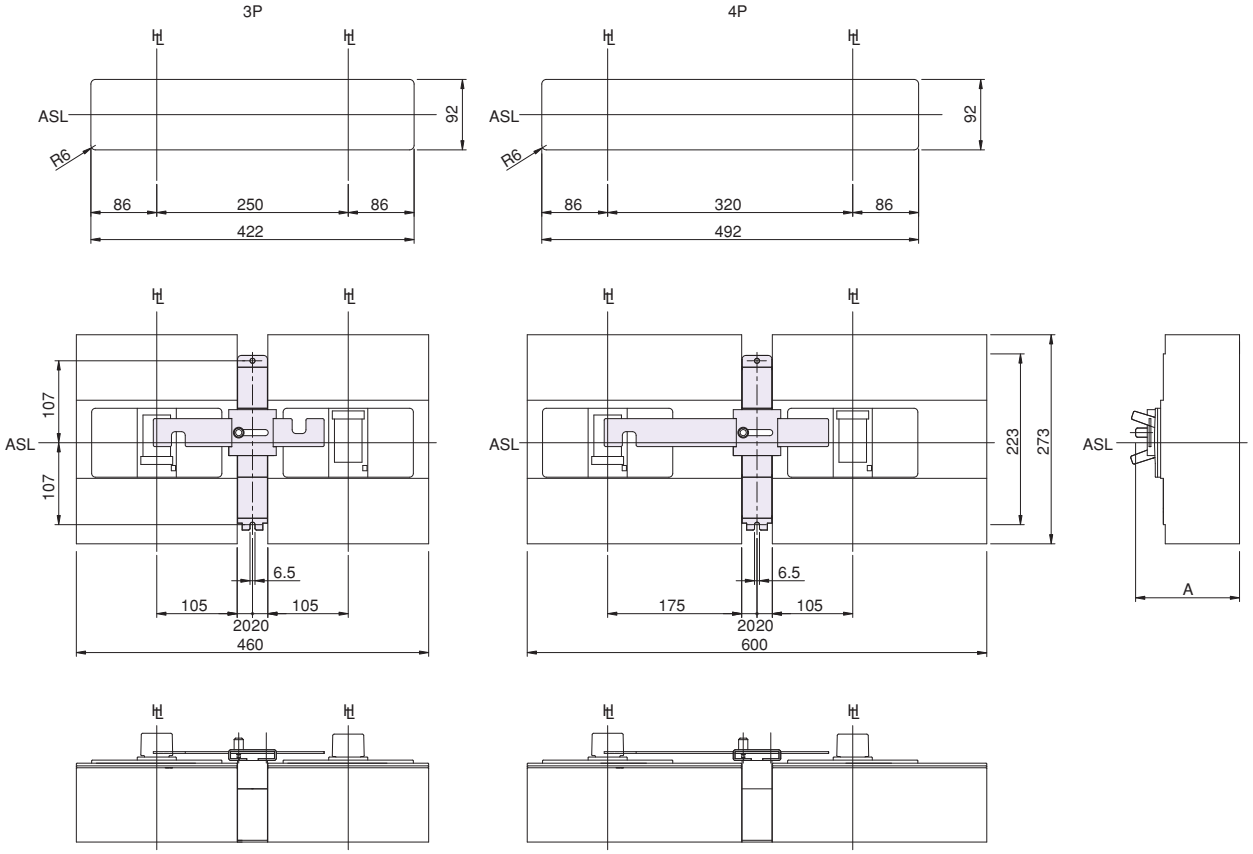

取付寸法図(正面図)

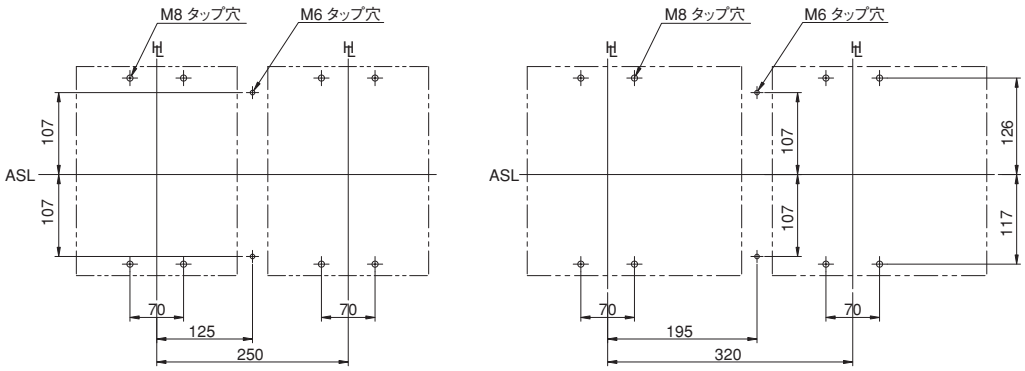

℄：中心線　℄：ハンドル枠中心線　ASL：配列基準線

寸法表 mm

フレーム（A）	ノーヒューズブレーカ形式	インターロック発注形式	極数	a	b	c	d	e	f	g	h	k	m	ℓ	R
30	**XM30PB**	**XLF1** ①	3	100	150	102	26.5	153	52.5	52.5	105	178	129.6	15	8.5
1000, 1200, 1250	**S1250**	**T2MSX63SF**	3	220	340	124.5	61.5	343	53.5	74	127.5	430	159.2	30	8.5
		T2MSX64SF	4	290	410	124.5	61.5	413	53.5	74	127.5	570	159.2	30	8.5
	TL-1000NE, TL-1200NE	**XLF9** ①	3	220	340	129	61.5	343	58	74	132	430	179.6	30	8.5
			4	290	410	129	61.5	413	58	74	132	570	179.6	30	8.5
1600	**S1600**	**T2MSX63SF**	3	220	340	124.5	61.5	343	53.5	74	127.5	430	179.2	30	8.5
		T2MSX64SF	4	290	410	124.5	61.5	413	53.5	74	127.5	570	179.2	30	8.5
2000	**XS2000NE, XS2000NN**	**XLF10** ①	3	ブレーカの取付寸法と詳細寸法はご照会ください。											
			4												
	XS2500NE, XS2500NN, XS3200NE(3Pのみ), XS3200NN(3Pのみ)	**XLF10** ①	3												
			4												

注①：ご注文の際、ブレーカと組み合わせてご指定ください。
備考1：左側ブレーカの右側面および右側ブレーカの左側面にはリード線端子台が適用できません。
　　2：UVTコントローラ、OCRコントローラは別置となる場合があります。
　　3：ブレーカの取付寸法はブレーカ外形寸法図をご参照ください。

パネル切抜寸法図（正面図）

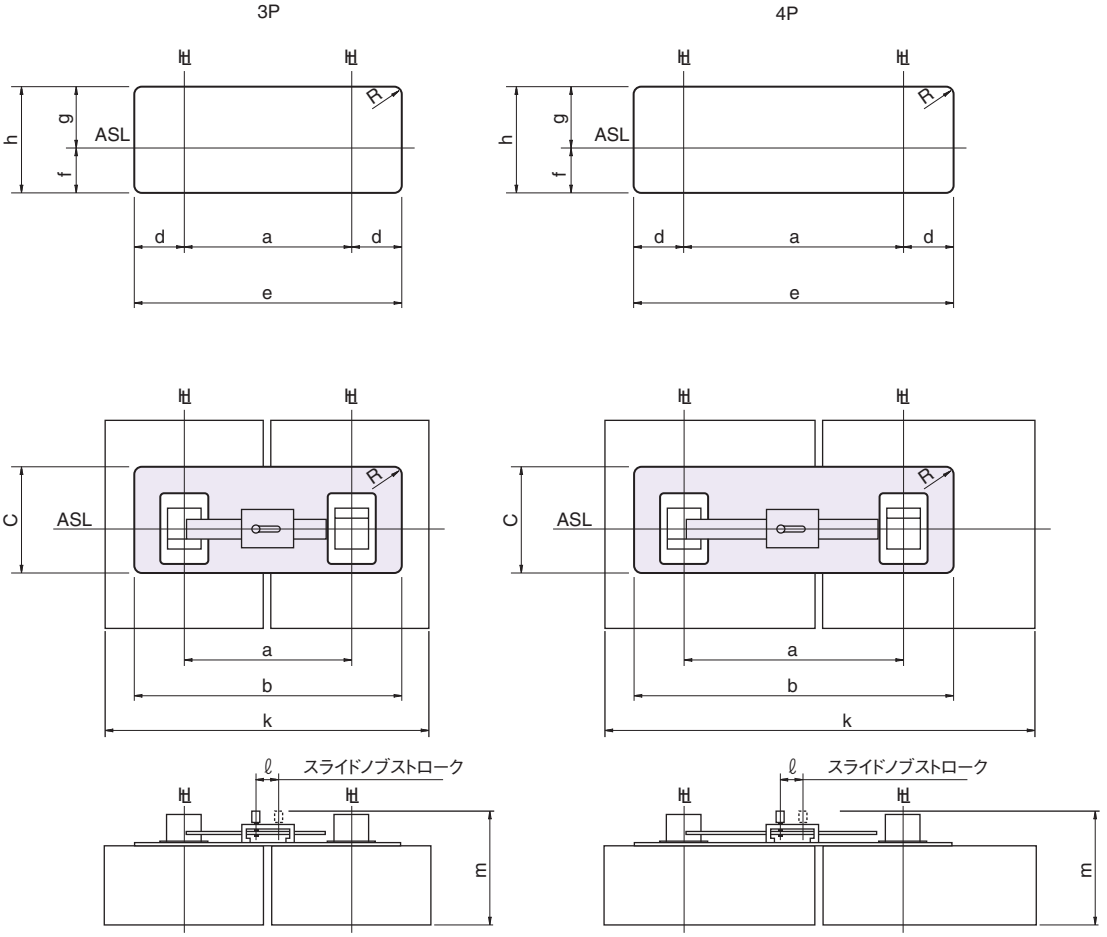

5．機械的インターロック

℄：中心線　Ⓗ：ハンドル枠中心線　ASL：配列基準線

(2)裏面式インターロック(MB)

寸法表 mm

フレーム(A)	ノーヒューズブレーカ形式	漏電遮断器形式	インターロック形式	A (mm)
1000 1200	**TL-1000NE,** **TL-1200NE**	—	工場取付	①
1250	**S1250**	—	工場取付	120
1600	**S1600**	—	工場取付	140
2000	**XS2000NE,** **XS2000NN**	—	工場取付	①
2500 3200	**XS2500NE,** **XS2500NN,** **XS3200NE(3Pのみ),** **XS3200NN(3Pのみ)**	—	工場取付	①

注①：ブレーカの取付寸法と詳細寸法はご照会ください。
備考1：差込形(プラグイン)の場合は、適用できません。
　　2：左側ブレーカの右側面および右側ブレーカの左側面にはリード線端子台が適用できません。
　　3：UVTコントローラ、OCRコントローラは別置となる場合があります。

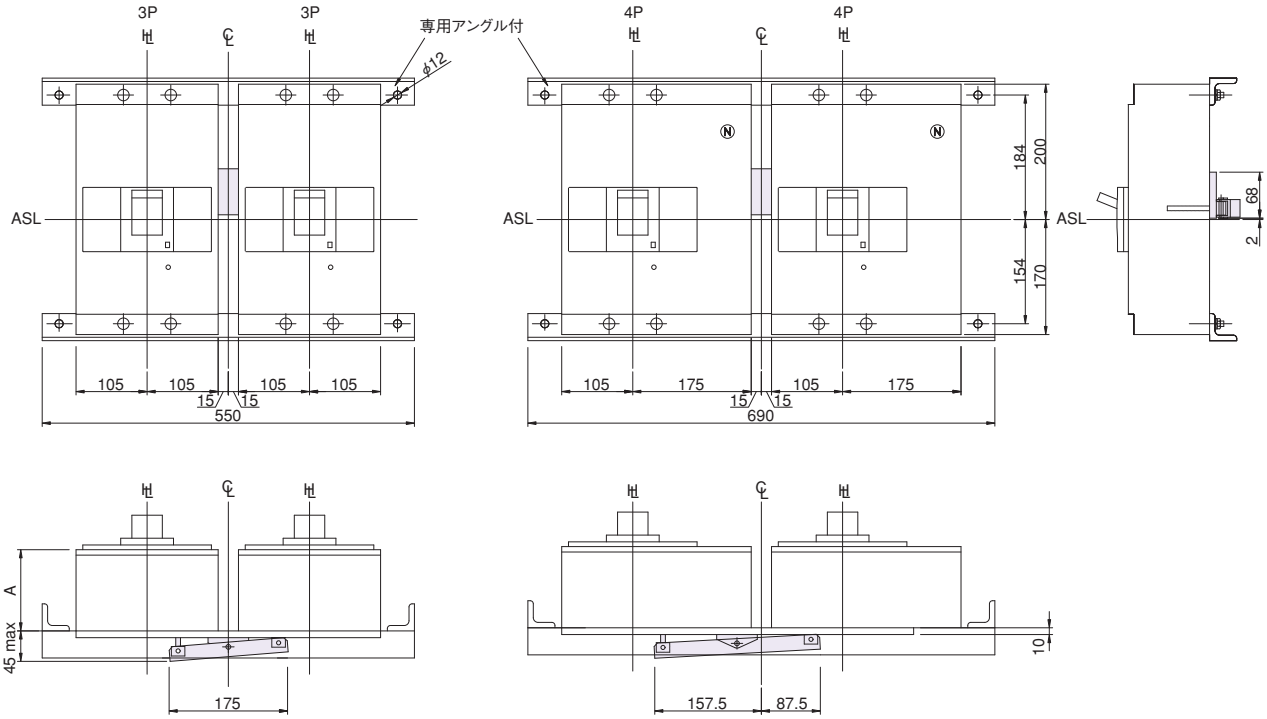

取付寸法図

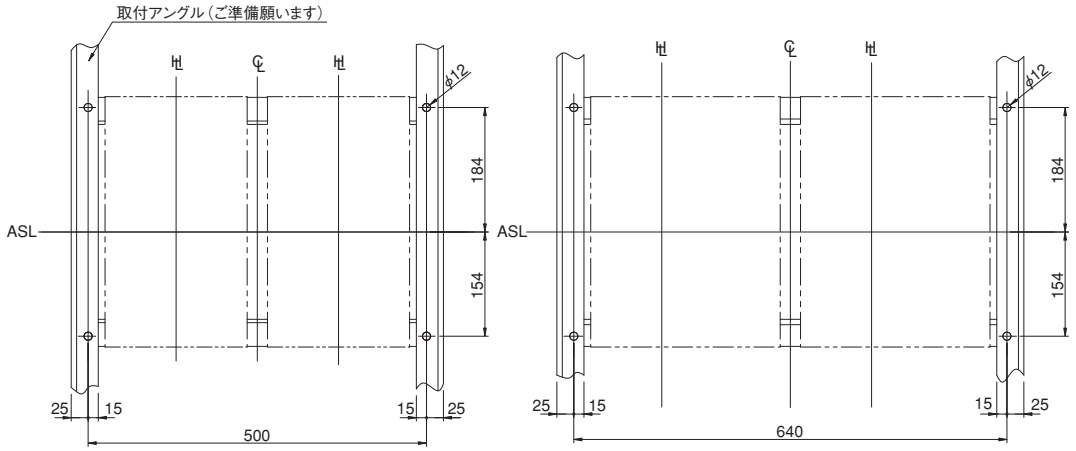

℄：中心線　Ⓗ：ハンドル枠中心線　ASL：配列基準線

(3) リンク式インターロック(ML)

左右のブレーカをリンクバーでインターロックするタイプです。取付けスペースが少なくてすみ、取付けがとても簡単です。

寸法表 mm

フレーム (A)	ノーヒューズブレーカ形式	漏電遮断器形式	極数	取付位置	インターロック形式	A (mm)
50 100 125	**S50-GF,** **S100-NF, S100-GF,** **S100-NM, S100-NN,** **S125-NF, S125-GF,** **S125-NN**	—	3	右側取付	工場取付	81.7
			4			
			3	左側取付	工場取付	
			4		工場取付	

備考 1：左側ブレーカの右側面および右側ブレーカの左側面にはリード線端子台が適用できません。
　　 2：左側ブレーカに時延形UVTは適用できません。

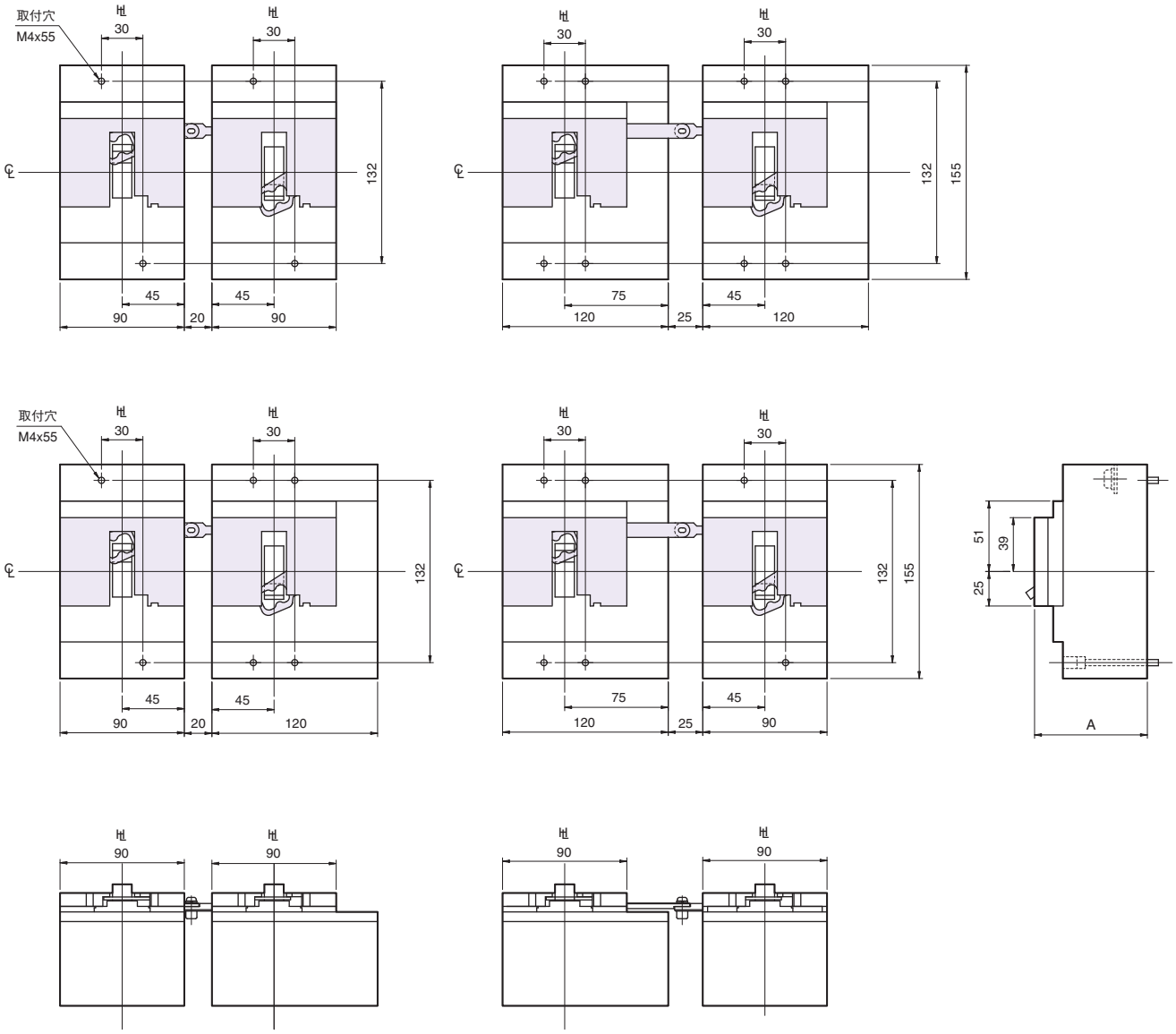

℄：中心線　Ⓗ：ハンドル枠中心線

(3) リンク式インターロック(ML)

寸法表 mm

フレーム (A)	ノーヒューズ ブレーカ形式	漏電遮断器 形式	極数	取付位置	インターロック 形式
225, 250	E250-SF, S250-SF, S250-SM, S250-SN	—	3	右側取付	工場取付
			4		
			3	左側取付	工場取付
			4		工場取付

備考 1：表面端子バー付は絶縁距離が不足するため適用できません。
2：左側ブレーカの右側面および右側ブレーカの左側面にはリード線端子台が適用できません。
3：左側ブレーカに時延形UVTは適用できません。

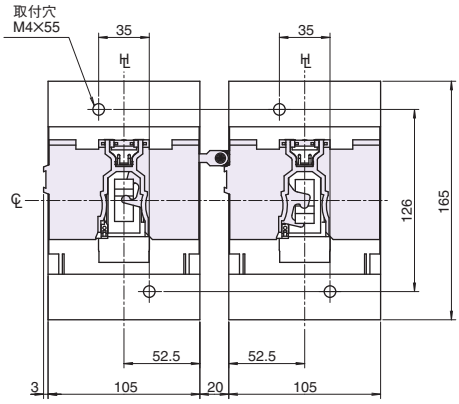

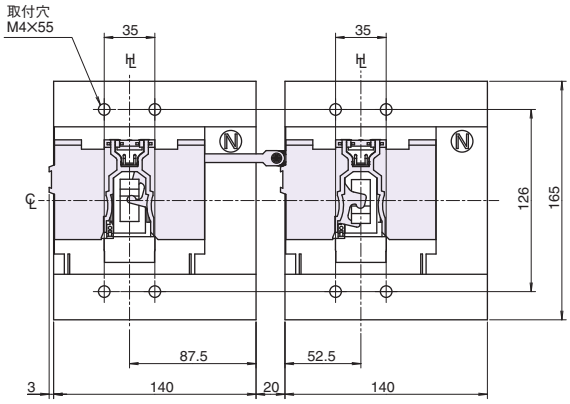

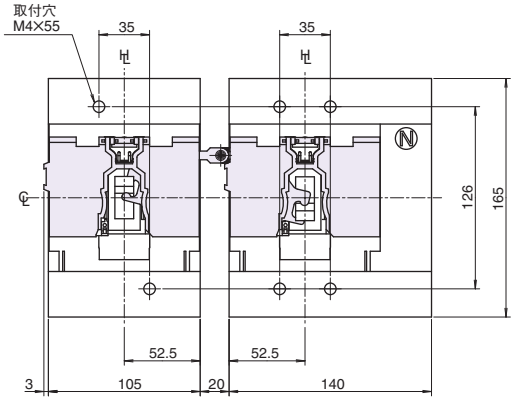

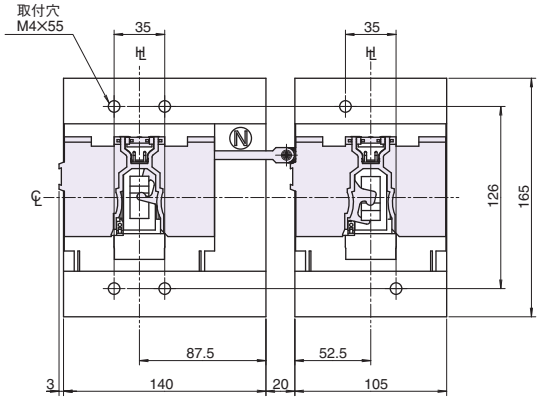

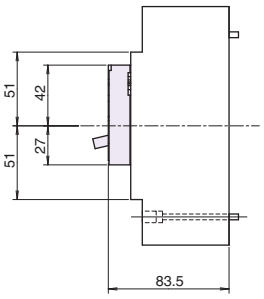

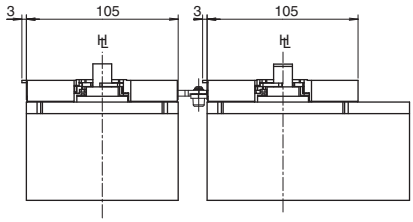

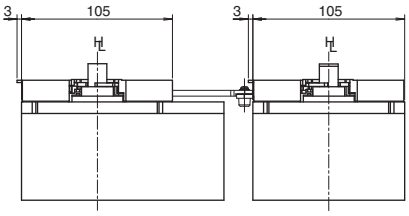

℄：中心線　Ⓗ：ハンドル枠中心線　ASL：配列基準線

寸法表 mm

フレーム（A）	ノーヒューズブレーカ形式	漏電遮断器形式	極数	取付位置	インターロック形式	A（mm）
225 250	**S225-NF, S225-GF, S225-NM, S250-NF, S250-GF**	—	3	右側取付	工場取付	81.7
			4			
			3	左側取付	工場取付	
			4		工場取付	
100 125 225 250	**H100, L100, H125, L125, S225-GE, S225-PE, H225, L225, H250, L250**	—	3	右側取付	工場取付	116.7
			4			
			3	左側取付	工場取付	
			4		工場取付	

備考 1：表面端子バー付は絶縁距離が不足するため適用できません。
　　2：左側ブレーカの右側面および右側ブレーカの左側面にはリード線端子台が適用できません。
　　3：左側ブレーカに時延形UVTは適用できません。

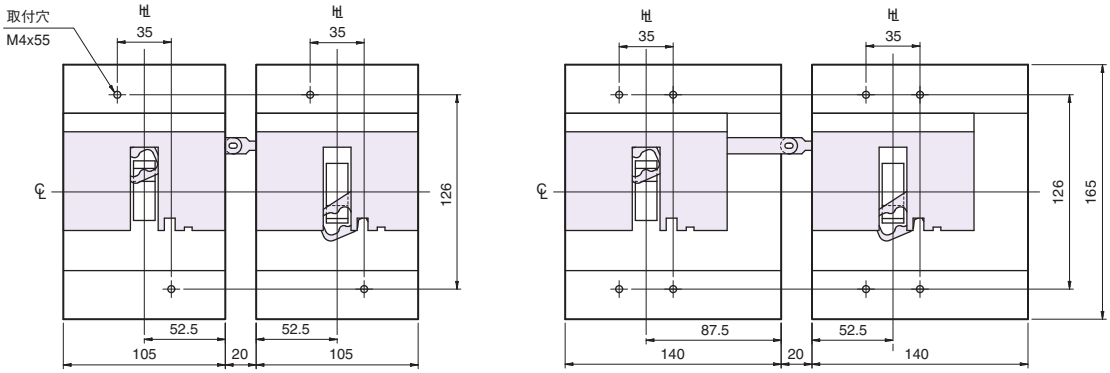

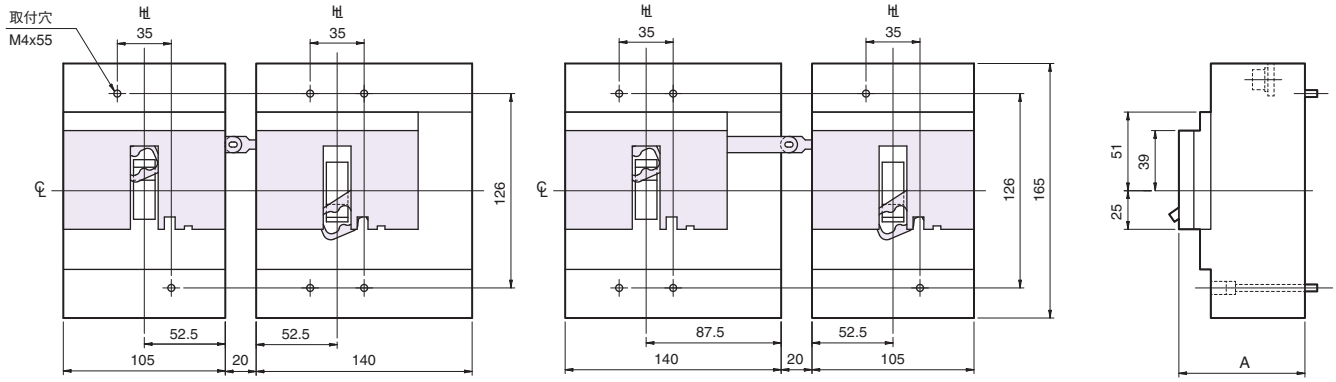

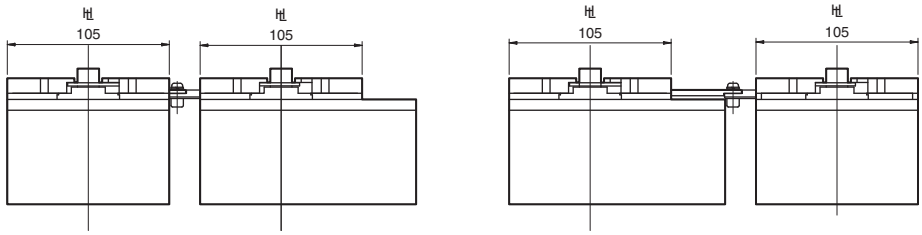

℄：中心線　Ⓗ：ハンドル枠中心線　ASL：配列基準線

(3) リンク式インターロック(ML)

電動操作装置付

寸法表 mm

フレーム (A)	ノーヒューズブレーカ形式	漏電遮断器形式	極数	取付位置	インターロック形式	A (mm)	B (mm)
400	**E400** **S400**	—	3	右側取付	工場取付	213	156.5
			4				
			3	左側取付	工場取付		
			4		工場取付		
400	**H400** **L400**	—	3	右側取付	工場取付	250	193.5
			4				
			3	左側取付	工場取付		
			4		工場取付		

備考 1：表面端子バー付は絶縁距離が不足するため適用できません。
2：ブレーカ間のスペース制限のため、リード線端子台は左側ブレーカの右側面または右側ブレーカの左側面のどちらか一方にのみしか適用できません。
3：端子カバーはお互いに干渉するため適用できません。
4：400AFのリンク式インターロックは、電動操作装置付、または外部操作ハンドル付の仕様のみの対応になります。
5：インターロック装置はブレーカに取付けて出荷されます。

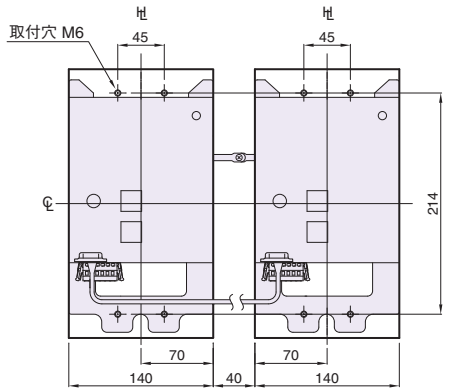

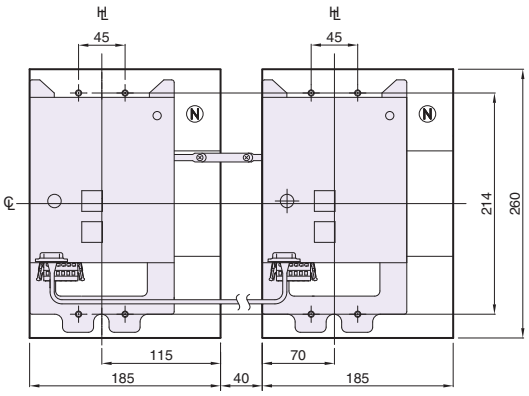

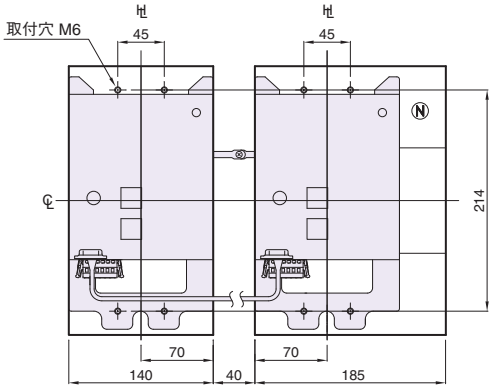

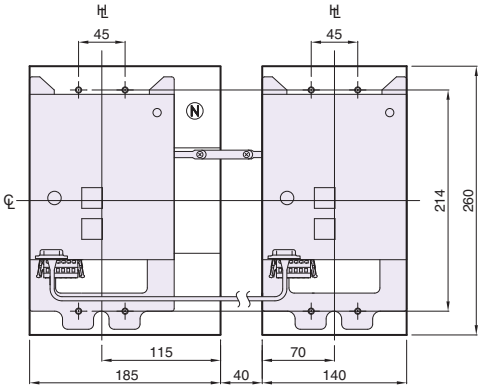

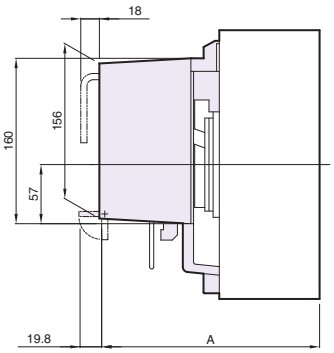

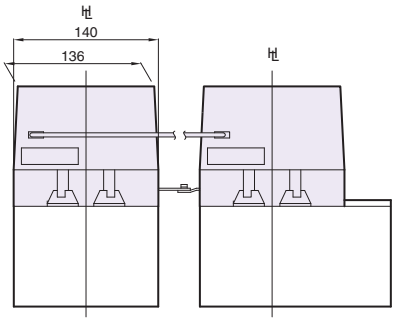

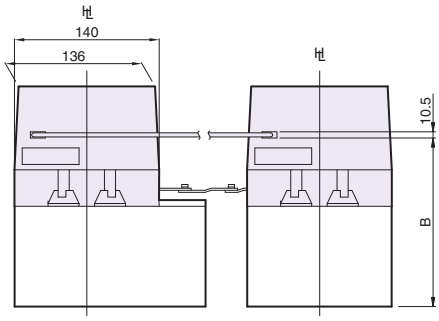

℄：中心線　Ⓗ：ハンドル枠中心線　ASL：配列基準線

外部操作ハンドル付

寸法表 mm

フレーム（A）	ノーヒューズブレーカ形式	漏電遮断器形式	極数	取付位置	インターロック形式	A（mm）	B（mm）
400	**E400** **S400**	—	3	右側取付	工場取付	200	150±2
			4				
			3	左側取付	工場取付		
			4		工場取付		
400	**H400** **L400**	—	3	右側取付	工場取付	237	187±2
			4				
			3	左側取付	工場取付		
			4		工場取付		

備考 1：表面端子バー付は絶縁距離が不足するため適用できません。
2：ブレーカ間のスペース制限のため、リード線端子台は左側ブレーカの右側面または右側ブレーカの左側面のどちらか一方にのみしか適用できません。
3：端子カバーはお互いに干渉するため適用できません。
4：400AFのリンク式インターロックは、電動操作装置付、または外部操作ハンドル付のいずれかの仕様のみの対応になります。
5：インターロック装置はブレーカに取付けて出荷されます。外部操作ハンドルは別梱包になります。

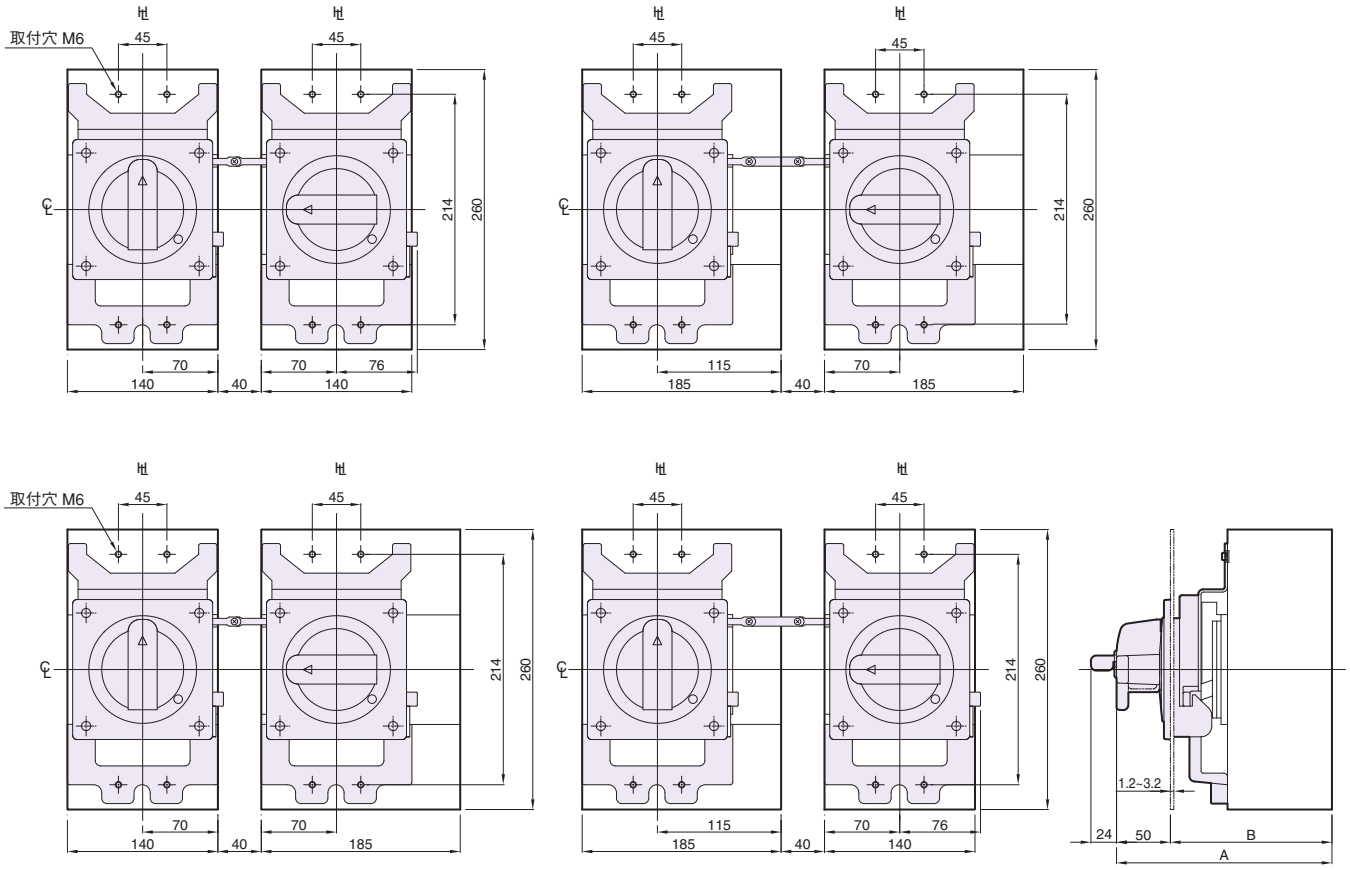

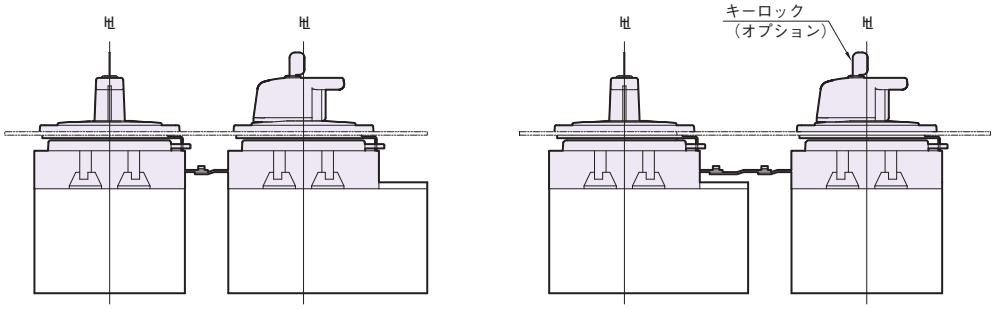

6
付属装置

℄：中心線　Ⓗ：ハンドル枠中心線　ASL：配列基準線

(3) リンク式インターロック(ML)

電動操作装置付

寸法表 mm

フレーム(A)	ノーヒューズブレーカ形式	漏電遮断器形式	極数	取付位置	インターロック形式	A (mm)	B (mm)
600 630, 800, 1000	**S630,** **S800,** **S1000**	—	3	右側取付	工場取付	213	156.5
			4				
			3	左側取付	工場取付		
			4		工場取付		
	H630, H800, **L630, L800**	—	3	右側取付	工場取付	250	193.5
			4				
			3	左側取付	工場取付		
			4		工場取付		

備考 1：ブレーカ間のスペース制限のため、リード線端子台は左側ブレーカの右側面または右側ブレーカの左側面のどちらか一方にのみしか適用できません。
2：630AF～1000AFのリンク式インターロックは、電動操作装置付、または外部操作ハンドル付の仕様のみの対応になります。
3：インターロック装置はブレーカに取付けて出荷されます。

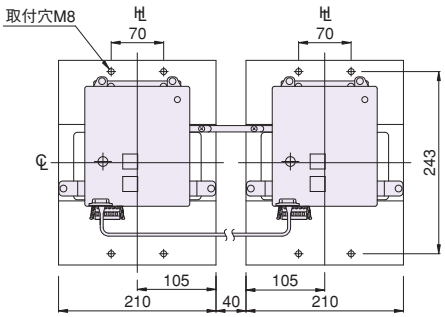

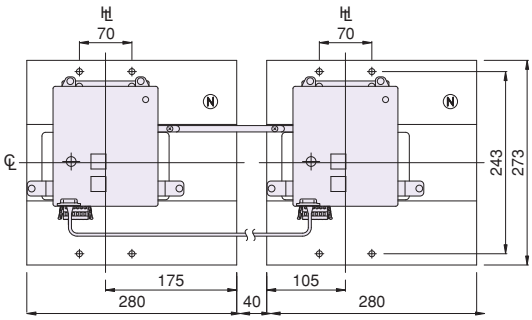

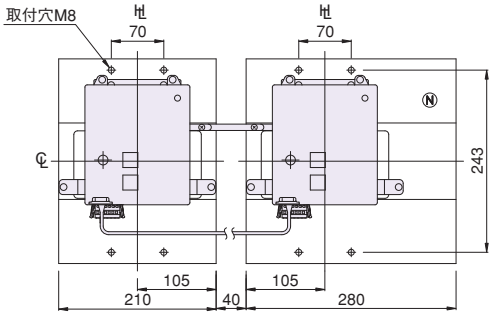

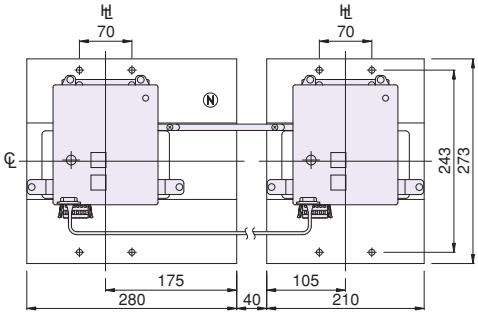

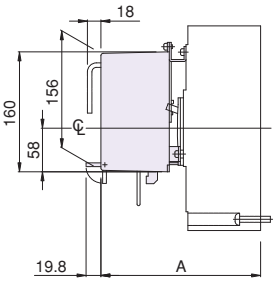

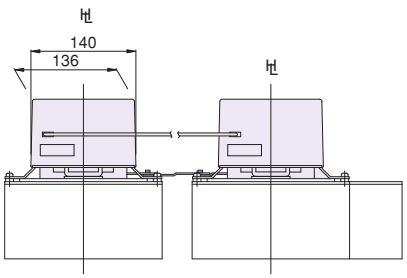

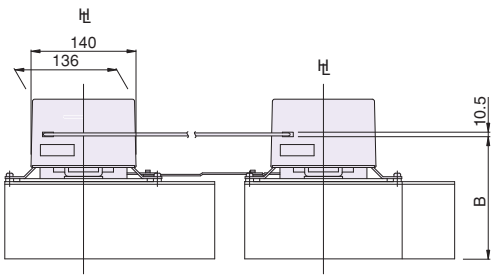

℄：中心線　Ⓗ：ハンドル枠中心線　ASL：配列基準線

外部操作ハンドル付

寸法表 mm

フレーム（A）	ノーヒューズブレーカ形式	漏電遮断器形式	極数	取付位置	インターロック形式	A（mm）	B（mm）
600, 630, 800, 1000	**S630, S800, S1000**	—	3	右側取付	工場取付	200	150
			4				
			3	左側取付	工場取付		
			4		工場取付		
	H630, H800, L630, L800	—	3	右側取付	工場取付	237	187
			4				
			3	左側取付	工場取付		
			4		工場取付		

備考 1：ブレーカ間のスペース制限のため、リード線端子台は左側ブレーカの右側面または右側ブレーカの左側面のどちらか一方にのみしか適用できません。
2：630AF～1000AFのリンク式インターロックは、電動操作装置付、または外部操作ハンドル付のいずれかの仕様のみの対応になります。
3：インターロック装置はブレーカに取付けて出荷されます。外部操作ハンドルは別梱包になります。

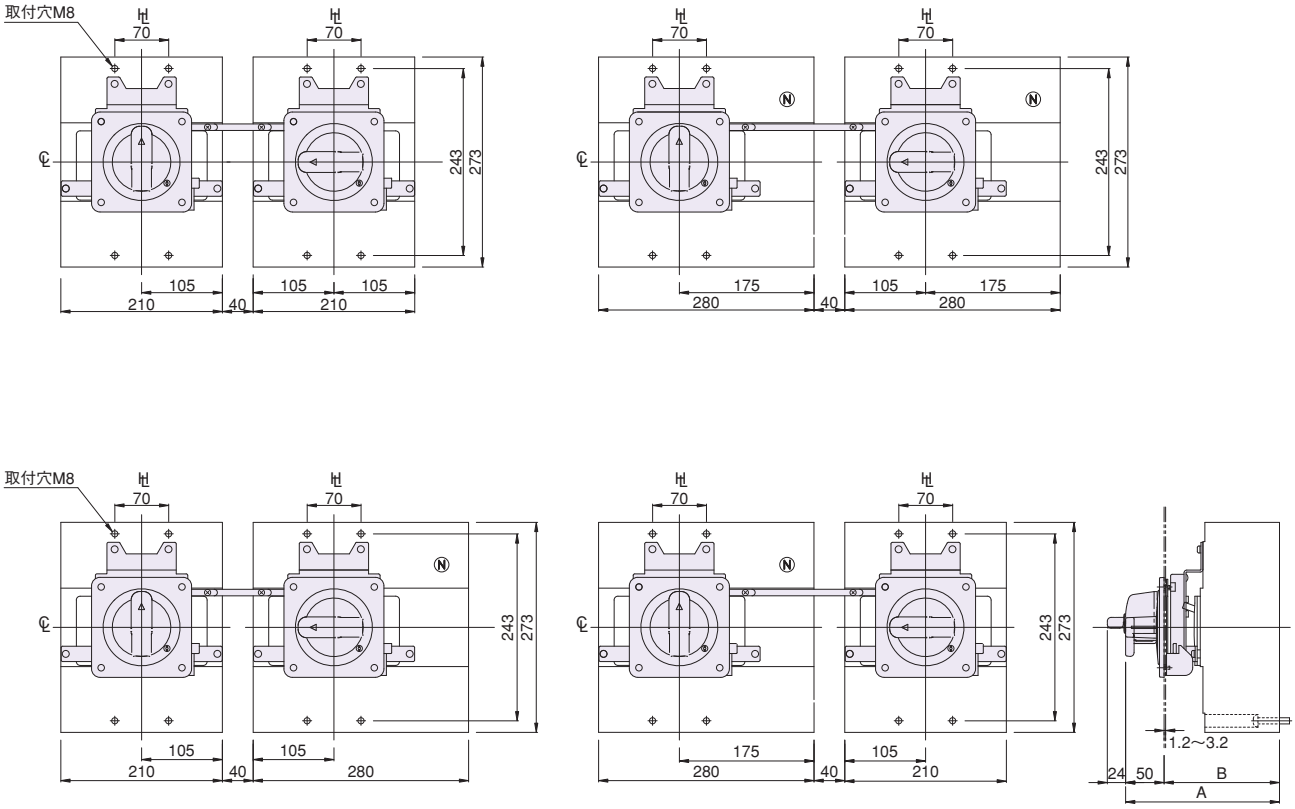

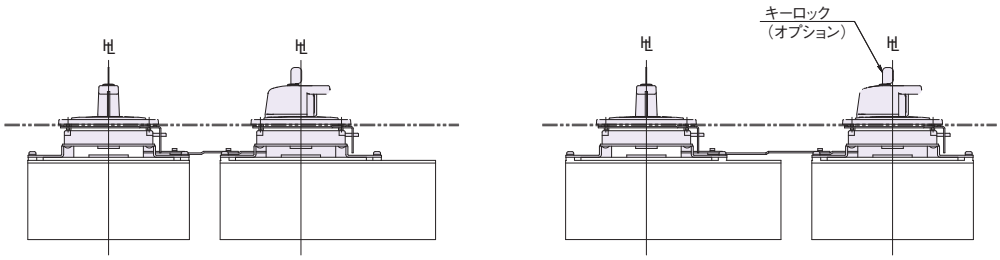

℄：中心線　Ⓗ：ハンドル枠中心線　ASL：配列基準線

(4) ワイヤー式インターロック(MW)

左右のブレーカをワイヤーでインターロックするタイプです。異なるサイズのブレーカ間でのインターロックが可能です。

寸法表 mm

フレーム (A)	ノーヒューズブレーカ形式	漏電遮断器形式	インターロック形式	A (mm)
50, 100, 125	**S50-GF, S100-NF, S100-GF, S100-NM, S100-NN, S125-NF, S125-GF, S125-NN**	—	工場取付	81.7

インターロックワイヤー発注形式（長さ）	C (mm)	D (mm)
T2MW00S（1m）	130min.-480max.	160min.-480max.
T2MW00L（1.5m）	130min.-980max.	160min.-980max.

備考 1：インターロック装置と干渉するためブレーカの左側面にはリード線端子台が適用できません。

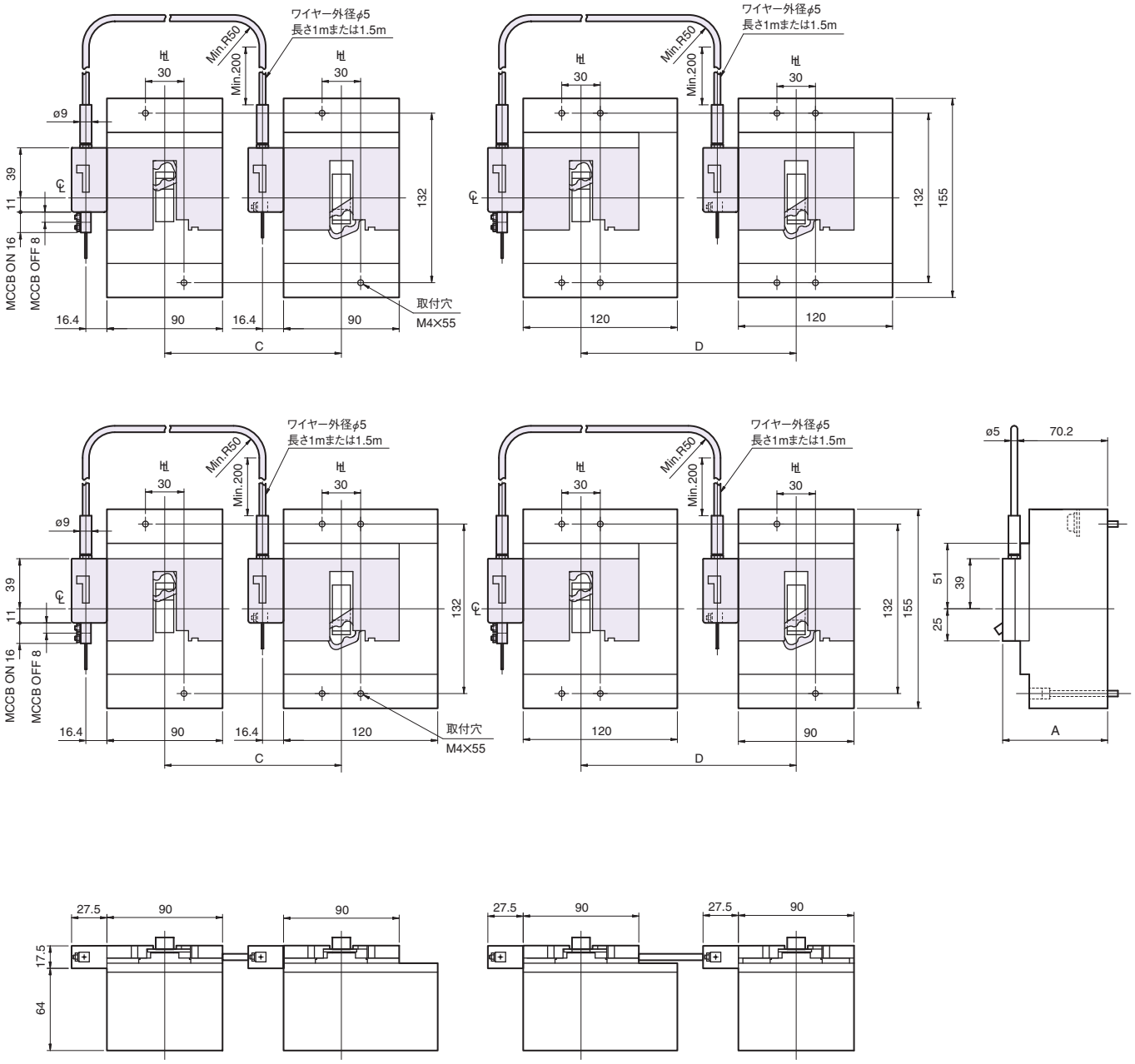

℄：中心線　Ⓗ：ハンドル枠中心線

寸法表 mm

フレーム（A）	ノーヒューズブレーカ形式	漏電遮断器形式	インターロック形式
225, 250	**E250-SF, S250-SF, S250-SM, S250-SN**	—	工場取付

インターロックワイヤー発注形式（長さ）	C（mm）	D（mm）
T2MW00S（1m）	155min.-480max.	180min.-480max.
T2MW00L（1.5m）	155min.-980max.	180min.-980max.

備考１：インターロック装置と干渉するためブレーカの左側面にはリード線端子台が適用できません。

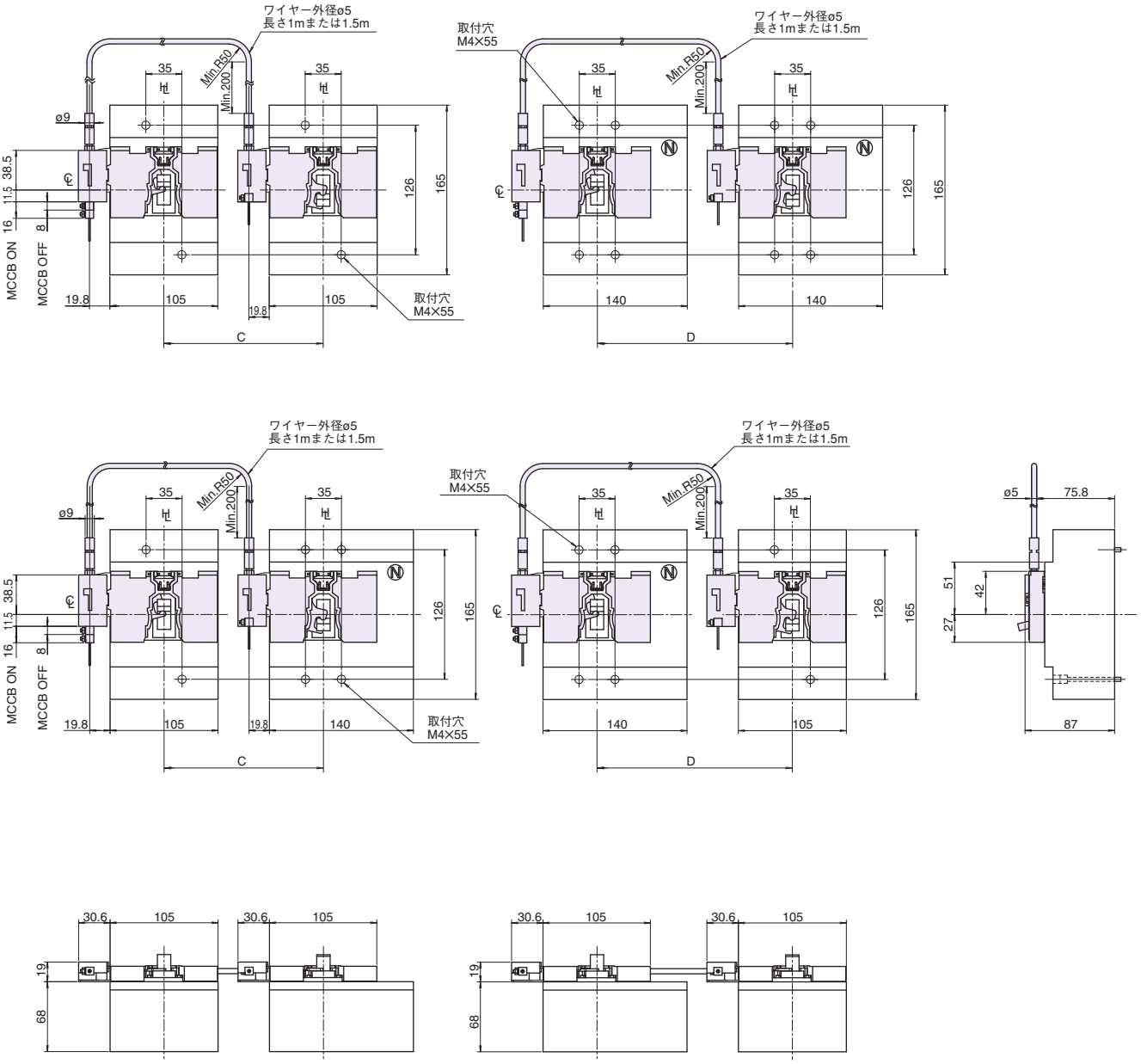

℄：中心線　Ⓗ：ハンドル枠中心線　ASL：配列基準線

(4)ワイヤー式インターロック(MW)

寸法表 mm

フレーム (A)	ノーヒューズ ブレーカ形式	漏電遮断器 形式	インターロック 形式	A (mm)	B (mm)
225, 250	**S225-NF, S225-GF, S225-NM, S250-NF, S250-GF**	—	工場取付	81.7	64
100, 125, 225, 250	**H100, L100, H125, L125, S225-GE, S225-PE, H225, L225, H250, L250**	—		116.7	99

備考1：インターロック装置と干渉するためブレーカの左側面にはリード線端子台が適用できません。

インターロックワイヤー 発注形式（長さ）	C (mm)	D (mm)
T2MW00S（1m）	155min.-480max.	180min.-480max.
T2MW00L（1.5m）	155min.-980max.	180min.-980max.

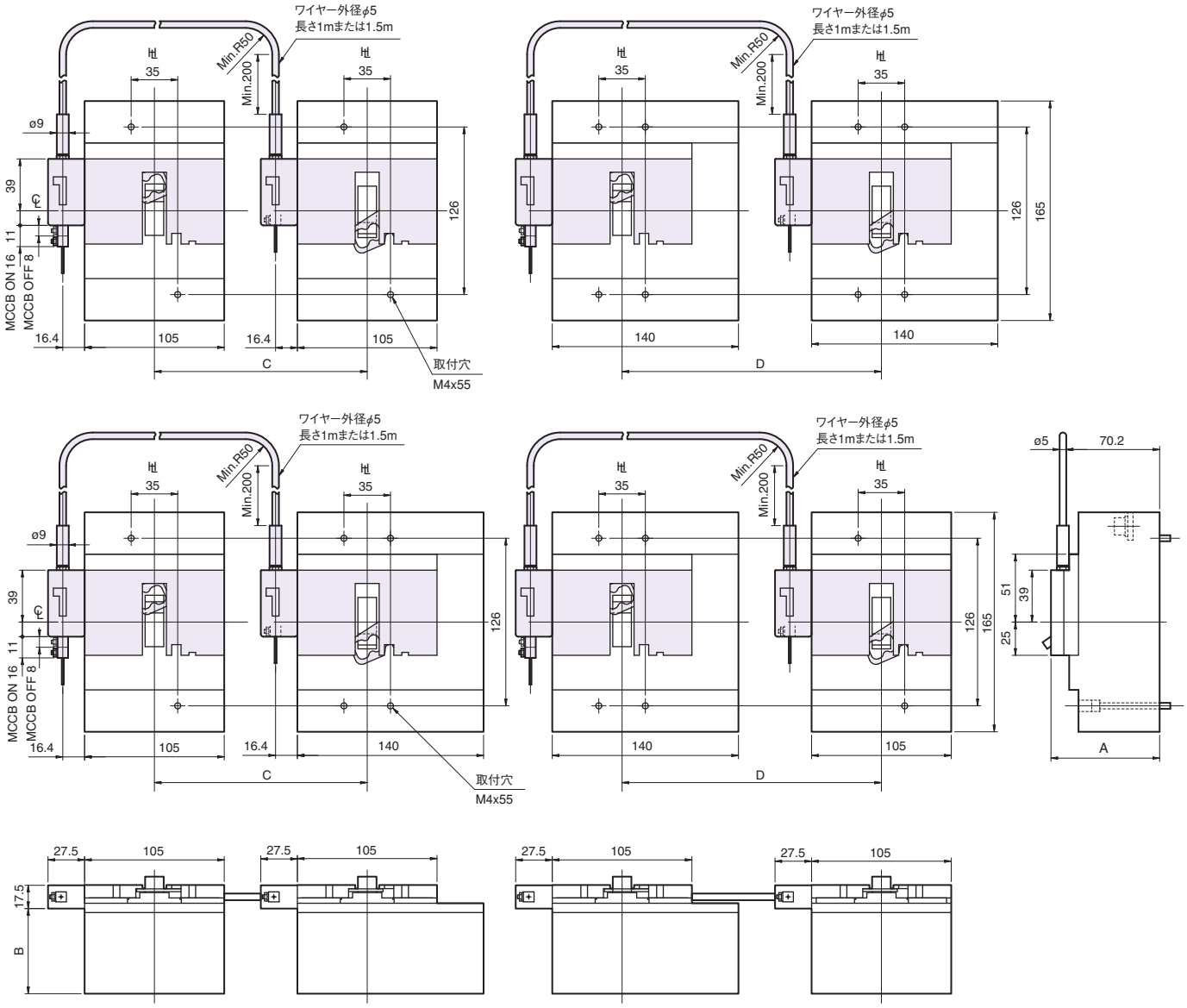

℄：中心線　Ⓗ：ハンドル枠中心線　ASL：配列基準線

電動操作装置付

寸法表 mm

フレーム（A）	ノーヒューズブレーカ形式	漏電遮断器形式	インターロック形式	A（mm）	B（mm）	C（mm）
400	**E400** **S400**	—	工場取付	213	105.4	156.5
	H400 **L400**	—		250	142.4	193.5

インターロックワイヤー発注形式（長さ）	D（mm）	E（mm）
T2MW00S（1m）	180min.-430max.	225min.-430max.
T2MW00L（1.5m）	180min.-930max.	225min.-930max.

備考 1：インターロック装置と干渉するためブレーカの左側面にはリード線端子台が適用できません。
　　2：400AFのワイヤー式インターロックは、電動操作装置付、または外部操作ハンドル付のいずれかの仕様のみの対応になります。
　　3：インターロック装置はブレーカに取付けて出荷されます。

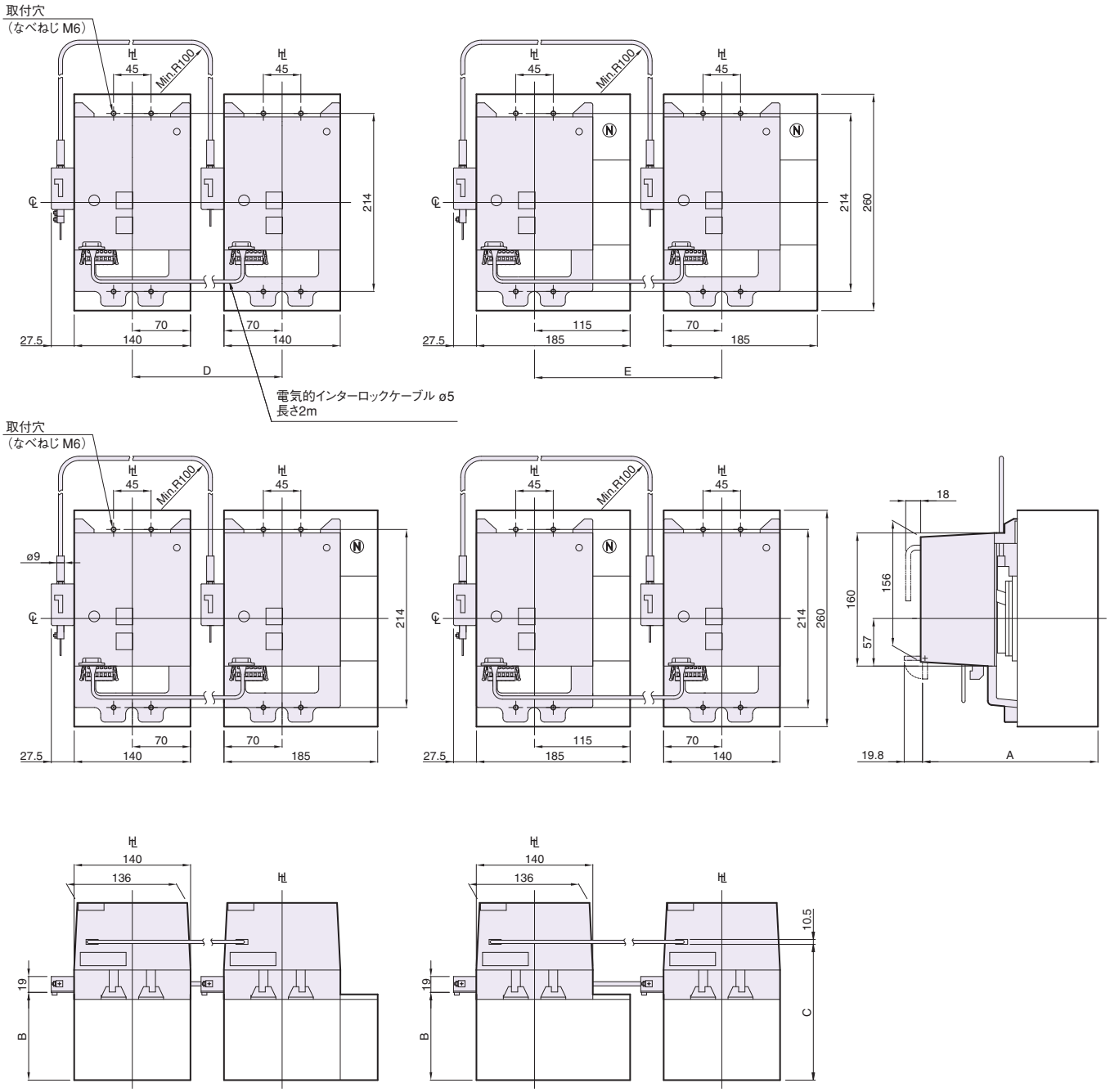

℄：中心線　Ⓗ：ハンドル枠中心線　ASL：配列基準線

(4) ワイヤー式インターロック(MW)

外部操作ハンドル付

寸法表 mm

フレーム (A)	ノーヒューズブレーカ形式	漏電遮断器形式	インターロック形式	A (mm)	B (mm)
400	**E400, S400**	—	工場取付	200	150±2
	H400, L400	—		237	187±2

インターロックワイヤー発注形式（長さ）	C (mm)	D (mm)
T2MW00S（1m）	180min.-430max.	225min.-430max.
T2MW00L（1.5m）	180min.-930max.	225min.-930max.

備考 1：インターロック装置と干渉するためブレーカの左側面にはリード線端子台が適用できません。
2：400AFのワイヤー式インターロックは、電動操作装置付、または外部操作ハンドル付のいずれかの仕様のみの対応になります。
3：インターロック装置はブレーカに取付けて出荷されます。外部操作ハンドルは別梱包になります。

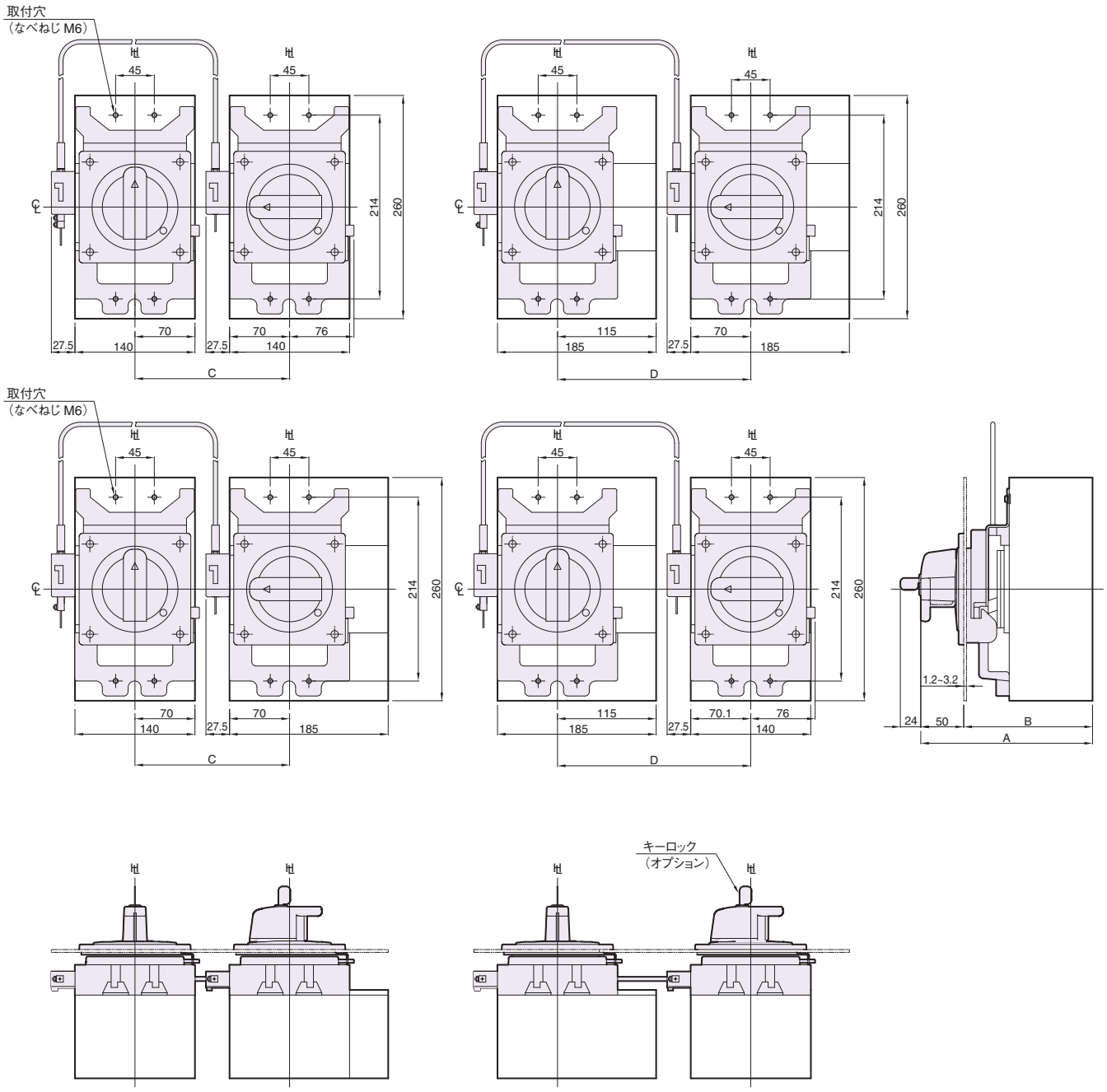

℄：中心線　℄：ハンドル枠中心線　ASL：配列基準線

電動操作装置付

寸法表 mm

フレーム（A）	ノーヒューズブレーカ形式	漏電遮断器形式	インターロック形式	A（mm）	B（mm）	C（mm）
600, 630, 800, 1000	**S630, S800, S1000**	—	工場取付	213	124.5	156.5
	H630, H800, L630,L800	—	工場取付	250	161.5	193.5

インターロックワイヤー発注形式（長さ）	D（mm）	E（mm）
T2MW00S（1m）	250min.-430max.	320min.-430max.
T2MW00L（1.5m）	250min.-930max.	320min.-930max.

備考 1：630AF～1000AFのワイヤー式インターロックは、電動操作装置付、または外部操作ハンドル付のいずれかの仕様のみの対応になります。
　　2：インターロック装置はブレーカに取付けて出荷されます。

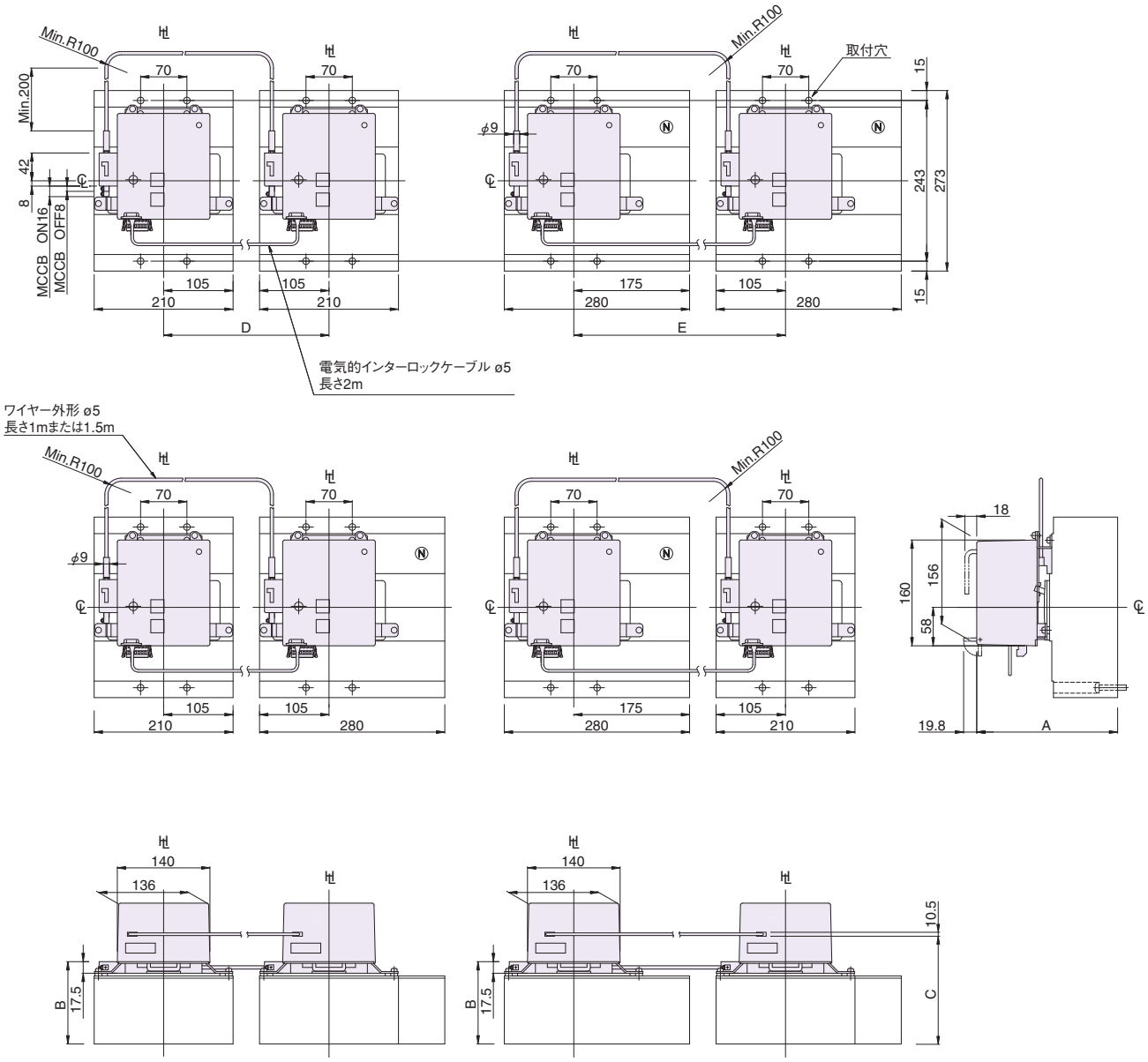

℄：中心線　Ⓗ：ハンドル枠中心線　ASL：配列基準線

(4)ワイヤー式インターロック(MW)

外部操作ハンドル付

寸法表 mm

フレーム(A)	ノーヒューズブレーカ形式	漏電遮断器形式	インターロック形式	A (mm)	B (mm)
600, 630, 800, 1000	**S630, S800, S1000**	—	工場取付	200	150±2
	H630, H800, L630, L800	—	工場取付	237	187±2

インターロックワイヤー発注形式（長さ）	C (mm)	D (mm)
T2MW00S（1m）	250min.-430max.	320min.-430max.
T2MW00L（1.5m）	250min.-930max.	320min.-930max.

備考 1：630AF～1000AFのワイヤー式インターロックは、電動操作装置付、または外部操作ハンドル付のいずれかの仕様のみの対応になります。
　　2：インターロック装置はブレーカに取付けて出荷されます。外部操作ハンドルは別梱包になります。

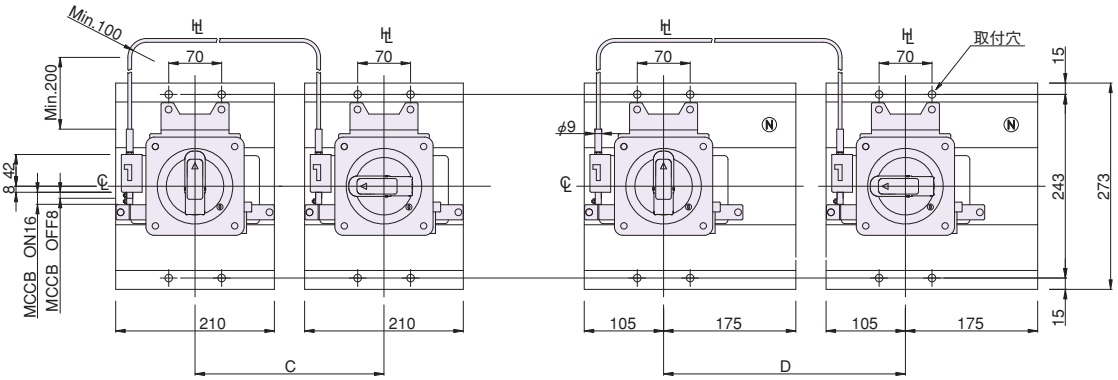

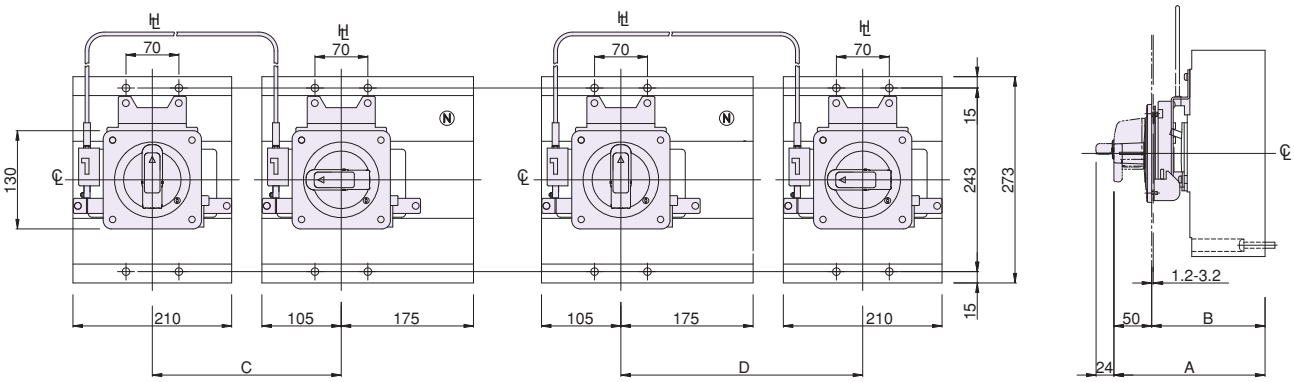

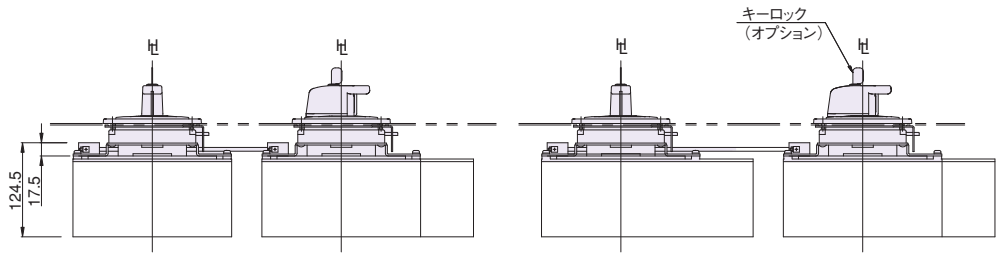

℄：中心線　℄：ハンドル枠中心線　ASL：配列基準線

寸法表 mm

フレーム（A）	ノーヒューズブレーカ形式	漏電遮断器形式	インターロック形式
1250	**S1250**	—	工場取付

インターロックワイヤー形式（長さ）	P（mm）	L（mm）
1m	650-500-350	450-500-530 ±30
1.5m	1000-900-750	550-600-700 ±30

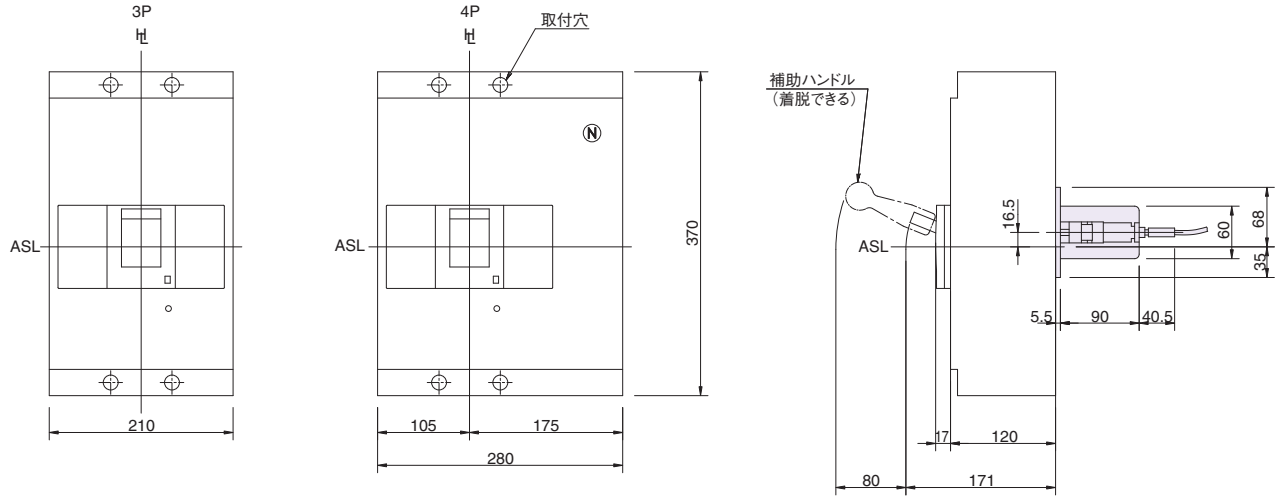

垂直配置

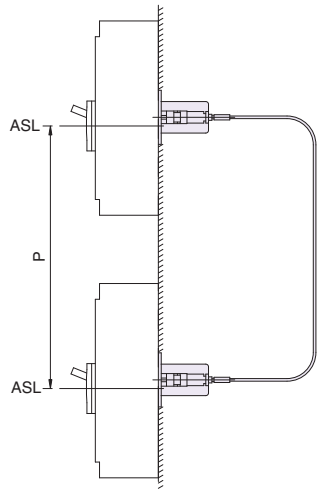

取付寸法図

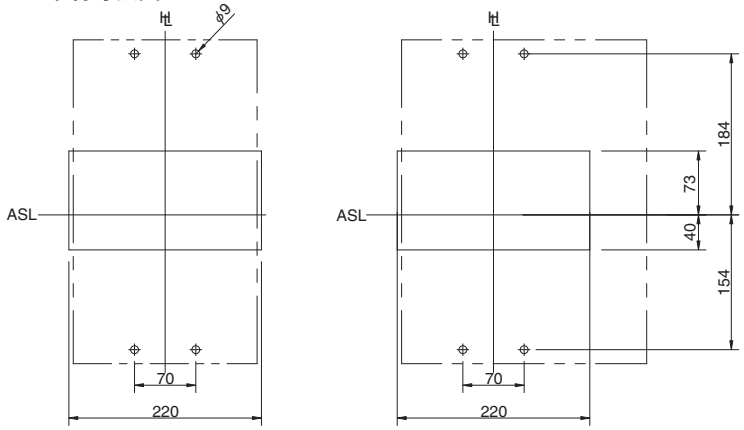

水平配置

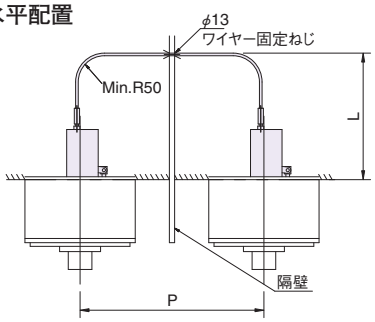

6

付属装置

3 外部付属装置

℄：中心線　℄：ハンドル枠中心線　ASL：配列基準線

寸法表 mm

フレーム（A）	ノーヒューズブレーカ形式	漏電遮断器形式	インターロック形式
1600	**S1600**	—	工場取付

インターロックワイヤー形式（長さ）	P（mm）	L（mm）
1m	650-500-350	450-500-530 ±30
1.5m	1000-900-750	550-600-700 ±30

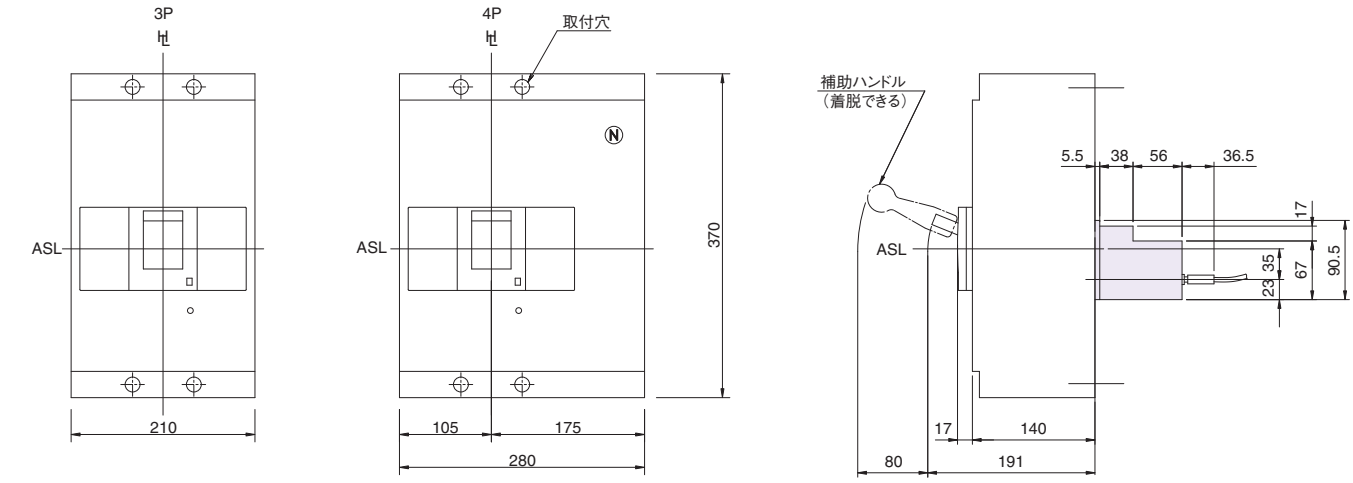

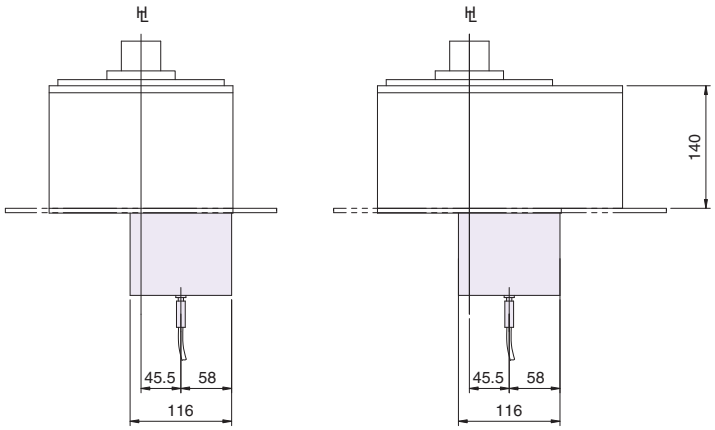

垂直配置

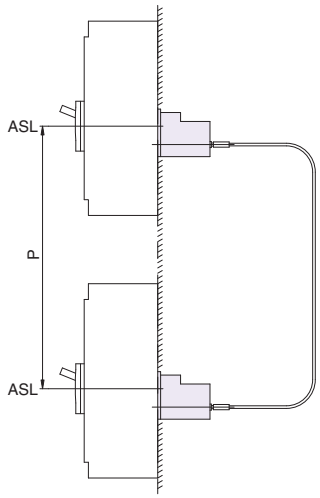

取付寸法図

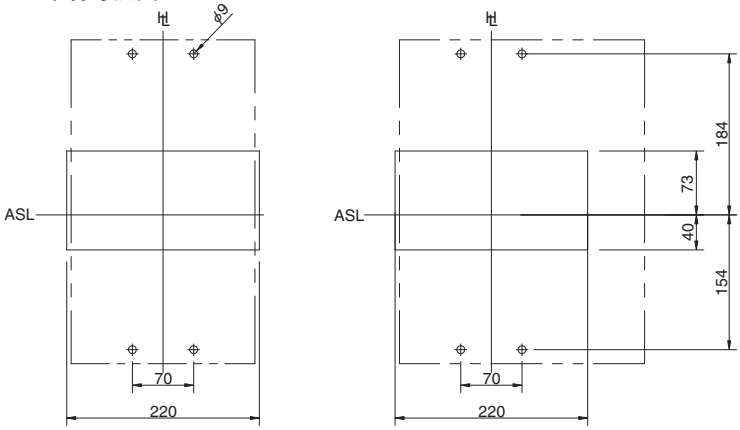

水平配置

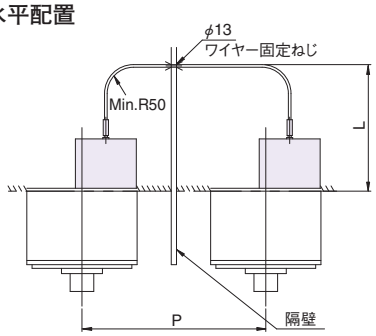

6．DINレールアダプター

DINレールアダプターをブレーカの裏面に取付けることにより、35mm幅のDINレールに簡単に装着できます。

■適用機種

フレーム（A）	ノーヒューズブレーカ	漏電遮断器	極数	DINレールアダプター発注形式
50	**S50-SF**	**ZS50-SF**	3P, 4P	T2DA16L
	S50-GF, ZAS50-GF		3P, 4P	T2DA12
100		**ZS100-SM**	3P	T2DA16L
	S100-NF, S100-GF, ZAS100-GF, S100-NN	**ZS100-GF**	3P, 4P	T2DA12
	S100-NM		3P	T2DA12
125	**ZAS125-SF, NS125-SF**	**ZS125-SF, ZNS125-SF**	3P	T2DA16L
	S125-SF, S125-SN		3P, 4P	T2DA16L
	S125-NF, S125-GF, S125-NN, ZAS125-GF	**ZS125-GF**	3P, 4P	T2DA12

T2DA12形

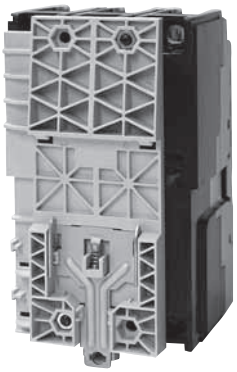

T2DA16L形

7．ハンドルホルダ（HH）・ハンドルロック（HL）

ハンドルホルダ（HH）

施錠することなくハンドルにはめ込むだけで簡単にON又はOFF操作を禁止できます。

ハンドルロック（HL）

ブレーカをON又はOFF位置に施錠する装置です。ONでハンドルをロックしたままでも過電流が流れるとブレーカはトリップします。
（南京錠は市販品をご使用ください。）

ハンドルホルダ・ハンドルロック形式

フレーム（A）	ブレーカー形式		ハンドルホルダ		図	ハンドルロック		図
	ノーヒューズブレーカ	漏電遮断器	発注形式	部品表示コード		発注形式	部品表示コード	
30	XM30PB	—	TKB-1DH	TKB-1D	5	②	—	6
	E30, S30	ZE30, ZS30	T2HL05 ①	BZ6L10C	—	T2HL05	BZ6L10C	3
50	E50-NF, S50-CF, S50-NF, ZAE50, ZAS50-NF, NE50	ZE50, ZS50-NF, ZS50-CM, ZNE50	T2HL05 ①	BZ6L10C	—	T2HL05	BZ6L10C	3
	E50-SF, E50-CM	—	TKB-1DH	TKB-1D	5	②	—	6
	S50-SF	ZS50-SF	T2HH25L	T2HH25L	1A	T2HL25L	T2HL25L	2
	S50-GF, ZAS-50GF	—	T2HH25	T2HH25	1B	T2HL25	T2HL25	2
60	E60, S60	ZE60, ZS60	T2HL05 ①	BZ6L10C	—	T2HL05	BZ6L10C	3
100, 125	E100-SF	—	TKB-1DH	—	5	②	—	6
	E100-NF, E100-NM, E100-NN, ZAE100-NF, NE100-NF	ZE100, ZNE100	T2HL05 ①	BZ6L10C	—	T2HL05	BZ6L10C	3
	S125-SF, S125-SN, ZAS125-SF, NS125-SF, NAE125-SF, NAS125-SF	ZS100-SM, ZS125-SF, ZNS125-SF	T2HH25L	T2HH25L	1A	T2HL25L	T2HL25L	2
	S100, S125-NF, S125-GF, S125-NN, ZAS100-GF, ZAS125-GF, H100, H125, L100, L125	ZS100-GF, ZS125-GF	T2HH25	T2HH25	1B	T2HL25	T2HL25	2
225, 250	E250-SF, S250-SF, S250-SM, S250-SN, ZAE250-SF, ZAS250-SF, NE250-SF, NS250-SF, NAE250-SF, NAS250-SF	ZE250-SF, ZS250-SF, ZS250-SM, ZNE250-SF, ZNS250-SF	T2HH25L	T2HH25L	1A	T2HL25L	T2HL25L	2
	S225-NF, S250-NF, S225-GF, S250-GF, S225-NM, S225-GE, S225-PE, H225, H250, L225, L250, ZAS225-GF, ZAS250-GF	ZS225-GF, ZS250-GF	T2HH25	T2HH25	1B	T2HL25	T2HL25	2
400	E400, S400, H400, L400, ZAE400, ZAS400, NE400, NS400, NAE400, NAS400	ZNE400, ZNS400, ZE400, ZS400	T2HL40 ①	T2HL40	4	T2HL40	T2HL40	4
600, 630	S630, H630, L630, ZAS630, NS630-NF	ZS630	T2HL40 ①	T2HL40	4	T2HL40	T2HL40	4
800	S800, H800, L800, ZAS800, NS800-NF	ZS800	T2HL40 ①	T2HL40	4	T2HL40	T2HL40	4
1000, 1200, 1250, 1600	S1000	—	T2HL40 ①	T2HL40	4	T2HL40	T2HL40	4
	TL-1000NE, TL-1200NE	—	XKC9	XKC9	7（ℓ=86）	XKC9	XKC9	7（ℓ=86）
	S1250, S1600	—	T2HLX6	XKC9	7（ℓ=86）	T2HLX6	XKC9	7（ℓ=86）
2000, 2500, 3200	XS2000NE, XS2000NN, XS2500NE, XS2500NN, XS3200NE, XS3200NN	—	XKC10	XKC10	7（ℓ=94）	XKC10	XKC10	7（ℓ=94）
分電盤用	TB-5S, TB-10S, TB-5P, TB-5D	—	1P用…TKB-50SGH （TAA-5CR）③	1P用…TKB-50SGH （TAA-5CR）③	9（a）	TKB-50SG	TKB-50SG	6
			2P用…TAA-52SH 3P用…TAA-53SH	2P用…TAA-52SH 3P用…TAA-53SH	9（b）	—	—	—
	TB-51C, TB-52C	TZ-51C, TZ52C	LCBH1R （HC1R）③	LCBH1R （HC1R）③	9（c）	—	—	—
	TB50KSL, TB50KSZ, TB100KSZ	TZ30EC, TZ50EE, TZ100EC	BC30308041	BC30308041	8	—	—	—

注①：ハンドルロックと共用部品です。
②：ブレーカ本体のハンドルに穴明加工が必要になります。ご注文の際、ブレーカと合わせてハンドルロック［HL付］とご指定ください。
③：（　　）内はハンドルキャップです。色はハンドルホルダと同じ赤色です。

図1A

赤色

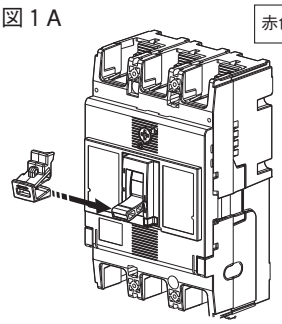

図1B

赤色

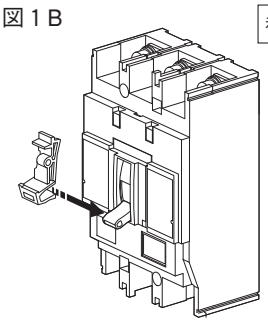

図2

赤色

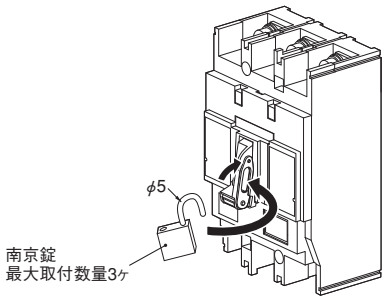

図3

赤色

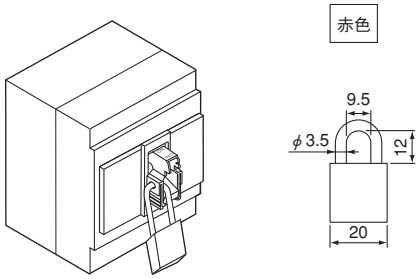

図4

赤色

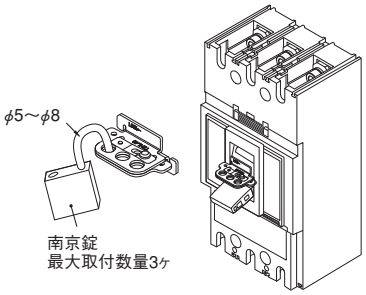

図5

赤色

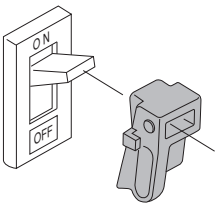

図6

赤色

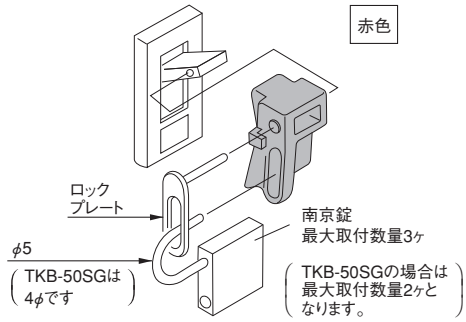

図7

黒色

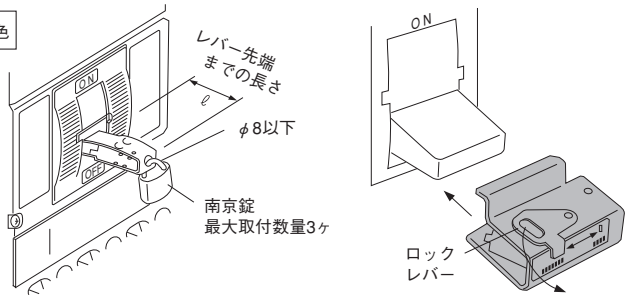

ハンドルホルダ（HH）でご使用の場合、ロックレバーを「UNLOCK」位置でハンドルにはめ込み、その後ロックレバーを「LOCK」位置に回転させてハンドルのON又はOFF操作を禁止します。
ハンドルロック（HL）でご使用の場合、その状態で南京錠を使用し施錠します。

図8

赤色

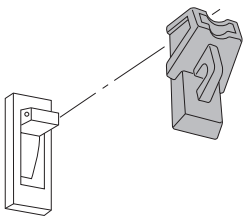

図9

赤色

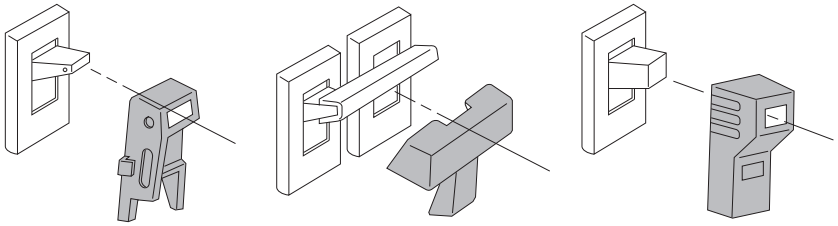

8．端子カバー

ブレーカ充電部の露出を防ぐために使用します。端子カバーには、表面形用、裏面・差込形用があります。ブレーカ機種、目的用途に合わせてご使用ください。

(1)表面形用(CF)

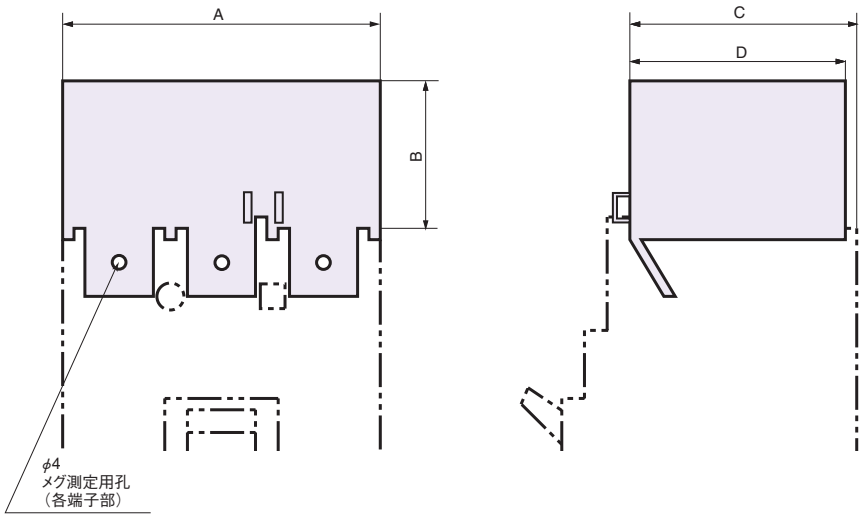

ワンタッチ式

ブレーカ本体に差し込むだけで取付けできます。

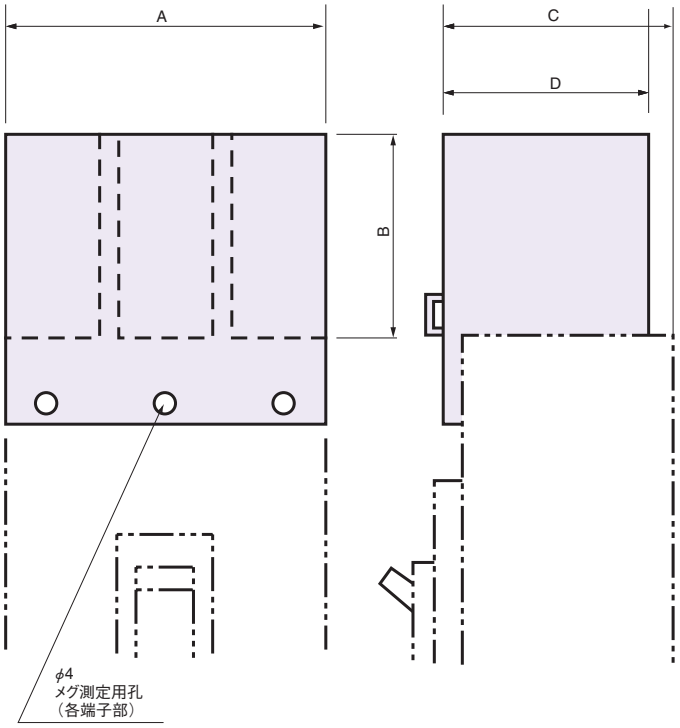

ねじ止め式

630～1000AFの端子カバーはブレーカカバーにタッピングねじで取付けます。
1250AFの端子カバーはブレーカカバーのインサートナットにねじ止めします。インサートナットは標準では取付けられておりません。必ずブレーカご注文時に、端子カバー(CF)付とご指定ください。

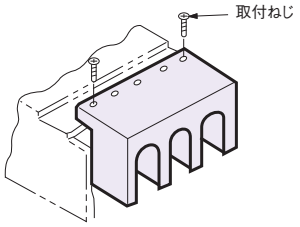

■ご注文時のご指定事項
・ご注文時は、次頁の発注形式をご指定ください。
・1250AFの端子カバーについては、ブレーカご注文時にCF付とご指定ください。

寸法表　mm

フレーム（A）	ノーヒューズブレーカ形式	漏電遮断器形式	端子カバー サイズ	注：	発注形式 ③	部品表示コード	A 2極	A 3極	A 4極	B 2,3極	B 4極	C ⑧ 2,3極	C ⑧ 4極	D ⑧ 2,3極	D ⑧ 4極	カバー色 G：ライトグレー G'：グレー C'：透明	取付方式 ワンタッチ式	取付方式 ねじ止め式
30	E30, S30	ZE30, ZS30	大型	⑨	T2CF05＊NLNG	—	50	75	—	40	—	53	—	53	—	G	○	—
					T2CF05＊NLNC											C'		
			小型	⑨	T2CF05＊NSNG	—	50	75	—	10	—	53	—	53	—	G		
					T2CF05＊NSNC											C'		
50	E50-NF, S50-CF, S50-NF, E50-NN, E50-NM, S50-NM, ZAE50, ZAS50-NF, NE50	ZE50, ZS50-NF, ZS50-CM, ZNE50	大型	⑨	T2CF05＊NLNG	—	50	75	—	40	—	53	—	53	—	G	○	—
					T2CF05＊NLNC											C'		
			小型	⑨	T2CF05＊NSNG	—	50	75	—	10	—	53	—	53	—	G		
					T2CF05＊NSNC											C'		
	E50-SF, E50-CM	—	大型		TPR 1S＊G	—	50	75	—	30	—	63	—	58.5	—	G	○	—
					TPR 1S＊CL											C'		
			小型		TPT 1S＊G	—	50	75	—	2.5	—	63	—	61	—	G		
					TPT 1S＊CL											C'		
	S50-GF, ZAS50-GF	—	大型		T2CF12＊SLNG	T2CF12＊SL	—	90	120	40	40	48	48	46	46	G	○	—
					T2CF12＊SLNC											C'		
			小型		T2CF12＊SSNG	T2CF12＊SS	—	90	120	22	22	48	48	47	47	G		
					T2CF12＊SSNC											C'		
60	E60, S60	ZE60, ZS60	大型	⑨	T2CF05＊NLNG	—	50	75	—	40	—	53	—	53	—	G	○	—
					T2CF05＊NLNC	—	50	75	—	40	—	53	—	53	—	C'		
			小型	⑨	T2CF05＊NSNG	—	50	75	—	10	—	53	—	53	—	G		
					T2CF05＊NSNC	—	50	75	—	10	—	53	—	53	—	C'		
50, 100, 125	E100-NF, E100-NM, E100-NN ZAE100-NF, NE100-NF	ZE100, ZNE100	大型	⑨	T2CF05＊NLNG	—	50	75	—	40	—	53	—	53	—	G	○	—
					T2CF05＊NLNC	—	50	75	—	40	—	53	—	53	—	C'		
			小型	⑨	T2CF05＊NSNG	—	50	75	—	10	—	53	—	53	—	G		
					T2CF05＊NSNC	—	50	75	—	10	—	53	—	53	—	C'		
	E100-SF	—	大型		XPR 1＊G	—	49	74	—	30	—	63	—	54	—	G	○	—
					XPR 1＊CL											C'		
			小型		TPT 1＊G	—	49	74	—	2	—	63	—	54	—	G		
					TPT 1＊CL											C'		
	S50-SF, S125-SF, S125-SN, ZAS125-SF, NS125-SF, NAE125-SF, NAS125-SF	ZS50-SF, ZS100-SM, ZS125-SF, ZNS125-SF	大型		T2CF 12L＊SLNG	—	50	75	100	50	50	61	61	60.3	60.3	G	○	—
					T2CF 12L＊SLNC											C'		
			小型		T2CF 12L＊SSNG	—	50	75	100	25	25	61	61	60.3	60.3	G		
					T2CF 12L＊SSNC											C'		
	S100, S125-NF, S125-GF, S125-NN ZAS100-GF, ZAS125-GF	ZS100-GF, ZS125-GF	大型		T2CF12＊SLNG	T2CF12＊SL	60	90	120	40	40	48	48	46	46	G	○	—
					T2CF12＊SLNC											C'		
			小型		T2CF12＊SSNG	T2CF12＊SS	60	90	120	22	22	48	48	47	47	G		
					T2CF12＊SSNC											C'		
	H100, H125, L100, L125	—	大型	④	T2CF25＊LLNG	T2CF25＊LL	—	105	140	55	55	89	89	87	87	G	○	—
					T2CF25＊LLNC											C'		
225, 250	E250-SF, S250-SF, S250-SM, S250-SN, ZAE250-SF, ZAS250-SF, NE250-SF, NS250-SF, NAE250-SF, NAS250-SF	ZE250-SF, ZS250-SF, ZS250-SM, ZNE250-SF, ZNS250-SF	小型	⑫	T2CF 25L＊SSNG	T2CF25L＊SS	105	105	140	29	29	59	59	57.5	57.5	G	○	—
					T2CF 25L＊SSNC											C'		
			大型	⑤, ⑫	T2CF 25L＊SWNG	T2CF25L＊SW	147.5	147.5	196	55	55	59	59	57.5	57.5	G	○	—
					T2CF 25L＊SWNC											C'		
			大型	⑫	T2CF 25L＊SLNG	T2CF25L＊SL	105	105	140	55	55	59	59	57.5	57.5	G	○	—
					T2CF 25L＊SLNC											C'		
	S225-NF, S250-NF, S225-GF, S250-GF, S225-NM, ZAS225-GF, ZAS250-GF	ZS225-GF, ZS250-GF	大型	④, ⑫	T2CF25＊SLNG	T2CF25＊SL	—	105	140	55	55	54	54	52	52	G	○	—
					T2CF25＊SLNC											C'		
			小型	④, ⑫	T2CF25＊SSNG	T2CF25＊SS	—	105	140	29	29	54	54	53.5	53.5	G	○	—
					T2CF25＊SSNC											C'		
	S225-PE, S225-GE, H225, H250, L225, L250	—	大型	④, ⑫	T2CF25＊LLNG	T2CF25＊LL	—	105	140	55	55	89	89	87	87	G	○	—
					T2CF25＊LLNC											C'		
400	E400, S400, ZAE400, ZAS400, NE400, NS400, NAE400, NAS400	ZNE400, ZNS400, ZE400, ZS400	大型	⑤	T2CF40＊SWNG	T2CF40＊SW	—	180	240	110	114	97	98	94.5	98	G	○	—
					T2CF40＊SWNC											C'		
			大型	⑥	T2CF40＊SLNG	T2CF40＊SL	—	140	185	85	85	97	97	94.5	94.5	G	○	—
					T2CF40＊SLNC											C'		
	H400, L400	—	大型	⑤, ⑦	T2CF40＊SWNG	T2CF40＊SW	—	180	240	110	114	134	135	94.5	98	G	○	—
					T2CF40＊SWNC											C'		
			大型	⑥, ⑦	T2CF40＊SLNG	T2CF40＊SL	—	140	185	85	85	134	134	94.5	94.5	G	○	—
					T2CF40＊SLNC											C'		
600, 630	S630, ZAS630, NS630	ZS630	大型		T2CF80＊SLNG	TPR-5BA	—	215	285	130	130	99.5 (102)	99.5 (102)	99 (101.5)	99 (101.5)	G	—	○
					T2CF80＊SLNC											C'		
	H630, L630	—	大型		T2CF80＊SLNG	TPR-5BA	—	215	285	130	130	136.5 (139)	136.5 (139)	99 (101.5)	99 (101.5)	G	—	○
					T2CF80＊SLNC											C'		
800	S800, ZAS800, NS800	ZS800	大型		T2CF80＊SLNG	TPR-5BA	—	215	285	130	130	99.5 (102)	99.5 (102)	99 (101.5)	99 (101.5)	G	—	○
					T2CF80＊SLNC											C'		
	H800, L800	—	大型		T2CF80＊SLNG	TPR-5BA	—	215	285	130	130	136.5 (139)	136.5 (139)	99 (101.5)	99 (101.5)	G	—	○
					T2CF80＊SLNC											C'		
1000	S1000	—	大型		T2CF80＊SLNG	TPR-5BA	—	215	285	130	130	99.5 (102)	99.5 (102)	99 (101.5)	99 (101.5)	G	—	○
					T2CF80＊SLNC											C'		
1250	S1250	—	大型	⑩	—	TPR-5BA	—	215	285	130	130	115	115	99 (102.5)	99 (102.5)	G	—	○
																C'		
分電盤・制御盤用	TB50KSL ⑬	TZ30EC, TZ50EE	大型		BCW20508033	—	50	—	—	23.5	—	52	—	—	—	G'	○	—
					BCW30508033	—	—	75	—	23.5	—	52	—	—	—	G'		
			小型		BCW20508125	—	50	—	—	5	—	52	—	—	—	C'	○	—
					BCW30508125	—	—	75	—	5	—	52	—	—	—	C'		
	TB50KSZ TB100KSZ	TZ100EC	大型		BCW30508033	—	—	75	—	23.5	—	52	—	—	—	G'	○	—
			小型		BCW30508125	—	—	75	—	5	—	52	—	—	—	C'		

注 ③：＊印は極数を表します。ご注文の際は、形式に極数を入れてご発注ください。T2CF形は1セットでON側OFF側の2個供給されます。BCW形は1セットで1個供給されます。

④：3極の端子バー付の場合適用できません。

⑤：ワイド端子バー付でご使用の場合です。

⑥：端子バー無しでご使用の場合です。

⑦：端子カバー底面とブレーカ取付面に約40mmの間隙が生じます。

⑧：（　　）内の寸法は端子カバー取付ねじ頭までの寸法を示します。

⑨：メグ測定用孔はありません。

⑩：単品では販売していません。ブレーカご注文時に、ライトグレー端子カバー付または透明端子カバー付とご指定ください。

⑫：接続電線100mm²以下にご使用ください。150mm²をご使用の場合、絶縁スリーブが端子カバーに接触して取り付けできません。

⑬：2極のみです。

備考1：モーターブレーカは3極のみ適用します。

8．端子カバー

(2)裏面・差込形用(CR)

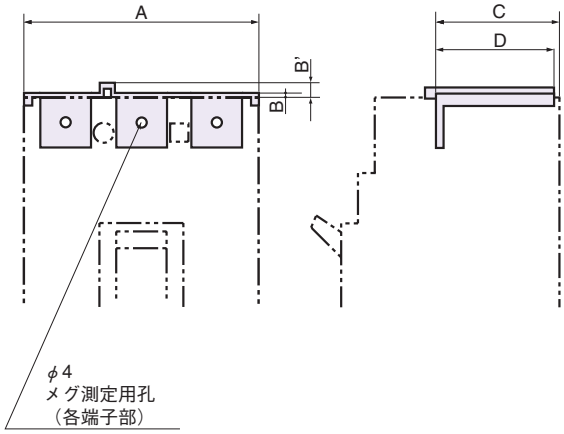

図1

ワンタッチ式

ブレーカ本体に差し込むだけで取付けできます。

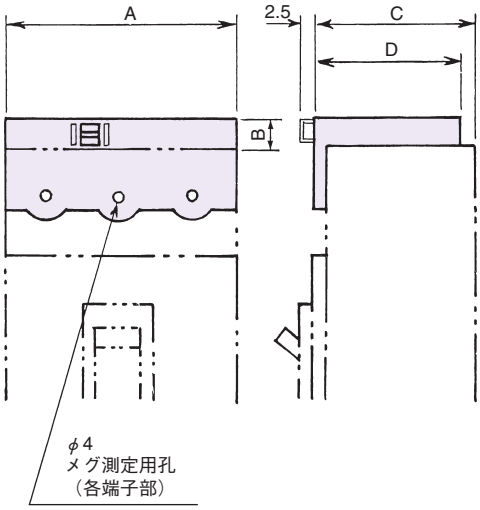

図2

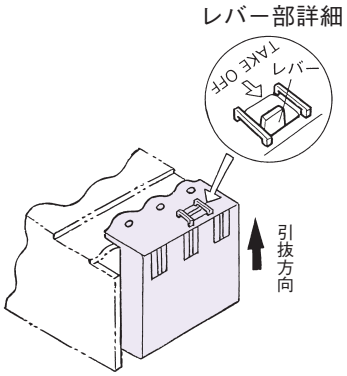

ワンタッチ式

ブレーカ本体に差し込むだけで取付けできます。
取外しはレバーを「TAKE OFF」の矢印方向に押し掛かりを外します。

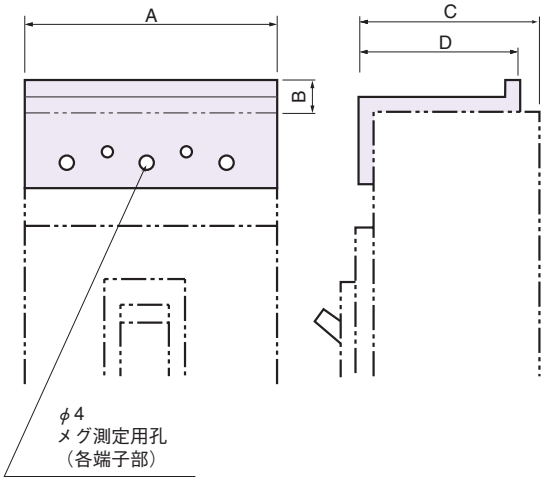

図3

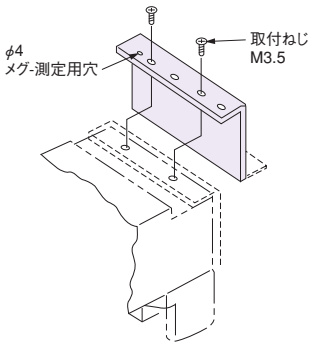

ねじ止め式

ブレーカカバーにタッピングねじで取付けます。

■ご注文時のご指定事項
・ブレーカ本体と組合せてご注文される場合は、ＣＲ付とご指定ください。
・ブレーカ本体と別々にご注文される場合は、次頁の発注形式をご指定ください。ON側・OFF側で1セットです。

寸法表　mm

フレーム（A）	ノーヒューズブレーカ形式 ①	漏電遮断器形式 ①	発注形式 ②	部品表示コード	A			B		B'	C ④		D ④		カバー色 B：黒 G：ライトグレー	取付方式		
					2極	3極	4極	2,3極	4極		2,3極	4極	2,3極	4極		ワンタッチ式	ねじ止め式	図
30	**E30, S30**	**ZE30, ZS30**	③	—	50	75	—	10	—	—	53	—	53	—	B	○	—	⑤
50	**E50-SF, E50-CM**	—	TPS1S＊G	—	50	75	—	2	—	—	63	—	61	—	G	○	—	2
	E50-NF, S50-CF, S50-NF, E50-NN, E50-NM, S50-NM, ZAE50, ZAS50-NF	**ZE50, ZS50-NF, ZS50-CM**	③	—	50	75	—	10	—	—	53	—	53	—	B	○	—	⑤
	S50-SF	**ZS50-SF**	T2CR12L＊SG	—	50	75	100	5.3	5.3	—	61	61	60.3	60.3	G	○	—	1
	S50-GF, ZAS50-GF	—	T2CR12＊SG	T2CR12＊S	—	90	120	2	2	6	41.5	—	40.5	—	G	○	—	1
60	**E60, S60**	**ZE60, ZS60**	③	—	50	75	—	10	—	—	53	—	53	—	B	○	—	⑤
100, 125	**E100-SF**	—	XPS1＊G	—	49	74	—	10	—	—	63	—	54	—	G	○	—	2
	E100-NF, E100-NM, E100-NN, ZAE100-NF	**ZE100**	③	—	50	75	—	10	—	—	53	—	53	—	B	○	—	⑤
	S125-SF, ZAS125-SF, S125-SN	**ZS125-SF, ZS100-SM**	T2CR12L＊SG	—	50	75	100	5.3	5.3	—	61	61	60.3	60.3	G	○	—	1
	S100, S125-NF, S125-GF, S125-NN, ZAS100-GF, ZAS125-GF	**ZS100-GF, ZS125-GF**	T2CR12＊SG	T2CR12＊S	60	90	120	2	2	6	41.5	41.5	40.5	40.5	G	○	—	1
	H100, L100, H125, L125	—	T2CR25＊SG	T2CR25＊S	—	105	140	2	2	6	77.5	77.5	39.5	39.5	G	○	—	1
225, 250	**E250-SF, S250-SF, S250-SN, S250-SM, ZAE250-SF, ZAS250-SF**	**ZE250-SF, ZS250-SF, ZS250-SM**	T2CR25L＊SG	—	105	105	140	2.3	2.3	5.3	58.6	58.6	57.1	57.1	G	○	—	1
	S225-NF, S250-NF, S225-GF, S250-GF, S225-NM, ZAS225-GF, ZAS250-GF	**ZS225-GF, ZS250-GF**	T2CR25＊SG	T2CR25＊S	—	105	140	2	2	6	42.5	42.5	39.5	39.5	G	○	—	1
	S225-PE, S225-GE, H225, H250, L225, L250	—	T2CR25＊SG	T2CR25＊S	—	105	140	2	2	6	77.5	77.5	39.5	39.5	G	○	—	1
400	**E400, S400, ZAE400, ZAS400**	**ZE400, ZS400**	T2CR40＊SG	T2CR40＊S	—	140	185	3	3	5	97	97	93	93	G	○	—	1
	H400, L400	—	T2CR40＊SG	T2CR40＊S	—	140	185	3	3	5	134	134	93	93	G	○	—	1
600, 630	**S630, ZAS630**	**ZS630**	T2CR80＊SG	XPS6	—	206	280	15	18	—	101 (103.5)	99 (101.5)	100.5 (103)	98 (100.5)	G	—	○	3
	H630, L630	—	T2CR80＊LG	—	—	210	280	15	15	—	136 (138.5)	136 (138.5)	135 (137.5)	135 (137.5)	G	—	○	3
800	**S800, ZAS800**	**ZS800**	T2CR80＊SG	XPS6	—	206	280	15	18	—	101 (103.5)	99 (101.5)	100.5 (103)	98 (100.5)	G	—	○	3
	H800, L800	—	T2CR80＊LG	—	—	210	280	15	15	—	136 (138.5)	136 (138.5)	135 (137.5)	135 (137.5)	G	—	○	3
1000	**S1000**	—	T2CR80＊SG	XPS6	—	206	280	15	18	—	101 (103.5)	99 (101.5)	100.5 (103)	98 (100.5)	G	—	○	3

注①：機種により２極品、４極品が適用できないものがあります。詳細は7章のブレーカの外形図をご参照ください。
②：＊印は極数を表します。ご注文の際は、形式に極数を入れてご発注ください。ON側・OFF側で１セットです。
③：ブレーカ本体に標準装備されます。
④：(　)内寸法は端子カバー取付ねじ頭までの寸法を示します。
⑤：外形寸法図は7章のブレーカの外形図をご参照ください。

8．端子カバー

(3) ソルダレス端子付用（CS）

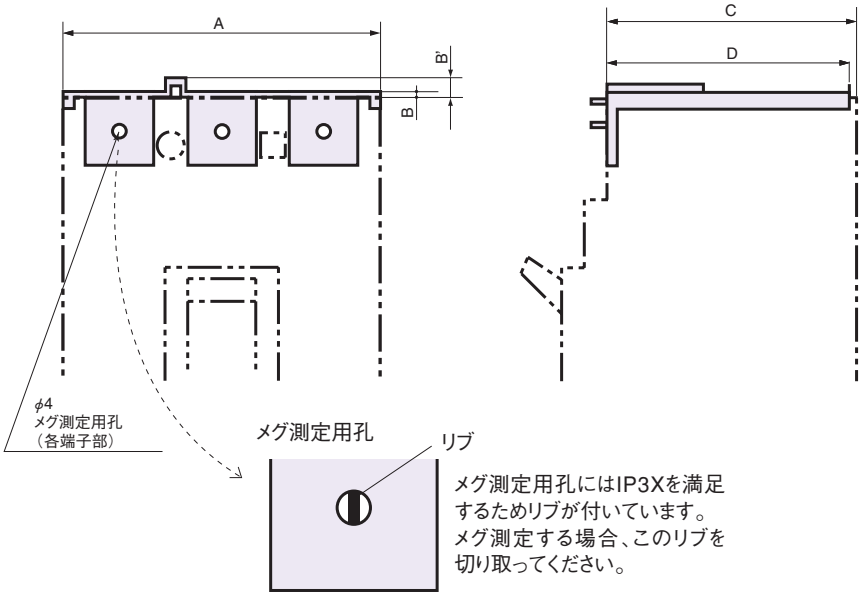

ワンタッチ式
ブレーカ本体に差し込むだけで取付けできます。

メグ測定用孔にはIP3Xを満足するためリブが付いています。メグ測定する場合、このリブを切り取ってください。

■ご注文時のご指定事項
・ブレーカ本体と組合せてご注文される場合は、ＣＳ付とご指定ください。
・ブレーカ本体と別々にご注文される場合は、下記表の発注形式をご指定ください。ON側・OFF側で1セットです。

寸法表　mm

フレーム（A）	ノーヒューズブレーカ形式	漏電遮断器形式	発注形式 ①	部品表示コード	A 3極	A 4極	B	B'	C	D	カバー色 G:ライトグレー	取付方式 ワンタッチ式	取付方式 ねじ止め式
50, 100, 125	S50-SF, S125-SF, S125-SN, ZAS125-SF	ZS100-SM, ZS125-SF	T2CS12L＊SG	T2CS12L＊S	75	100	5.5	—	61	60.3	G	○	—
	S50-GF, ZAS50-GF, S100, S125-NF, S125-GF, S125-NN, ZAS100-GF, ZAS125-GF	ZS100-GF, ZS125-GF	T2CS12＊SG	T2CS12＊S	90	120	2.5	6	61	59.5	G	○	—
	H100, H125, L100, L125	—	T2CS25＊SG	T2CS25＊S	105	140	2.5	4.5	96	59.5	G	○	—
225, 250	E250-SF, S250-SF, S250-SM, S250-SN, ZAE250-SF, ZAS250-SF	ZE250-SF, ZS250-SF, ZS250-SM	T2CS25L＊SG	T2CS25L＊S	105	140	2.3	5.3	58.6	57.1	G	○	—
	S225-NF, S250-NF, S225-GF, S250-GF, S225-NM, ZAS225-GF, ZAS250-GF	ZS225-GF, ZS250-GF	T2CS25＊SG	T2CS25＊S	105	140	2.5	6	61	59.5	G	○	—
	H225, H250, L225, L250, S225-PE, S225-GE	—	T2CS25＊SG	T2CS25＊S	105	140	2.5	4.5	96	59.5	G	○	—
400	E400, S400, ZAE400, ZAS400	ZE400, ZS400	T2CS40＊SG	T2CS40＊S	140	185	3	5	97	93	G	○	—
	H400, L400	—	T2CS40＊SG	T2CS40＊S	140	185	3	5	134	93	G	○	—

注①：＊印は極数を表します。ご注文の際は、形式に極数を入れてご発注ください。ON側・OFF側で1セットです。
備考１：モーターブレーカは３極のみ適用します。

9．端子バリア(BA)

端子バリアは、ブレーカ端子部相間の絶縁、導電性の異物等による事故を防止するためにお使いください。端子カバー(標準品)と端子バリアは、併用できません。

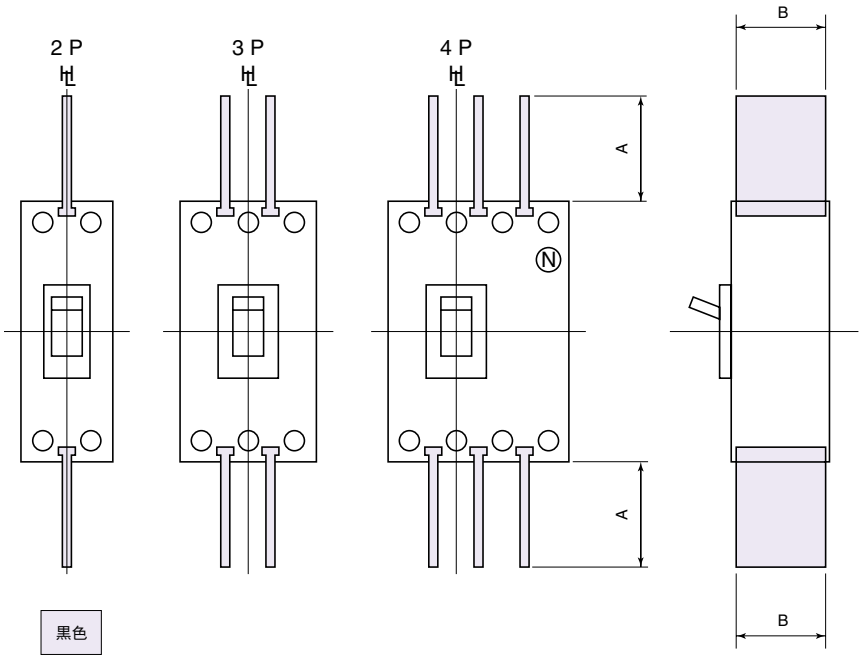

● 端子バリアは、ブレーカの上側から溝に差し込みます。

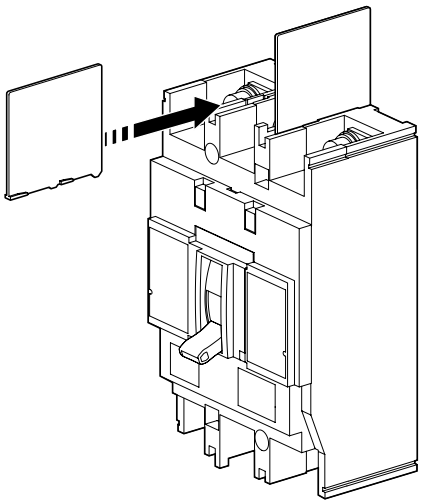

■ご注文時のご指定事項
　ご注文時は、形式をご指定ください。①1セット2枚入りになります。②1枚入りです。
（注）事故防止のためブレーカと同梱の端子バリアは必ずご使用ください。

寸法表　mm

フレーム（A）	ノーヒューズブレーカ形式	漏電遮断器形式	発注形式	部品表示コード	A	B
30	E30, S30	ZE30, ZS30	①T2BA053NH	BZ6B10C	50	45
50, 60, 100, 125	E50-SF, E50-CM, E100-SF, TB-5S, TB-10S, TB-5P, TB-5D	—	②TQQ-2CC	—	36	50
	E50-NF, S50-CF, S50-NF, ZAE50, ZAS50-NF, NE50	ZE50, ZS50-NF, ZS50-CM, ZNE50	①T2BA053NH	BZ6B10C	50	45
	S50-GF, ZAS-50GF	—	①T2BA123SH	T2BA12S	47	53
	E60, S60	ZE60, ZS60	①T2BA053NH	BZ6B10C	50	45
	E100-NF, E100-NM, E100-NN, ZAE100-NF, NE100-NF	ZE100, ZNE100	①T2BA053NH	BZ6B10C	50	45
	S50-SF, S125-SF, S125-SN, ZAS125-SF, NS125-SF, NAE125-SF, NAS125-SF	ZS50-SF, ZS100-SM, ZS125-SF, ZNS125-SF	①T2BA16L3SH	—	50	55
	S100, S125-NF, S125-GF, S125-NN, ZAS100-GF, ZAS125-GF	ZS100-GF, ZS125-GF	①T2BA123SH	T2BA12S	47	53
	H100, H125, L100, L125	—	①T2BA253LH	T2BA25L	100	88
225, 250	E250-SF, S250-SF, S250-SM, S250-SN, ZAE250-SF, ZAS250-SF, NE250-SF, NS250-SF, NAE250-SF, NAS250-SF	ZE250-SF, ZS250-SF, ZS250-SM, ZNE250-SF, ZNS250-SF	①T2BA25L3SH	T2BA25LS	101	53
	S225-NF, S250-NF, S225-GF, S250-GF, S225-NM, ZAS225-GF, ZAS250-GF	ZS225-GF, ZS250-GF	①T2BA25L3SH	T2BA25LS	100	53
	H225, H250, L225, L250, S225-PE, S225-GE	—	①T2BA253LH	T2BA25L	100	88
400	E400, S400, H400, L400, ZAE400, ZAS400, NE400, NS400, NAE400, NAS400	ZE400, ZS400, ZNE400, ZNS400	①T2BA403SH	TQQ-5BA	110	95
600, 630	S630, ZAS630, H630, L630	ZS630	①T2BA403SH	TQQ-5BA	110	95
800, 1000	S800, ZAS800, S1000, H800, L800	ZS800	①T2BA403SH	TQQ-5BA	110	95
1250	S1250	—	①T2BA403SH	TQQ-5BA	110	95
1600	S1600	—	①T2BA403SH	TQQ-5BA	110	95
1000, 1200	TL-1000NE, TL-1200NE	—	②TQQ-5BA	TQQ-5BA	110	95

備考：※E30, S30, TB, E50-SF, E50-CM, E100-SFを除く全ての機種には2P：1枚、3P：2枚、4P：3枚の端子バリアが標準装備されています。(表面形のみ)

10. リード線端子台(TF)

内部付属装置を付けた表面形、裏面形ブレーカに適用します。
内部付属装置のリード線は、この端子台に接続しています。

6 極端子台

縦方向引出タイプ　30～100Aフレーム　ノーヒューズブレーカ・漏電遮断器

取付位置／標準端子配列

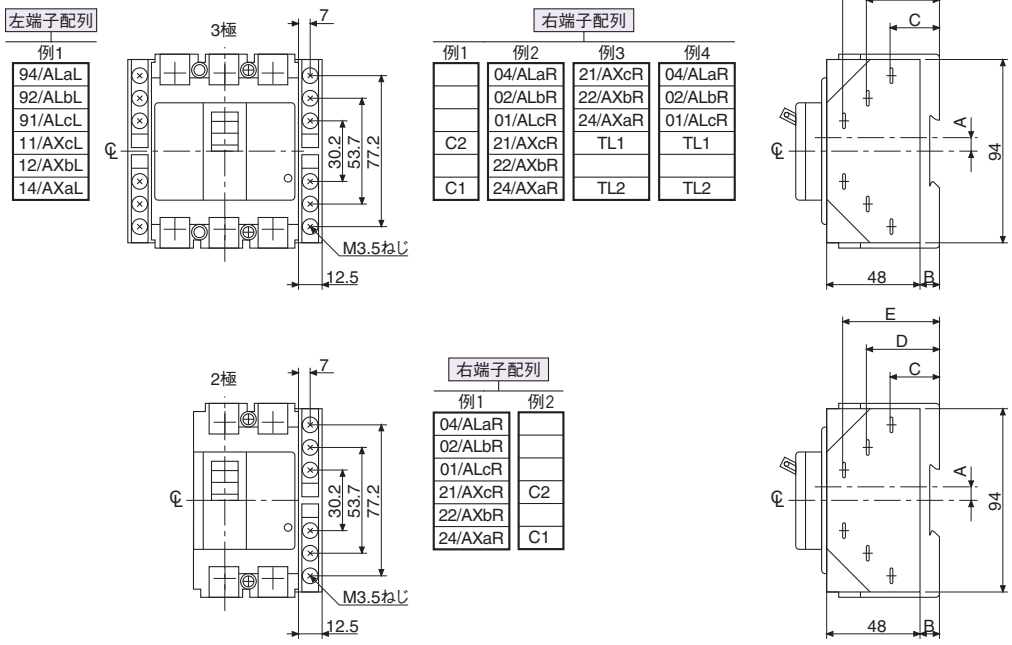

寸法表 mm

フレーム (A)	ブレーカ形式 ノーヒューズブレーカ	ブレーカ形式 漏電遮断器	A	B	C	D	E
30	E30, S30	ZE30, ZS30	0	9	23.5	36	48.5
50	E50-NF, S50-CF, S50-NF, NE50, E50-NN, E50-NM, S50-NM	ZE50, ZS50-NF, ZS50-CM, ZNE50					
60	E60, S60	ZE60, ZS60					
100	E100-NF, E100-NM, E100-NN, NE100-NF	ZE100, ZNE100					

備考：1）端子ねじ締付トルクM3.5…0.9～1.2N・m
2）接続可能電線…2.0㎟（最大）
3）不足電圧引外し装置（端子台付）はブレーカ右側面への取付となり、補助スイッチ、警報スイッチの端子台は右側面に取付できません。
4）漏電遮断器の電圧引外し装置（端子台付）はブレーカ右側面への取付となり、補助スイッチ、警報スイッチの端子台は右側面に取付できません。

6 極端子台

縦方向引出タイプ　50，100Aフレーム　ノーヒューズブレーカ

取付位置／標準端子配列

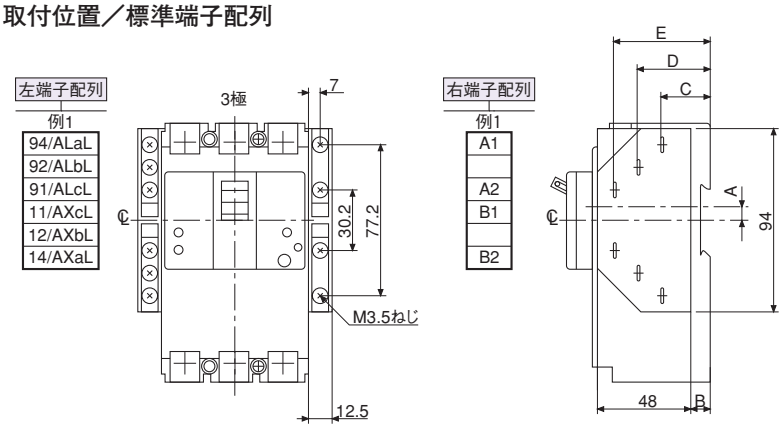

寸法表 mm

フレーム (A)	ブレーカ形式 漏電警報付ブレーカ	A	B	C	D	E
50	ZAE50, ZAS50-NF	0	9	23.5	36	48.5
100	ZAE100					

備考：1）端子ねじ締付トルクM3.5…0.9～1.2N・m
2）接続可能電線…2.0㎟（最大）

6 極端子台

縦方向引出タイプ　30～100Aフレーム　分電盤・制御盤用漏電警報付ブレーカ・漏電遮断器

取付位置／標準端子配列

左端子配列

例1	例2	例3
AXc		S2
AXb		
AXa		S1
ALc	S2	ALc
ALb		ALb
ALa	S1	ALa

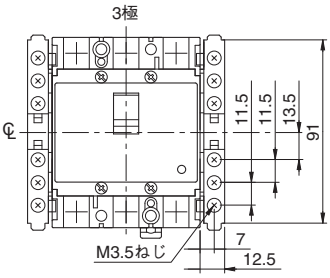

右端子配列

例1	例2
	RST
	RST
TBL	ECAc
	ECAb
TBL	ECAa

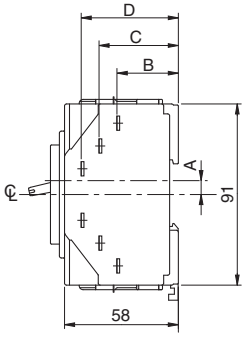

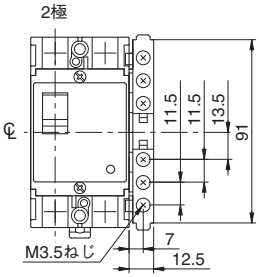

右端子配列

例1	例2
AXc	
AXb	
AXa	
ALc	TBL
ALb	
ALa	TBL

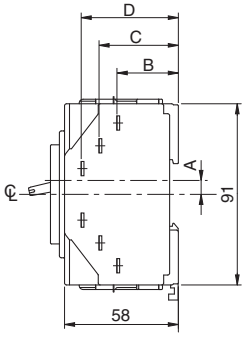

寸法表 mm

フレーム（A）	ブレーカ形式		A	B	C	D
	漏電警報付ブレーカ	漏電遮断器				
30		TZ30EC	0	31	40	49
50	TB50KSL, TB50KSZ	TZ50EE				
60	TB100KSZ	TZ100EC				

備考：1）端子ねじ締付トルクM3.5…0.9～1.2N・m
2）接続可能電線…2.0㎟（最大）
3）TBLはテストリードの端子です。
4）RSTはリモートリセットの端子です。
5）ECAc, b, aは漏電警報出力接点の端子です。

10. リード線端子台(TF)

18㎜幅 6 極端子台
縦方向引出タイプ(T2TF00L) 50, 100, 125Aフレーム ノーヒューズブレーカ

取付位置／標準端子配列

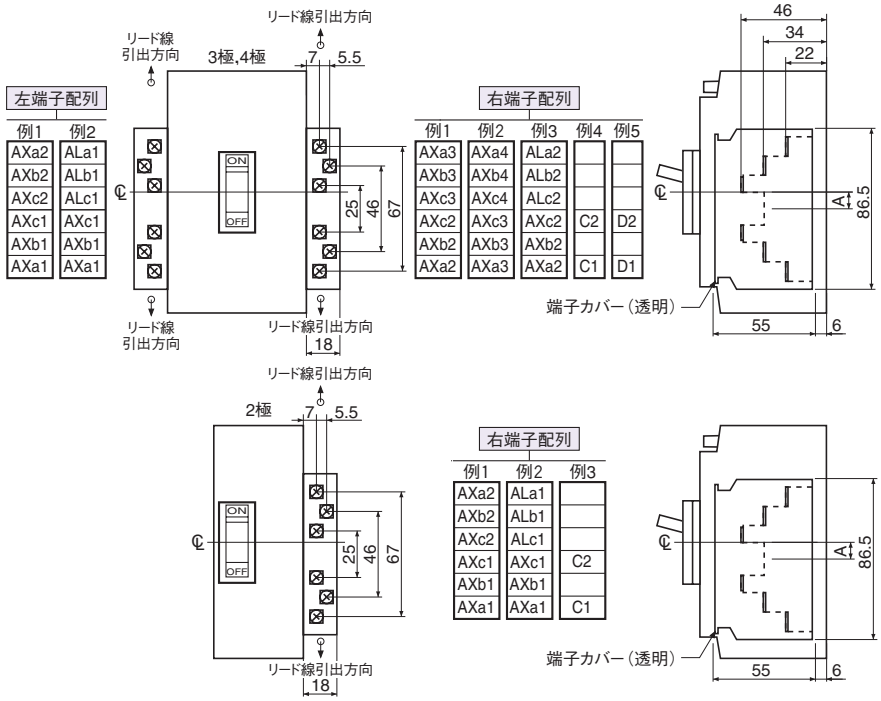

寸法表 ㎜

フレーム(A)	ブレーカ形式	A
50	**S50-SF**（2極，3極，4極）	9
100, 125	**S125-SF**（2極，3極，4極） **S125-SN**（3極，4極）	9

備考：1）端子ねじ締付トルクM3.5…0.9～1.2N・m
2）接続可能電線…2.0㎟（最大）

端子配列組合せ（3極、4極の場合）

AX	AL	SH	UV	左端子	右端子
1C	1C	1	—	例2	例4
1C	1C	—	1	例2	例5
1C	2C	—	—	例2	例3
2C	—	1	—	例1	例4
2C	—	—	1	例1	例5
2C	2C	—	—	例2	例3
3C	1C	—	—	例2	例1
4C	—	—	—	例1	例2

AX、ALは左端子接続が優先されます。
ALはAXに優先して左端子に接続されます。
上記以外の組合せについてはご照会ください。

18㎜幅 6 極端子台
縦方向引出タイプ(T2TF00L) 50, 100, 125Aフレーム ノーヒューズブレーカ・漏電遮断器

取付位置／標準端子配列

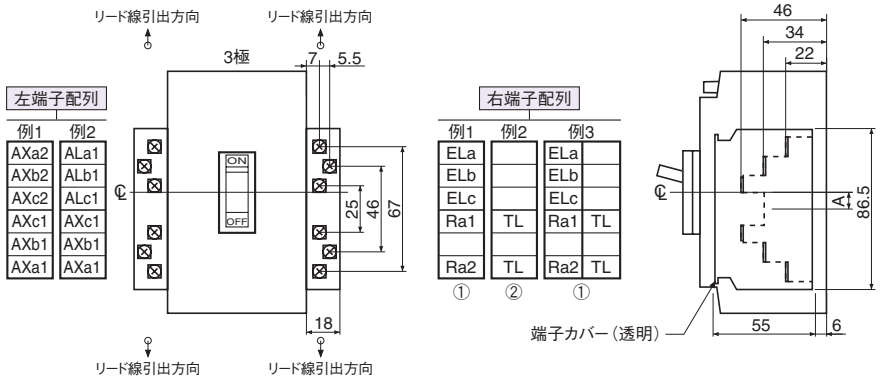

寸法表 ㎜

フレーム(A)	ブレーカ形式		A
	ノーヒューズブレーカ	漏電遮断器	
50		**ZS50-SF**	9
100, 125	**ZAS125-SF, NS125-SF, NAE125-SF③, NAS125-SF③**	**ZS125-SF, ZS100-SM, ZNS125-SF**	9

注①：漏電警報付ブレーカの場合です。
②：漏電遮断器の場合です。
③：左端子台のみ適用可能です。
備考：1）端子ねじ締付トルクM3.5…0.9～1.2N・m
2）接続可能電線…2.0㎟（最大）
3）Ra1, Ra2はリモートリセットの端子です。

18㎜幅 6 極端子台
縦方向引出タイプ(T2TFX0)　50，100，125Aフレーム　ノーヒューズブレーカ

取付位置／標準端子配列

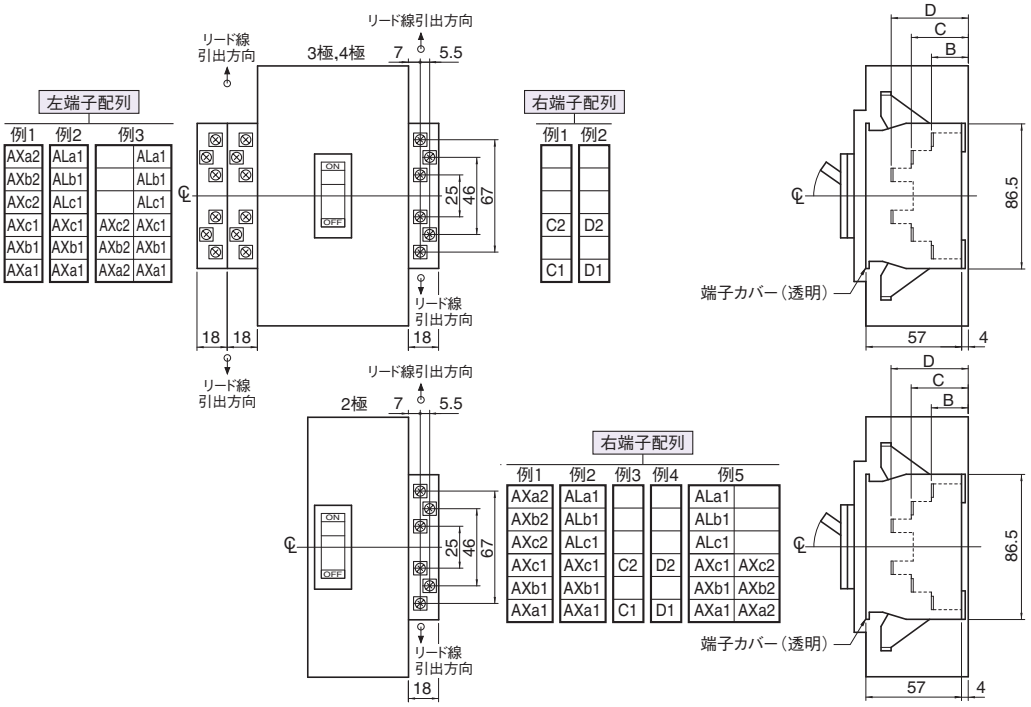

寸法表 ㎜

フレーム (A)	ブレーカ形式 ノーヒューズブレーカ	B	C	D
50	**S50-GF**	22	34	46
100, 125	**S100, S125-NF, S125-GF, S125-NN**	22	34	46

備考：1）端子ねじ締付トルク M3.5…0.9～1.2N・m
2）接続可能電線…2.0㎟（最大）

18㎜幅 6 極端子台
縦方向引出タイプ(T2TFX0)　50，100，125Aフレーム　ノーヒューズブレーカ・漏電遮断器

取付位置／標準端子配列

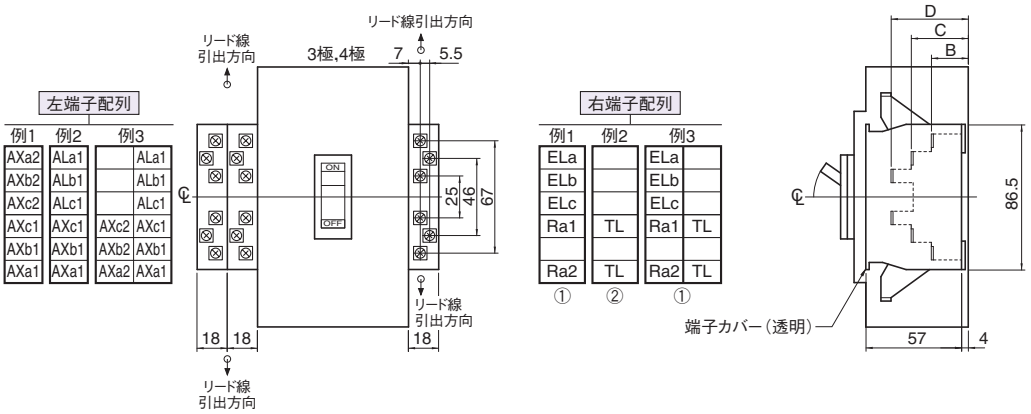

寸法表 ㎜

フレーム (A)	ブレーカ形式 ノーヒューズブレーカ	ブレーカ形式 漏電遮断器	B	C	D
50	**ZAS50-GF**		22	34	46
100, 125	**ZAS100-GF, ZAS125-GF**	**ZS100-GF, ZS125-GF**	22	34	46

注①：漏電警報付ブレーカの場合です。
②：漏電遮断器の場合です。
備考：1）端子ねじ締付トルクM3.5…0.9～1.2N・m
2）接続可能電線…2.0㎟（最大）
3）Ra1, Ra2はリモートリセットの端子です。

10. リード線端子台(TF)

18㎜幅 6 極端子台
縦方向引出タイプ(T2TFX0)　100，125，225，250Aフレーム　ノーヒューズブレーカ

取付位置／標準端子配列

寸法表 ㎜

フレーム(A)	ブレーカ形式 ノーヒューズブレーカ	B	C	D	E
100, 125	H100, L100, H125, L125	57	69	81	39
225, 250	S225-NF, S225-GF, S250-NF, S250-GF, S225-NM	22	34	46	4
	H225, L225, H250, L250, S225-GE, S225-PE	57	69	81	39

備考:1) 端子ねじ締付トルク M3.5…0.9～1.2N・m
2) 接続可能電線…2.0㎟(最大)

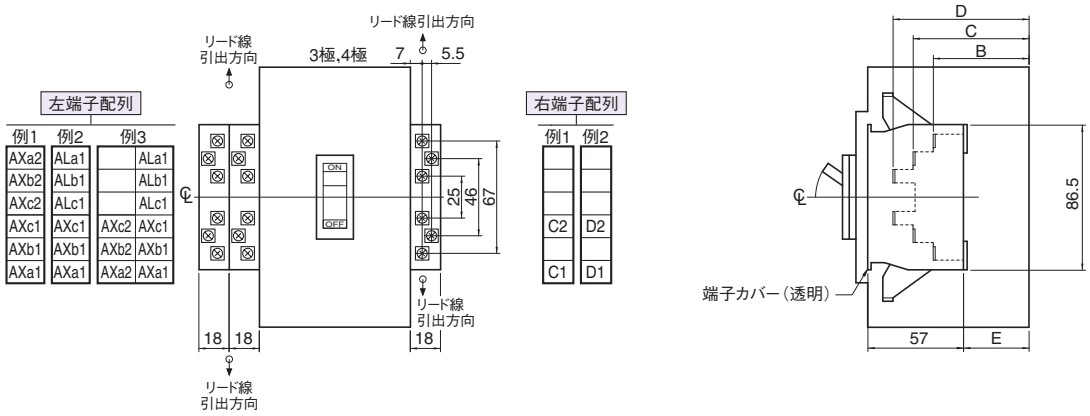

18㎜幅 6 極端子台
縦方向引出タイプ(T2TFX0)　225，250Aフレーム　ノーヒューズブレーカ・漏電遮断器

取付位置／標準端子配列

寸法表 ㎜

フレーム(A)	ブレーカ形式 ノーヒューズブレーカ	ブレーカ形式 漏電遮断器	B	C	D
225, 250	ZAS225-GF, ZAS250-GF	ZS225-GF, ZS250-GF	22	34	46

注①：漏電警報付ブレーカの場合です。
②：漏電遮断器の場合です。
備考：1) 端子ねじ締付トルクM3.5…0.9～1.2N・m
2) 接続可能電線…2.0㎟(最大)
3) Ra1, Ra2はリモートリセットの端子です。

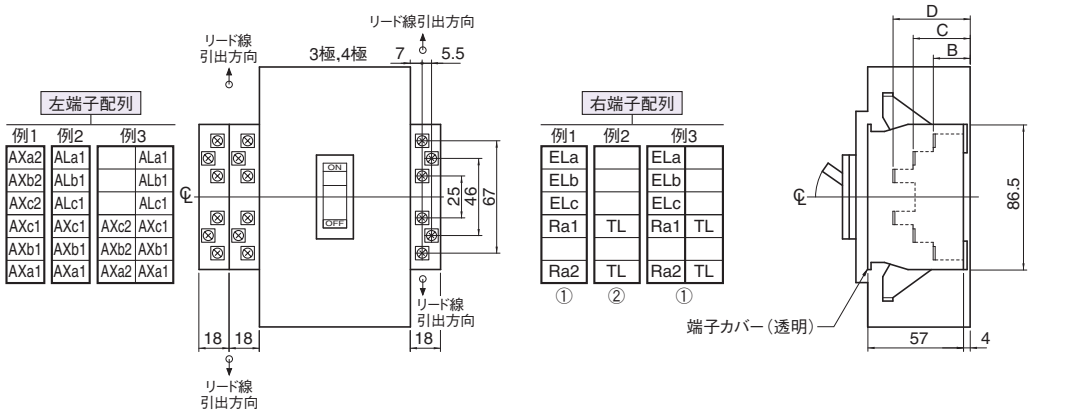

18㎜幅 6 極端子台
縦方向引出タイプ(T2TF00L)　225, 250Aフレーム　ノーヒューズブレーカ

取付位置／標準端子配列

寸法表 ㎜

フレーム (A)	ブレーカ形式	A
225, 250	**E250-SF, S250-SM**（3極）	7
	S250-SF, S250-SN（3極，4極）	7

備考：1）端子ねじ締付トルクM3.5…0.9～1.2N・m
　　2）接続可能電線…2.0㎟（最大）

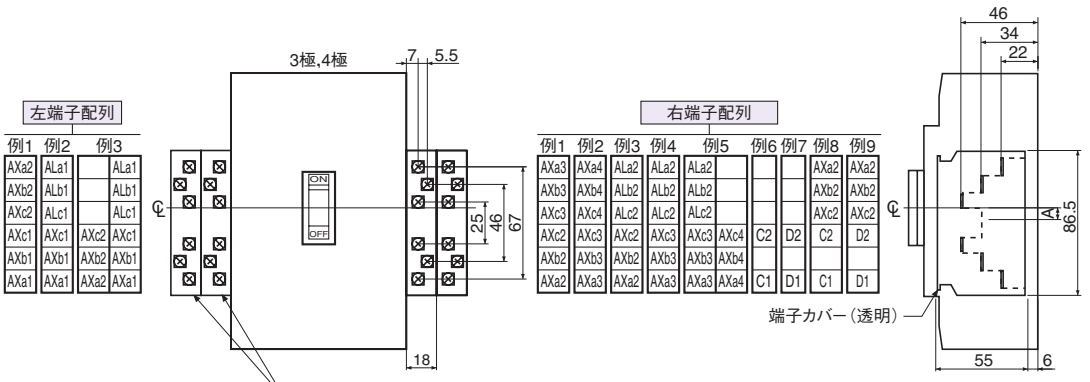

端子配列組合せ

AX	AL	SH	UV	左端子	右端子
1C	1C	1	—	例2	例6
1C	1C	—	1	例2	例7
2C	—	1	—	例1	例6
2C	—	—	1	例1	例7
2C	2C	—	—	例2	例3
2C	1C	1	—	例2	例8
2C	1C	—	1	例2	例9
3C	1C	—	—	例2	例1
3C	2C	—	—	例3	例4
4C	—	—	—	例1	例2
4C	2C	—	—	例3	例5

AX、ALは左端子接続が優先されます。
ALはAXに優先して左端子に接続されます。
1列端子台は2列端子台に優先して使用されます。
上記以外の組合せについてはご照会ください。

18㎜幅 6 極端子台
縦方向引出タイプ(T2TF00L)　225, 250Aフレーム　ノーヒューズブレーカ・漏電遮断器

取付位置／標準端子配列

寸法表 ㎜

フレーム (A)	ブレーカ形式		A
	ノーヒューズブレーカ	漏電遮断器	
225, 250	**ZAE250-SF, ZAS250-SF NE250-SF, NS250-SF, NAE250-SF③, NAS250-SF③**	**ZE250-SF, ZS250-SF ZNE250-SF, ZNS250-SF ZS250-SM**	7

注①：漏電警報付ブレーカの場合です。
　②：漏電遮断器の場合です。
　③：左端子台のみ適用可能です。
備考：1）端子ねじ締付トルクM3.5…0.9～1.2N・m
　　2）接続可能電線…2.0㎟（最大）
　　3）Ra1, Ra2はリモートリセットの端子です。

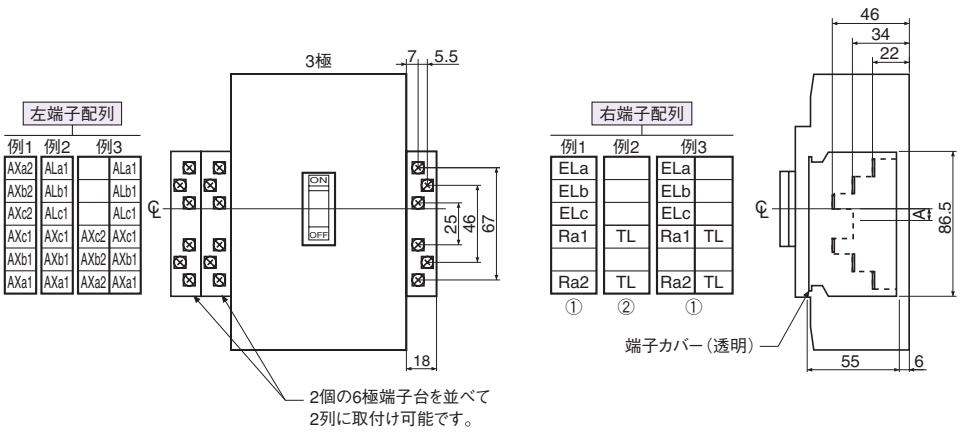

6
付属装置

10. リード線端子台(TF)

18㎜幅 6 極端子台
縦方向引出タイプ(T2TFX0)　400Aフレーム　ノーヒューズブレーカ

取付位置／標準端子配列

寸法表 ㎜

フレーム(A)	ブレーカ形式 ノーヒューズブレーカ	A	B	C	D
400	**E400, S400**	33.5	51.5	63.5	75.5
	H400, L400	70.5	88.5	100.5	112.5

備考:1) 端子ねじ締付トルク M3.5…0.9～1.2N・m
2) 接続可能電線…2.0㎟(最大)
3) k, ℓ は別置中性線用CTに接続する端子です。別置中性線用CTは3相4線式で地絡引外し機能付き3極ブレーカを適用する場合に必要となります。

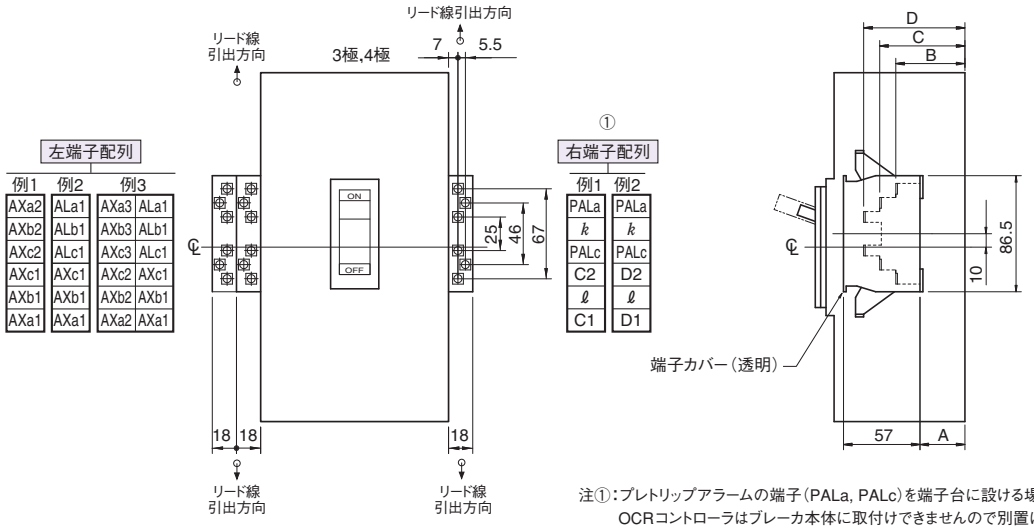

注①:プレトリップアラームの端子(PALa, PALc)を端子台に設ける場合、OCRコントローラはブレーカ本体に取付けできませんので別置になります。

18㎜幅 6 極端子台
縦方向引出タイプ(T2TFX0)　400Aフレーム　ノーヒューズブレーカ・漏電遮断器

取付位置／標準端子配列

寸法表 ㎜

フレーム(A)	ブレーカ形式 ノーヒューズブレーカ	ブレーカ形式 漏電遮断器	A	B	C	D
400	**NE400, NS400, ZAE400, ZAS400, NAE400③, NAS400③**	**ZE400, ZS400, ZNE400, ZNS400**	33.5	51.5	63.5	75.5

注①:漏電警報付ブレーカの場合です。
②:漏電遮断器の場合です。
③:左端子台のみ適用可能です。

備考:1) 端子ねじ締付トルク M3.5…0.9～1.2N・m
2) 接続可能電線…2.0㎟(最大)
3) Ra1, Ra2はリモートリセットの端子です。

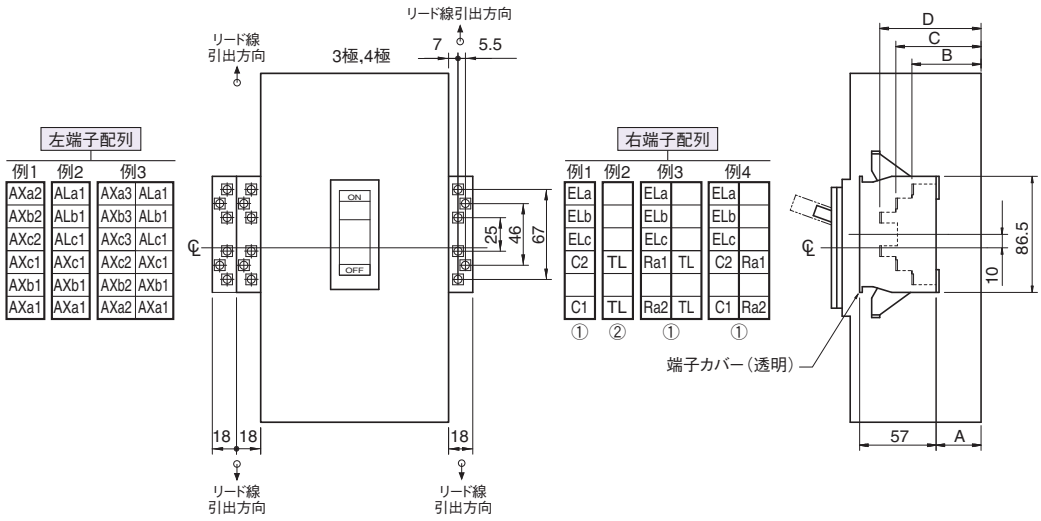

18㎜幅 6 極端子台
縦方向引出タイプ(T2TFX0)　630，800，1000Aフレーム　ノーヒューズブレーカ

取付位置／標準端子配列

寸法表 ㎜

フレーム(A)	ブレーカ形式 ノーヒューズブレーカ	A	B	C	D
600, 630, 800, 1000	**S630, S800, S1000**	33.5	51.5	63.5	75.5
	H630, L630, H800, L800	70.5	88.5	100.5	112.5

備考：1）端子ねじ締付トルク M3.5…0.9～1.2N・m
2）接続可能電線…2.0㎟（最大）
3）*k*，*ℓ* は別置中性線用CTに接続する端子です。別置中性線用CTは3相4線式で地絡引外し機能付き3極ブレーカを適用する場合に必要となります。

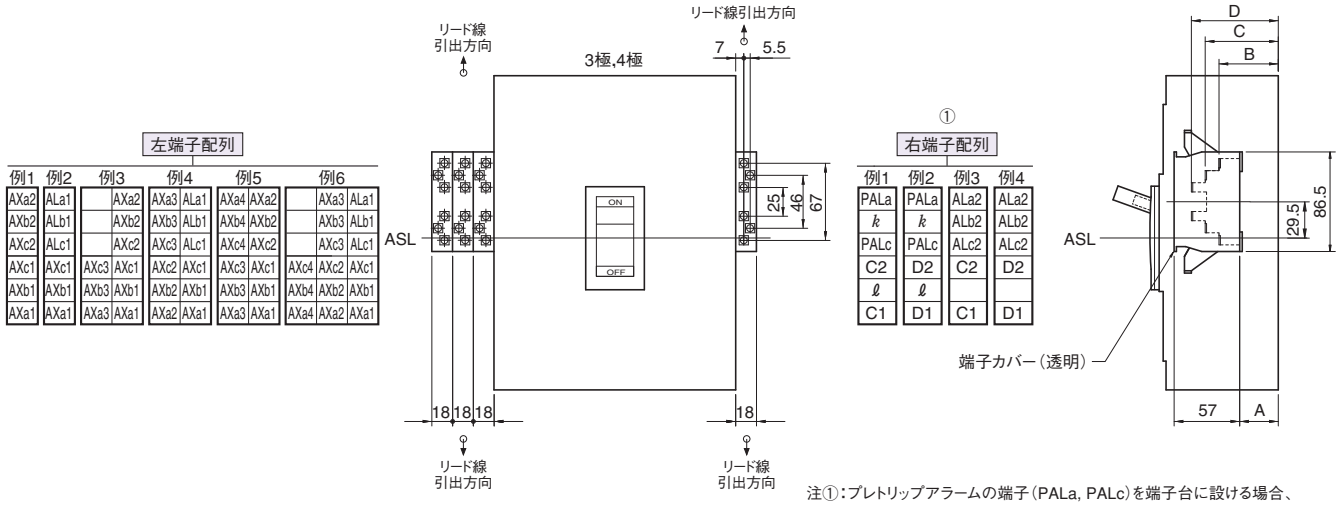

注①：プレトリップアラームの端子（PALa, PALc）を端子台に設ける場合、OCRコントローラはブレーカ本体に取付けできませんので別置になります。

18㎜幅 6 極端子台
縦方向引出タイプ(T2TFX0)　630，800Aフレーム　ノーヒューズブレーカ・漏電遮断器

取付位置／標準端子配列

寸法表 ㎜

フレーム(A)	ブレーカ形式 ノーヒューズブレーカ	ブレーカ形式 漏電遮断器	A	B	C	D
600, 630, 800	**ZAS630, ZAS800**	**ZS630, ZS800**	33.5	51.5	63.5	75.5

注①：漏電警報付ブレーカの場合です。
②：漏電遮断器の場合です。
備考：1）端子ねじ締付トルクM3.5…0.9～1.2N・m
2）接続可能電線…2.0㎟（最大）
3）Ra1, Ra2はリモートリセットの端子です。

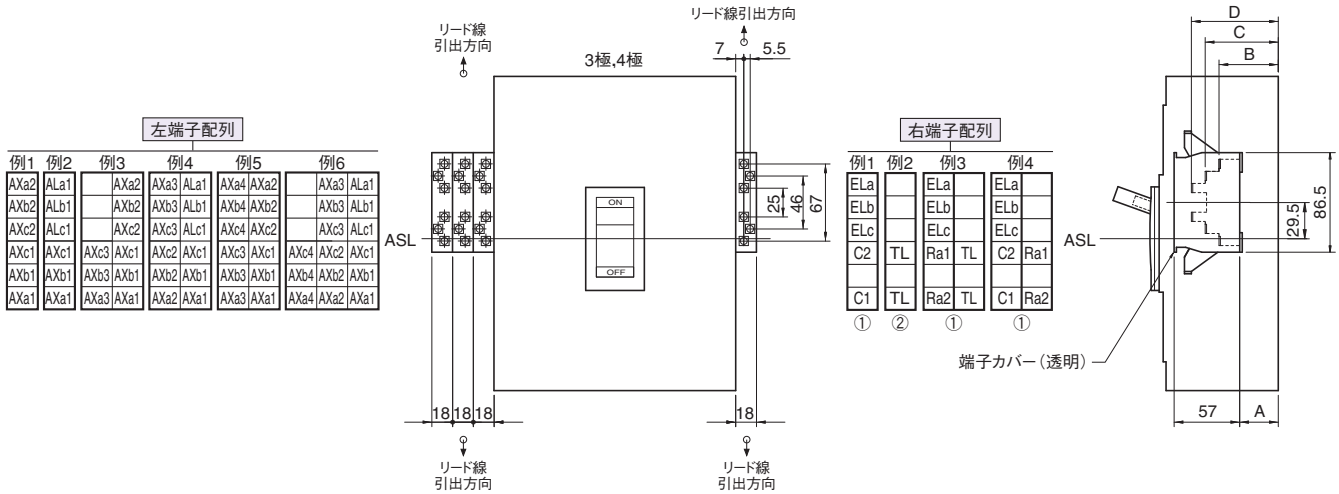

10. リード線端子台(TF)

縦方向引出タイプ（LTS） 30Aフレーム ノーヒューズブレーカ

取付位置／標準端子配列

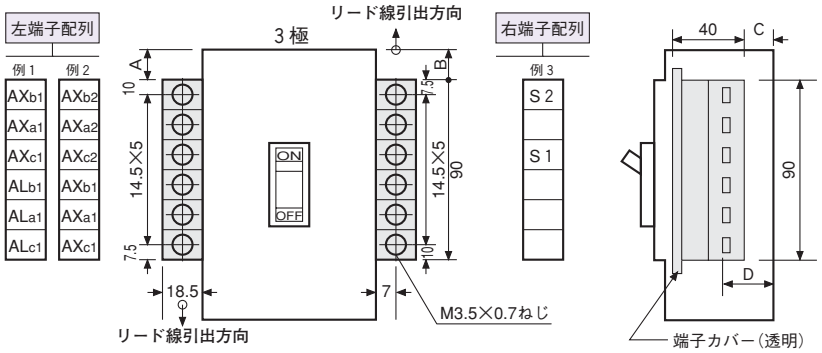

寸法表 mm

フレーム(A)	ブレーカ形式	A	B	C	D
30	**XM30PB**	32.75	32.75	51	66

備考：1）端子ねじ締付トルクM3.5…0.9～1.2N・m
2）接続可能電線…1.25㎟（最大）（ビニル電線）

縦方向引出タイプ（LTS） 50Aフレーム ノーヒューズブレーカ

取付位置／標準端子配列

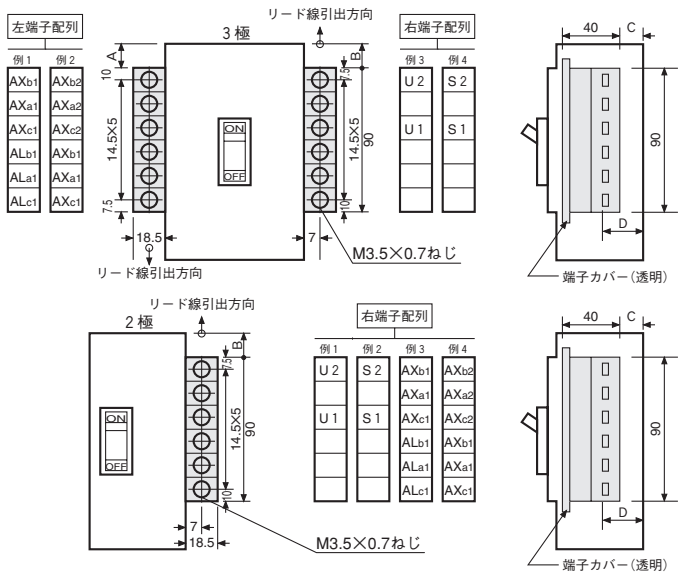

寸法表 mm

フレーム(A)	ブレーカ形式	A	B	C	D
50	**E50-SF,E50-CM**	16.5	16.5	21	36

備考：1）端子ねじ締付トルクM3.5…0.9～1.2N・m
2）接続可能電線…1.25㎟（最大）（ビニル電線）

縦方向引出タイプ（LTS）　100Aフレーム　ノーヒューズブレーカ

取付位置／標準端子配列

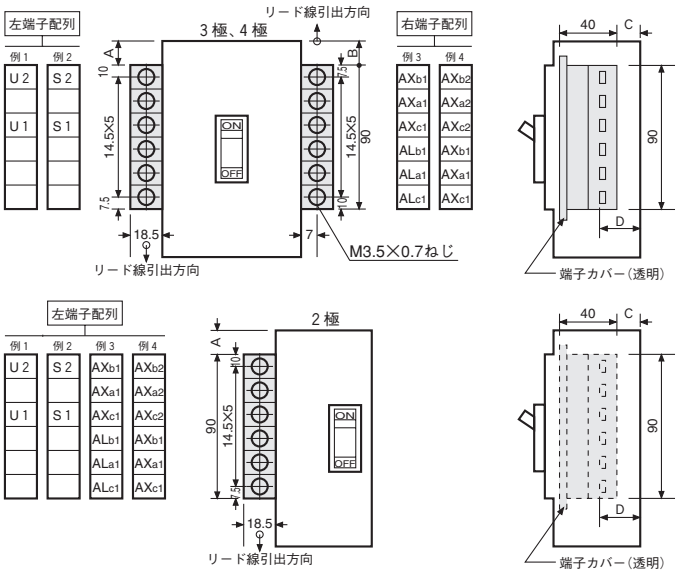

寸法表　mm

フレーム(A)	ブレーカ形式	A	B	C	D
100	**E100-SF** 注①	16.5	16.5	21	36

注①：電動操作装置付の場合、リード線端子台は取付できません。
備考：1）端子ねじ締付トルクM3.5…0.9～1.2N・m
　　2）接続可能電線…1.25㎟（最大）（ビニル電線）

横方向引出タイプ（LTF）　1250, 1600Aフレーム　ノーヒューズブレーカ

取付位置／標準端子配列

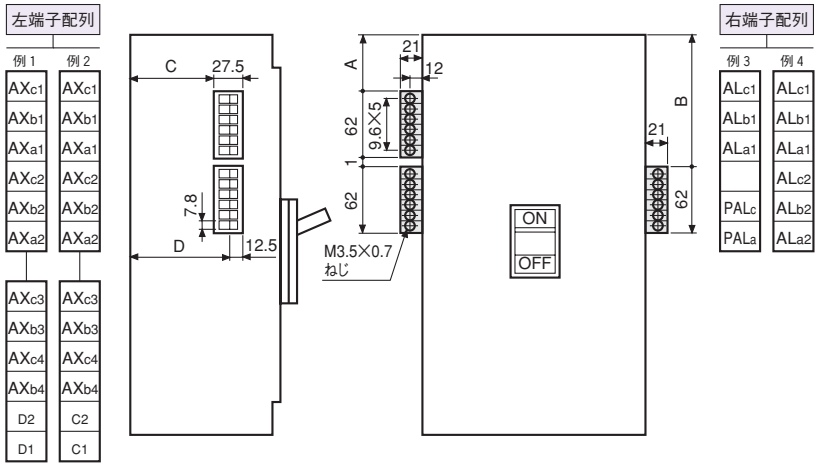

寸法表　mm

フレーム(A)	ブレーカ形式	A	B	C	D
1250	**S1250**	51	114 (124)	57	72
1600	**S1600**	51	114 (124)	77	92

備考：1）（　）内寸法は4極形の場合です。
　　2）端子ねじ締付トルクM3.5…0.9～1.2N・m
　　3）接続可能電線…2.0㎟（最大）×2

10. リード線端子台(TF)

横方向引出タイプ（LTF） 1000～3200Aフレーム ノーヒューズブレーカ

取付位置／標準端子配列

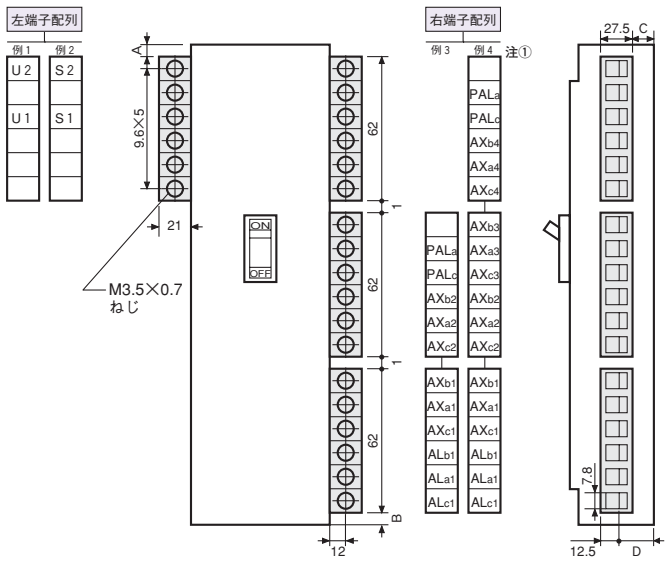

寸法表 mm

フレーム(A)	ブレーカ形式	A	B	C	D
1000, 1200	**TL-1000NE, TL-1200NE**	51	194 (184)	77	92
2000	**XS2000NE, XS2000NN**	54	208	100	115
2500	**XS2500NE, XS2500NN**	54	208	100	115
3200	**XS3200NE, XS3200NN**	54	208	100	115

注①：例の端子配列例はXS2000NE、XS2500NE、XS3200NE形のみ適用します。

備考：1）（ ）内寸法は4極形の場合です。
2）端子ねじ締付トルクM3.5…0.9～1.2N・m
3）接続可能電線…2.0㎟（最大）×2

横方向引出タイプ（LTF） 4000Aフレーム ノーヒューズブレーカ

取付位置／標準端子配列

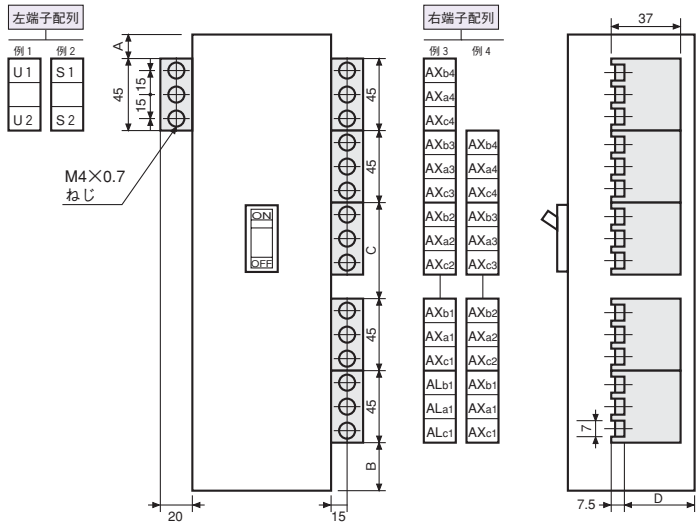

寸法表 mm

フレーム(A)	ブレーカ形式	A	B	C	D
4000	**TO-4000**	115	175	80	49

備考：1）端子ねじ締付トルクM4…1.3～1.7N・m
2）接続可能電線…2.0㎟（最大）×2

11. ドアフランジ（DF）

配電盤の表面パネルカット面を覆う化粧板としてご使用ください。

図1

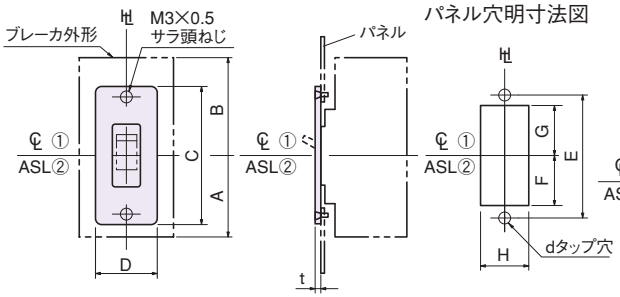

図2

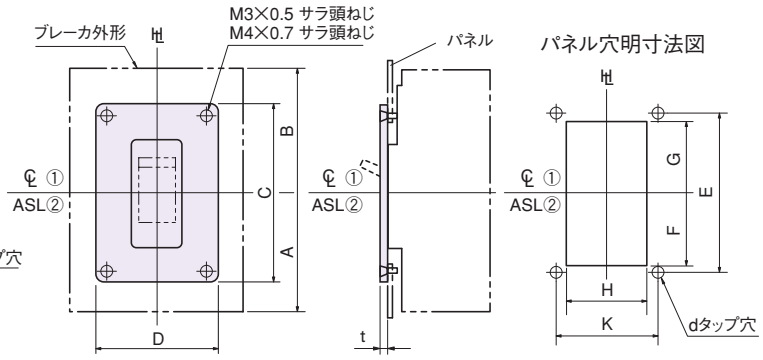

寸法表　mm

フレーム (A)	ブレーカ形式	発注形式	図	A	B	C	D	E	F		G		H		K	d	t
									最小	最大	最小	最大	最小	最大			
30	**XM30PB**	XAA1	1 ②	66.25	81.25	105	50	92	37	42	37	42	32	45	—	M3×0.5	3
50, 100, 125	**E50-SF, E50-CM**	XAA1	1 ②	65	65	105	50	92	37	42	37	42	32	45	—	M3×0.5	3
	E100-SF	XAA1	1 ②	65	65	105	50	92	37	42	37	42	32	45	—	M3×0.5	3
	S50-SF, S125-SF, S125-SN	T2DF25	1 ①	65	65	105	50	92	37	42	37	42	32	45	—	M3×0.5	2
	S100, S125-NF, S125-GF, S125-NN	T2DF25	1 ①	77.5	77.5	105	50	92	37	42	37	42	32	45	—	M3×0.5	2
	H100, L100, H125, L125	T2DF25	1 ①	82.5	82.5	105	50	92	37	42	37	42	32	45	—	M3×0.5	2
225, 250	**S225-NF, S250-NF, S225-GF, S250-GF, S225-NM**	T2DF25	1 ①	82.5	82.5	105	50	92	37	42	37	42	32	45	—	M3×0.5	2
	E250-SF, S250-SF, S250-SM, S250-SN	T2DF25	1 ①	82.5	82.5	105	50	92	37	42	37	42	32	45	—	M3×0.5	2
	H225, L225, H250, L250	T2DF25	1 ①	82.5	82.5	105	50	92	37	42	37	42	32	45	—	M3×0.5	2
400	**E400, S400**	T2DF40	2 ①	130	130	135	95	120	48	56	48	56	57	90	80	M3×0.5	2
	H400, L400	T2DF40	2 ①	130	130	135	95	120	48	56	48	56	57	90	80	M3×0.5	2
630, 800	**S630, S800, H630, H800, L630, L800**	T2DF40	2 ②	132	141	135	95	120	48	56	48	56	57	90	80	M3×0.5	2
1000, 1200	**S1000**	T2DF40	2 ②	132	141	135	95	120	48	56	48	56	57	90	80	M3×0.5	2
	TL-1000NE, TL-1200NE	TAA-5	2 ②	170	200	150	120	135	51	63.5	51	63.5	85	115	80	M3×0.5	5
1250, 1600	**S1250, S1600**	T2DFX6	2 ②	170	200	150	120	135	51	63.5	51	63.5	85	115	80	M3×0.5	2
2000, 2500, 3200	**XS2000, XS2500, XS3200**	TAA-10	2 ②	193	257	200	175	175	74	83.5	74	83.5	123	170	150	M4×0.7	5
4000	**TO-4000**	TAA-12	2 ②	287	273	220	220	195	84	93.5	84	93.5	168	215	195	M4×0.7	5

注①：℄中心線を適用します。
　②：ASL配列基準線を適用します。

7 特性と外形

ノーヒューズブレーカ

- E30-NF, S30-NF……7-4
- E50-NF, S50-CF, S50-NF …7-6
- E50-SF ……7-8
- S50-SF ……7-10
- E60-NF, S60-NF ……7-12
- E100-NF ……7-14
- E100-SF ……7-16
- S100-NF, S50-GF, S100-GF ……7-18
- H100-NF, L100-NF ……7-20
- S125-NF, S125-GF ……7-22
- S125-SF ……7-24
- S225-NF, S225-GF ……7-26
- S250-NF, S250-GF ……7-28
- E250-SF, S250-SF ……7-30
- H125-NF, L125-NF ……7-32
- H225-NF, L225-NF ……7-34
- H250-NF, L250-NF ……7-36
- S225-GE, S225-PE, H225-NE ……7-38
- E400-NF ……7-40
- S400-CF, S400-NF, S400-GF, S400-PF ……7-42
- S400-NE, S400-GE, S400-PE ……7-44
- H400-NE, L400-NE ……7-46
- S630-CF, S630-NF, S630-RF, S630-PF ……7-48
- S630-NE, S630-RE, S630-PE ……7-50
- H630-NE, L630-NE ……7-52
- S800-CF, S800-NF, S800-RF, S800-PF ……7-54
- S800-NE, S800-RE, S800-PE ……7-56
- H800-NE, L800-NE ……7-58
- S1000-CE ……7-60
- S1250-NE, S1250-GE ……7-62
- TL-1000NE, TL-1200NE …7-64
- S1600-NE ……7-66
- XS2000NE ……7-68
- XS2500NE ……7-70
- XS3200NE ……7-72
- TO-4000 ……7-74

モータブレーカ

- E30-NM, E50-NM, S30-NM, S50-NM ……7-76
- XM30PB ……7-78
- E50-CM ……7-80
- E100-NM ……7-82
- S100-NM ……7-84
- S225-NM ……7-86
- S250-SM ……7-88

スイッチディスコネクタ

- S100-NN, S125-NN ……7-90
- S125-SN ……7-92
- S250-SN ……7-94
- S400-NN ……7-96
- S630-GN, S800-NN, S1000-NN ……7-98
- S1250-NN ……7-100
- S1600-NN ……7-102

ノンオートマティックトリップブレーカ

- E30-NN, E50-NN ……7-104
- E100-NN ……7-106
- XS2000NN ……7-108
- XS2500NN, XS3200NN …7-110

漏電警報付ブレーカ

- ZAE50-NF, ZAS50-NF …7-112
- ZAE100-NF ……7-114
- ZAS50-GF, ZAS100-GF …7-116
- ZAS125-GF ……7-118
- ZAS125-SF ……7-120
- ZAS225-GF ……7-122
- ZAS250-GF ……7-124
- ZAE250-SF, ZAS250-SF …7-126
- ZAE400-NF, ZAS400-NF, ZAS400-GF ……7-128
- ZAS630-CF, ZAS630-NF …7-130
- ZAS800-CF, ZAS800-NF …7-132

分電盤・制御盤用漏電警報付ブレーカ

- TB50KSL ……7-134
- TB50KSZ, TB100KSZ …7-136

単 3 中性線欠相保護・漏電警報付ブレーカ

- NAE125-SF, NAS125-SF …7-138
- NAE250-SF, NAS250-SF …7-140
- NAE400-NF, NAS400-NF …7-142

単 3 中性線欠相保護付ノーヒューズブレーカ

- NE50-NF ……7-144
- NE100-NF ……7-146
- NS125-SF ……7-148
- NE250-SF, NS250-SF …7-150
- NE400-NF, NS400-NF …7-152
- NS630-NF ……7-154
- NS800-NF ……7-156

分電盤用ブレーカ

- TB-5S, TB-10S ……7-158
- TB-5P ……7-160
- TB-5D ……7-162
- TB-51C, TB-52C ……7-164
- 分電盤用差込形取付台・分岐導体 ……7-166

漏電遮断器

- TZD-32EA ……7-170
- ZE30-NF, ZE50-NF, ZS30-NF, ZS50-NF ……7-172
- ZS50-SF ……7-174
- ZE60-NF, ZS60-NF ……7-176
- ZE100-NF ……7-178
- ZS100-GF ……7-180
- ZS125-GF ……7-182
- ZS125-SF ……7-184
- ZS225-GF ……7-186
- ZS250-GF ……7-188
- ZE250-SF, ZS250-SF ……7-190
- ZE400-NF, ZS400-NF, ZS400-GF ……7-192
- ZS630-CF, ZS630-NF ……7-194
- ZS800-CF, ZS800-NF ……7-196

電動機保護用漏電遮断器

- ZE30-NM, ZE50-NM, ZS30-NM, ZS50-CM ……7-198
- ZE100-NM ……7-200
- ZS100-SM ……7-202
- ZS250-SM ……7-204

単 3 中性線欠相保護付漏電遮断器

- ZNE50-NF ……7-206
- ZNE100-NF ……7-208
- ZNS125-SF ……7-210
- ZNE250-SF, ZNS250-SF…7-212
- ZNE400-NF, ZNS400-NF …7-214

分電盤・制御盤用漏電遮断器

- TZ30EC, TZ50EE ……7-216
- TZ100EC ……7-218
- TZ-51C, TZ-52C……7-220

特殊ブレーカ

- サイリスタ保護用ブレーカ …7-222
- TemBreak2高機能形 電子式ブレーカ ……7-224
- AC690V用ブレーカ ……7-226
- 非常電源用耐熱ブレーカ…7-232

漏電リレー

- TZSシリーズ ……7-233

電動操作装置付ブレーカ

- E50-SF ……7-234
- E100-SF……7-235
- S50-GF, S100, ZAS100, ZS100, S125-NF, S125-GF, S125-NN, ZAS125-GF, ZS125-GF ……7-236
- S225-NF, S225-GF, ZAS225-GF, S250-NF, S250-GF, ZAS250-GF …7-237
- E250-SF, S250-SF, S250-SM, S250-SN, ZAE250-SF, ZAS250-SF, NE250-SF, NS250-SF, ZE250-SF, ZS250-SF, ZS250-SM, ZNE250-SF, ZNS250-SF ……7-238
- H100, L100, H125, L125, H225, L225, H250, L250, S225-GE, S225-PE ……7-239
- E400, S400 ……7-240
- H400, L400 ……7-241
- S630, ZAS630, ZS630, S800, ZAS800, ZS800 …7-242
- S1000 ……7-243
- H630, L630 ……7-244
- H800, L800 ……7-245
- S1250-NE, S1250-GE, S1250-NN ……7-246
- TL-1000NE, TL-1200NE…7-247
- S1600 ……7-248
- XS2000 ……7-249
- XS2500, XS3200 ……7-250
- TO-4000 ……7-251

7 特性と外形

TemBreak

ノーヒューズブレーカ
E30-NF, S30-NF

定格・仕様

フレーム A			30		30			
形式（本体）			E30-NF		S30-NF			
極数			2	3	2	3		
■定格								
定格電流 A			3	15	3	15		
基準周囲温度　一般用40℃			5	20	5	20		
			10	30	10	30		
			(40℃のみ)		(40℃のみ)			
定格絶縁電圧〔U_i〕 V			500		690			
定格インパルス耐電圧〔U_{imp}〕 kV			6		6			
■定格遮断容量 kA								
JIS C 8201-2-1 Ann.1 Ann.2	AC	690V	—		—			
IEC 60947-2		500V	—		1.5/1			
I_{cu}/I_{cs}(sym)		440V	1.5/1		2.5/2			
		415V	1.5/1		2.5/2			
		380V	1.5/1		2.5/2			
		240V	2.5/2 ㊾		5/3 ㊾			
	① DC	250V	—		2.5/2 ㉗			
		125V	—		2.5/2 ㉗			
NK	AC	690V	—		—			
I_{cu}/I_{cs}(sym)		450V	—		—			
		240V	—		—			
	① DC	250V	—		—			
■定格短時間耐電流　kA			—		—			
質量（標準接続方式形） kg			0.4	0.5	0.4	0.5		
■取付・接続方式								
表面形（FC）	圧着端子・バー接続用		◉ ㊺		◉ ㊺			
	端子バー付		○ ㊸		○ ㊸			
裏面形（RC）			○ 板スタッド		○ 板スタッド			
差込形（PM）	配電盤用		—		—			
（プラグイン）	分電盤用		—		—			
埋込形（FP）	板スタッド付		○		○			
	スタッド無し		▲		▲			
引出形（DR）			—		—			
TemPlug70（PG）			—		—			
TemPlug45B（PG4）			○		○			
DINレール取付			◉		◉			
クリップインシャーシ取付			◉		◉			
■付属品（オプション）			略号					
外部付属 電動操作			MC		—			
外部付属 外部操作ハンドル	ブレーカマウント式		HB		△			
外部付属 外部操作ハンドル	パネルマウント式（奥行可調整）		HP		△			
外部付属 補助ハンドル			HA		—			
外部付属 機械的インターロック	スライド式		MS		● ⑤			
外部付属 機械的インターロック	裏面式		MB		—			
外部付属 機械的インターロック	リンク式		ML		—			
外部付属 機械的インターロック	ワイヤー式		MW		—			
外部付属 ハンドルホルダ			HH		—			
外部付属 ハンドルロック			HL		●			
外部付属 端子カバー	表面形用		CF		●			
外部付属 端子カバー	裏面形・差込形用		CR		● ②			
外部付属 端子バリア			BA		●			
外部付属 リード線端子台			TF		●			
外部付属 ドアフランジ			DF		—			
■電気用品安全法			適合		適合			
■標準仕様								
過電流引外し方式			完全電磁		完全電磁			
ブレーカカバー色			ライトグレー		ライトグレー			
トリップボタン（色）			有（赤）		有（赤）			
ハンドル状態色別表示（ON：赤色,OFF：緑色）			有		有			
断路機能			有		有			

注　◉：標準の取付・接続方式です。ご指定のない場合は、この方式で納入します。　○：標準の取付・接続方式です。ご注文の際、ご指定ください。　▲：準標準の取付・接続方式です。　●：適用できます。　—：適用できません。　△：受注仕様品です。詳細はご照会ください。　①：直流は特殊仕様になります。標準品は直流回路にご使用できませんので、ご注文の際必ず、直流用とご指定ください。　②：標準装備されます。　⑤：クリップインシャーシ取付に適用できません。　㉗：2極品適用になります。　㊺：線押え端子付です。　㊸：端子バーは、別途単品でご注文願います。　㊾：AC230Vの値です。

動作特性曲線

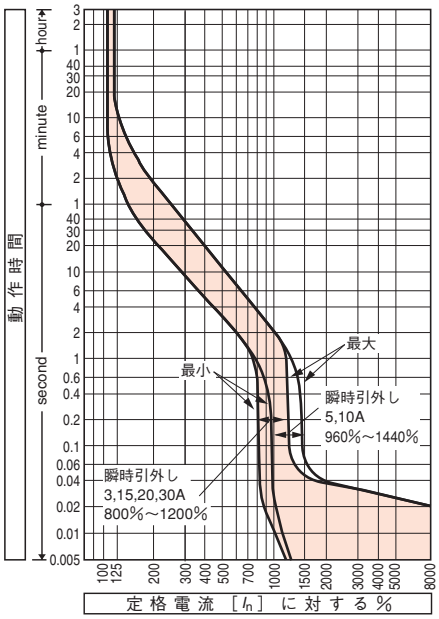

温度補正曲線

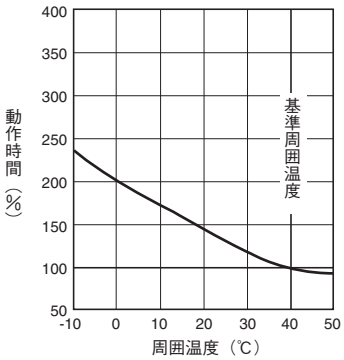

内部付属装置の組合せ（オプション）（6-10頁）

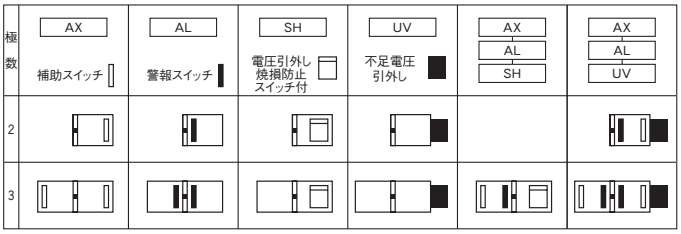

注：補助スイッチまたは警報スイッチは左側取付が優先となります。

外　形　寸　法　図　　E30-NF, S30-NF形

表面形

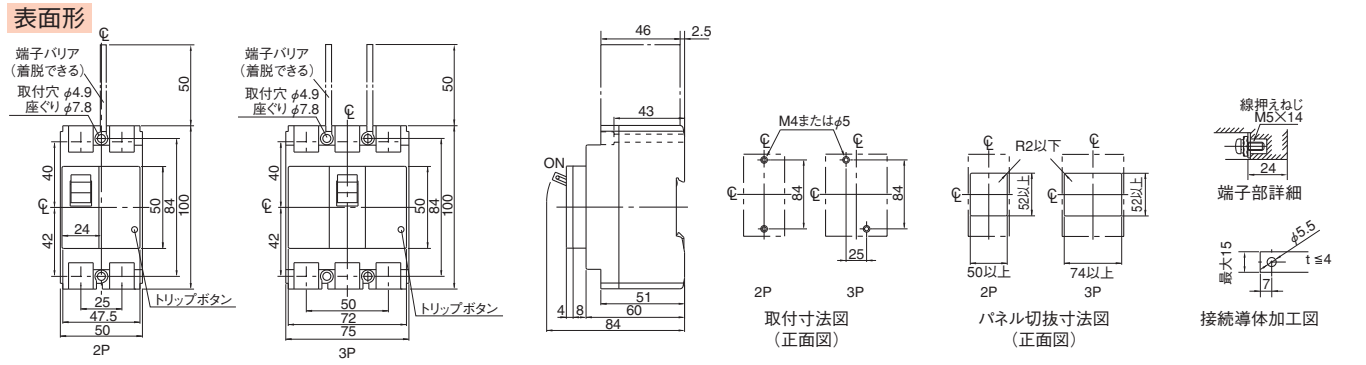

裏面形

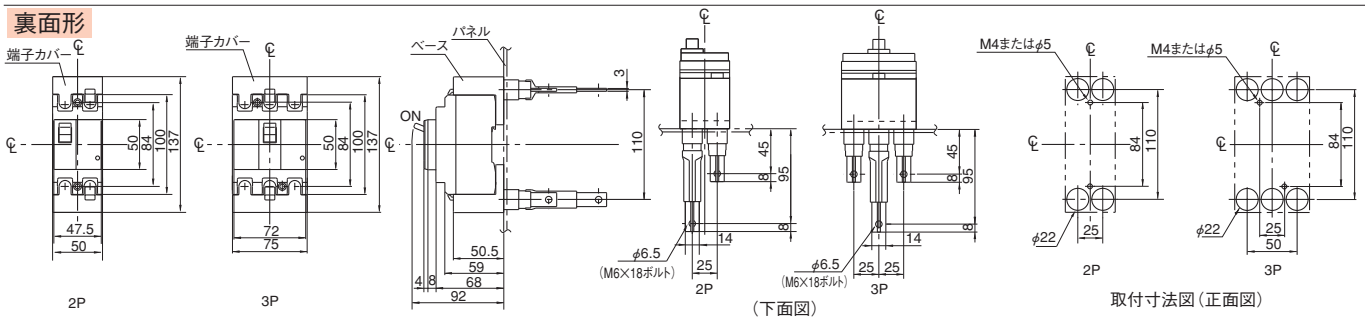

注）スタッドの取付方向は変更できませんので、ご注文時、取付方向をご指定ください。ご指定の無い場合、電源側、負荷側共、水平方向で納入いたします。

埋込形

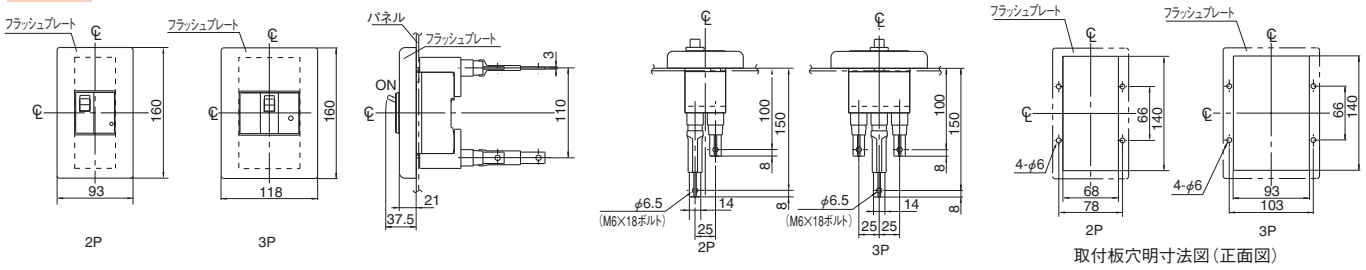

注）スタッドの取付方向は変更できませんので、ご注文時、取付方向をご指定ください。ご指定の無い場合、電源側、負荷側共、水平方向で納入いたします。

ノーヒューズブレーカ
E50-NF, S50-CF, S50-NF

定格・仕様

	E50-NF	S50-CF	S50-NF
フレーム A	50	50	50
形式(本体)	**E50-NF**	**S50-CF**	**S50-NF**
極数	2 / 3	2 / 3	2 / 3
■定格			
定格電流 A 基準周囲温度 一般用40℃	5 20 50 10 30 15 40 (40℃のみ)	5 20 50 10 30 15 40 (40℃のみ)	10 20 40 15 30 50 (40℃のみ)
定格絶縁電圧〔U_i〕 V	690	690	690
定格インパルス耐電圧〔U_{imp}〕 kV	6	6	6
■定格遮断容量 kA			
JIS C 8201-2-1 Ann.1 Ann.2 / IEC 60947-2 / I_{cu}/I_{cs}(sym) AC 690V	—	—	—
AC 500V	1.5/1	5/3	7.5/4
AC 440V	2.5/2	7.5/4	10/5
AC 415V	2.5/2	7.5/4	10/5
AC 380V	2.5/2	7.5/4	10/5
AC 240V	5/3 ㊾	10/5 ㊾	25/13 ㊾
① DC 250V	2.5/2 ㉗	5/3 ㉗	5/3 ㉗
① DC 125V	2.5/2 ㉗	5/3 ㉗	5/3 ㉗
NK I_{cu}/I_{cs}(sym) AC 690V	—	—	—
AC 450V	—	—	—
AC 240V	—	—	—
① DC 250V	—	—	—
■定格短時間耐電流 kA	—	—	—
質量 (標準接続方式形) kg	0.4 / 0.5	0.4 / 0.5	0.4 / 0.5
■取付・接続方式			
表面形(FC) 圧着端子・バー接続用	◉ ㊺	◉ ㊺	◉ ㊺
表面形(FC) 端子バー付	○ ㊾	○ ㊾	○ ㊾
裏面形(RC)	○ 板スタッド	○ 板スタッド	○ 板スタッド
差込形(PM)(プラグイン) 配電盤用	—	—	—
差込形(PM)(プラグイン) 分電盤用	—	—	—
埋込形(FP) 板スタッド付	○	○	○
埋込形(FP) スタッド無し	▲	▲	▲
引出形(DR)	—	—	—
TemPlug70(PG)	—	—	—
TemPlug45B(PG4)	○	○	○
DINレール取付	◉	◉	◉
クリップインシャーシ取付	◉	—	—
■付属品 (オプション) 略号			
電動操作 MC	—	—	—
外部操作ハンドル ブレーカマウント式 HB	△	△	△
外部操作ハンドル パネルマウント式(奥行可調整) HP	△	△	△
補助ハンドル HA	—	—	—
外部付属 機械的インターロック スライド式 MS	● ⑤	●	●
機械的インターロック 裏面式 MB	—	—	—
機械的インターロック リンク式 ML	—	—	—
機械的インターロック ワイヤー式 MW	—	—	—
ハンドルホルダ HH	—	—	—
ハンドルロック HL	●	●	●
端子カバー 表面形用 CF	●	●	●
端子カバー 裏面形・差込形用 CR	● ②	● ②	● ②
端子バリア BA	● ③	● ③	● ③
リード線端子台 TF	●	●	●
ドアフランジ DF	—	—	—
■電気用品安全法	適合	適合	適合
■標準仕様			
過電流引外し方式	完全電磁	完全電磁	完全電磁
ブレーカカバー色	ライトグレー	ライトグレー	ライトグレー
トリップボタン (色)	有(赤)	有(赤)	有(赤)
ハンドル状態色別表示 (ON:赤色,OFF:緑色)	有	有	有
断路機能	有	有	有

注 ◉:標準の取付・接続方式です。ご指定のない場合は、この方式で納入します。 ○:標準の取付・接続方式です。ご注文の際、ご指定ください。 ▲:準標準の取付・接続方式です。 ●:適用できます。 —:適用できません。 △:受注仕様品です。詳細はご照会ください。 ①:直流は特殊仕様になります。標準品は直流回路にご使用できませんので、ご注文の際必ず、直流用とご指定ください。 ②:標準装備されます。 ③:2P: 1枚、3P: 2枚、4P: 3枚の端子バリアが標準装備されます。(表面形のみ) ⑤:クリップインシャーシ取付に適用できません。 ㉗:2極品適用になります。 ㊺:線押え端子付です。 ㊾:端子バーは、別途単品でご注文願います。 ㊾:AC230Vの値です。

動作特性曲線

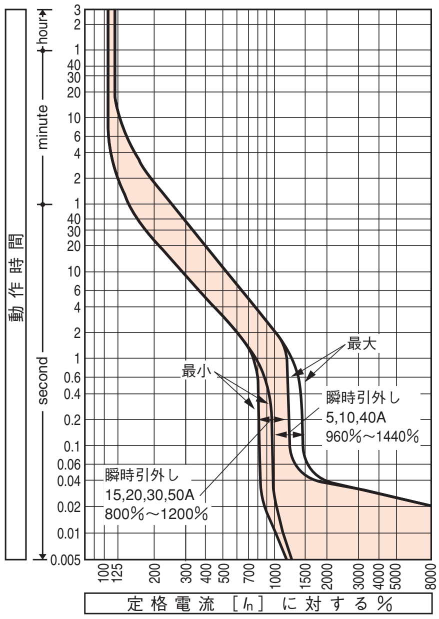

温度補正曲線

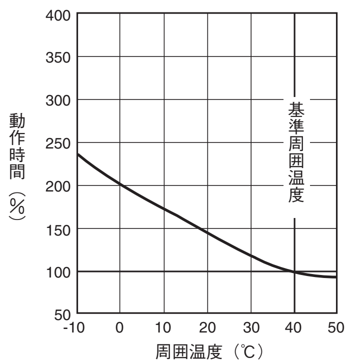

内部付属装置の組合せ(オプション)(6-10頁)

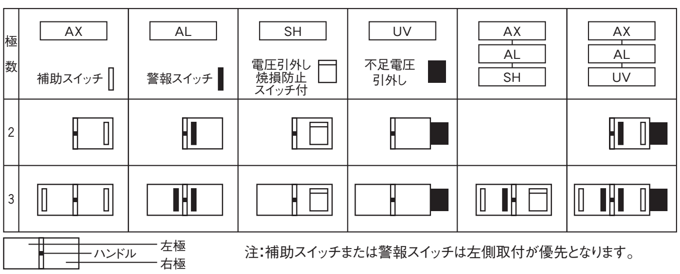

注:補助スイッチまたは警報スイッチは左側取付が優先となります。

外　形　寸　法　図　　E50-NF, S50-CF, S50-NF形

表面形

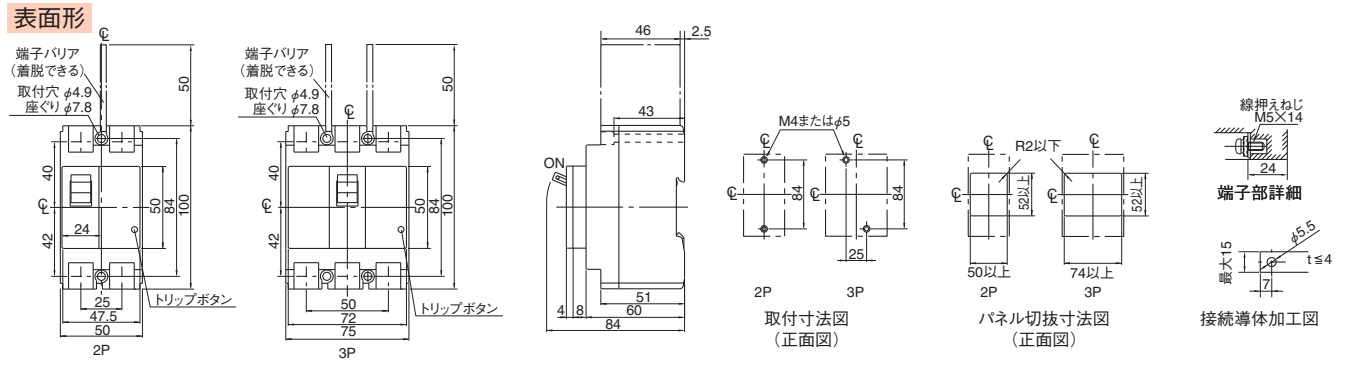

裏面形

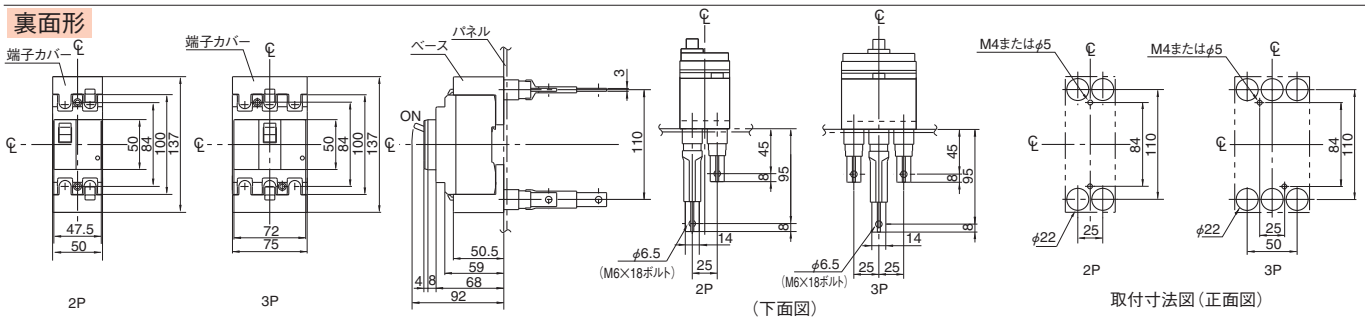

注）スタッドの取付方向は変更できませんので、ご注文時、取付方向をご指定ください。ご指定の無い場合、電源側、負荷側共、水平方向で納入いたします。

埋込形

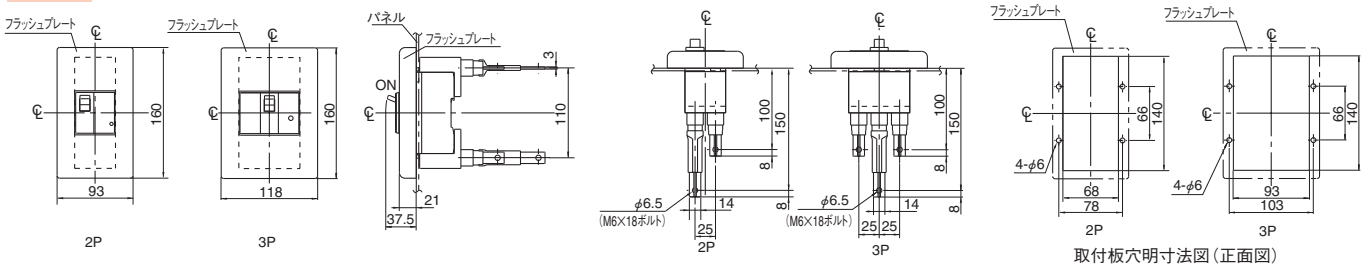

注）スタッドの取付方向は変更できませんので、ご注文時、取付方向をご指定ください。ご指定の無い場合、電源側、負荷側共、水平方向で納入いたします。

7 特性と外形

TemBreak

ノーヒューズブレーカ
E50-SF

定格・仕様

フレーム A			50	
形式（本体）			**E50-SF**	
極数			2	3
■定格				
定格電流 A			10	
基準周囲温度	一般用 40℃		15	
	船舶用 45℃		20	
			30	
			40	
			50	
定格絶縁電圧〔U_i〕 V			690	
定格インパルス耐電圧〔U_{imp}〕 kV			6	
■定格遮断容量 kA				
JIS C 8201-2-1 Ann.2		AC 690V	—	
IEC 60947-2		500V	7.5/3.8	
I_{cu}/I_{cs}(sym)		440V	10/5	
		415V	10/5	
		380V	16/8	
		240V	25/13	
	①	DC 250V	7.5/3.8 ㉗	
		125V	15/7.5 ㉗	
NK		AC 690V	—	
I_{cu}/I_{cs}(sym)		450V	10/— ㉑	
		240V	25/— ㉒	
	①	DC 250V	7.5/—	
■定格短時間耐電流 kA			—	
質量（標準接続方式形） kg			0.48	0.74
■取付・接続方式				
表面形（FC）	圧着端子・バー接続用		◉ ㊺	
	端子バー付		—	
裏面形（RC）			○ 丸スタッド	
差込形（PM）	配電盤用 汎用形（PMC）		○	
（プラグイン）	分電盤用（PMC）		○	
埋込形（FP）			○ 丸スタッド	
引出形（DR）			—	
TemPlug70（PG）			—	
TemPlug45B（PG4）			—	
DINレール取付			—	
クリップインシャーシ取付			—	
■付属品（オプション）		**略号**		
外部付属 電動操作		MC	—	●
外部付属 外部操作	ブレーカマウント式	HB	—	●
外部付属 ハンドル	パネルマウント式（奥行可調整）	HP	—	●
外部付属 補助ハンドル		HA	—	
外部付属 機械的インターロック	スライド式	MS	—	●
外部付属 機械的インターロック	裏面式	MB	—	
外部付属 機械的インターロック	リンク式	ML	—	
外部付属 機械的インターロック	ワイヤー式	MW	—	
外部付属 ハンドルホルダ		HH	●	
外部付属 ハンドルロック		HL	●	
外部付属 端子カバー	表面形用	CF	●	
外部付属 端子カバー	裏面形・差込形用	CR	●	
外部付属 端子バリア		BA	●	
外部付属 リード線端子台		TF	●	
外部付属 ドアフランジ		DF	●	
■電気用品安全法			適合	
■標準仕様				
過電流引外し方式			熱動一電磁 ⑦	
ブレーカカバー色			ライトグレー	
トリップボタン（色）			有（赤）	
ハンドル状態色別表示（ON：赤色,OFF：緑色）			有	
断路機能			無	

注 ◉：標準の取付・接続方式です。ご指定のない場合は、この方式で納入します。
○：標準の取付・接続方式です。ご注文の際、ご指定ください。 ●：適用できます。 —：適用できません。
①：直流は特殊仕様になります。標準品は直流回路にご使用できませんので、ご注文の際必ず、直流用とご指定ください。
⑦：10Aは完全電磁式です。 ㉑：AC500Vの値です。 ㉒：AC250Vの値です。 ㉗：2極品適用になります。
㊺：線押え端子付です。

動作特性曲線

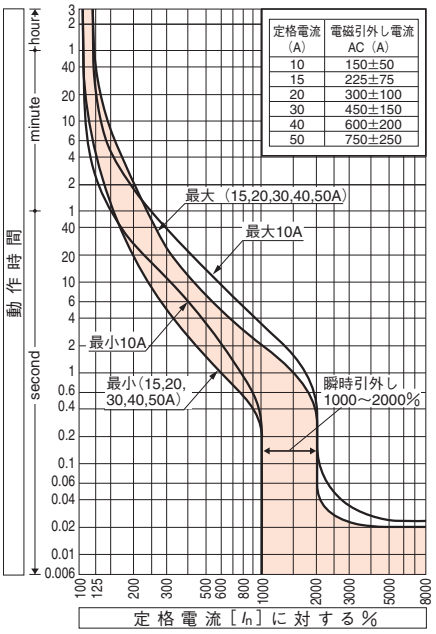

定格電流（A）	電磁引外し電流 AC（A）
10	150±50
15	225±75
20	300±100
30	450±150
40	600±200
50	750±250

温度補正曲線

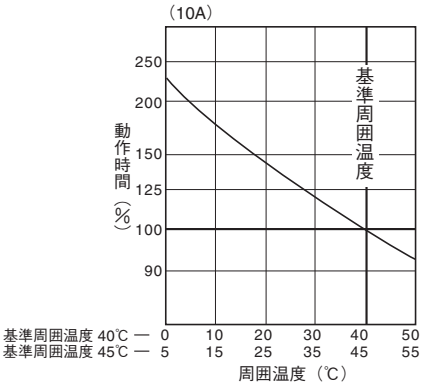

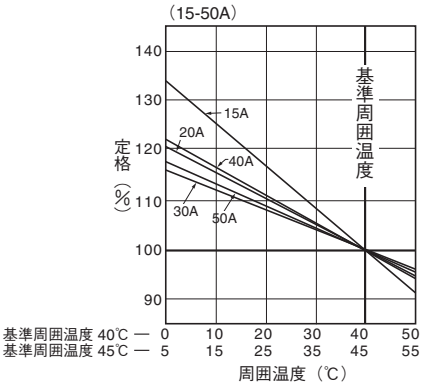

内部付属装置の組合せ（オプション）（6-10頁）

極数	AX 補助スイッチ	AL 警報スイッチ	SH 電圧引外し	UV 不足電圧引外し	AX AL	AX SH	AX UV	AL SH	AL UV	AX AL SH	AX AL UV
3											—

ハンドル 左極 右極

※1：2極形には AX(max.2C)、AL、SH、UV、AX(max.2C)—AL のいずれかの組合せが右極に取付可能。
注2：交流UV付の場合、UVコントローラが外部取付となります。

外　形　寸　法　図　　E50-SF形

表面形

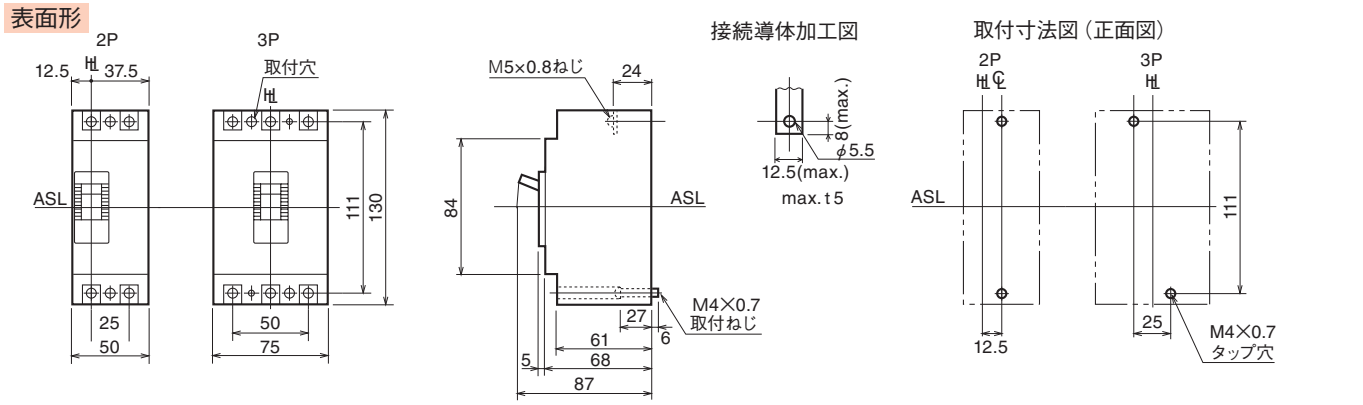

裏面形

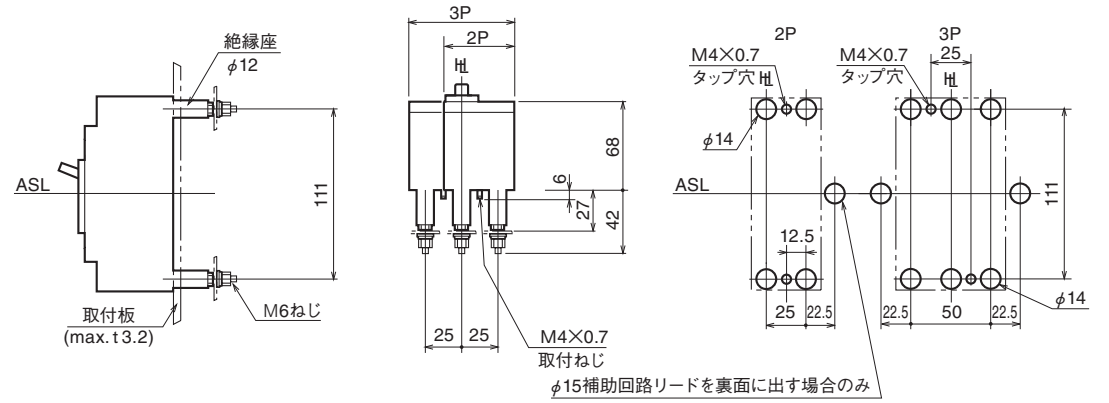

パネル切抜寸法図

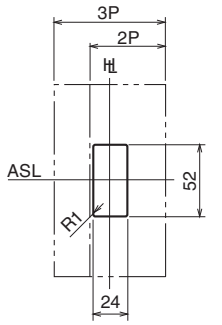

・切抜寸法は遮断器ハンドル枠に対して片側1.0mmの余裕があります。

差込形（汎用形）

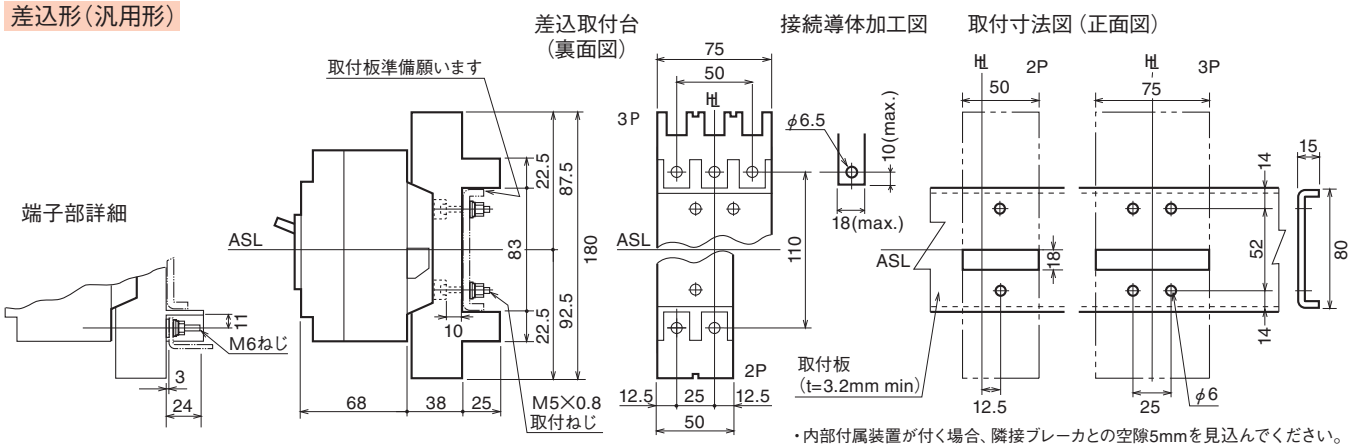

・内部付属装置が付く場合、隣接ブレーカとの空隙5mmを見込んでください。

埋込形（フラッシュプレート）

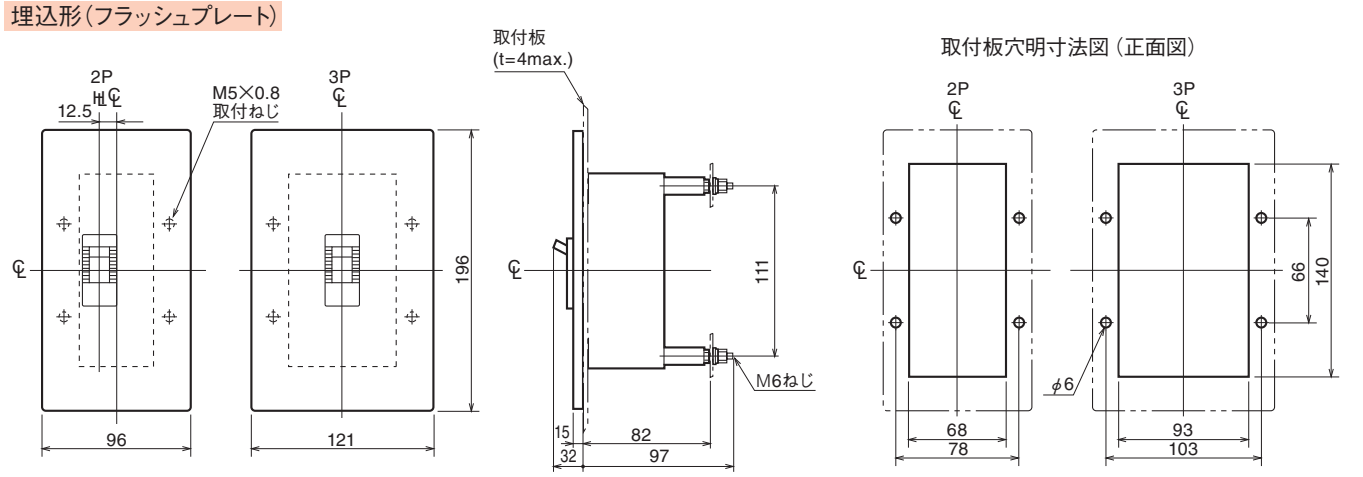

7 特性と外形

TemBreak

ノーヒューズブレーカ
S50-SF

定格・仕様

フレーム A			50			
形式（本体）			**S50-SF**			
極数			2	3	4	
■定格						
定格電流 A			15			
基準周囲温度	一般用 40℃		20			
	船舶用 45℃		30			
			40			
			50			
定格絶縁電圧〔U_i〕 V			690			
定格インパルス耐電圧〔U_{imp}〕 kV			8			
■定格遮断容量 kA						
JIS C 8201-2-1 Ann.1 Ann.2	AC	690V	6/3			
IEC 60947-2		500V	12/6			
I_{cu}/I_{cs}(sym)		440V	25/13			
		415V	30/15			
		380V	30/15			
		240V	50/25			
	① DC	250V	25/13 ㉗			
		125V	40/20 ㉗			
NK	AC	690V	—			
I_{cu}/I_{cs}(sym)		450V	25/13			
		240V	50/25			
	① DC	250V	25/13			
■定格短時間耐電流 kA			—			
質量（標準接続方式形） kg			0.6	0.8	1.0	
■取付・接続方式						
表面形（FC）	圧着端子・バー接続用		◉ ㊺			
	端子バー付		○ ㊸			
裏面形（RC）			○ 板スタッド			
差込形（PM）	配電盤用 汎用形（PMC）		—	○	—	
（プラグイン）	分電盤用（PMC）		○ ㊽		—	
埋込形（FP）	板スタッド付		○		—	
	スタッド無し		—			
引出形（DR）			—			
TemPlug70（PG）			○		—	
TemPlug45B（PG4）			—			
DINレール取付			—	○ ⑪		
クリップインシャーシ取付			—			
■付属品（オプション）		略号				
外部付属 電動操作		MC	—			
外部付属 外部操作	ブレーカマウント式	HB	—	●		
外部付属 ハンドル	パネルマウント式（奥行可調整）	HP	—	●		
外部付属 補助ハンドル		HA	—			
外部付属 機械的インターロック	スライド式	MS	—	●		
外部付属 機械的インターロック	裏面式	MB	—			
外部付属 機械的インターロック	リンク式	ML	—			
外部付属 機械的インターロック	ワイヤー式	MW	—			
外部付属 ハンドルホルダ		HH	●			
外部付属 ハンドルロック		HL	●			
外部付属 端子カバー	表面形用	CF	●			
外部付属 端子カバー	裏面形・差込形用	CR	●			
外部付属 端子バリア		BA	● ③			
外部付属 リード線端子台		TF	●			
外部付属 ドアフランジ		DF	●			
■電気用品安全法			適合			
■標準仕様						
過電流引外し方式			熱動一電磁			
ブレーカカバー色			ライトグレー			
トリップボタン（色）			有（赤）			
ハンドル状態色別表示（ON：赤色,OFF：緑色）			有			
断路機能			有			

注 ◉：標準の取付・接続方式です。ご指定のない場合は、この方式で納入します。 ○：標準の取付・接続方式です。ご注文の際、ご指定ください。 ●：適用できます。 —：適用できません。 ①：直流は特殊仕様になります。標準品は直流回路にご使用できませんので、ご注文の際必ず、直流用とご指定ください。 ③：2P: 1枚、3P: 2枚の端子バリアが標準装備されます。（表面形のみ） ⑪：別途、DINレールアダプタをご注文ください。 ㉗：2極品適用になります。 ㊺：線押え端子付です。 ㊸：端子バーは、別途単品でご注文願います。 ㊽：内部付属品付きの場合はPMDとご指定ください。

動作特性曲線

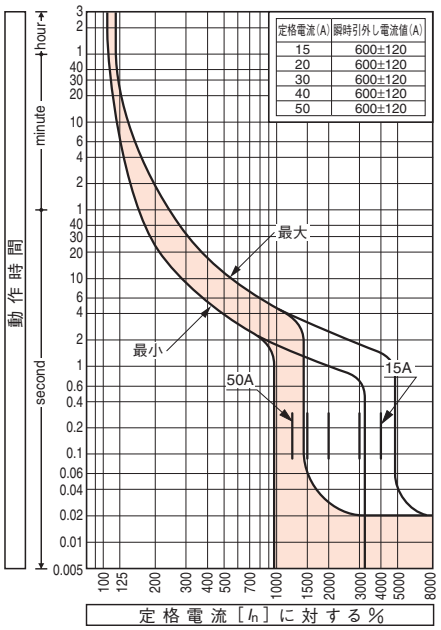

定格電流(A)	瞬時引外し電流値(A)
15	600±120
20	600±120
30	600±120
40	600±120
50	600±120

温度補正曲線

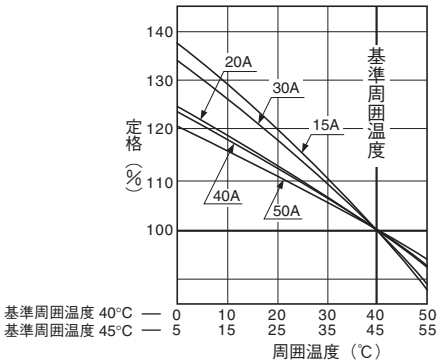

内部付属装置の組合せ（オプション）（6-10頁）

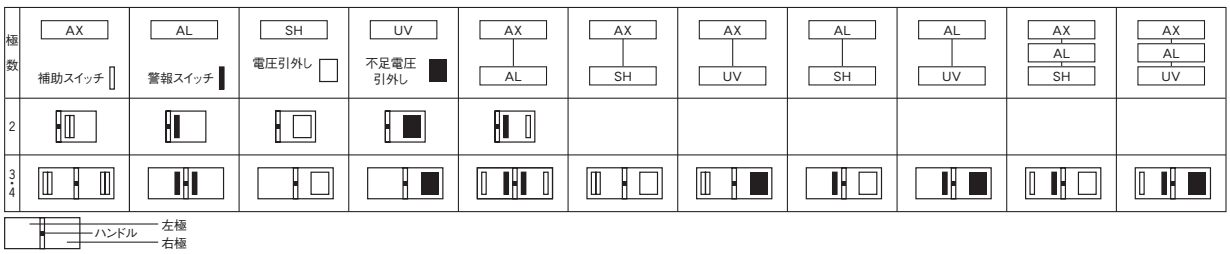

外　形　寸　法　図　　S50-SF形

表面形

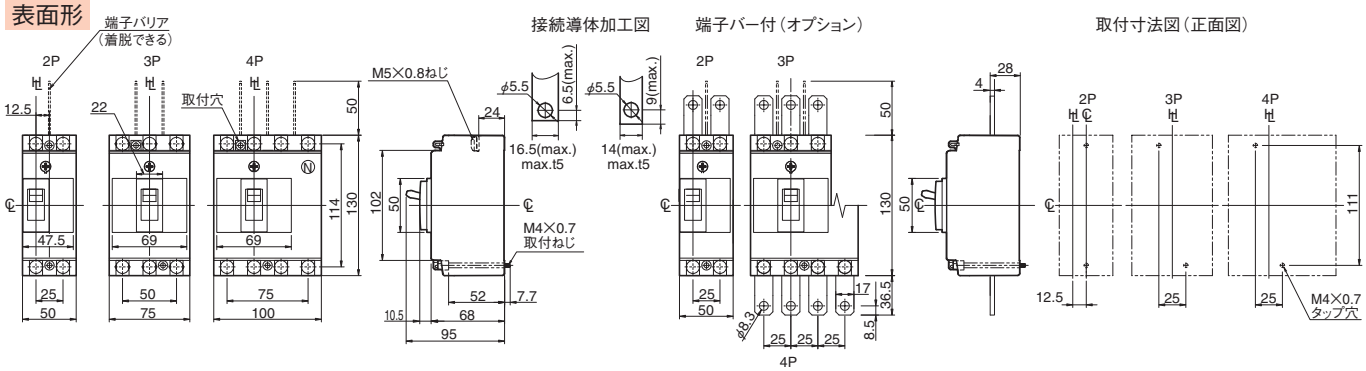

裏面形

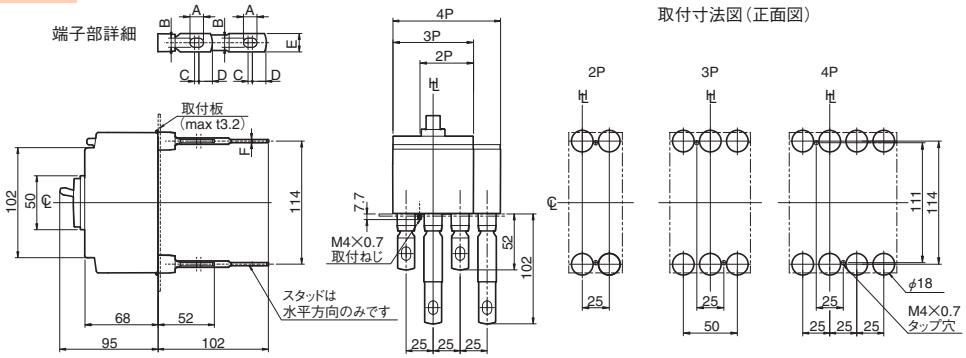

定格電流（A）	A	B	C	D	E	F
15-50	10.5	6.5	4	13	16	4

パネル切抜寸法図（正面図）

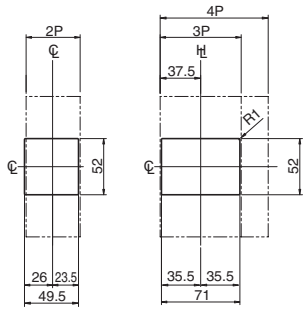

切抜寸法は遮断器ハンドル枠に対して
片側1.0mmの余裕があります。

差込形（汎用形）

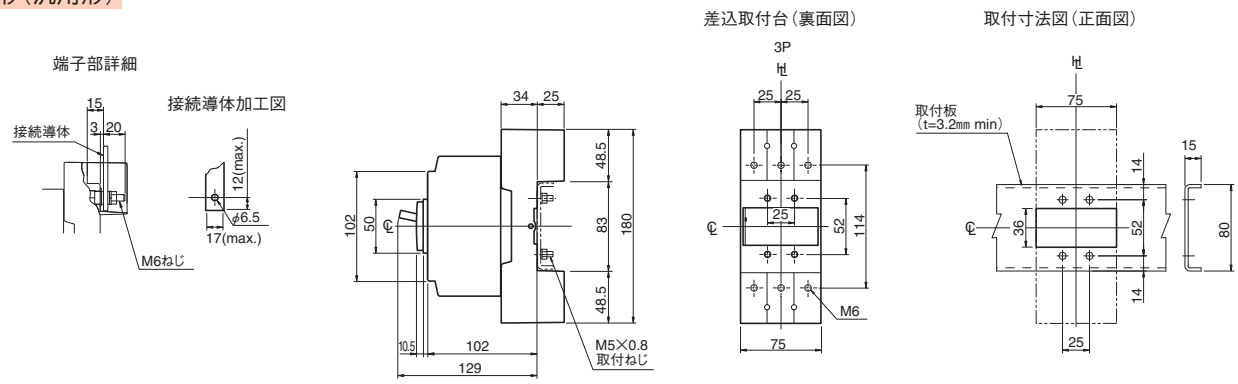

埋込形（フラッシュプレート）

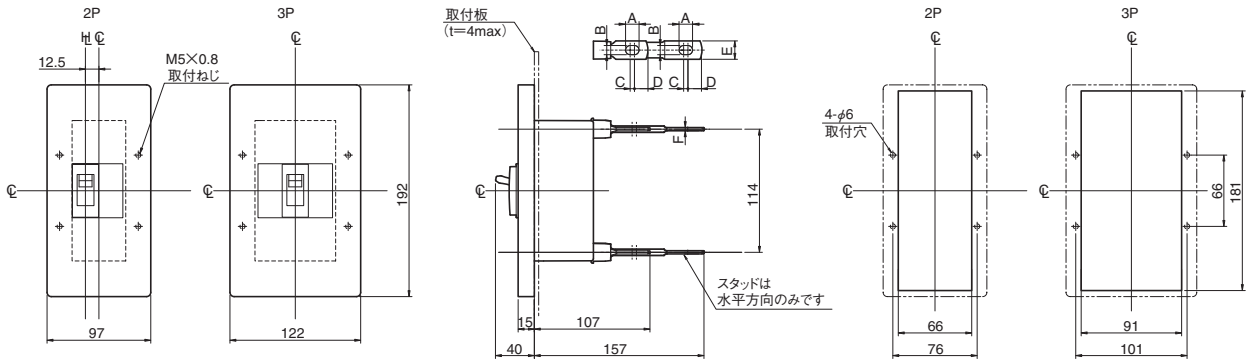

定格電流（A）	A	B	C	D	E	F
15-50	10.5	6.5	4	13	16	4

7 特性と外形

TemBreak

ノーヒューズブレーカ
E60-NF, S60-NF

定格・仕様

フレーム A			60		60			
形式（本体）			**E60-NF**		**S60-NF**			
極数			2	3	2	3		
■定格								
定格電流 A			60		60			
基準周囲温度　一般用40℃								
			（40℃のみ）		（40℃のみ）			
定格絶縁電圧〔U_i〕 V			690		690			
定格インパルス耐電圧〔U_{imp}〕 kV			6		6			
■定格遮断容量 kA								
JIS C 8201-2-1 Ann.1 Ann.2	AC	690V	—		—			
IEC 60947-2		500V	1.5/1		7.5/4			
I_{cu}/I_{cs}(sym)		440V	2.5/2		10/5			
		415V	2.5/2		10/5			
		380V	2.5/2		10/5			
		240V	5/3 ㊾		25/13 ㊾			
	① DC	250V	2.5/2 ㉗		5/3 ㉗			
		125V	2.5/2 ㉗		5/3 ㉗			
NK	AC	690V	—		—			
I_{cu}/I_{cs}(sym)		450V	—		—			
		240V	—		—			
	① DC	250V	—		—			
■定格短時間耐電流　kA			—		—			
質量（標準接続方式形） kg			0.4	0.5	0.4	0.5		
■取付・接続方式								
表面形（FC）	圧着端子・バー接続用		◉		◉			
	端子バー付		○ ㊸		○ ㊸			
裏面形（RC）			○ 板スタッド		○ 板スタッド			
差込形（PM）	配電盤用		—		—			
（プラグイン）	分電盤用		—		—			
埋込形（FP）	板スタッド付		○		○			
	スタッド無し		▲		▲			
引出形（DR）			—		—			
TemPlug70（PG）			—		—			
TemPlug45B（PG4）			○		○			
DINレール取付			◉		◉			
クリップインシャーシ取付			◉		—			
■付属品（オプション）		**略号**						
外部付属 電動操作		MC	—		—			
外部付属 外部操作ハンドル	ブレーカマウント式	HB	△		△			
外部付属 外部操作ハンドル	パネルマウント式（奥行可調整）	HP	△		△			
外部付属 補助ハンドル		HA	—		—			
外部付属 機械的インターロック	スライド式	MS	● ⑤		●			
外部付属 機械的インターロック	裏面式	MB	—		—			
外部付属 機械的インターロック	リンク式	ML	—		—			
外部付属 機械的インターロック	ワイヤー式	MW	—		—			
外部付属 ハンドルホルダ		HH	—		—			
外部付属 ハンドルロック		HL	●		●			
外部付属 端子カバー	表面形用	CF	●		●			
外部付属 端子カバー	裏面形・差込形用	CR	● ②		● ②			
外部付属 端子バリア		BA	● ③		● ③			
外部付属 リード線端子台		TF	●		●			
外部付属 ドアフランジ		DF	—		—			
■電気用品安全法			適合		適合			
■標準仕様								
過電流引外し方式			完全電磁		完全電磁			
ブレーカカバー色			ライトグレー		ライトグレー			
トリップボタン（色）			有（赤）		有（赤）			
ハンドル状態色別表示（ON：赤色,OFF：緑色）			有		有			
断路機能			有		有			

注　◉：標準の取付・接続方式です。ご指定のない場合は、この方式で納入します。　○：標準の取付・接続方式です。ご注文の際、ご指定ください。　▲：準標準の取付・接続方式です。　●：適用できます。　—：適用できません。　△：受注仕様品です。詳細はご照会ください。　①：直流は特殊仕様になります。標準品は直流回路にご使用できませんので、ご注文の際必ず、直流用とご指定ください。　②：標準装備されます。　③：2P: 1枚、3P: 2枚、4P: 3枚の端子バリアが標準装備されます。（表面形のみ）　⑤：クリップインシャーシ取付に適用できません。　㉗：2極品適用になります。　㊸：端子バーは、別途単品でご注文願います。　㊾：AC230Vの値です。

動作特性曲線

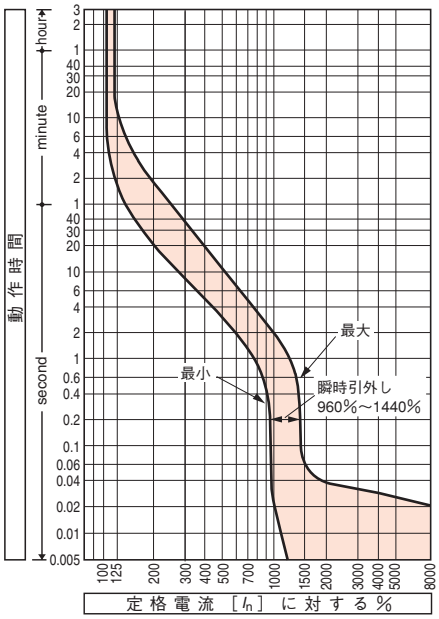

温度補正曲線

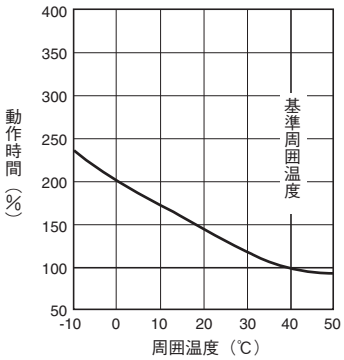

内部付属装置の組合せ（オプション）（6-10頁）

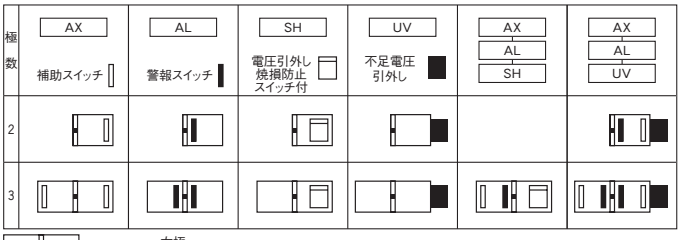

注：補助スイッチまたは警報スイッチは左側取付が優先となります。

外　形　寸　法　図　　E60-NF, S60-NF形

表面形

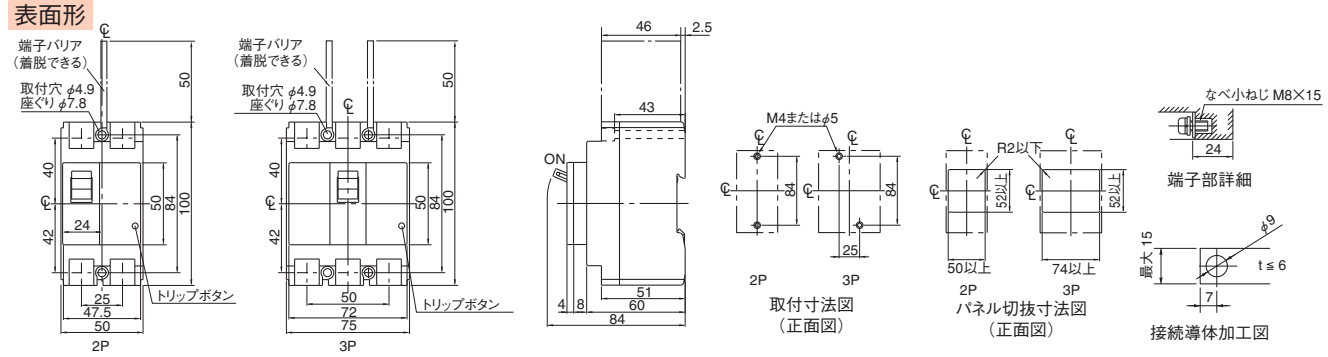

裏面形

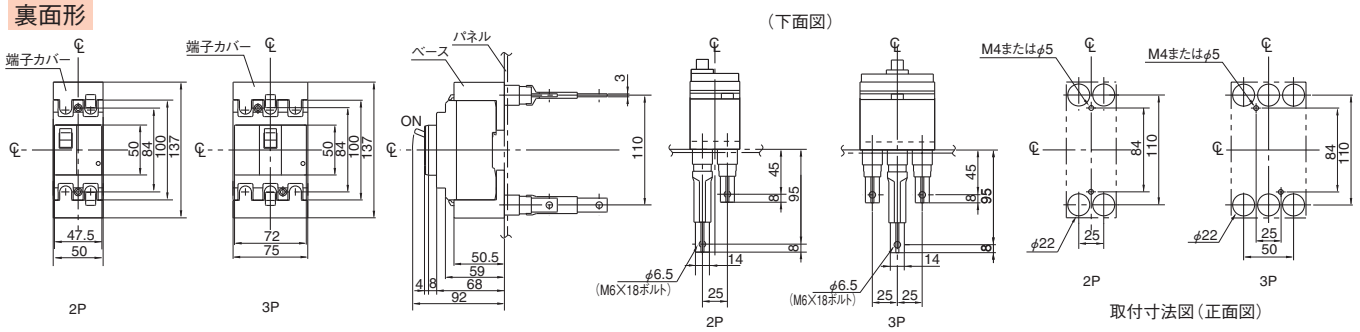

注）スタッドの取付方向は変更できませんので、ご注文時、取付方向をご指定ください。ご指定の無い場合、電源側、負荷側共、水平方向で納入いたします。

埋込形

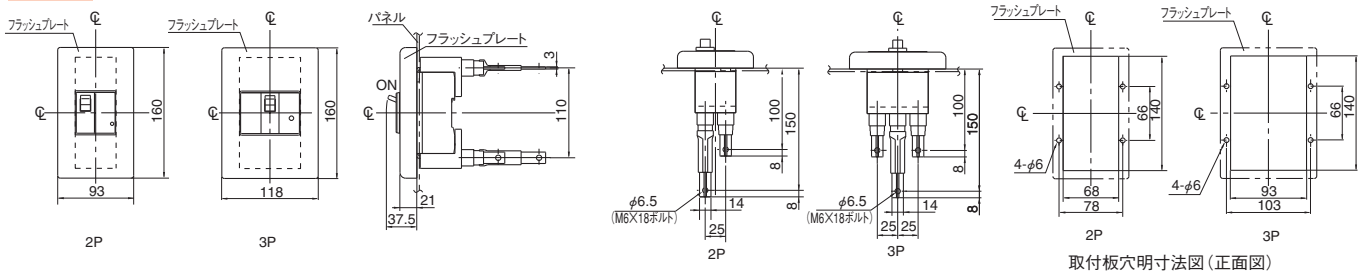

注）スタッドの取付方向は変更できませんので、ご注文時、取付方向をご指定ください。ご指定の無い場合、電源側、負荷側共、水平方向で納入いたします。

7 特性と外形

TemBreak

ノーヒューズブレーカ
E100-NF

定格・仕様

フレーム A			100				
形式（本体）			**E100-NF**				
極数			2	3			
■定格							
定格電流 A			50	75			
基準周囲温度　一般用40℃			60	100			
			（40℃のみ）				
定格絶縁電圧〔U_i〕 V			690				
定格インパルス耐電圧〔U_{imp}〕 kV			6				
■定格遮断容量 kA							
JIS C 8201-2-1 Ann.1 Ann.2	AC	690V	—				
IEC 60947-2		500V	7.5/4				
I_{cu}/I_{cs}(sym)		440V	10/5				
		415V	10/5				
		380V	10/5				
		240V	25/13 ㊾				
	① DC	250V	5/3 ㉗				
		125V	5/3 ㉗				
NK	AC	690V	—				
I_{cu}/I_{cs}(sym)		450V	—				
		240V	—				
	① DC	250V	—				
■定格短時間耐電流 kA			—				
質量（標準接続方式形） kg			0.4	0.5			
■取付・接続方式							
表面形（FC）	圧着端子・バー接続用		◉ ④				
	端子バー付		○ ㊸				
裏面形（RC）			○ 板スタッド				
差込形（PM）	配電盤用		—				
（プラグイン）	分電盤用		—				
埋込形（FP）	板スタッド付		○				
	スタッド無し		▲				
引出形（DR）			—				
TemPlug70（PG）			—				
TemPlug45B（PG4）			○				
DINレール取付			◉				
クリップインシャーシ取付			—				
■付属品（オプション）		**略号**					
外部付属 電動操作		MC	—				
外部付属 外部操作ハンドル	ブレーカマウント式	HB	△				
外部付属 外部操作ハンドル	パネルマウント式（奥行可調整）	HP	△				
外部付属 補助ハンドル		HA	—				
外部付属 機械的インターロック	スライド式	MS	●				
外部付属 機械的インターロック	裏面式	MB	—				
外部付属 機械的インターロック	リンク式	ML	—				
外部付属 機械的インターロック	ワイヤー式	MW	—				
外部付属 ハンドルホルダ		HH	—				
外部付属 ハンドルロック		HL	●				
外部付属 端子カバー	表面形用	CF	●				
外部付属 端子カバー	裏面形・差込形用	CR	● ②				
外部付属 端子バリア		BA	● ③				
外部付属 リード線端子台		TF	●				
外部付属 ドアフランジ		DF	—				
■電気用品安全法			適合				
■標準仕様							
過電流引外し方式			完全電磁				
ブレーカカバー色			ライトグレー				
トリップボタン（色）			有（赤）				
ハンドル状態色別表示（ON：赤色,OFF：緑色）			有				
断路機能			有				

注　◉：標準の取付・接続方式です。ご指定のない場合は、この方式で納入します。　○：標準の取付・接続方式です。ご注文の際、ご指定ください。　▲：準標準の取付・接続方式です。　●：適用できます。　—：適用できません。　△：受注仕様品です。詳細はご照会ください。　①：直流は特殊仕様になります。標準品は直流回路にご使用できませんので、ご注文の際必ず、直流用とご指定ください。　②：標準装備されます。　③：2P: 1枚、3P: 2枚、4P: 3枚の端子バリアが標準装備されます。（表面形のみ）
④：50AはM5の線押え端子となります。　㉗：2極品適用になります。　㊸：端子バーは、別途単品でご注文願います。
㊾：AC230Vの値です。

動作特性曲線

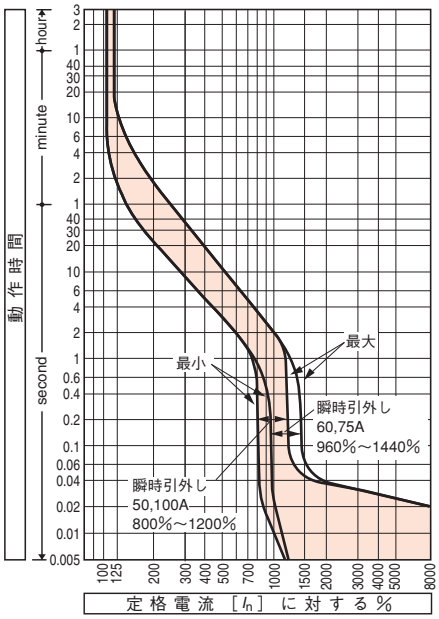

温度補正曲線

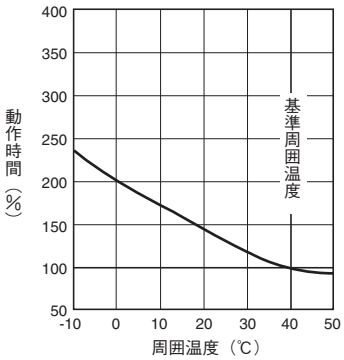

内部付属装置の組合せ（オプション）（6-10頁）

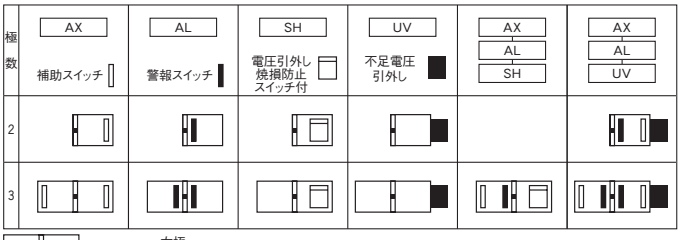

注：補助スイッチまたは警報スイッチは左側取付が優先となります。

外　形　寸　法　図　　E100-NF形

表面形

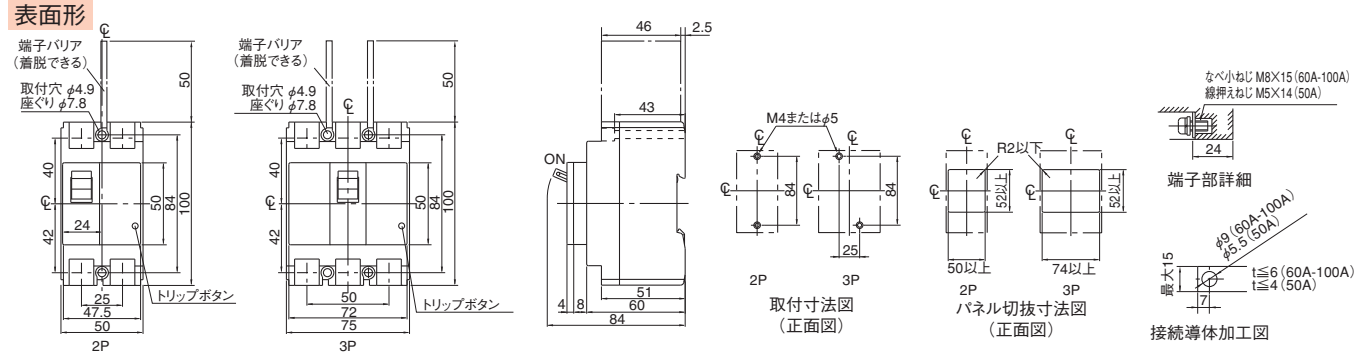

裏面形

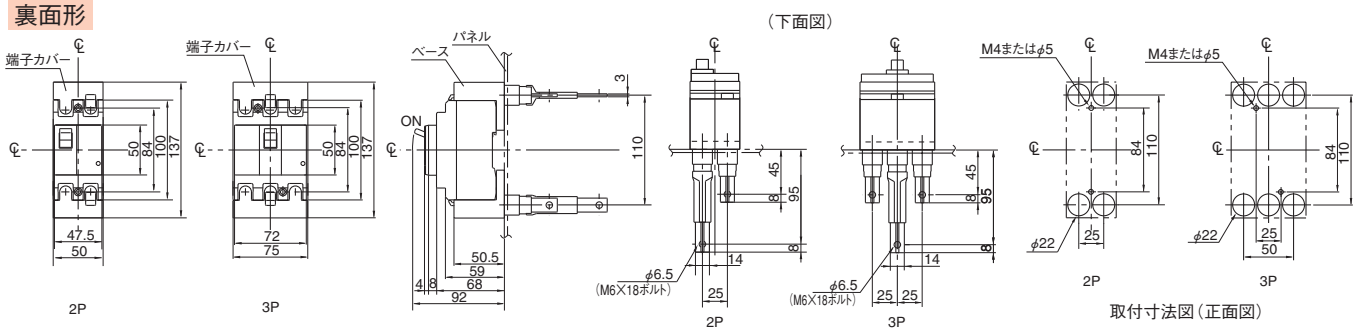

注）スタッドの取付方向は変更できませんので、ご注文時、取付方向をご指定ください。ご指定の無い場合、電源側、負荷側共、水平方向で納入いたします。

埋込形

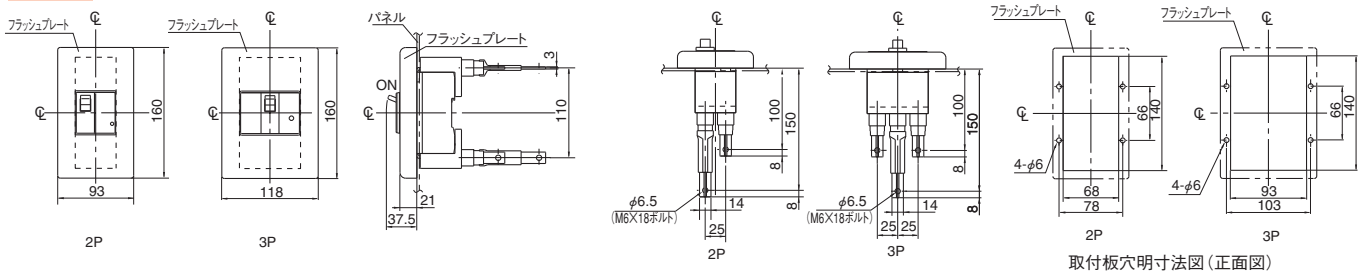

注）スタッドの取付方向は変更できませんので、ご注文時、取付方向をご指定ください。ご指定の無い場合、電源側、負荷側共、水平方向で納入いたします。

7 特性と外形

TemBreak

ノーヒューズブレーカ
E100-SF

定格・仕様

フレーム A			100	
形式（本体）			**E100-SF**	
極数			2	3
■定格				
定格電流 A			10	60
基準周囲温度	一般用 40℃		15	75
	船舶用 45℃		20	100
			30	
			40	
			50	
定格絶縁電圧〔U_i〕 V			690	
定格インパルス耐電圧〔U_{imp}〕 kV			6	
■定格遮断容量 kA				
JIS C 8201-2-1 Ann.2	AC	690V	—	
IEC 60947-2		500V	7.5/3.8	
I_{cu}/I_{cs}(sym)		440V	10/5	
		415V	10/5	
		380V	16/8	
		240V	25/13	
	① DC	250V	7.5/3.8 ㉗	
		125V	15/7.5 ㉗	
NK	AC	690V	—	
I_{cu}/I_{cs}(sym)		450V	10/— ㉑	
		240V	25/— ㉒	
	① DC	250V	7.5/—	
■定格短時間耐電流 kA			—	
質量（標準接続方式形） kg			0.48	0.74
■取付・接続方式				
表面形（FC）	圧着端子・バー接続用		◉ ④	
	端子バー付		—	
裏面形（RC）			○ 丸スタッド	
差込形（PM）	配電盤用 汎用形（PMC）		○	
（プラグイン）	分電盤用（PMC）		○	
埋込形（FP）			○ 丸スタッド	
引出形（DR）			—	
TemPlug70（PG）			—	
TemPlug45B（PG4）			—	
DINレール取付			—	
クリップインシャーシ取付			—	
■付属品（オプション）		**略号**		
外部付属 電動操作		MC	—	●
外部付属 外部操作	ブレーカマウント式	HB	—	●
外部付属 ハンドル	パネルマウント式（奥行可調整）	HP	—	●
外部付属 補助ハンドル		HA	—	
外部付属 機械的インターロック	スライド式	MS	—	●
外部付属 機械的インターロック	裏面式	MB	—	
外部付属 機械的インターロック	リンク式	ML	—	
外部付属 機械的インターロック	ワイヤー式	MW	—	
外部付属 ハンドルホルダ		HH	●	
外部付属 ハンドルロック		HL	●	
外部付属 端子カバー	表面形用	CF	●	
外部付属 端子カバー	裏面形・差込形用	CR	●	
外部付属 端子バリア		BA	●	
外部付属 リード線端子台		TF	●	
外部付属 ドアフランジ		DF	●	
■電気用品安全法			適合	
■標準仕様				
過電流引外し方式			熱動一電磁 ⑦	
ブレーカカバー色			ライトグレー	
トリップボタン（色）			有（赤）	
ハンドル状態色別表示（ON：赤色,OFF：緑色）			有	
断路機能			無	

注 ◉：標準の取付・接続方式です。ご指定のない場合は、この方式で納入します。
○：標準の取付・接続方式です。ご注文の際、ご指定ください。 ●：適用できます。 —：適用できません。
①：直流は特殊仕様になります。標準品は直流回路にご使用できませんので、ご注文の際必ず、直流用とご指定ください。
④：50A以下はM5の線押え端子となります。 ⑦：10Aは完全電磁式です。 ㉑：AC500Vの値です。 ㉒：AC250Vの値です。
㉗：2極品適用になります。

動作特性曲線

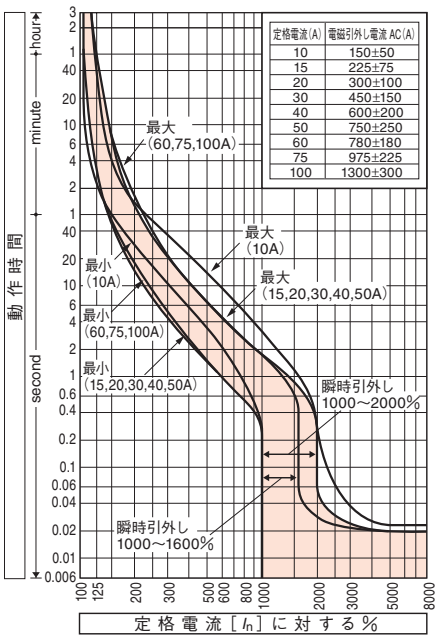

定格電流(A)	電磁引外し電流 AC(A)
10	150±50
15	225±75
20	300±100
30	450±150
40	600±200
50	750±250
60	780±180
75	975±225
100	1300±300

温度補正曲線

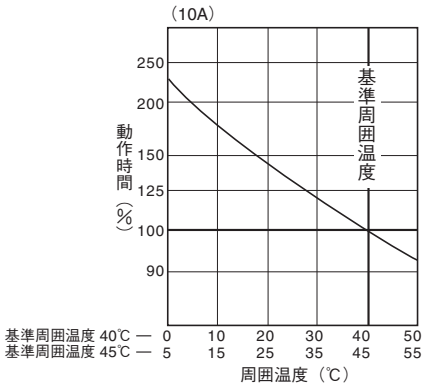

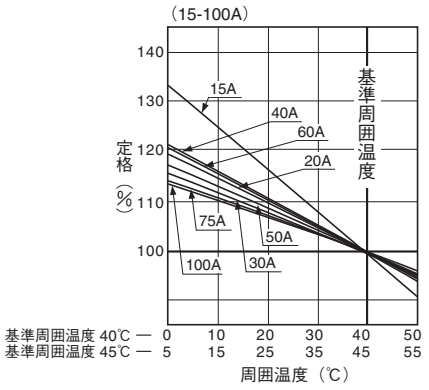

内部付属装置の組合せ（オプション）（6-10頁）

極数	AX 補助スイッチ	AL 警報スイッチ	SH 電圧引外し焼損防止スイッチ付	UV 不足電圧引外し	AX–AL	AX–SH	AX–UV	AL–SH	AL–UV	AX–AL–SH	AX–AL–UV
3											—

ハンドル 左極 右極

※1：2極形には AX(max.2C), AL, SH, UV, AX–AL のいずれかの組合せが左極に取付可能。
注2：交流UV付の場合、UVコントローラが外部取付となります。

外　形　寸　法　図　　E100-SF形

表面形

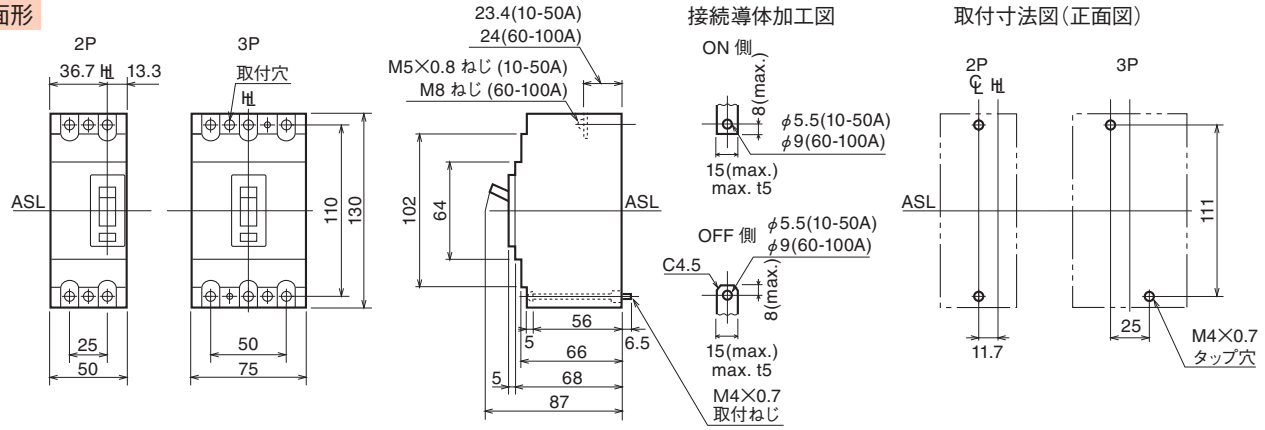

裏面形

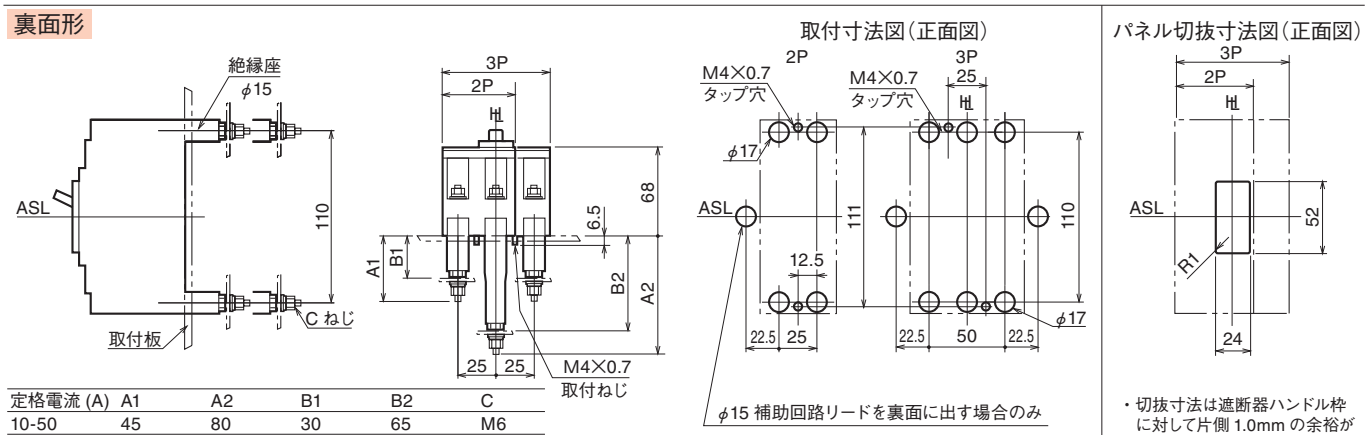

定格電流 (A)	A1	A2	B1	B2	C
10-50	45	80	30	65	M6
60-100	52.1	87.1	32.1	67.1	M8

・切抜寸法は遮断器ハンドル枠に対して片側 1.0mm の余裕があります。

差込形(汎用形)

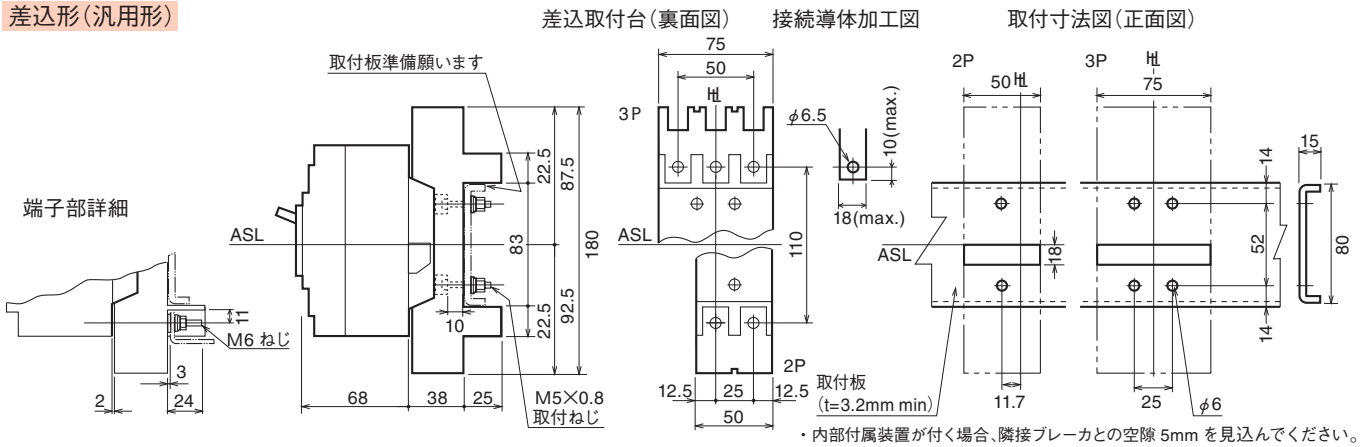

・内部付属装置が付く場合、隣接ブレーカとの空隙 5mm を見込んでください。

埋込形(フラッシュプレート)

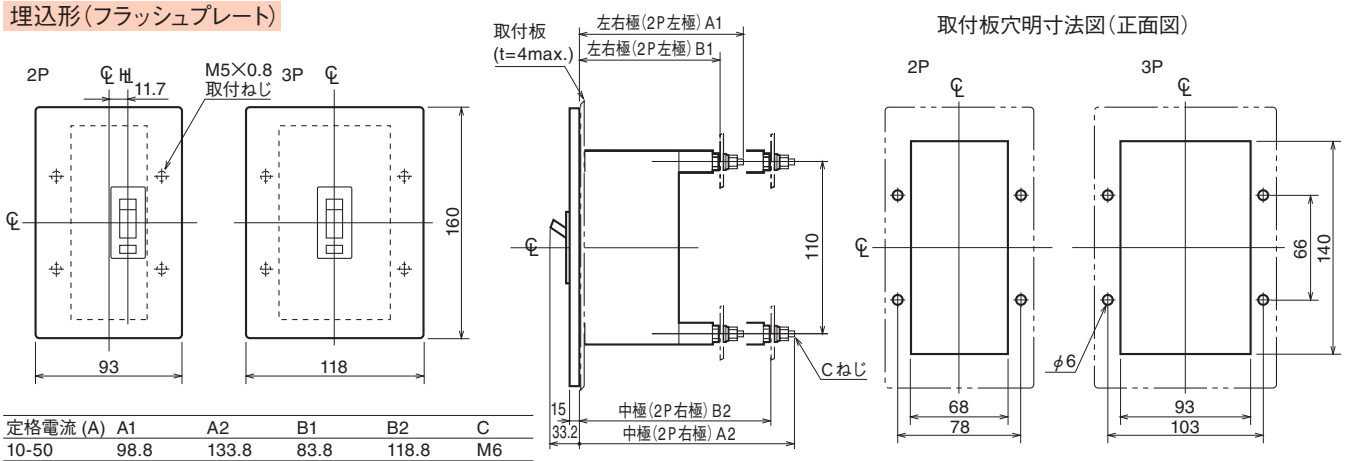

定格電流 (A)	A1	A2	B1	B2	C
10-50	98.8	133.8	83.8	118.8	M6
60-100	105.9	140.9	85.9	120.9	M8

7 特性と外形

ノーヒューズブレーカ

S100-NF, S50-GF, S100-GF

定格・仕様

項目		S100-NF			S50-GF		S100-GF		
フレーム A		100			50		100		
形式（本体）		S100-NF			S50-GF		S100-GF		
極数		2	3	4	3	4	2	3	4
■定格									
定格電流 A 基準周囲温度 一般用40℃ 船舶用45℃		15 20 30 40 50 60 75 100			15 20 30 40 50		15 20 30 40 50 60 75 100		
定格絶縁電圧〔U_i〕 V		690			690		690		
定格インパルス耐電圧〔U_{imp}〕 kV		8			8		8		
■定格遮断容量 kA									
JIS C 8201-2-1 Ann.1 Ann.2 IEC 60947-2 I_{cu}/I_{cs}(sym) AC	690V	6/6			6/6		6/6		
	500V	22/22			25/22		25/22		
	440V	25/25			50/25		50/25		
	415V	30/30			65/33		65/33		
	380V	30/30			65/33		65/33		
	240V	50/50			85/85		85/85		
① DC	250V	25/19 ㉗			40/40		40/40 ㉗		
	125V	40/30 ㉗			40/40		40/40 ㉗		
NK I_{cu}/I_{cs}(sym) AC	690V	6/6			6/6		6/6		
	450V	25/25			50/25		50/25		
	240V	50/50			85/85		85/85		
① DC	250V	25/19			40/40		40/40		
■定格短時間耐電流 kA		—			—		—		
質量（標準接続方式形） kg		0.7	1.1	1.4	1.1	1.4	0.7	1.1	1.4
■取付・接続方式									
表面形（FC）	圧着端子・バー接続用	◉			◉		◉		
	端子バー付	○ (53)			○ (53)		○ (53)		
裏面形（RC）		○ 板スタッド			○ 板スタッド		○ 板スタッド		
差込形（PM）	配電盤用（PMB）	○			○		○		
（プラグイン）	分電盤用（PMC）	—	○	—	○	—	—	○	—
埋込形（FP）	板スタッド付	○			○		○		
	スタッド無し	—			—		—		
引出形（DR）		—			—		—		
TemPlug70（PG）		○	○	—	○	—	○	○	—
TemPlug45B（PG4）		—			—		—		
DINレール取付		—	○ ⑪		○ ⑪		—	○ ⑪	
クリップインシャーシ取付		—			—		—		
■付属品（オプション）	略号								
電動操作	MC	—	●		●		—	●	
外部操作ハンドル ブレーカマウント式	HB	—	●		●		—	●	
外部操作ハンドル パネルマウント式（奥行可調整）	HP	—	●		●		—	●	
補助ハンドル	HA	—			—		—		
機械的インターロック スライド式	MS	—	●		●		—	●	
機械的インターロック 裏面式	MB	—			—		—		
機械的インターロック リンク式	ML	—	●		●		—	●	
機械的インターロック ワイヤー式	MW	—	●		●		—	●	
外部付属 ハンドルホルダ	HH	●			●		●		
外部付属 ハンドルロック	HL	●			●		●		
端子カバー 表面形用	CF	●			●		●		
端子カバー 裏面形・差込形用	CR	●			●		●		
端子バリア	BA	● ③			● ③		● ③		
リード線端子台	TF	●			●		●		
ドアフランジ	DF	●			●		●		
■電気用品安全法		適合			適合		適合		
■標準仕様									
過電流引外し方式		熱動一電磁			熱動一電磁		熱動一電磁		
ブレーカカバー色		ライトグレー			ライトグレー		ライトグレー		
トリップボタン（色）		有（赤）			有（赤）		有（赤）		
ハンドル状態色別表示（ON：赤色,OFF：緑色）		有			有		有		
断路機能		有			有		有		

注 ◉：標準の取付・接続方式です。ご指定のない場合は、この方式で納入します。 ○：標準の取付・接続方式です。ご注文の際、ご指定ください。 ●：適用できます。 —：適用できません。 ①：直流は特殊仕様になります。標準品は直流回路にご使用できませんので、ご注文の際必ず、直流用とご指定ください。 ③：2P: 1枚、3P: 2枚、4P: 3枚の端子バリアが標準装備されます。（表面形のみ） ⑪：別途、DINレールアダプタをご注文ください。 ㉗：2極品適用になります。 (53)：端子バーは、別途単品でご注文願います。

動作特性曲線

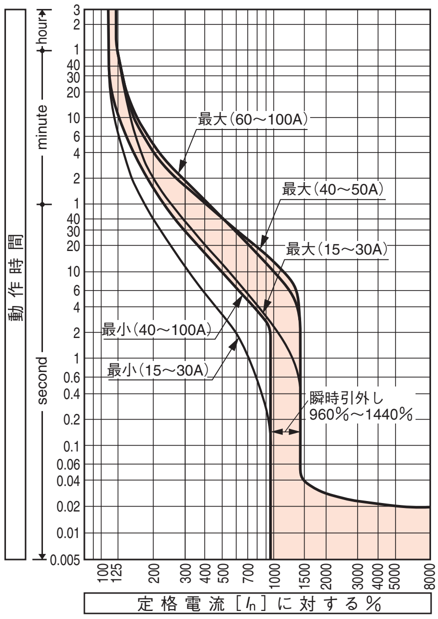

温度補正曲線

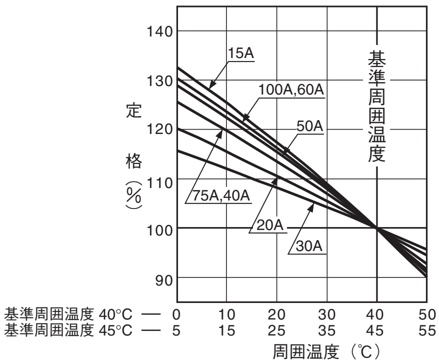

内部付属装置の組合せ（オプション）（6-10頁）

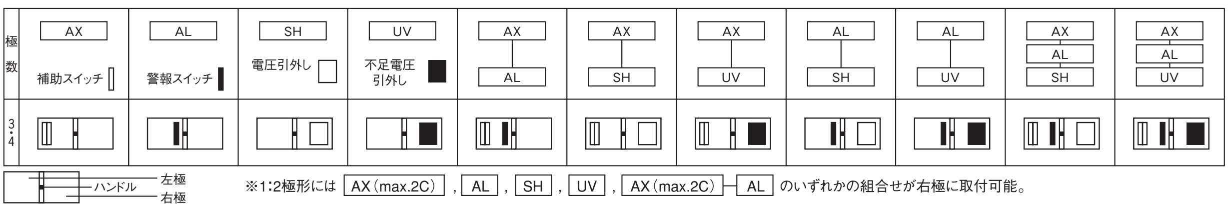

※1:2極形には AX（max.2C）, AL , SH , UV , AX（max.2C）― AL のいずれかの組合せが右極に取付可能。

外　形　寸　法　図　　S100-NF, S50-GF, S100-GF形

表面形

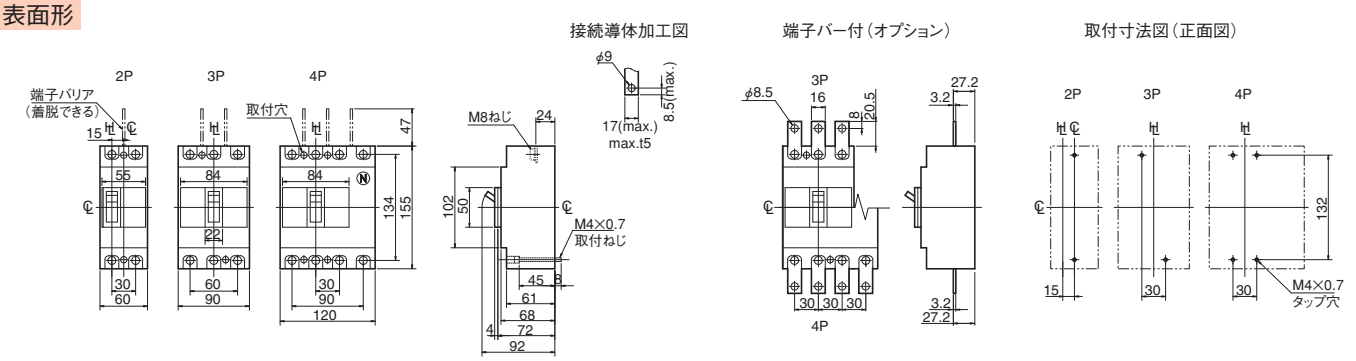

裏面形

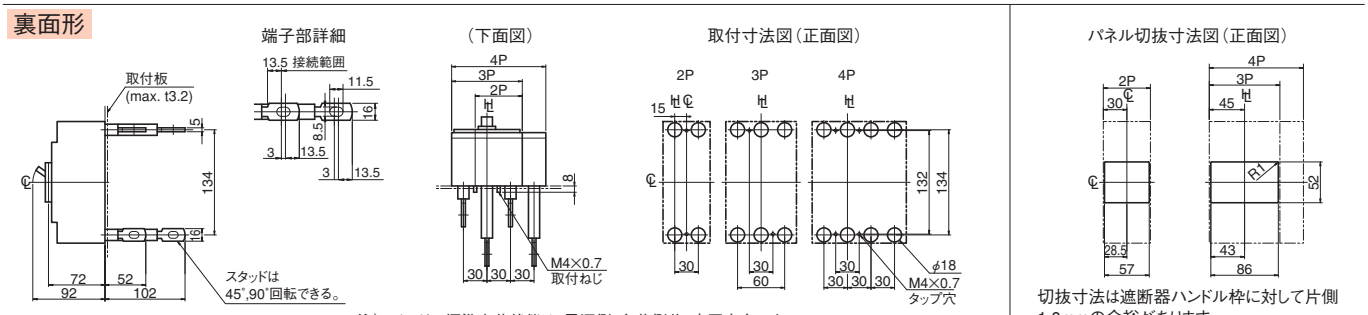

注）スタッドの標準出荷状態は、電源側、負荷側共、水平方向です。

切抜寸法は遮断器ハンドル枠に対して片側1.0mmの余裕があります。

差込形

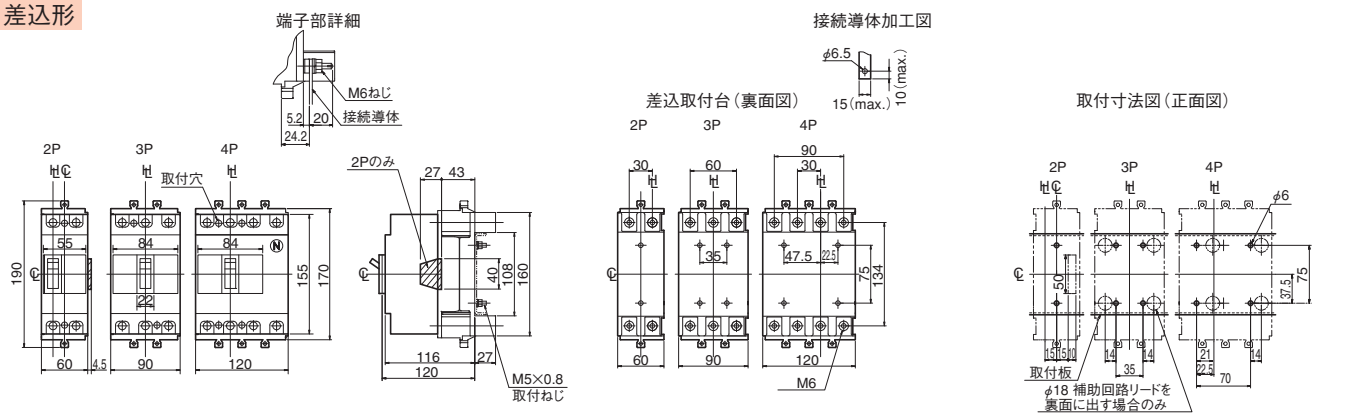

埋込形（フラッシュプレート）

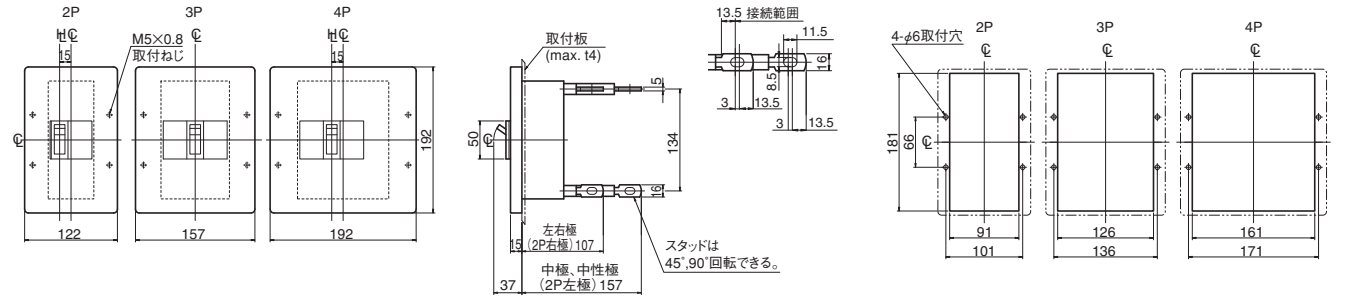

注）スタッドの標準出荷状態は、電源側、負荷側共、水平方向です。

7 特性と外形

TemBreak

ノーヒューズブレーカ
H100-NF, L100-NF

定格・仕様

フレーム A			100		100			
形式（本体）			**H100-NF**		**L100-NF**			
極数			3	4	3	4		
■定格								
定格電流 A			15	50	15	50		
基準周囲温度	一般用40℃		20	60	20	60		
	船舶用45℃		30	75	30	75		
			40	100	40	100		
定格絶縁電圧〔U_i〕 V			690		690			
定格インパルス耐電圧〔U_{imp}〕 kV			8		8			
■定格遮断容量 kA								
JIS C 8201-2-1 Ann.1 Ann.2	AC	690V	20/15		25/20			
IEC 60947-2		500V	45/45		65/65			
I_{cu}/I_{cs}(sym)		440V	120/80		180/135			
		415V	125/85		200/150			
		380V	125/85		200/150			
		240V	150/150		200/150			
	① DC	250V	40/40		40/40			
		125V	40/40		40/40			
NK	AC	690V	20/15		25/20			
I_{cu}/I_{cs}(sym)		450V	120/80		180/135			
		240V	150/150		200/150㉛			
	① DC	250V	—		—			
			—		—			
■定格短時間耐電流 kA								
質量（標準接続方式形） kg			2.4	3.2	2.4	3.2		
■取付・接続方式								
表面形（FC）	圧着端子・バー接続用		◉		◉			
	端子バー付		○ ㊸		○ ㊸			
裏面形（RC）			○ 板スタッド		○ 板スタッド			
差込形（PM）	配電盤用（PMB）		○		○			
（プラグイン）	分電盤用（PMC）		—		—			
埋込形（FP）	板スタッド付		○		○			
	スタッド無し		—		—			
引出形（DR）			—		—			
TemPlug70（PG）			▲	—	—			
TemPlug45B（PG4）			—		—			
DINレール取付			—		—			
クリップインシャーシ取付			—		—			
■付属品（オプション）		**略号**						
外部付属 電動操作		MC	●		●			
外部付属 外部操作	ブレーカマウント式	HB	●		●			
外部付属 ハンドル	パネルマウント式（奥行可調整）	HP	●		●			
外部付属 補助ハンドル		HA	—		—			
外部付属 機械的インターロック	スライド式	MS	●		●			
外部付属 機械的インターロック	裏面式	MB	—		—			
外部付属 機械的インターロック	リンク式	ML	●		●			
外部付属 機械的インターロック	ワイヤー式	MW	●		●			
外部付属 ハンドルホルダ		HH	●		●			
外部付属 ハンドルロック		HL	●		●			
外部付属 端子カバー	表面形用	CF	●		●			
外部付属 端子カバー	裏面形・差込形用	CR	●		●			
外部付属 端子バリア		BA	● ③		● ③			
外部付属 リード線端子台		TF	●		●			
外部付属 ドアフランジ		DF	●		●			
■電気用品安全法			適合		適合			
■標準仕様								
過電流引外し方式			熱動一電磁		熱動一電磁			
ブレーカカバー色			ライトグレー		ライトグレー			
トリップボタン（色）			有（赤）		有（赤）			
ハンドル状態色別表示（ON：赤色,OFF：緑色）			有		有			
断路機能			有		有			

注 ◉：標準の取付・接続方式です。ご指定のない場合は、この方式で納入します。 ○：標準の取付・接続方式です。ご注文の際、ご指定ください。 ▲：準標準の取付・接続方式です。 ●：適用できます。 —：適用できません。 ①：直流は特殊仕様になります。標準品は直流回路にご使用できませんので、ご注文の際必ず、直流用とご指定ください。 ③：2P: 1枚、3P: 2枚、4P: 3枚の端子バリアが標準装備されます。(表面形のみ) ㉛：AC415Vにも適用できます。 ㊸：端子バーは、別途単品でご注文願います。

動作特性曲線

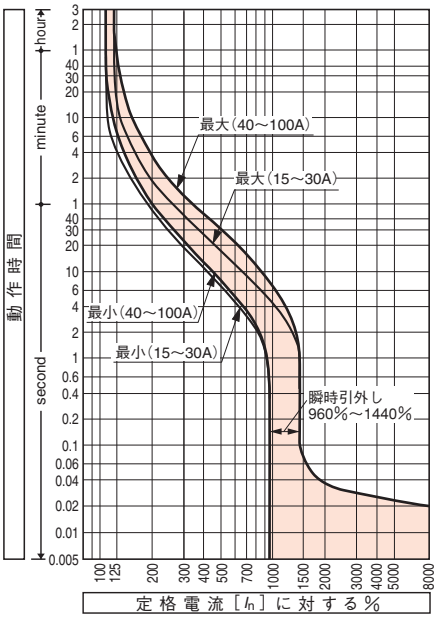

温度補正曲線

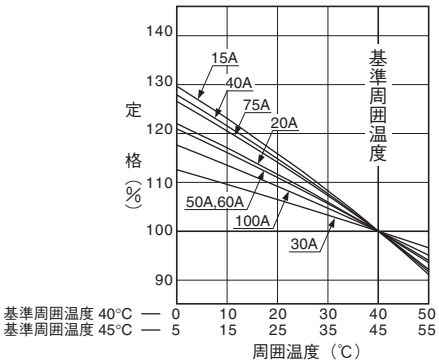

内部付属装置の組合せ（オプション）（6-10頁）

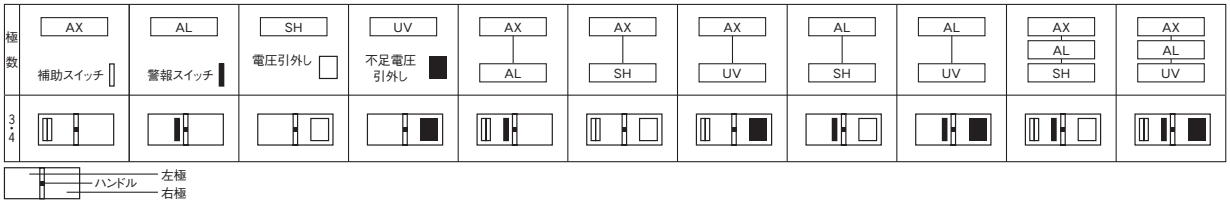

外　形　寸　法　図　　H100-NF, L100-NF形

表面形

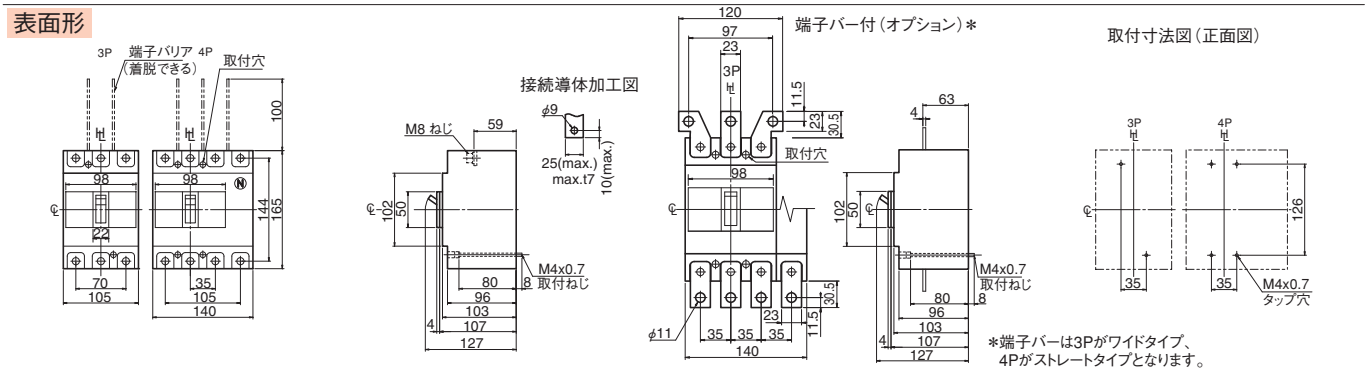

裏面形

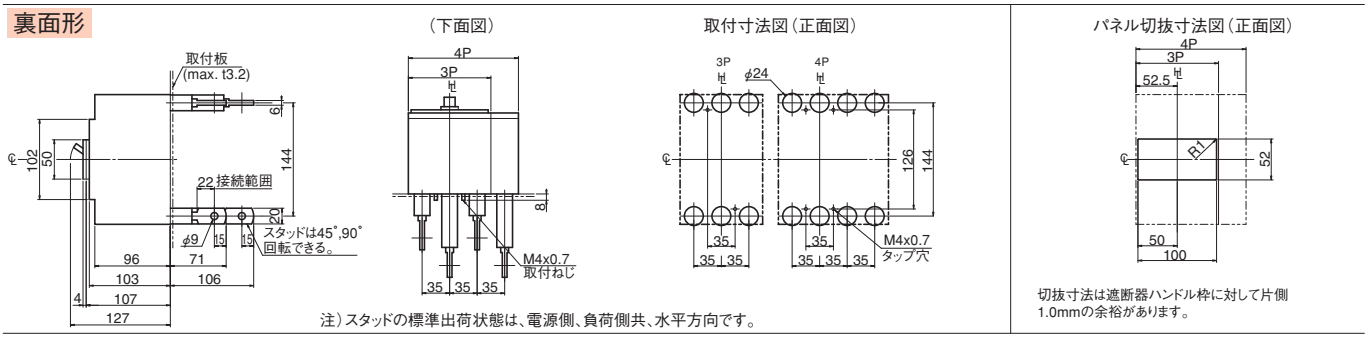

注）スタッドの標準出荷状態は、電源側、負荷側共、水平方向です。

差込形

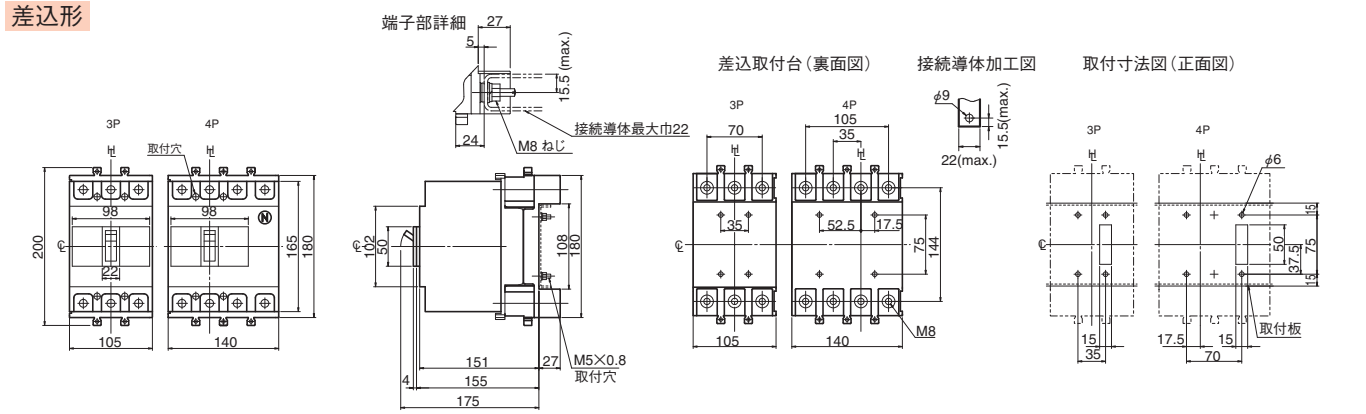

埋込形(フラッシュプレート)

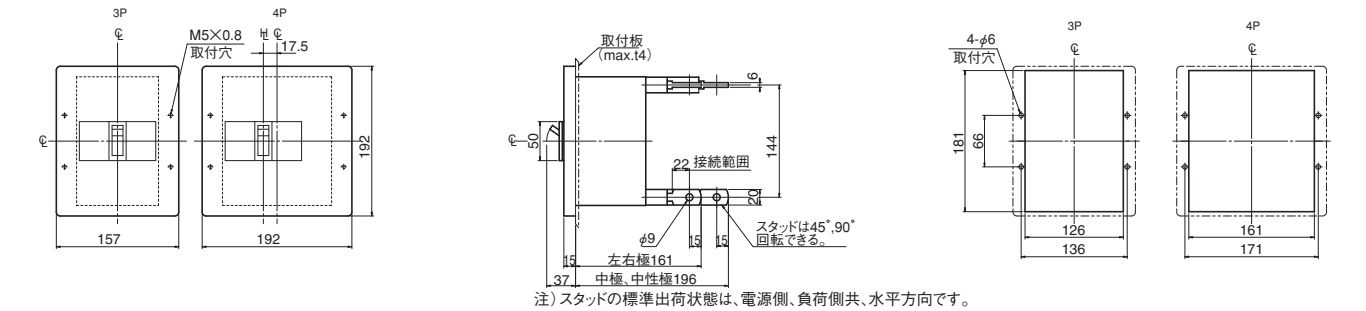

注）スタッドの標準出荷状態は、電源側、負荷側共、水平方向です。

ノーヒューズブレーカ
S125-NF, S125-GF

定格・仕様

項目			S125-NF	S125-GF
フレーム A			125	125
形式(本体)			S125-NF	S125-GF
極数			2 / 3 / 4	2 / 3 / 4
■定格				
定格電流 A			125	125
基準周囲温度	一般用40℃ 船舶用45℃			
定格絶縁電圧〔U_i〕 V			690	690
定格インパルス耐電圧〔U_{imp}〕 kV			8	8
■定格遮断容量 kA				
JIS C 8201-2-1 Ann.1 Ann.2 IEC 60947-2 I_{cu}/I_{cs}(sym)	AC	690V	6/6	6/6
		500V	22/22	25/22
		440V	25/25	50/25
		415V	30/30	65/33
		380V	30/30	65/33
		240V	50/50	85/85
	① DC	250V	25/19 ㉗	40/40 ㉗
		125V	40/30 ㉗	40/40 ㉗
NK I_{cu}/I_{cs}(sym)	AC	690V	6/6	6/6
		450V	25/25	50/25
		240V	50/50	85/85
	① DC	250V	25/19	40/40
■定格短時間耐電流 kA			—	—
質量(標準接続方式形) kg			0.7 / 1.1 / 1.4	0.7 / 1.1 / 1.4
■取付・接続方式				
表面形(FC)	圧着端子・バー接続用		◉	◉
	端子バー付		○ ㊸	○ ㊸
裏面形(RC)			○ 板スタッド	○ 板スタッド
差込形(PM)	配電盤用(PMB)		○	○
(プラグイン)	分電盤用(PMC)		— / ○ / —	— / ○ / —
埋込形(FP)	板スタッド付		○	○
	スタッド無し		—	—
引出形(DR)			—	—
TemPlug70(PG)			○ / ○ / —	○ / ○ / —
TemPlug45B(PG4)			—	—
DINレール取付			— / ○ ⑪	— / ○ ⑪
クリップインシャーシ取付			—	—
■付属品(オプション)		略号		
電動操作		MC	— / ●	— / ●
外部操作ハンドル	ブレーカマウント式	HB	— / ●	— / ●
	パネルマウント式(奥行可調整)	HP	— / ●	— / ●
補助ハンドル		HA	—	—
外部付属 機械的インターロック	スライド式	MS	— / ●	— / ●
	裏面式	MB	—	—
	リンク式	ML	— / ●	— / ●
	ワイヤー式	MW	— / ●	— / ●
ハンドルホルダ		HH	●	●
ハンドルロック		HL	●	●
端子カバー	表面形用	CF	●	●
	裏面形・差込形用	CR	●	●
端子バリア		BA	● ③	● ③
リード線端子台		TF	●	●
ドアフランジ		DF	●	●
■電気用品安全法			対象外	対象外
■標準仕様				
過電流引外し方式			熱動一電磁	熱動一電磁
ブレーカカバー色			ライトグレー	ライトグレー
トリップボタン(色)			有(赤)	有(赤)
ハンドル状態色別表示(ON:赤色,OFF:緑色)			有	有
断路機能			有	有

注 ◉:標準の取付・接続方式です。ご指定のない場合は、この方式で納入します。 ○:標準の取付・接続方式です。ご注文の際、ご指定ください。 ●:適用できます。 —:適用できません。 ①:直流は特殊仕様になります。標準品は直流回路にご使用できませんので、ご注文の際必ず、直流用とご指定ください。 ③:2P: 1枚、3P: 2枚、4P: 3枚の端子バリアが標準装備されます。(表面形のみ) ⑪:別途、DINレールアダプタをご注文ください。 ㉗:2極品適用になります。 ㊸:端子バーは、別途単品でご注文願います。

動作特性曲線

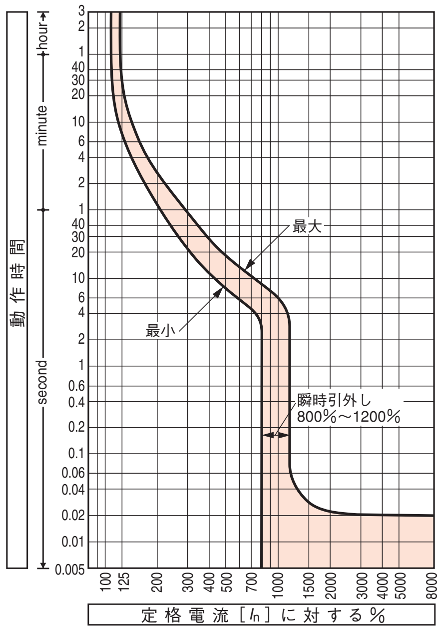

温度補正曲線

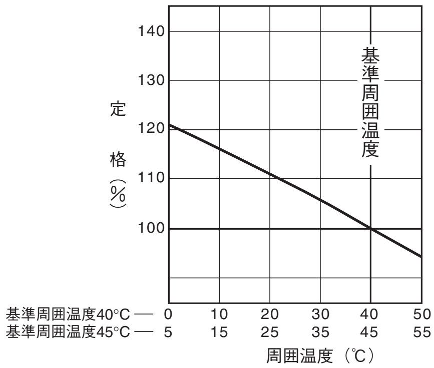

内部付属装置の組合せ(オプション)(6-10頁)

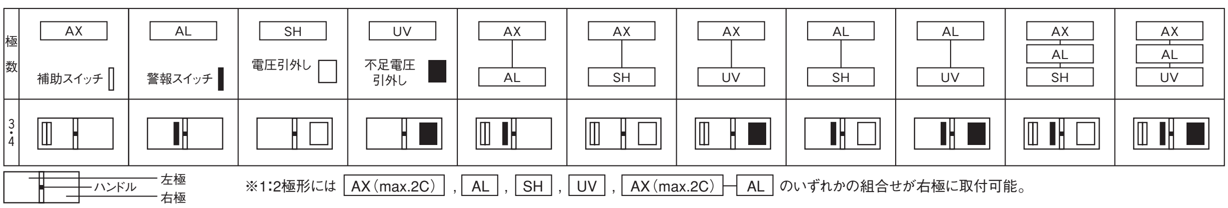

※1:2極形には AX(max.2C) , AL , SH , UV , AX(max.2C) ― AL のいずれかの組合せが右極に取付可能。

外　形　寸　法　図　　S125-NF, S125-GF形

表面形

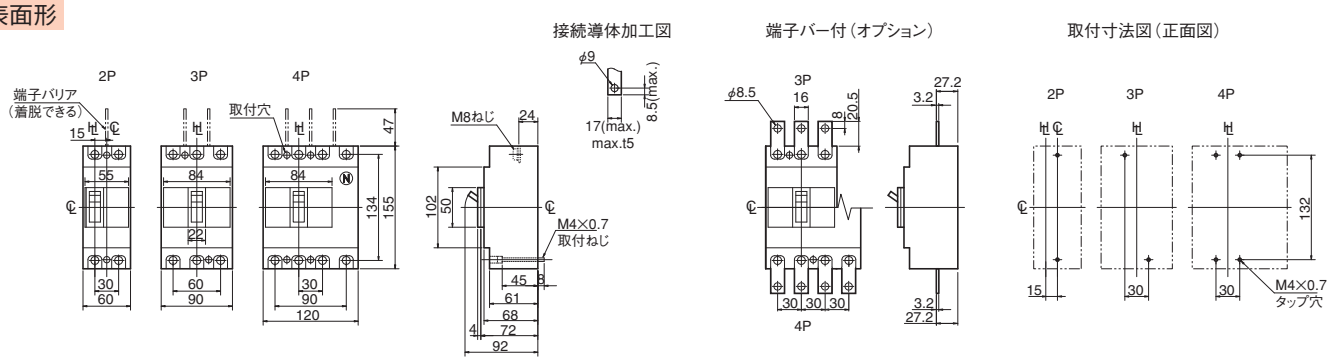

裏面形

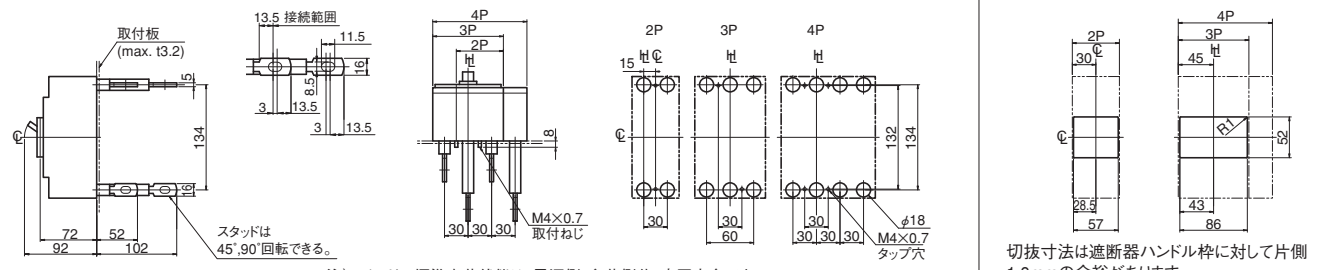

注）スタッドの標準出荷状態は、電源側、負荷側共、水平方向です。

切抜寸法は遮断器ハンドル枠に対して片側1.0mmの余裕があります。

差込形

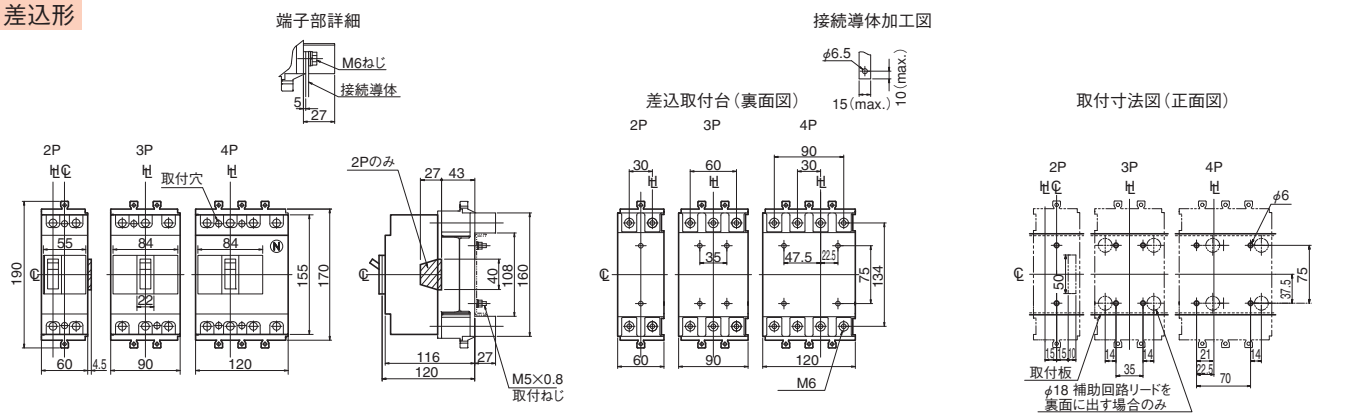

埋込形（フラッシュプレート）

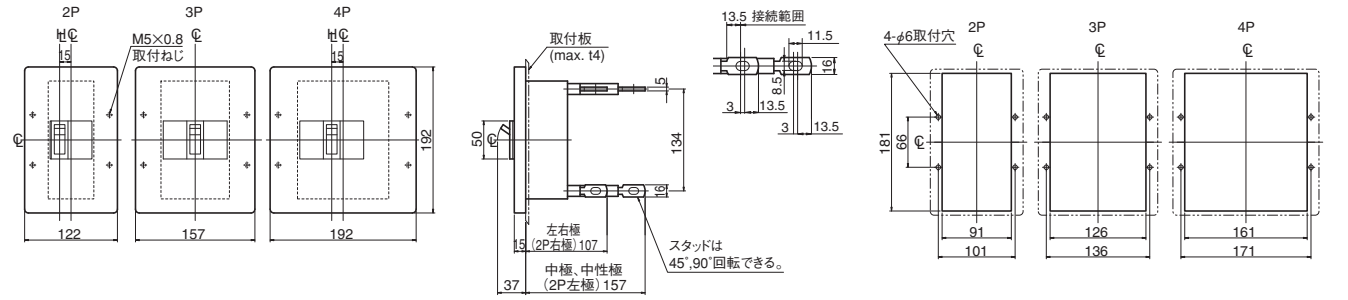

注）スタッドの標準出荷状態は、電源側、負荷側共、水平方向です。

7 特性と外形

TemBreak

ノーヒューズブレーカ
S125-SF

定格・仕様

フレーム A				100			125			
形式（本体）				**S125-SF**						
極数				2	3	4	2	3	4	
■定格										
定格電流 A				15	50		125			
基準周囲温度 一般用 40℃				20	60					
船舶用 45℃				30	75					
				40	100					
定格絶縁電圧〔U_i〕 V				690			690			
定格インパルス耐電圧〔U_{imp}〕 kV				8			8			
■定格遮断容量 kA										
JIS C 8201-2-1 Ann.1 Ann.2		AC	690V	6/3			6/3			
IEC 60947-2			500V	12/6			12/6			
I_{cu}/I_{cs}(sym)			440V	25/13			25/13			
			415V	30/15			30/15			
			380V	30/15			30/15			
			240V	50/25			50/25			
	①	DC	250V	25/13 ㉗			25/13 ㉗			
			125V	40/20 ㉗			40/20 ㉗			
NK		AC	690V	—			—			
I_{cu}/I_{cs}(sym)			450V	25/13			25/13			
			240V	50/25			50/25			
	①	DC	250V	25/13			25/13			
■定格短時間耐電流 kA				—			—			
質量（標準接続方式形） kg				0.6	0.8	1.0	0.6	0.8	1.0	
■取付・接続方式										
表面形（FC）	圧着端子・バー接続用			◉ ④			◉			
	端子バー付			○ ㊸			○ ㊸			
裏面形（RC）				○ 板スタッド			○ 板スタッド			
差込形（PM）	配電盤用 汎用形（PMC）			—	○	—	—	○	—	
（プラグイン）	分電盤用（PMC）			○ ㊽		—	○ ㊽		—	
埋込形（FP）	板スタッド付			○		—	○		—	
	スタッド無し			—			—			
引出形（DR）				—			—			
TemPlug70（PG）				○		—	○		—	
TemPlug45B（PG4）				—			—			
DINレール取付				—	○ ⑪		—	○ ⑪		
クリップインシャーシ取付				—			—			
■付属品（オプション）			**略号**							
外部付属	電動操作		M C	—			—			
	外部操作 ハンドル	ブレーカマウント式	H B	—	●		—	●		
		パネルマウント式（奥行可調整）	H P	—	●		—	●		
	補助ハンドル		H A	—			—			
	機械的インターロック	スライド式	M S	—	●		—	●		
		裏面式	M B	—			—			
		リンク式	M L	—			—			
		ワイヤー式	MW	—			—			
	ハンドルホルダ		H H	●			●			
	ハンドルロック		H L	●			●			
	端子カバー	表面形用	C F	●			●			
		裏面形・差込形用	C R	●			●			
	端子バリア		B A	● ③			● ③			
	リード線端子台		T F	●			●			
	ドアフランジ		D F	●			●			
■電気用品安全法				適合			対象外			
■標準仕様										
過電流引外し方式				熱動一電磁			熱動一電磁			
ブレーカカバー色				ライトグレー			ライトグレー			
トリップボタン（色）				有（赤）			有（赤）			
ハンドル状態色別表示（ON：赤色,OFF：緑色）				有			有			
断路機能				有			有			

注 ◉：標準の取付・接続方式です。ご指定のない場合は、この方式で納入します。 ○：標準の取付・接続方式です。ご注文の際、ご指定ください。 ●：適用できます。 —：適用できません。 ①：直流は特殊仕様になります。標準品は直流回路にご使用できませんので、ご注文の際必ず、直流用とご指定ください。 ③：2P: 1枚、3P: 2枚、4P: 3枚の端子バリアが標準装備されます。（表面形のみ） ④：50A以下はM5の線押え端子となります。 ⑪：別途、DINレールアダプタをご注文ください。 ㉗：2極品適用になります。 ㊸：端子バーは、別途単品でご注文願います。 ㊽：内部付属品付きの場合はPMDとご指定ください。

動作特性曲線

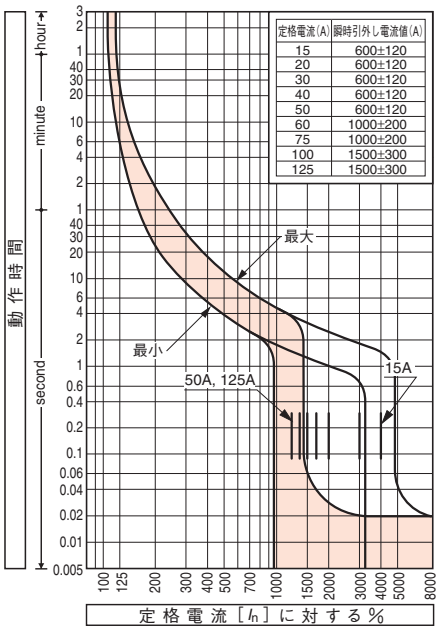

定格電流(A)	瞬時引外し電流値(A)
15	600±120
20	600±120
30	600±120
40	600±120
50	600±120
60	1000±200
75	1000±200
100	1500±300
125	1500±300

温度補正曲線

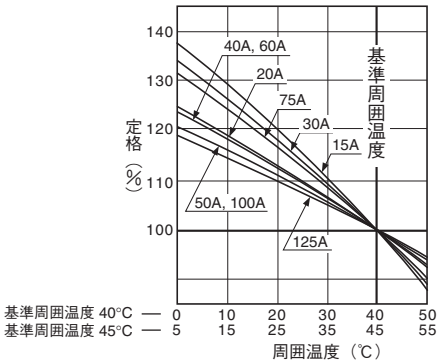

内部付属装置の組合せ（オプション）（6-10頁）

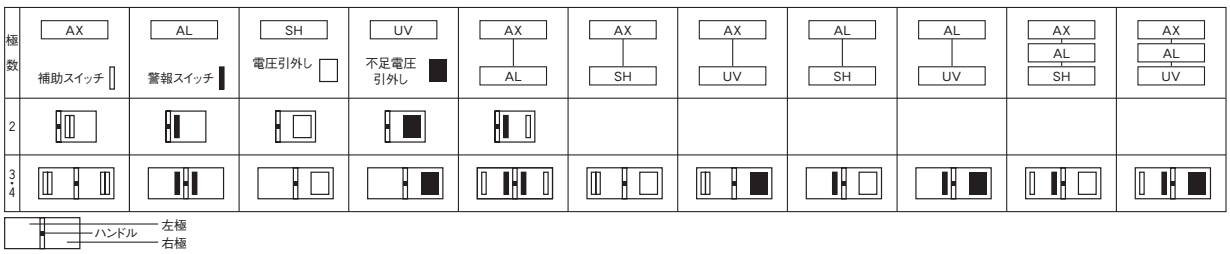

外　形　寸　法　図　　S125-SF形

表面形

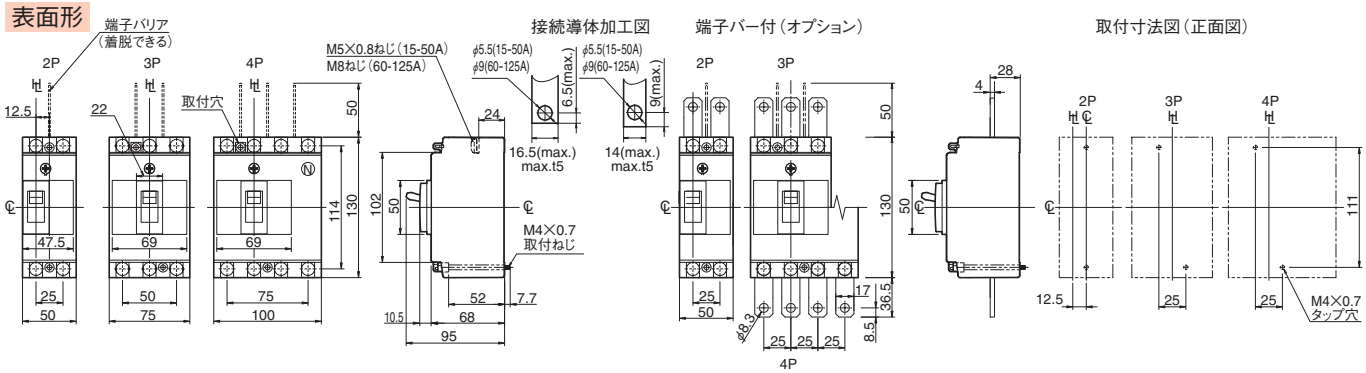

裏面形

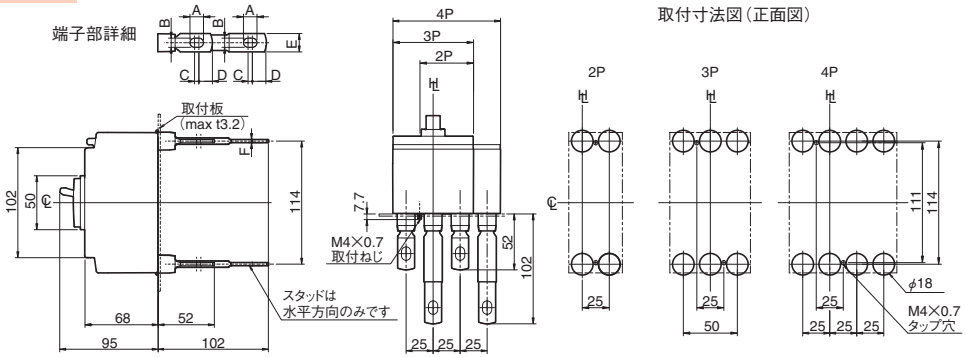

定格電流（A）	A	B	C	D	E	F
15-50	10.5	6.5	4	13	16	4
60-125	12.5	8.5	4	13	16	5

パネル切抜寸法図（正面図）

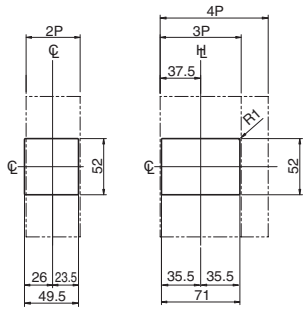

切抜寸法は遮断器ハンドル枠に対して
片側1.0mmの余裕があります。

差込形（汎用形）

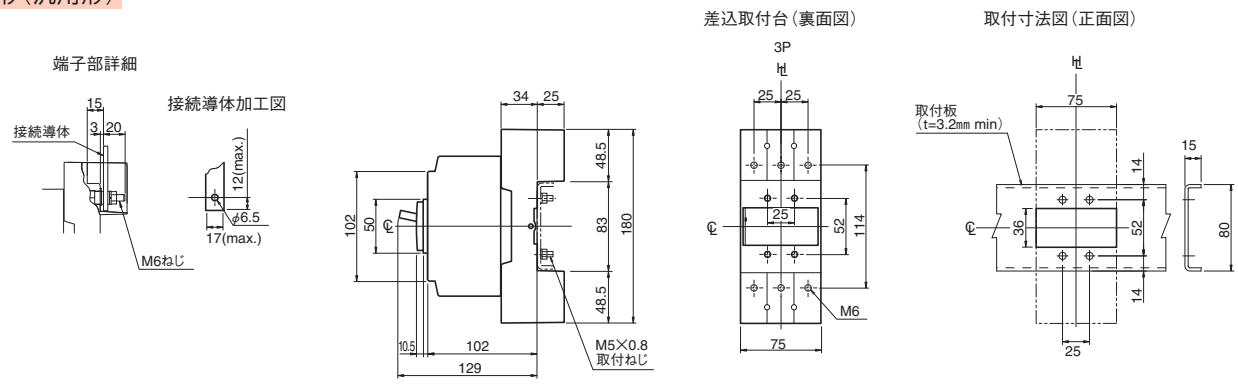

埋込形（フラッシュプレート）

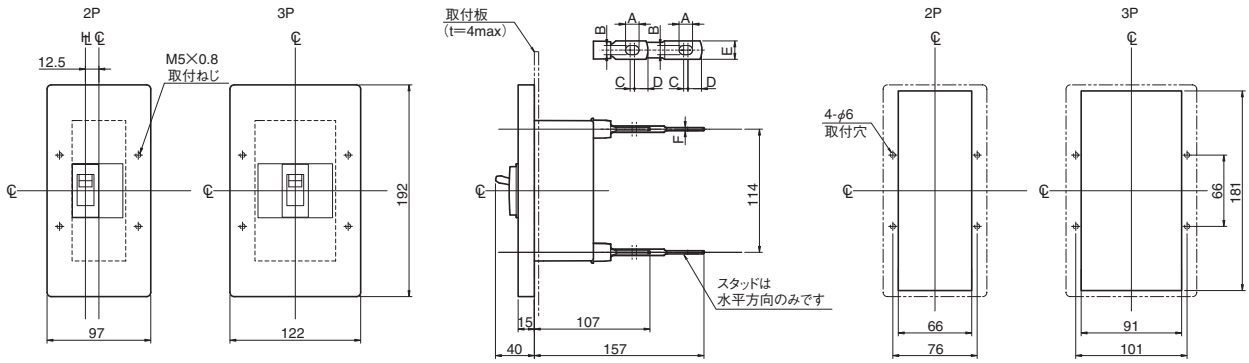

定格電流（A）	A	B	C	D	E	F
15-50	10.5	6.5	4	13	16	4
60-125	12.5	8.5	4	13	16	5

7 特性と外形

TemBreak

ノーヒューズブレーカ
S225-NF, S225-GF

定格・仕様

フレーム A				225			225				
形式（本体）				**S225-NF**			**S225-GF**				
極数				2*	3	4	2*	3	4		
■定格											
定格電流 A				125	200		125	200			
基準周囲温度 一般用40℃				150	225		150	225			
船舶用45℃				175			175				
＊：2極形は3極ブレーカの両端極を使用します。				(100) ㊼			(100) ㊼				
定格絶縁電圧〔U_i〕 V				690			690				
定格インパルス耐電圧〔U_{imp}〕 kV				8			8				
■定格遮断容量 kA											
JIS C 8201-2-1 Ann.1 Ann.2		AC	690V	7.5/7.5			7.5/7.5				
IEC 60947-2			500V	25/25			25/25				
I_{cu}/I_{cs}(sym)			440V	25/25			50/25				
			415V	35/35			65/35				
			380V	35/35			65/35				
			240V	65/65			85/85				
	①	DC	250V	40/40			40/40				
			125V	40/40			40/40				
NK		AC	690V	7.5/7.5			7.5/7.5				
I_{cu}/I_{cs}(sym)			450V	25/25			50/25				
			240V	65/65			85/85				
	①	DC	250V	40/40			40/40				
■定格短時間耐電流 kA				—			—				
質量（標準接続方式形） kg				1.5	1.5	1.9	1.5	1.5	1.9		
■取付・接続方式											
表面形（FC）	圧着端子・バー接続用			◉			◉				
	端子バー付			○ ㊸			○ ㊸				
裏面形（RC）				○ 板スタッド			○ 板スタッド				
差込形（PM）	配電盤用（PMB）			○			○				
（プラグイン）	分電盤用（PMC）			—			—				
埋込形（FP）	板スタッド付			○			○				
	スタッド無し			—			—				
引出形（DR）				—			—				
TemPlug70（PG）				—	○	—	—	○	—		
TemPlug45B（PG4）				—	○	—	—				
DINレール取付				—			—				
クリップインシャーシ取付				—			—				
■付属品（オプション）			略号								
外部付属 電動操作			MC	●			●				
外部付属 外部操作	ブレーカマウント式		HB	●			●				
外部付属 ハンドル	パネルマウント式（奥行可調整）		HP	●			●				
外部付属 補助ハンドル			HA	—			—				
外部付属 機械的インターロック	スライド式		MS	●			●				
外部付属 機械的インターロック	裏面式		MB	—			—				
外部付属 機械的インターロック	リンク式		ML	●			●				
外部付属 機械的インターロック	ワイヤー式		MW	●			●				
外部付属 ハンドルホルダ			HH	●			●				
外部付属 ハンドルロック			HL	●			●				
外部付属 端子カバー	表面形用		CF	●			●				
外部付属 端子カバー	裏面形・差込形用		CR	●			●				
外部付属 端子バリア			BA	● ③			● ③				
外部付属 リード線端子台			TF	●			●				
外部付属 ドアフランジ			DF	●			●				
■電気用品安全法				対象外			対象外				
■標準仕様											
過電流引外し方式				熱動一電磁			熱動一電磁				
ブレーカカバー色				ライトグレー			ライトグレー				
トリップボタン（色）				有（赤）			有（赤）				
ハンドル状態色別表示（ON：赤色,OFF：緑色）				有			有				
断路機能				有			有				

注 ◉：標準の取付・接続方式です。ご指定のない場合は、この方式で納入します。 ○：標準の取付・接続方式です。ご注文の際、ご指定ください。 ●：適用できます。 —：適用できません。 ①：直流は特殊仕様になります。標準品は直流回路にご使用できませんので、ご注文の際必ず、直流用とご指定ください。 ③：2P: 1枚、3P: 2枚、4P: 3枚の端子バリアが標準装備されます。（表面形のみ） ㊸：端子バーは、別途単品でご注文願います。 ㊼：（ ）内定格電流は特殊仕様です。電気用品安全法に適合していません。定格電圧AC380V以上の回路にご使用ください。

動作特性曲線

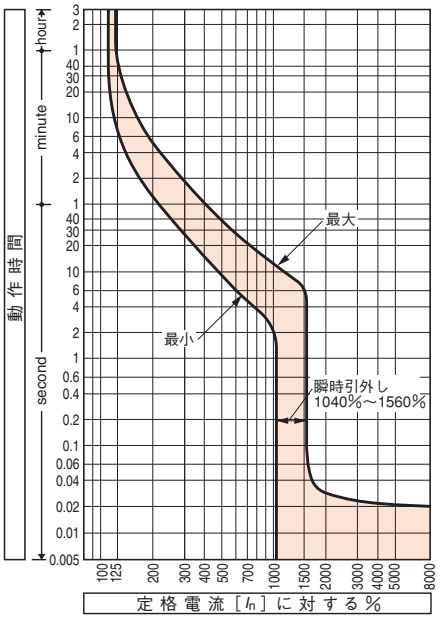

温度補正曲線

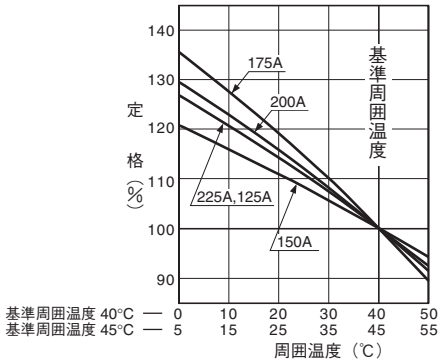

内部付属装置の組合せ（オプション）（6-10頁）

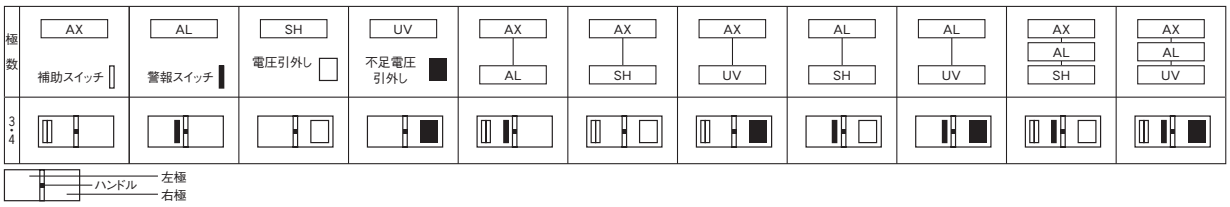

外　形　寸　法　図　　S225-NF, S225-GF形

表面形

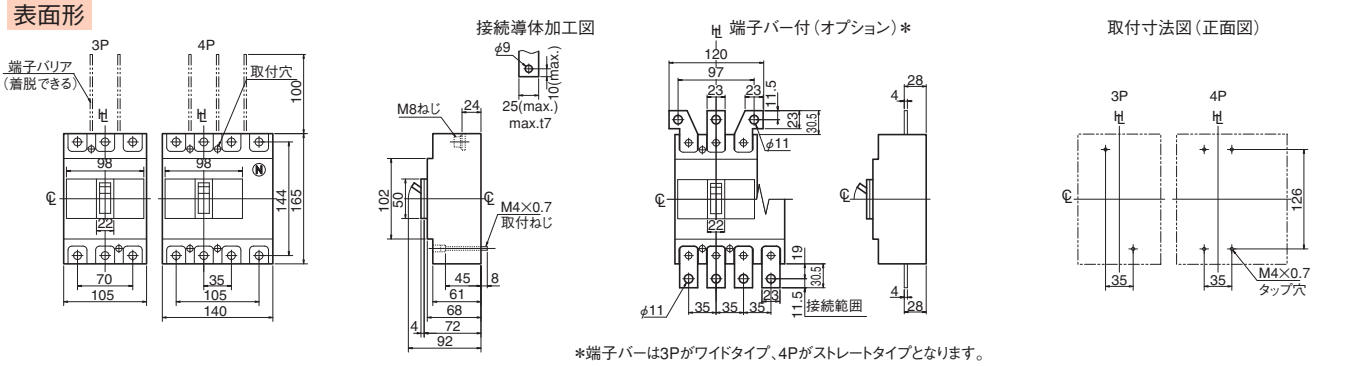

＊端子バーは3Pがワイドタイプ、4Pがストレートタイプとなります。

裏面形

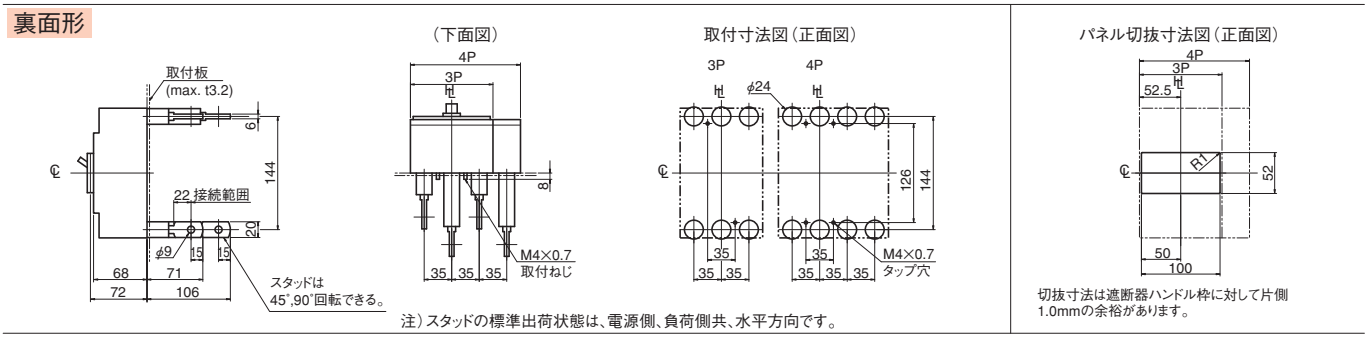

注）スタッドの標準出荷状態は、電源側、負荷側共、水平方向です。

切抜寸法は遮断器ハンドル枠に対して片側1.0mmの余裕があります。

差込形

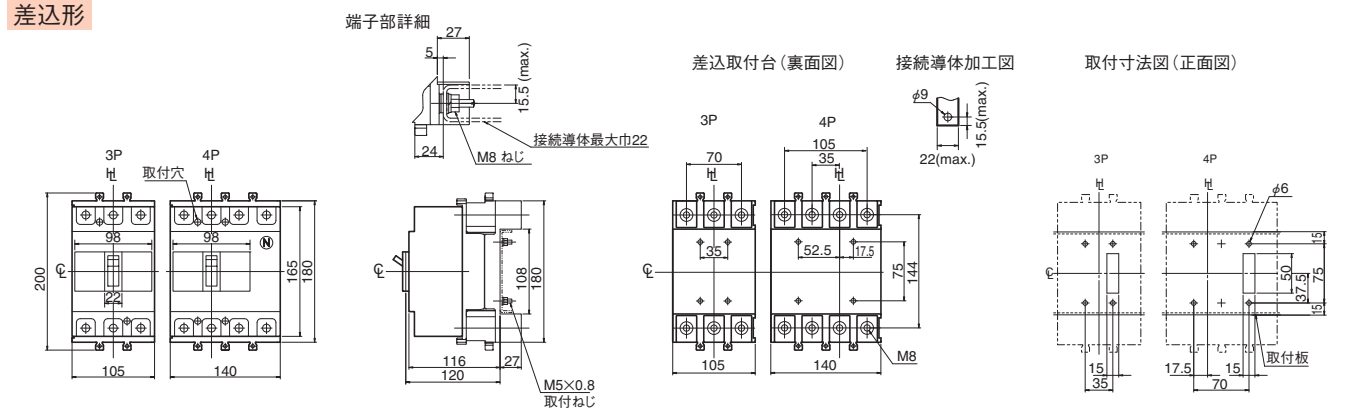

埋込形（フラッシュプレート）

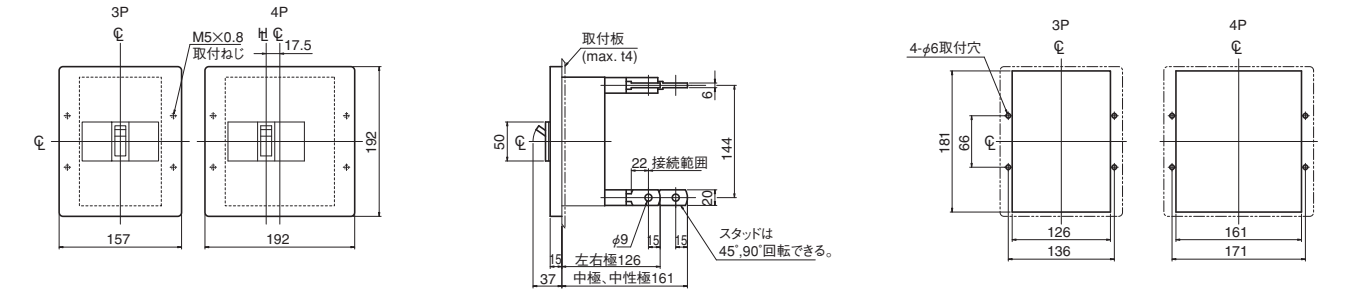

注）スタッドの標準出荷状態は、電源側、負荷側共、水平方向です。

7 特性と外形

TemBreak

ノーヒューズブレーカ
S250-NF, S250-GF

定格・仕様

フレーム A			250			250				
形式（本体）			S250-NF			S250-GF				
極数			2*	3	4	2*	3	4		
■定格										
定格電流 A			250			250				
基準周囲温度　一般用40℃ 船舶用45℃ ＊：2極形は3極ブレーカの両端極を使用します。										
定格絶縁電圧〔U_i〕 V			690			690				
定格インパルス耐電圧〔U_{imp}〕 kV			8			8				
■定格遮断容量 kA										
JIS C 8201-2-1 Ann.1 Ann.2	AC	690V	7.5/7.5			7.5/7.5				
IEC 60947-2		500V	25/25			25/25				
I_{cu}/I_{cs}(sym)		440V	25/25			50/25				
		415V	35/35			65/35				
		380V	35/35			65/35				
		240V	65/65			85/85				
	① DC	250V	40/40			40/40				
		125V	40/40			40/40				
NK	AC	690V	7.5/7.5			7.5/7.5				
I_{cu}/I_{cs}(sym)		450V	25/25			50/25				
		240V	65/65			85/85				
	① DC	250V	40/40			40/40				
■定格短時間耐電流　kA			—			—				
質量（標準接続方式形） kg			1.5	1.5	1.9	1.5	1.5	1.9		
■取付・接続方式										
表面形（FC）	圧着端子・バー接続用		◉			◉				
	端子バー付		○ ㊸			○ ㊸				
裏面形（RC）			○ 板スタッド			○ 板スタッド				
差込形（PM）	配電盤用（PMB）		○			○				
（プラグイン）	分電盤用（PMC）		—			—				
埋込形（FP）	板スタッド付		○			○				
	スタッド無し		—			—				
引出形（DR）			—			—				
TemPlug70（PG）			—	○	—	—	○	—		
TemPlug45B（PG4）			—	○	—	—				
DINレール取付			—			—				
クリップインシャーシ取付			—			—				
■付属品（オプション）		略号								
外部付属 電動操作		MC	●			●				
外部付属 外部操作	ブレーカマウント式	HB	●			●				
外部付属 ハンドル	パネルマウント式（奥行可調整）	HP	●			●				
外部付属 補助ハンドル		HA	—			—				
外部付属 機械的インターロック	スライド式	MS	●			●				
外部付属 機械的インターロック	裏面式	MB	—			—				
外部付属 機械的インターロック	リンク式	ML	●			●				
外部付属 機械的インターロック	ワイヤー式	MW	●			●				
外部付属 ハンドルホルダ		HH	●			●				
外部付属 ハンドルロック		HL	●			●				
外部付属 端子カバー	表面形用	CF	●			●				
外部付属 端子カバー	裏面形・差込形用	CR	●			●				
外部付属 端子バリア		BA	● ③			● ③				
外部付属 リード線端子台		TF	●			●				
外部付属 ドアフランジ		DF	●			●				
■電気用品安全法			対象外			対象外				
■標準仕様										
過電流引外し方式			熱動一電磁			熱動一電磁				
ブレーカカバー色			ライトグレー			ライトグレー				
トリップボタン（色）			有（赤）			有（赤）				
ハンドル状態色別表示（ON：赤色,OFF：緑色）			有			有				
断路機能			有			有				

注　◉：標準の取付・接続方式です。ご指定のない場合は、この方式で納入します。　○：標準の取付・接続方式です。ご注文の際、ご指定ください。　●：適用できます。　—：適用できません。　①：直流は特殊仕様になります。標準品は直流回路にご使用できませんので、ご注文の際必ず、直流用とご指定ください。　③：2P: 1枚、3P: 2枚、4P: 3枚の端子バリアが標準装備されます。（表面形のみ）　㊸：端子バーは、別途単品でご注文願います。

動作特性曲線

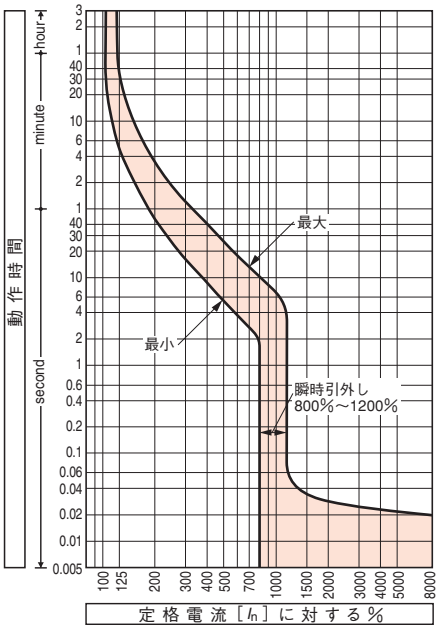

温度補正曲線

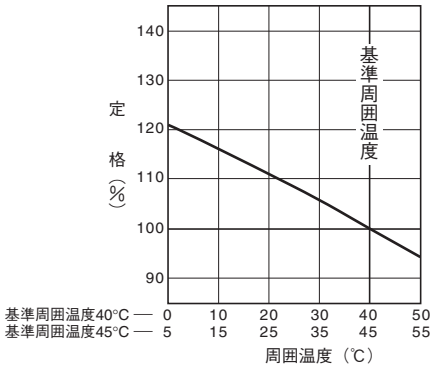

内部付属装置の組合せ（オプション）（6-10頁）

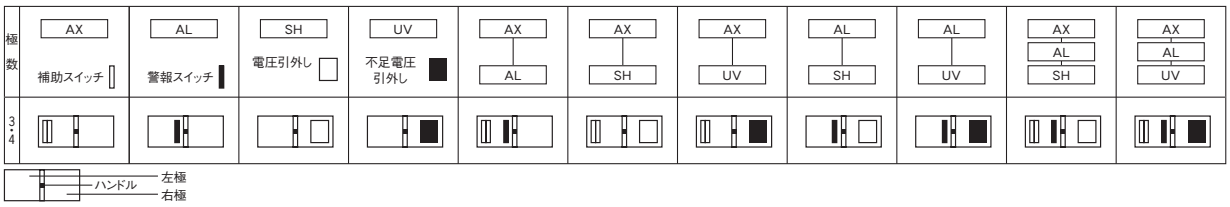

外　形　寸　法　図　　S250-NF, S250-GF形

表面形

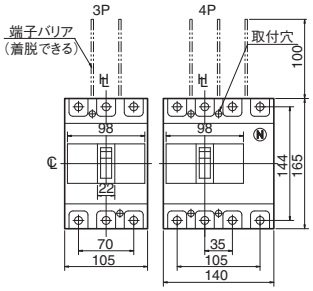

接続導体加工図

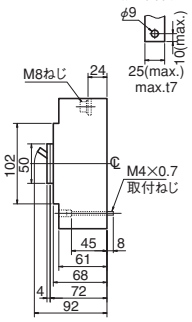

Ⓗ 端子バー付（オプション）＊

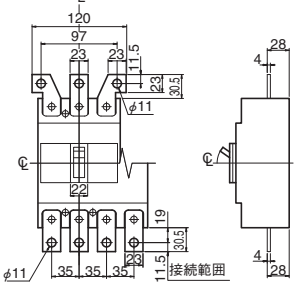

取付寸法図（正面図）

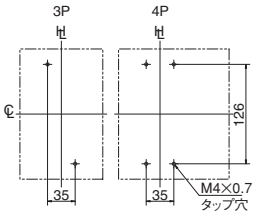

＊端子バーは3Pがワイドタイプ、4Pがストレートタイプとなります。

裏面形

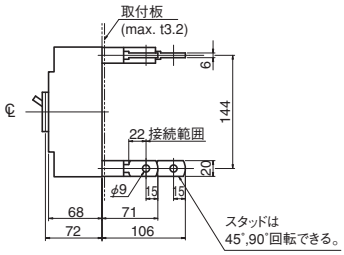

（下面図）

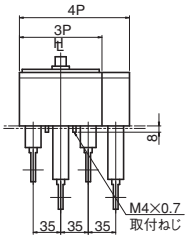

取付寸法図（正面図）

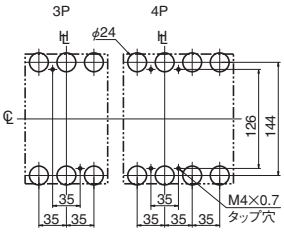

パネル切抜寸法図（正面図）

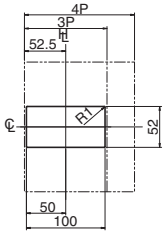

切抜寸法は遮断器ハンドル枠に対して片側1.0mmの余裕があります。

注）スタッドの標準出荷状態は、電源側、負荷側共、水平方向です。

差込形

端子部詳細

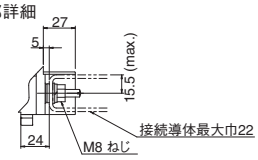

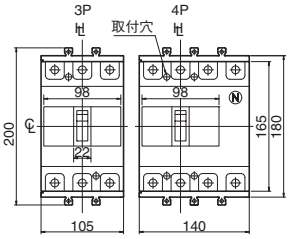

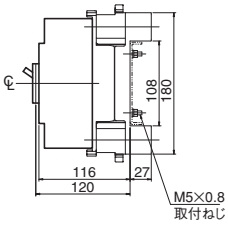

差込取付台（裏面図）

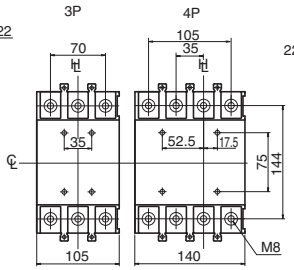

接続導体加工図

取付寸法図（正面図）

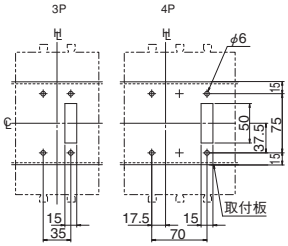

埋込形（フラッシュプレート）

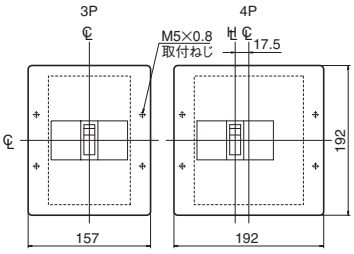

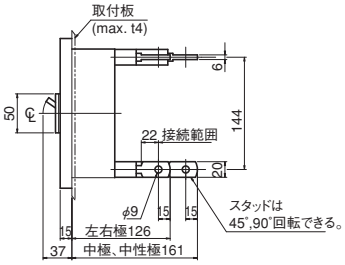

取付板穴明寸法図（正面図）

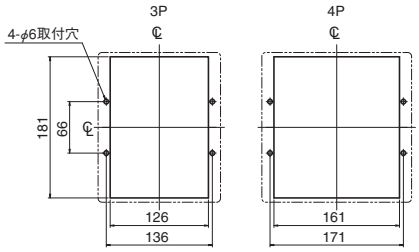

注）スタッドの標準出荷状態は、電源側、負荷側共、水平方向です。

7

特性と外形

7 特性と外形

TemBreak

ノーヒューズブレーカ
E250-SF, S250-SF

定格・仕様

フレーム A			225			250			225			250		
形式（本体）			E250-SF						S250-SF					
極数			2＊	3		2＊	3		2＊	3	4	2＊	3	4
■定格														
定格電流 A			125			250			125			250		
基準周囲温度 一般用40℃			150						150					
船舶用45℃			175						175					
			200						200					
＊：2極形は3極ブレーカの両端極を使用します。			225						225					
定格絶縁電圧〔U_i〕 V			690			690			690			690		
定格インパルス耐電圧〔U_{imp}〕 kV			8			8			8			8		
■定格遮断容量 kA														
JIS C 8201-2-1 Ann.1 Ann.2	AC	690V	—			—			4/4			4/4		
IEC 60947-2		500V	10/7.5			10/7.5			25/13			25/13		
I_{cu}/I_{cs}(sym)		440V	15/12			15/12			30/15			30/15		
		415V	25/19			25/19			40/20			40/20		
		380V	25/19			25/19			40/20			40/20		
		240V	35/27			35/27			85/43			85/43		
	① DC	250V	15/12			15/12			25/13			25/13		
		125V	25/19			25/19			40/20			40/20		
NK	AC	690V	—			—			—			—		
I_{cu}/I_{cs}(sym)		450V	15/12			15/12			30/15			30/15		
		240V	35/27			35/27			85/43			85/43		
	① DC	250V	—			—			25/13			25/13		
■定格短時間耐電流 kA			—			—			—			—		
質量（標準接続方式形） kg			1.5	1.5		1.5	1.5		1.5	1.5	1.9	1.5	1.5	1.9
■取付・接続方式														
表面形（FC）	圧着端子・バー接続用		◉			◉			◉			◉		
	端子バー付		○ ㊸			○ ㊸			○ ㊸			○ ㊸		
裏面形（RC）			○ 板スタッド			○ 板スタッド			○ 板スタッド			○ 板スタッド		
差込形（PM）	配電盤用 汎用形（PMC）		—	○		—	○		—	○		—	○	
（プラグイン）	分電盤用（PMC）		—			—			—			—		
埋込形（FP）	板スタッド付		○			○			○			○		
	スタッド無し		—			—			—			—		
引出形（DR）			—			—			—			—		
TemPlug70（PG）			—	○		—	○		—	○	—	—	○	—
TemPlug45B（PG4）			—			—			—			—		
DINレール取付			—			—			—			—		
クリップインシャーシ取付			—			—			—			—		
■付属品（オプション）		略号												
外部付属 電動操作		MC	●			●			●			●		
外部付属 外部操作	ブレーカマウント式	HB	●			●			●			●		
外部付属 ハンドル	パネルマウント式（奥行可調整）	HP	●			●			●			●		
外部付属 補助ハンドル		HA	—			—			—			—		
外部付属 機械的インターロック	スライド式	MS	●			●			●			●		
外部付属 機械的インターロック	裏面式	MB	—			—			—			—		
外部付属 機械的インターロック	リンク式	ML	●			●			●			●		
外部付属 機械的インターロック	ワイヤー式	MW	●			●			●			●		
外部付属 ハンドルホルダ		HH	●			●			●			●		
外部付属 ハンドルロック		HL	●			●			●			●		
外部付属 端子カバー	表面形用	CF	●			●			●			●		
外部付属 端子カバー	裏面形・差込形用	CR	●			●			●			●		
外部付属 端子バリア		BA	● ③			● ③			● ③			● ③		
外部付属 リード線端子台		TF	●			●			●			●		
外部付属 ドアフランジ		DF	●			●			●			●		
■電気用品安全法			対象外			対象外			対象外			対象外		
■標準仕様														
過電流引外し方式			熱動一電磁			熱動一電磁			熱動一電磁			熱動一電磁		
ブレーカカバー色			ライトグレー			ライトグレー			ライトグレー			ライトグレー		
トリップボタン（色）			有（赤）			有（赤）			有（赤）			有（赤）		
ハンドル状態色別表示（ON：赤色,OFF：緑色）			有			有			有			有		
断路機能			有			有			有			有		

注 ◉：標準の取付・接続方式です。ご指定のない場合は、この方式で納入します。 ○：標準の取付・接続方式です。ご注文の際、ご指定ください。 ●：適用できます。 —：適用できません。
①：直流は特殊仕様になります。標準品は直流回路にご使用できませんので、ご注文の際必ず、直流用とご指定ください。
③：3P: 2枚、4P: 3枚の端子バリアが標準装備されます。（表面形のみ） ㊸：端子バーは、別途単品でご注文願います。

動作特性曲線

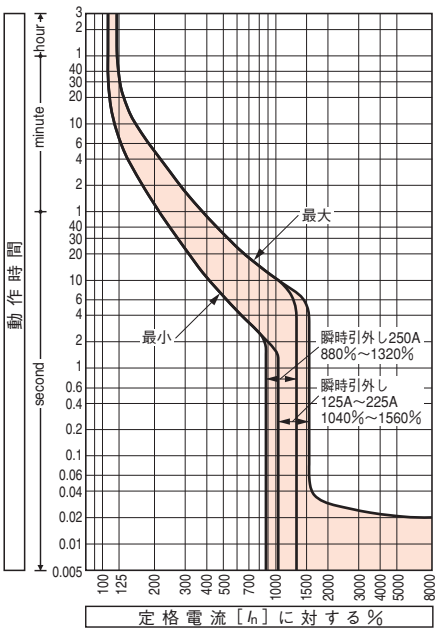

温度補正曲線

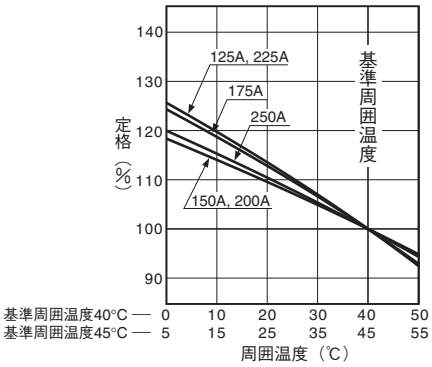

内部付属装置の組合せ（オプション）（6-10頁）

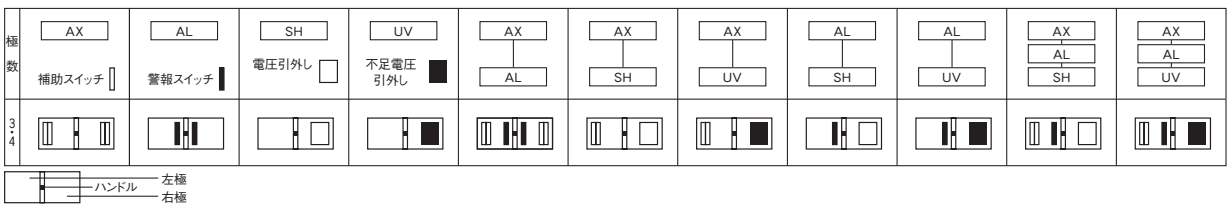

外　形　寸　法　図　　E250-SF, S250-SF形

表面形

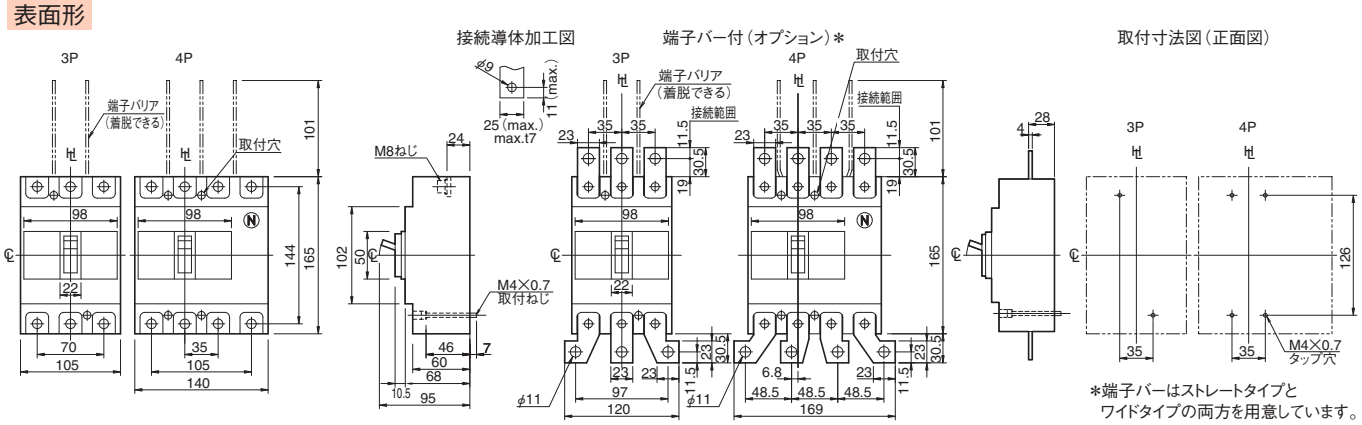

＊端子バーはストレートタイプと
ワイドタイプの両方を用意しています。

裏面形

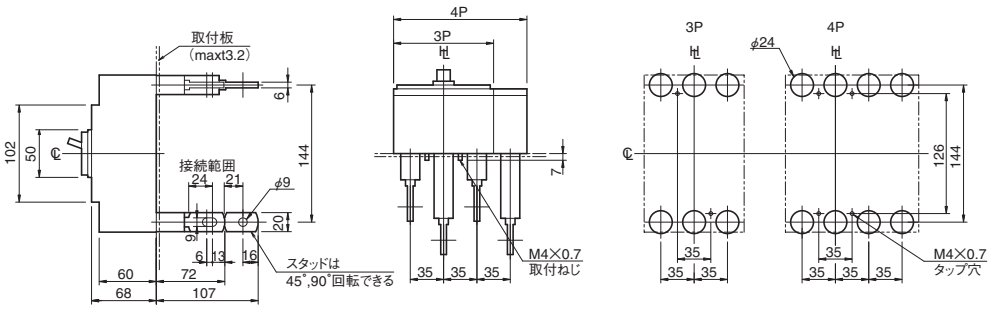

注）スタッドの標準出荷状態は、電源側、負荷側共、水平方向です。

パネル切抜寸法図（正面図）

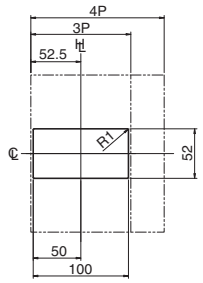

切抜寸法は遮断器ハンドル枠に対して
片側1.0mmの余裕があります。

差込形（汎用形）

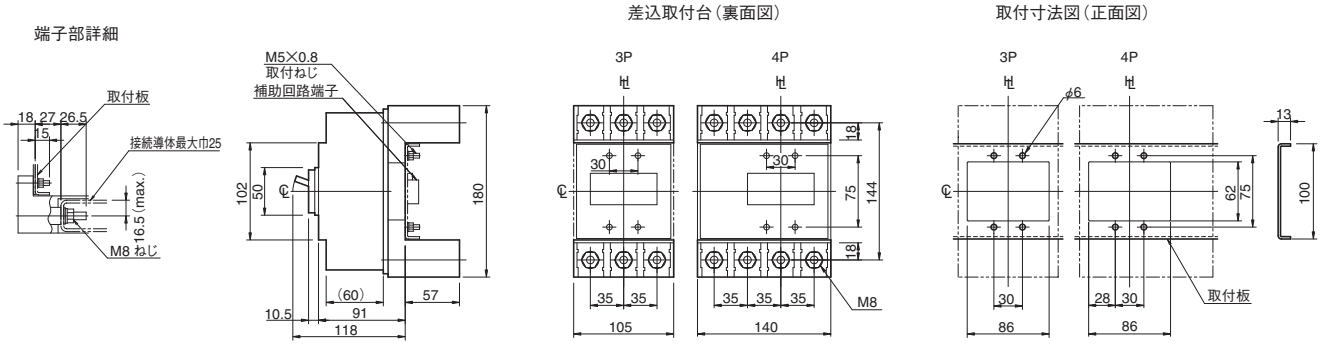

埋込形（フラッシュプレート）

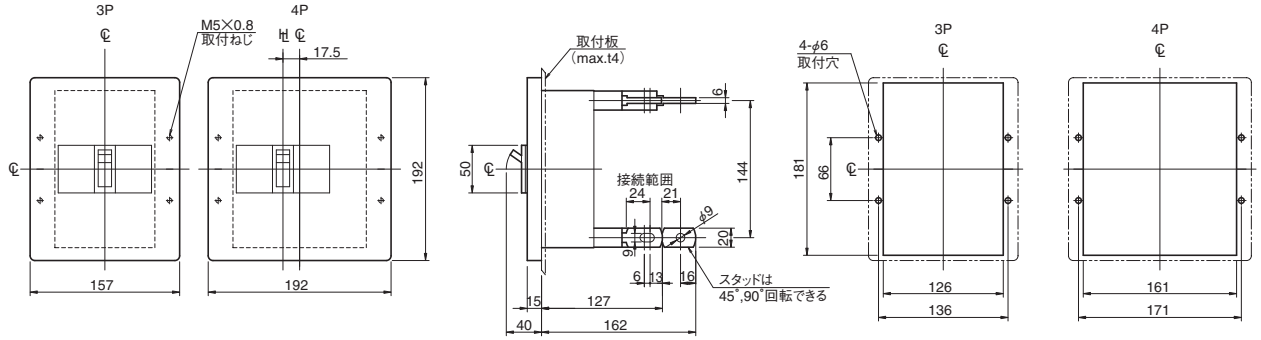

7 特性と外形

TemBreak

ノーヒューズブレーカ
H125-NF, L125-NF

定格・仕様

フレーム A			125		125	
形式（本体）			**H125-NF**		**L125-NF**	
極数			3	4	3	4
■定格						
定格電流 A			125		125	
基準周囲温度 一般用40℃ 船舶用45℃						
定格絶縁電圧〔U_i〕 V			690		690	
定格インパルス耐電圧〔U_{imp}〕 kV			8		8	
■定格遮断容量 kA						
JIS C 8201-2-1 Ann.1 Ann.2	AC	690V	20/15		25/20	
IEC 60947-2		500V	45/45		65/65	
I_{cu}/I_{cs}(sym)		440V	120/80		180/135	
		415V	125/85		200/150	
		380V	125/85		200/150	
		240V	150/150		200/150	
	① DC	250V	40/40		40/40	
		125V	40/40		40/40	
NK	AC	690V	20/15		25/20	
I_{cu}/I_{cs}(sym)		450V	120/80		180/135	
		240V	150/150		200/150 ㉛	
	① DC	250V	—		—	
■定格短時間耐電流 kA			—		—	
質量（標準接続方式形） kg			2.4	3.2	2.4	3.2
■取付・接続方式						
表面形（FC）	圧着端子・バー接続用		◉		◉	
	端子バー付		○ ㊸		○ ㊸	
裏面形（RC）			○ 板スタッド		○ 板スタッド	
差込形（PM）	配電盤用（PMB）		○		○	
（プラグイン）	分電盤用（PMC）		—		—	
埋込形（FP）	板スタッド付		○		○	
	スタッド無し		—		—	
引出形（DR）			—		—	
TemPlug70（PG）			▲	—	—	
TemPlug45B（PG4）			—		—	
DINレール取付			—		—	
クリップインシャーシ取付			—		—	
■付属品（オプション）		**略号**				
外部付属 電動操作		MC	●		●	
外部付属 外部操作	ブレーカマウント式	HB	●		●	
外部付属 ハンドル	パネルマウント式（奥行可調整）	HP	●		●	
外部付属 補助ハンドル		HA	—		—	
外部付属 機械的インターロック	スライド式	MS	●		●	
外部付属 機械的インターロック	裏面式	MB	—		—	
外部付属 機械的インターロック	リンク式	ML	●		●	
外部付属 機械的インターロック	ワイヤー式	MW	●		●	
外部付属 ハンドルホルダ		HH	●		●	
外部付属 ハンドルロック		HL	●		●	
外部付属 端子カバー	表面形用	CF	●		●	
外部付属 端子カバー	裏面形・差込形用	CR	●		●	
外部付属 端子バリア		BA	● ③		● ③	
外部付属 リード線端子台		TF	●		●	
外部付属 ドアフランジ		DF	●		●	
■電気用品安全法			対象外		対象外	
■標準仕様						
過電流引外し方式			熱動一電磁		熱動一電磁	
ブレーカカバー色			ライトグレー		ライトグレー	
トリップボタン（色）			有（赤）		有（赤）	
ハンドル状態色別表示（ON：赤色,OFF：緑色）			有		有	
断路機能			有		有	

注 ◉：標準の取付・接続方式です。ご指定のない場合は、この方式で納入します。 ○：標準の取付・接続方式です。ご注文の際、ご指定ください。 ▲：準標準の取付・接続方式です。 ●：適用できます。 —：適用できません。 ①：直流は特殊仕様になります。標準品は直流回路にご使用できませんので、ご注文の際必ず、直流用とご指定ください。 ③：2P: 1枚、3P: 2枚、4P: 3枚の端子バリアが標準装備されます。（表面形のみ） ㉛：AC415Vにも適用できます。 ㊸：端子バーは、別途単品でご注文願います。

動作特性曲線

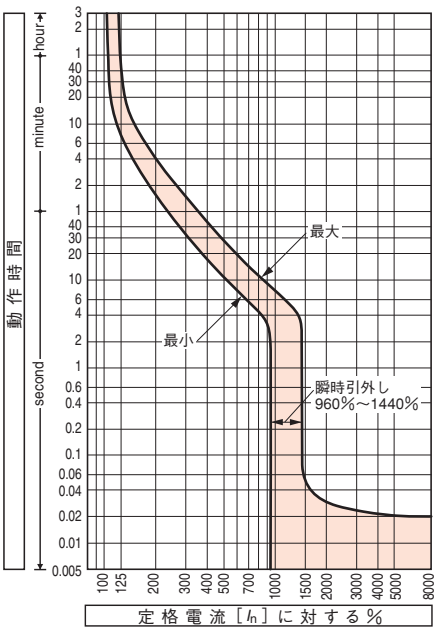

温度補正曲線

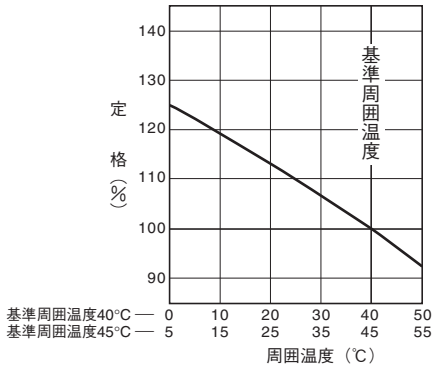

内部付属装置の組合せ（オプション）（6-10頁）

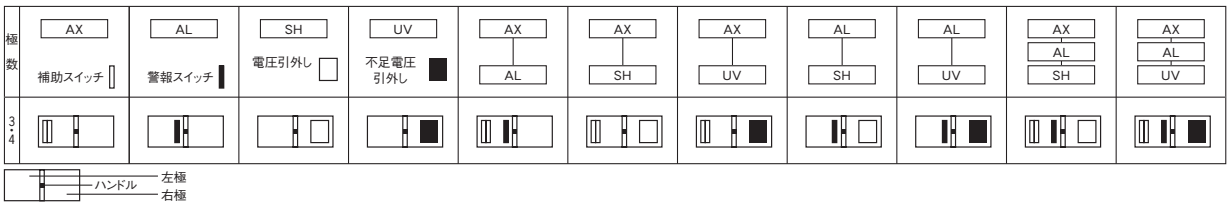

外　形　寸　法　図　　H125-NF, L125-NF形

表面形

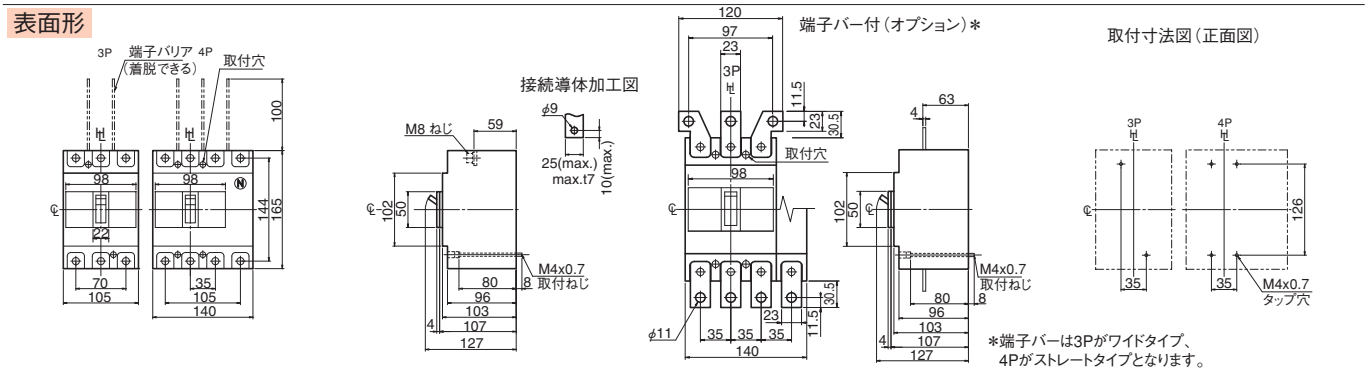

裏面形

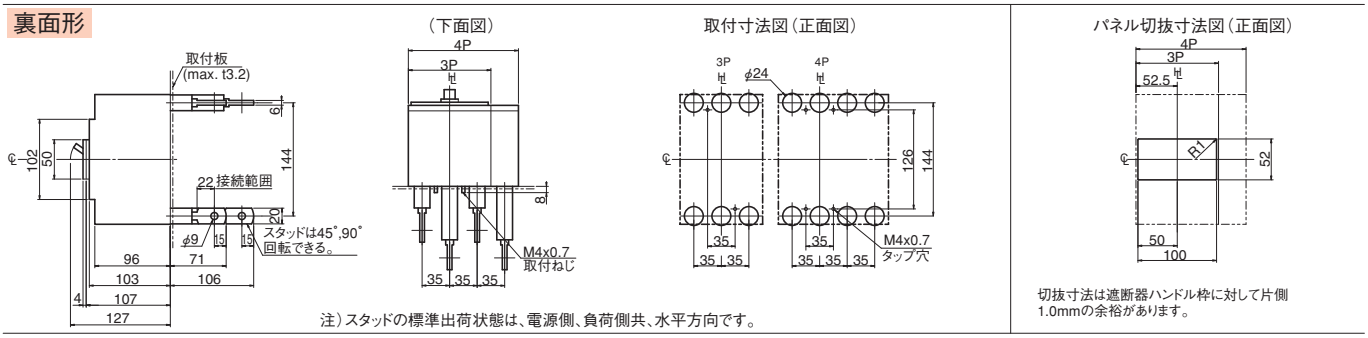

注）スタッドの標準出荷状態は、電源側、負荷側共、水平方向です。

差込形

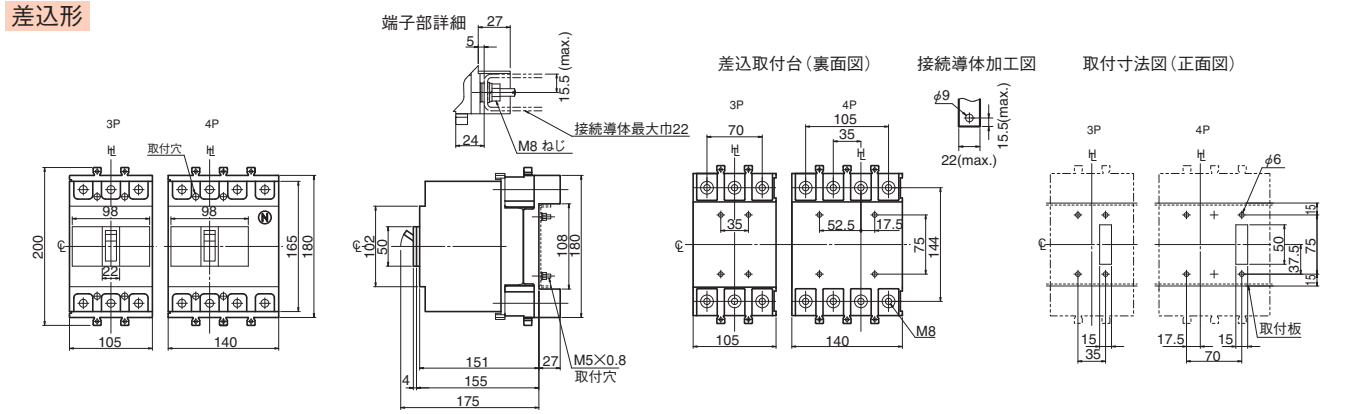

埋込形(フラッシュプレート)

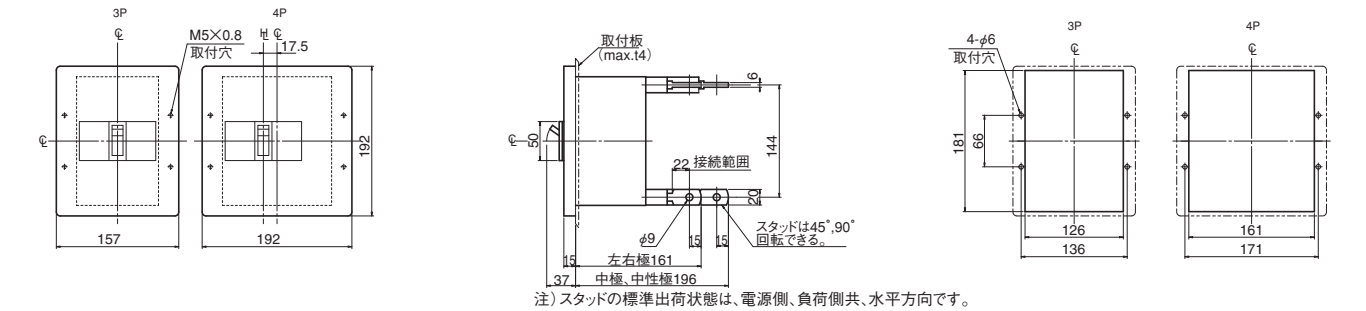

注）スタッドの標準出荷状態は、電源側、負荷側共、水平方向です。

7 特性と外形

TemBreak

ノーヒューズブレーカ
H225-NF, L225-NF

定格・仕様

フレーム A			225		225			
形式（本体）			H225-NF		L225-NF			
極数			3	4	3	4		
■定格								
定格電流 A			125		125			
基準周囲温度 一般用40℃			150		150			
船舶用45℃			175		175			
			200		200			
			225		225			
定格絶縁電圧〔U_i〕 V			690		690			
定格インパルス耐電圧〔U_{imp}〕 kV			8		8			
■定格遮断容量 kA								
JIS C 8201-2-1 Ann.1 Ann.2	AC	690V	20/15		25/20			
IEC 60947-2		500V	45/45		65/65			
I_{cu}/I_{cs}(sym)		440V	120/80		180/135			
		415V	125/85		200/150			
		380V	125/85		200/150			
		240V	150/150		200/150			
	① DC	250V	40/40		40/40			
		125V	40/40		40/40			
NK	AC	690V	20/15		25/20			
I_{cu}/I_{cs}(sym)		450V	120/80		180/135			
		240V	150/150		200/150 ㉛			
	① DC	250V	—		—			
■定格短時間耐電流 kA			—		—			
質量（標準接続方式形） kg			2.4	3.2	2.4	3.2		
■取付・接続方式								
表面形（FC）	圧着端子・バー接続用		◉		◉			
	端子バー付		○ ㊸		○ ㊸			
裏面形（RC）			○ 板スタッド		○ 板スタッド			
差込形（PM）	配電盤用（PMB）		○		○			
（プラグイン）	分電盤用（PMC）		—		—			
埋込形（FP）	板スタッド付		○		○			
	スタッド無し		—		—			
引出形（DR）			—		—			
TemPlug70（PG）			▲	—	—			
TemPlug45B（PG4）			—		—			
DINレール取付			—		—			
クリップインシャーシ取付			—		—			
■付属品（オプション）		略号						
外部付属 電動操作		MC	●		●			
外部付属 外部操作	ブレーカマウント式	HB	●		●			
外部付属 ハンドル	パネルマウント式（奥行可調整）	HP	●		●			
外部付属 補助ハンドル		HA	—		—			
外部付属 機械的インターロック	スライド式	MS	●		●			
外部付属 機械的インターロック	裏面式	MB	—		—			
外部付属 機械的インターロック	リンク式	ML	●		●			
外部付属 機械的インターロック	ワイヤー式	MW	●		●			
外部付属 ハンドルホルダ		HH	●		●			
外部付属 ハンドルロック		HL	●		●			
外部付属 端子カバー	表面形用	CF	●		●			
外部付属 端子カバー	裏面形・差込形用	CR	●		●			
外部付属 端子バリア		BA	● ③		● ③			
外部付属 リード線端子台		TF	●		●			
外部付属 ドアフランジ		DF	●		●			
■電気用品安全法			対象外		対象外			
■標準仕様								
過電流引外し方式			熱動一電磁		熱動一電磁			
ブレーカカバー色			ライトグレー		ライトグレー			
トリップボタン（色）			有（赤）		有（赤）			
ハンドル状態色別表示（ON：赤色,OFF：緑色）			有		有			
断路機能			有		有			

注 ◉：標準の取付・接続方式です。ご指定のない場合は、この方式で納入します。 ○：標準の取付・接続方式です。ご注文の際、ご指定ください。 ▲：準標準の取付・接続方式です。 ●：適用できます。 —：適用できません。 ①：直流は特殊仕様になります。標準品は直流回路にご使用できませんので、ご注文の際必ず、直流用とご指定ください。 ③：2P: 1枚、3P: 2枚、4P: 3枚の端子バリアが標準装備されます。（表面形のみ） ㉛：AC415Vにも適用できます。 ㊸：端子バーは、別途単品でご注文願います。

動作特性曲線

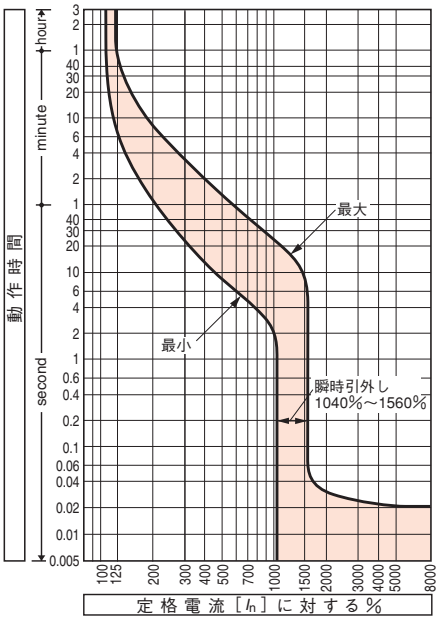

温度補正曲線

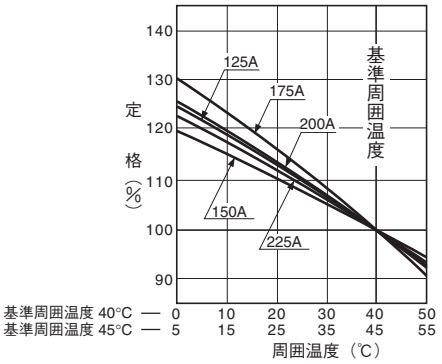

内部付属装置の組合せ（オプション）（6-10頁）

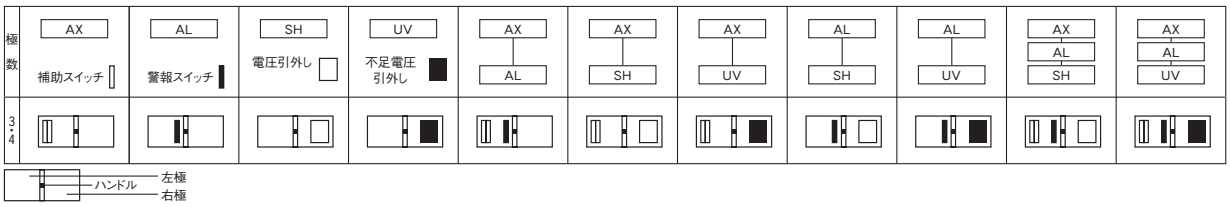

外　形　寸　法　図　　H225-NF, L225-NF形

表面形

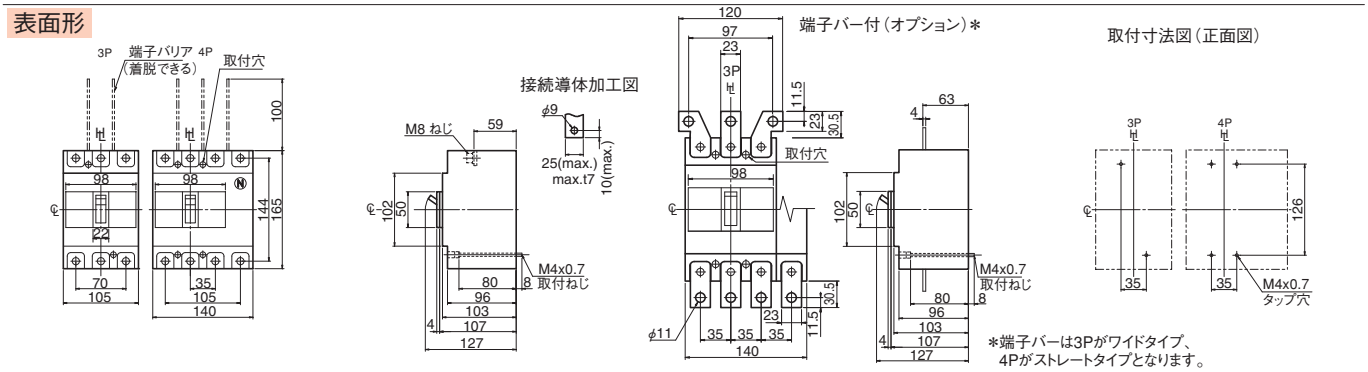

裏面形

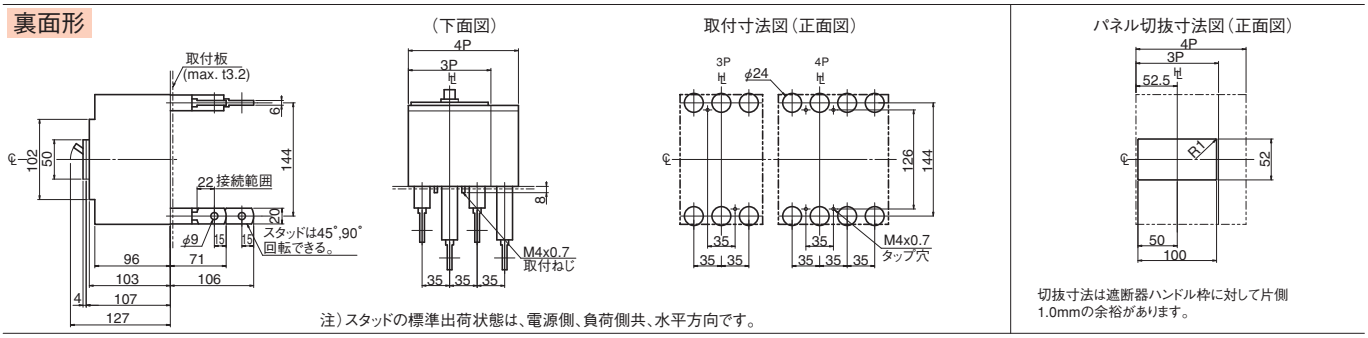

注）スタッドの標準出荷状態は、電源側、負荷側共、水平方向です。

差込形

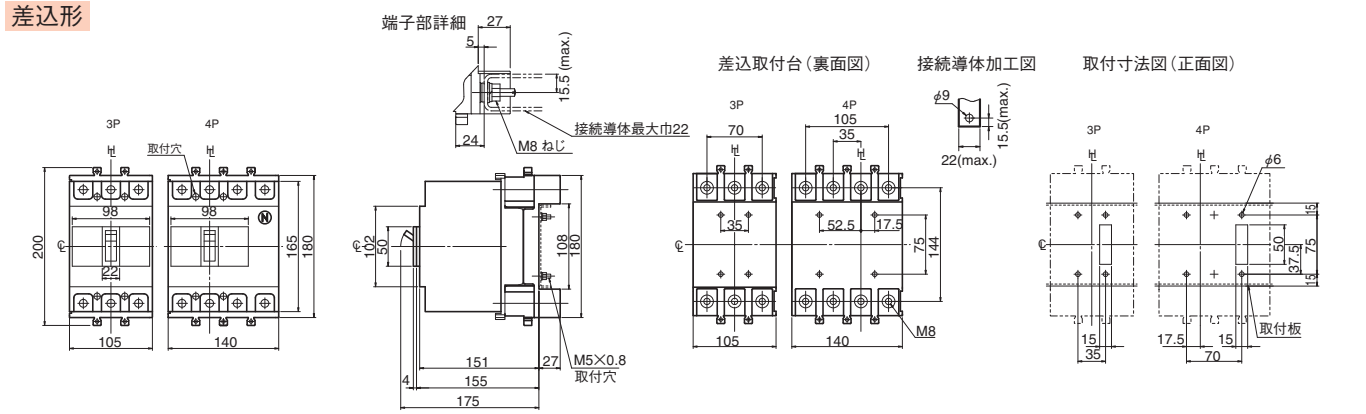

埋込形(フラッシュプレート)

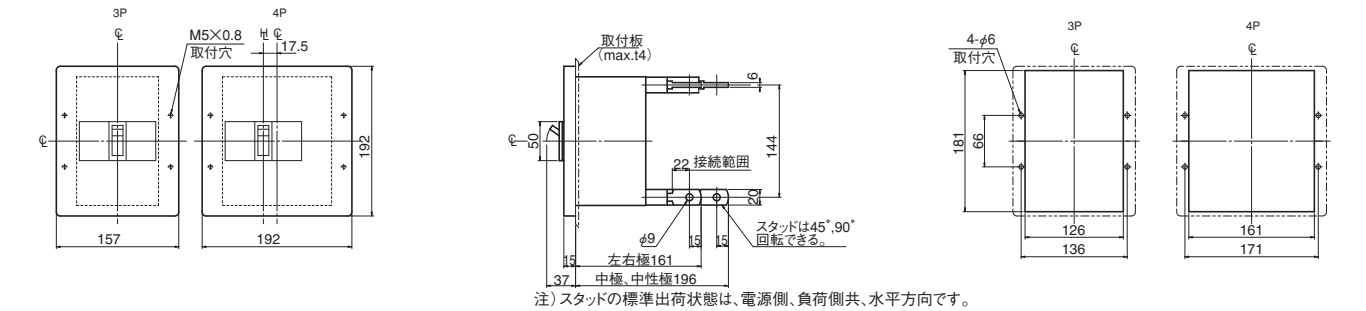

注）スタッドの標準出荷状態は、電源側、負荷側共、水平方向です。

7 特性と外形

TemBreak

ノーヒューズブレーカ
H250-NF, L250-NF

定格・仕様

フレーム A			250		250			
形式（本体）			**H250-NF**		**L250-NF**			
極数			3	4	3	4		
■定格								
定格電流 A			250		250			
基準周囲温度 一般用40℃ 船舶用45℃								
定格絶縁電圧〔U_i〕 V			690		690			
定格インパルス耐電圧〔U_{imp}〕 kV			8		8			
■定格遮断容量 kA								
JIS C 8201-2-1 Ann.1 Ann.2	AC	690V	20/15		25/20			
IEC 60947-2		500V	45/45		65/65			
I_{cu}/I_{cs}(sym)		440V	120/80		180/135			
		415V	125/85		200/150			
		380V	125/85		200/150			
		240V	150/150		200/150			
	① DC	250V	40/40		40/40			
		125V	40/40		40/40			
NK	AC	690V	—		—			
I_{cu}/I_{cs}(sym)		450V	—		—			
		240V	—		—			
	① DC	250V	—		—			
■定格短時間耐電流 kA			—		—			
質量（標準接続方式形） kg			2.4	3.2	2.4	3.2		
■取付・接続方式								
表面形（FC）	圧着端子・バー接続用		◉		◉			
	端子バー付		○ ㊸		○ ㊸			
裏面形（RC）			○ 板スタッド		○ 板スタッド			
差込形（PM）	配電盤用		—		—			
（プラグイン）	分電盤用		—		—			
埋込形（FP）	板スタッド付		○		○			
	スタッド無し		—		—			
引出形（DR）			—		—			
TemPlug70（PG）			—		—			
TemPlug45B（PG4）			—		—			
DINレール取付			—		—			
クリップインシャーシ取付			—		—			
■付属品（オプション）		略号						
外部付属 電動操作		MC	●		●			
外部付属 外部操作	ブレーカマウント式	HB	●		●			
外部付属 ハンドル	パネルマウント式（奥行可調整）	HP	●		●			
外部付属 補助ハンドル		HA	—		—			
外部付属 機械的インターロック	スライド式	MS	●		●			
外部付属 機械的インターロック	裏面式	MB	—		—			
外部付属 機械的インターロック	リンク式	ML	●		●			
外部付属 機械的インターロック	ワイヤー式	MW	●		●			
外部付属 ハンドルホルダ		HH	●		●			
外部付属 ハンドルロック		HL	●		●			
外部付属 端子カバー	表面形用	CF	●		●			
外部付属 端子カバー	裏面形・差込形用	CR	●		●			
外部付属 端子バリア		BA	● ③		● ③			
外部付属 リード線端子台		TF	●		●			
外部付属 ドアフランジ		DF	●		●			
■電気用品安全法			対象外		対象外			
■標準仕様								
過電流引外し方式			熱動一電磁		熱動一電磁			
ブレーカカバー色			ライトグレー		ライトグレー			
トリップボタン（色）			有（赤）		有（赤）			
ハンドル状態色別表示（ON：赤色,OFF：緑色）			有		有			
断路機能			有		有			

注 ◉：標準の取付・接続方式です。ご指定のない場合は、この方式で納入します。 ○：標準の取付・接続方式です。ご注文の際、ご指定ください。 ●：適用できます。 —：適用できません。 ①：直流は特殊仕様になります。標準品は直流回路にご使用できませんので、ご注文の際必ず、直流用とご指定ください。 ③：2P: 1枚、3P: 2枚、4P: 3枚の端子バリアが標準装備されます。（表面形のみ） ㊸：端子バーは、別途単品でご注文願います。

動作特性曲線

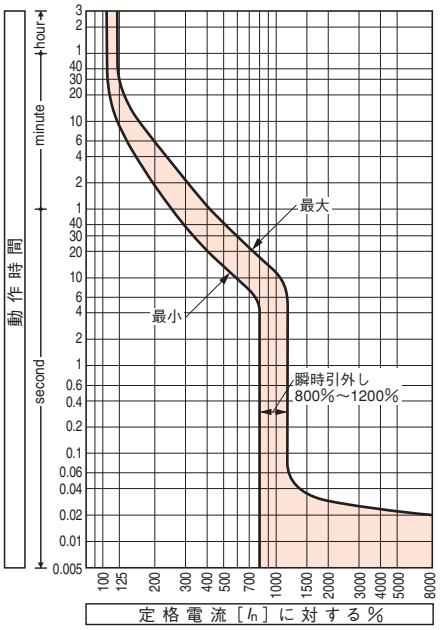

温度補正曲線

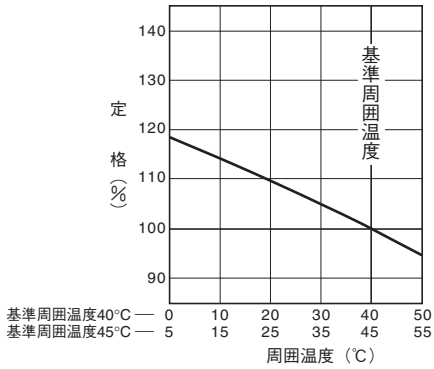

内部付属装置の組合せ（オプション）（6-10頁）

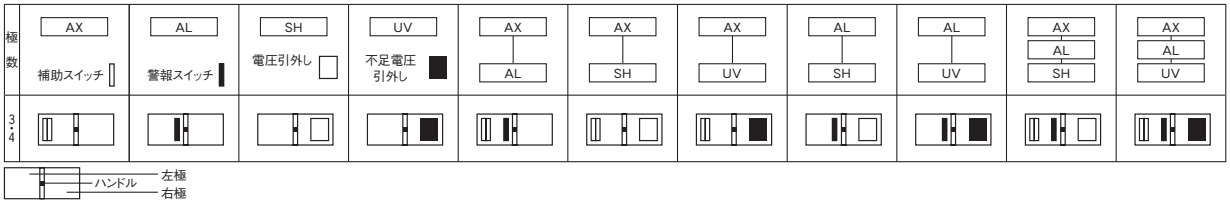

外　形　寸　法　図　　H250-NF, L250-NF形

表面形

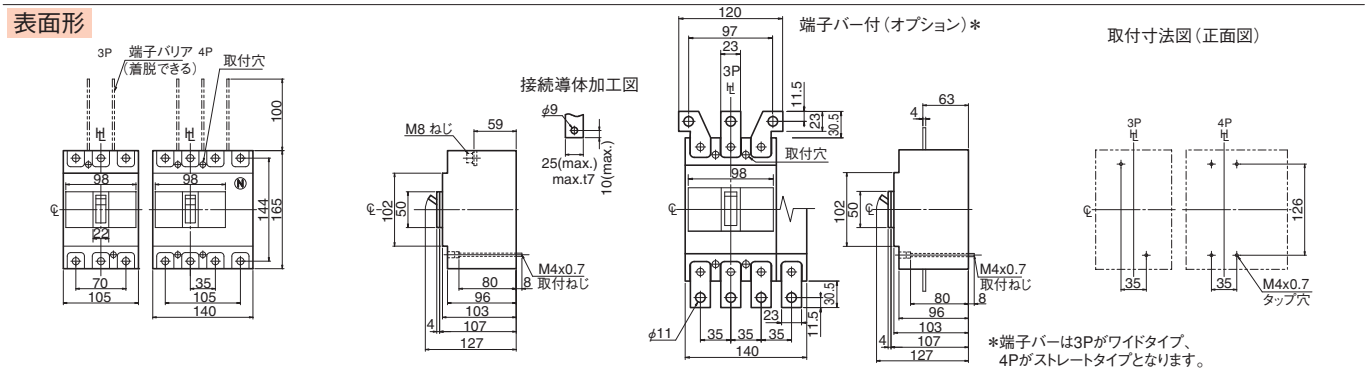

裏面形

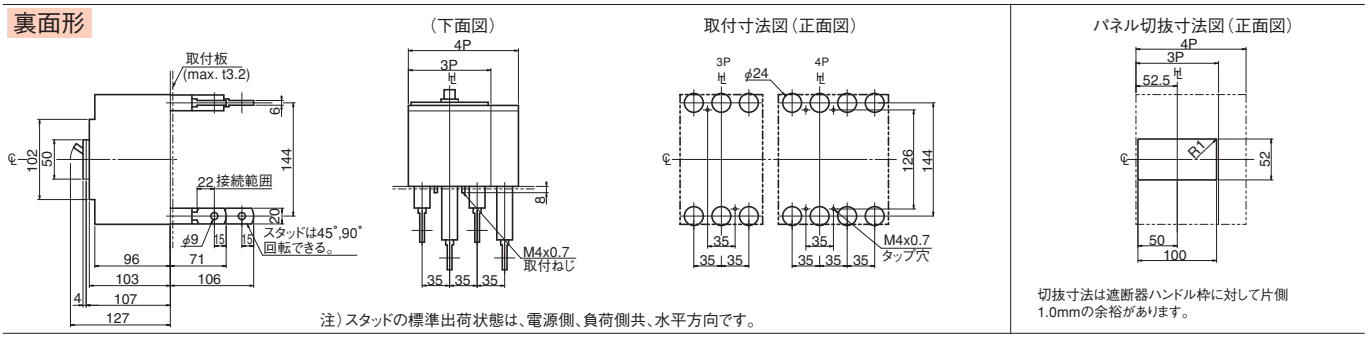

注）スタッドの標準出荷状態は、電源側、負荷側共、水平方向です。

切抜寸法は遮断器ハンドル枠に対して片側1.0mmの余裕があります。

埋込形（フラッシュプレート）

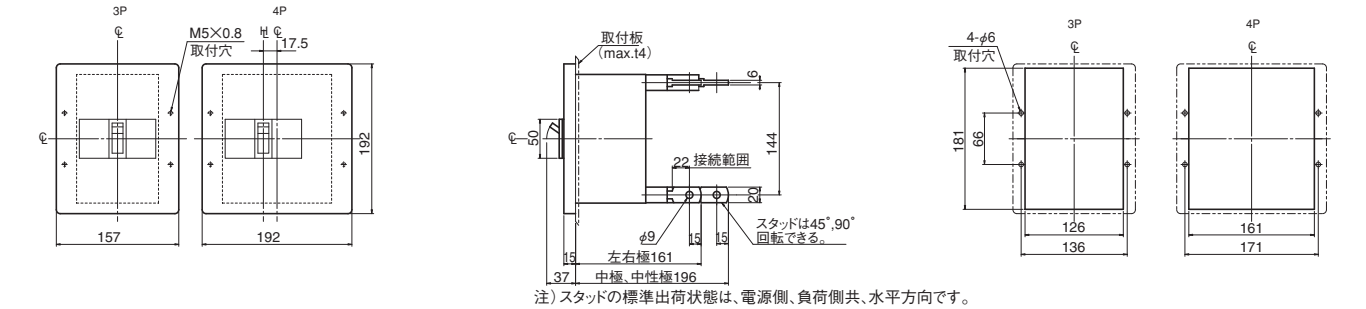

注）スタッドの標準出荷状態は、電源側、負荷側共、水平方向です。

7 特性と外形

TemBreak

ノーヒューズブレーカ
S225-GE, S225-PE, H225-NE

定格・仕様

フレーム A			225		225		225	
形式（本体）			S225-GE		S225-PE		H225-NE	
極数			3	4	3	4	3	4
■定格								
定格電流 A			（可調整）		（可調整）		（可調整）	
基準周囲温度 一般用40℃			125	200	125	200	125	200
船舶用45℃			150	225	150	225	150	225
			175		175		175	
定格絶縁電圧〔U_i〕 V			690		690		690	
定格インパルス耐電圧〔U_{imp}〕 kV			8		8		8	
■定格遮断容量 kA								
JIS C 8201-2-1 Ann.1 Ann.2	AC	690V	7.5/7.5		20/15		20/15	
IEC 60947-2		500V	25/25		35/35		45/45	
I_{cu}/I_{cs}(sym)		440V	50/25		50/50		120/80	
		415V	65/35		70/70		125/85	
		380V	65/35		70/70		125/85	
		240V	85/85		125/125		150/150	
	DC	250V	—		—		—	
		125V	—		—		—	
NK	AC	690V	—		—		—	
I_{cu}/I_{cs}(sym)		450V	—		—		—	
		240V	—		—		—	
	DC	250V	—		—		—	
■定格短時間耐電流 kA			—		—		—	
質量（標準接続方式形） kg			2.3	3.1	2.5	3.3	2.5	3.3
■取付・接続方式								
表面形（FC）	圧着端子・バー接続用		◉		◉		◉	
	端子バー付		○ ㊸		○ ㊸		○ ㊸	
裏面形（RC）			○ 板スタッド		○ 板スタッド		○ 板スタッド	
差込形（PM）	配電盤用（PMB）		○		—		—	
（プラグイン）	分電盤用（PMC）		—		—		—	
埋込形（FP）	板スタッド付		○		○		○	
	スタッド無し		—		—		—	
引出形（DR）			—		—		—	
TemPlug70（PG）			▲	—	—		—	
TemPlug45B（PG4）			—		—		—	
DINレール取付			—		—		—	
クリップインシャーシ取付			—		—		—	
■付属品（オプション）		略号						
外部付属 電動操作		MC	●		●		●	
外部付属 外部操作	ブレーカマウント式	HB	●		●		●	
外部付属 ハンドル	パネルマウント式（奥行可調整）	HP	●		●		●	
外部付属 補助ハンドル		HA	—		—		—	
外部付属 機械的インターロック	スライド式	MS	●		●		●	
外部付属 機械的インターロック	裏面式	MB	—		—		—	
外部付属 機械的インターロック	リンク式	ML	●		●		●	
外部付属 機械的インターロック	ワイヤー式	MW	●		●		●	
外部付属 ハンドルホルダ		HH	●		●		●	
外部付属 ハンドルロック		HL	●		●		●	
外部付属 端子カバー	表面形用	CF	●		●		●	
外部付属 端子カバー	裏面形・差込形用	CR	●		●		●	
外部付属 端子バリア		BA	● ③		● ③		● ③	
外部付属 リード線端子台		TF	●		●		●	
外部付属 ドアフランジ		DF	●		●		●	
■電気用品安全法			対象外		対象外		対象外	
■標準仕様								
過電流引外し方式			電子式 ⑳		電子式 ⑳		電子式 ⑳	
ブレーカカバー色			ライトグレー		ライトグレー		ライトグレー	
トリップボタン（色）			有（赤）		有（赤）		有（赤）	
ハンドル状態色別表示（ON：赤色,OFF：緑色）			有		有		有	
断路機能			有		有		有	

注 ◉：標準の取付・接続方式です。ご指定のない場合は、この方式で納入します。 ○：標準の取付・接続方式です。ご注文の際、ご指定ください。 ▲：準標準の取付・接続方式です。 ●：適用できます。 —：適用できません。 ③：2P: 1枚、3P: 2枚、4P: 3枚の端子バリアが標準装備されます。（表面形のみ） ⑳：ご要求によりプレトリップアラーム機能付がオプションで製作できます。 ㊸：端子バーは、別途単品でご注文願います。

動作特性曲線

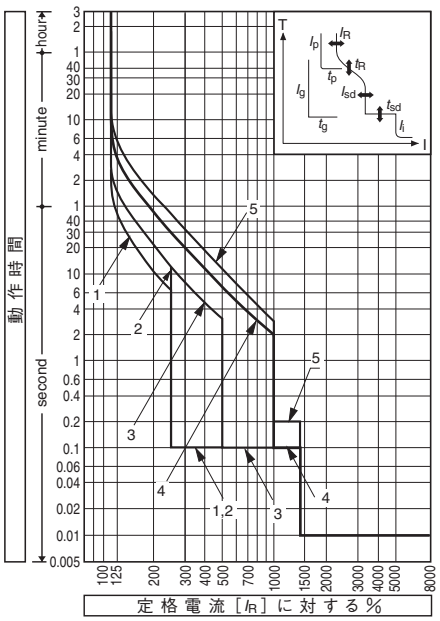

過電流引外し特性

特性		1	2	3	4	5
設定定格電流 (A)：(I_R)		CT定格電流：(I_{CT}) = 250A 125, 150, 175, 200, 225				
長限時引外し 設定時限 (s)：(t_R)		11	21	21	5	7.5
		(I_R)×200%における時限			(I_R)×600%における時限	
		設定誤差±20%				
短限時引外し 設定電流 (A)：(I_{sd})	(I_R)×	2.5	2.5	5	10	10
		設定誤差±15%				
短限時引外し 設定時限 (s)：(t_{sd})		0.1	0.1	0.1	0.1	0.2
		設定時限に対し 全遮断時間＋50ms 不動作時間－20ms				
瞬時引外し 設定電流 (A)：(I_i)		(I_R)×1400% 設定誤差±20%				
オプション	プレトリップアラーム					
	設定電流 (A)：(I_p)	(I_R)×80% 設定誤差±10%				
	設定時限 (s)：(t_p)	40秒の定限時特性 設定誤差±10%				
	N相保護					
	設定電流 (A)：(I_N)	(I_R)×100%				
	設定時限 (s)：(t_N)	(t_N)=(t_R) 長限時引外し設定時限と同じ				

備考：ご指定がない場合、4の特性に設定して納入します。

内部付属装置の組合せ（オプション）（6-10頁）

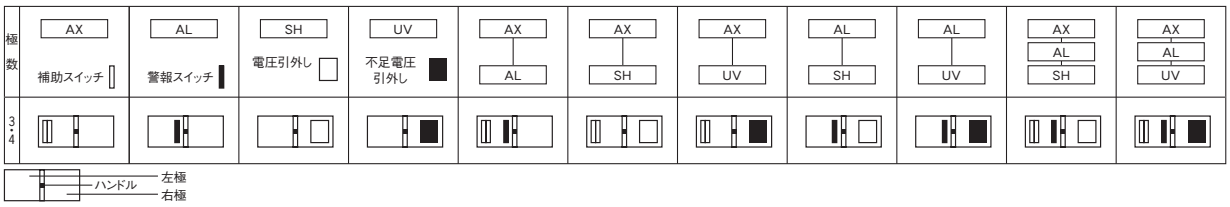

外　形　寸　法　図　　S225-GE, S225-PE, H225-NE形

表面形

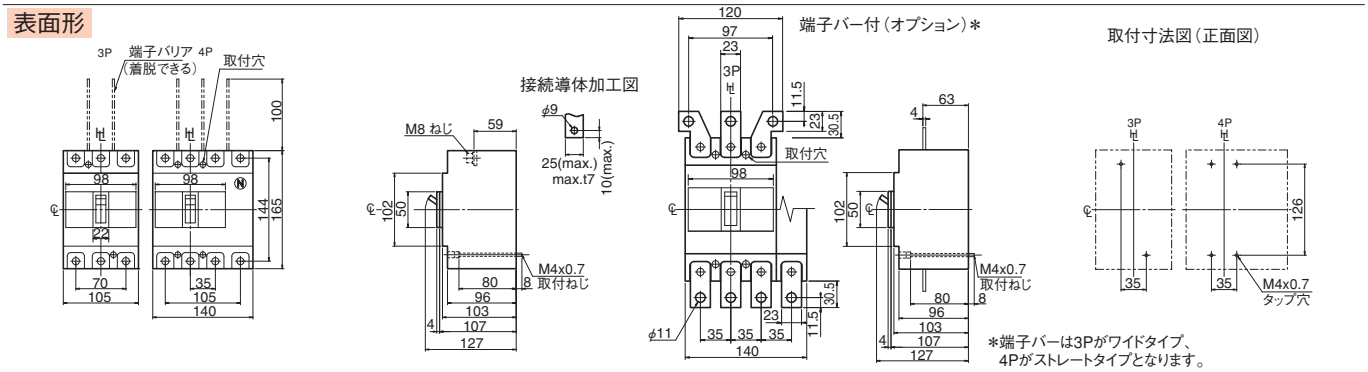

裏面形

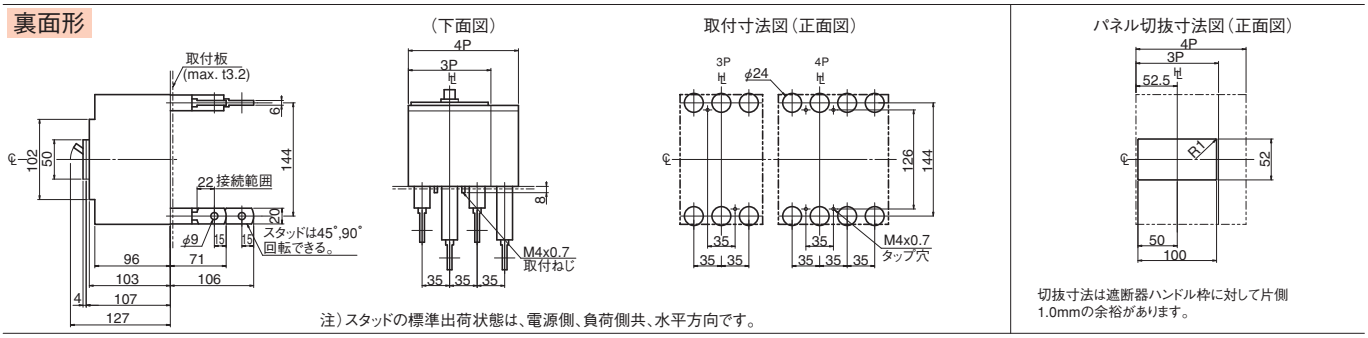

注）スタッドの標準出荷状態は、電源側、負荷側共、水平方向です。

切抜寸法は遮断器ハンドル枠に対して片側1.0mmの余裕があります。

差込形

S225-GEの外形図です。

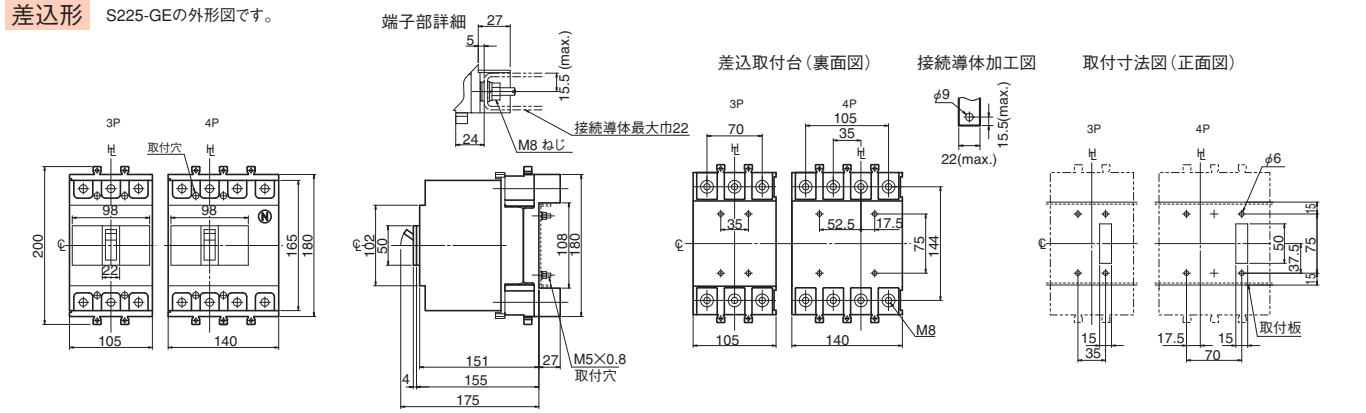

埋込形(フラッシュプレート)

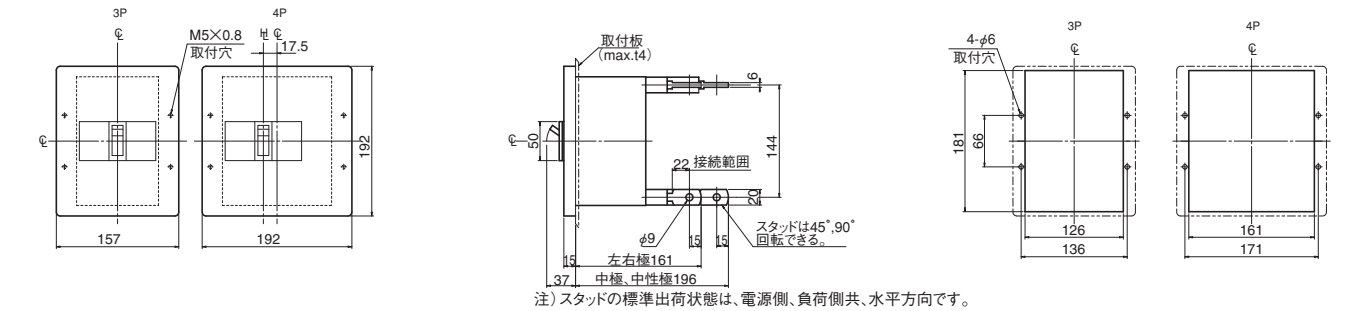

注）スタッドの標準出荷状態は、電源側、負荷側共、水平方向です。

7 特性と外形

TemBreak

ノーヒューズブレーカ
E400-NF

定格・仕様

フレーム A			400			
形式（本体）			**E400-NF**			
極数			3			
■定格						
定格電流 A			250			
基準周囲温度	一般用40℃		300			
	船舶用45℃		350			
			400			
定格絶縁電圧〔U_i〕 V			690			
定格インパルス耐電圧〔U_{imp}〕 kV			8			
■定格遮断容量 kA						
JIS C 8201-2-1 Ann.1 Ann.2	AC	690V	—			
IEC 60947-2		500V	15/15			
I_{cu}/I_{cs}(sym)		440V	22/22			
		415V	25/25			
		380V	25/25			
		240V	35/35			
	① DC	250V	25/19			
		125V	40/30			
NK	AC	690V	—			
I_{cu}/I_{cs}(sym)		450V	—			
		240V	—			
	① DC	250V	—			
■定格短時間耐電流 kA			—			
質量（標準接続方式形） kg			4.2			
■取付・接続方式						
表面形（FC）	圧着端子・バー接続用		◉			
	端子バー付		○(BAR)			
裏面形（RC）			○ 板スタッド			
差込形（PM）	配電盤用		—			
（プラグイン）	分電盤用		—			
埋込形（FP）	板スタッド付		○			
	スタッド無し		—			
引出形（DR）			—			
TemPlug70（PG）			○			
TemPlug45B（PG4）			—			
DINレール取付			—			
クリップインシャーシ取付			—			
■付属品（オプション）		**略号**				
外部付属 電動操作		MC	●			
外部付属 外部操作	ブレーカマウント式	HB	●			
外部付属 ハンドル	パネルマウント式（奥行可調整）	HP	●			
外部付属 補助ハンドル		HA	●			
外部付属 機械的インターロック	スライド式	MS	●			
外部付属 機械的インターロック	裏面式	MB	—			
外部付属 機械的インターロック	リンク式	ML	●			
外部付属 機械的インターロック	ワイヤー式	MW	●			
外部付属 ハンドルホルダ		HH	●			
外部付属 ハンドルロック		HL				
外部付属 端子カバー	表面形用	CF	●			
外部付属 端子カバー	裏面形・差込形用	CR	●			
外部付属 端子バリア		BA	●③			
外部付属 リード線端子台		TF	●			
外部付属 ドアフランジ		DF	●			
■電気用品安全法			対象外			
■標準仕様						
過電流引外し方式			熱動一電磁			
ブレーカカバー色			ライトグレー			
トリップボタン（色）			有（赤）			
ハンドル状態色別表示（ON：赤色,OFF：緑色）			有			
断路機能			有			

注 ◉：標準の取付・接続方式です。ご指定のない場合は、この方式で納入します。 ○：標準の取付・接続方式です。ご注文の際、ご指定ください。 ●：適用できます。 —：適用できません。 ①：直流は特殊仕様になります。標準品は直流回路にご使用できませんので、ご注文の際必ず、直流用とご指定ください。 ③：2P: 1枚、3P: 2枚、4P: 3枚の端子バリアが標準装備されます。（表面形のみ）

動作特性曲線

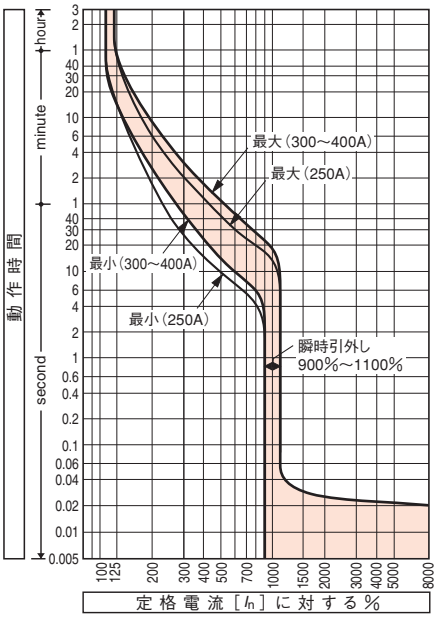

温度補正曲線

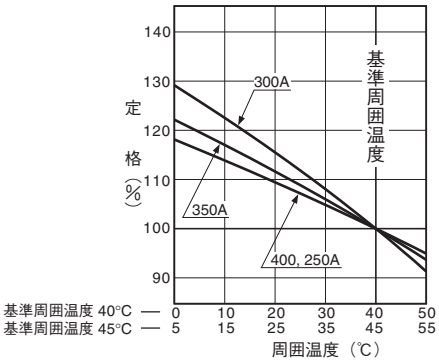

瞬時引外し電流

定格電流（A）	瞬時引外し電流（A） I_n× 10
250	2500
300	3000
350	3500
400	4000

注(1)：設定誤差は±10%です。

内部付属装置の組合せ（オプション）（6-10頁）

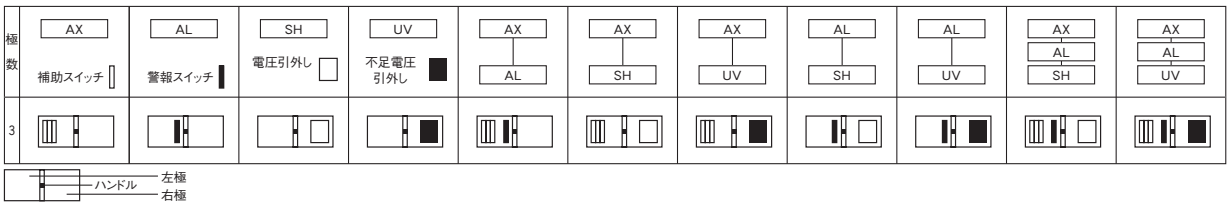

外　形　寸　法　図　　E400-NF形

表面形

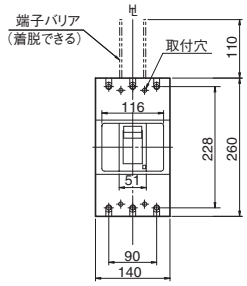

接続導体加工図

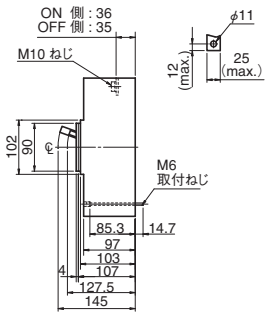

端子バー付（オプション）

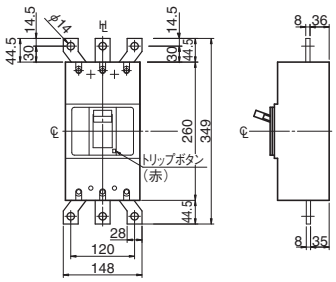

取付寸法図（正面図）

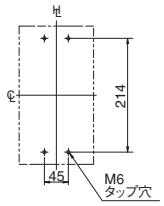

裏面形

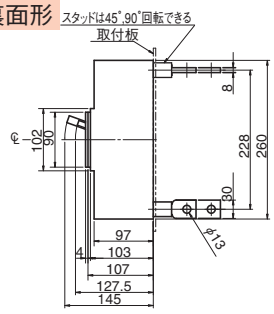

（下面図）

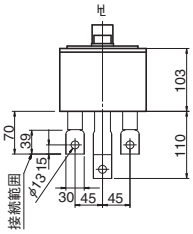

取付寸法図（正面図）

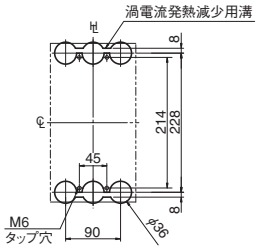

注）スタッドの標準出荷状態は、電源側、負荷側共、水平方向です。

パネル切抜寸法図（正面図）

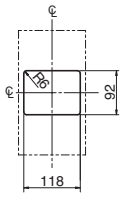

切抜寸法は遮断器ハンドル枠に対して片側1.0mmの余裕があります。

埋込形（フラッシュプレート）

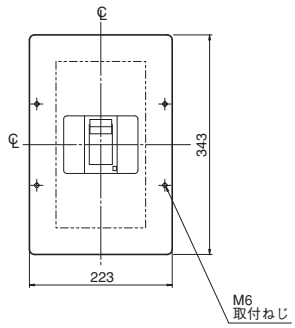

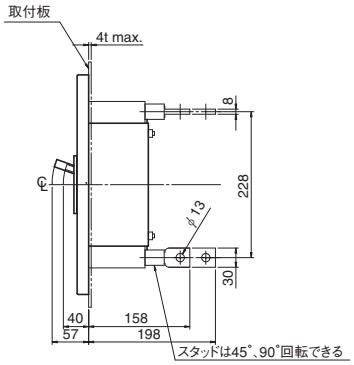

取付板穴明寸法図（正面図）

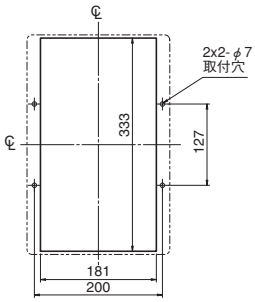

注）スタッドの標準出荷状態は、電源側、負荷側共、水平方向です。

7 特性と外形

TemBreak

ノーヒューズブレーカ
S400-CF, S400-NF, S400-GF, S400-PF

定格・仕様

フレーム A			400		400		400		400
形式（本体）			S400-CF		S400-NF		S400-GF		S400-PF
極数			3	4	3	4	3	4	3 4
■定格									
定格電流 A			125	250	125	250	125	250	250
基準周囲温度 一般用40℃			150	300	150	300	150	300	300
船舶用45℃			175	350	175	350	175	350	350
			200	400	200	400	200	400	400
			225		225		225		
定格絶縁電圧〔U_i〕 V			690		690		690		690
定格インパルス耐電圧〔U_{imp}〕 kV			8		8		8		8
■定格遮断容量 kA									
JIS C 8201-2-1 Ann.1 Ann.2	AC	690V	15/15		20/15		20/15		20/15
IEC 60947-2		500V	22/22		30/30		30/30		30/30
I_{cu}/I_{cs}(sym)		440V	30/30		45/45		65/50		80/80
		415V	36/36		50/50		70/50		85/85
		380V	36/36		50/50		70/50		85/85
		240V	50/50		85/85		100/85		100/85
	① DC	250V	40/40		40/40		40/40		40/40
		125V	40/40		40/40		40/40		40/40
NK	AC	690V	15/15		20/15		20/15		20/15
I_{cu}/I_{cs}(sym)		450V	30/30		45/45		65/50		80/80
		240V	50/50		85/85		100/85		100/85
	① DC	250V	40/40		—		—		—
■定格短時間耐電流 kA			—		—		—		—
質量（標準接続方式形） kg			4.2	5.6	4.2	5.6	4.2	5.6	4.2 5.6
■取付・接続方式									
表面形（FC）	圧着端子・バー接続用		◉		◉		◉		◉
	端子バー付		○(BAR)		○(BAR)		○(BAR)		○(BAR)
裏面形（RC）			○ 板スタッド		○ 板スタッド		○ 板スタッド		○ 板スタッド
差込形（PM）	配電盤用（PMB）		○		○		○		○
（プラグイン）	分電盤用（PMC）		—		—		—		—
埋込形（FP）	板スタッド付		○		○		○		○
	スタッド無し		—		—		—		—
引出形（DR）			△⑨		△⑨		△⑨		△⑨
TemPlug70（PG）			○	—	○	—	○	—	—
TemPlug45B（PG4）			—		—		—		—
DINレール取付			—		—		—		—
クリップインシャーシ取付			—		—		—		—
■付属品（オプション）		略号							
外部付属 電動操作		MC	●		●		●		●
外部付属 外部操作ハンドル	ブレーカマウント式	HB	●		●		●		●
外部付属 外部操作ハンドル	パネルマウント式（奥行可調整）	HP	●		●		●		●
外部付属 補助ハンドル		HA	●		●		●		●
外部付属 機械的インターロック	スライド式	MS	●		●		●		●
外部付属 機械的インターロック	裏面式	MB	—		—		—		—
外部付属 機械的インターロック	リンク式	ML	●		●		●		●
外部付属 機械的インターロック	ワイヤー式	MW	●		●		●		●
外部付属 ハンドルホルダ		HH	●		●		●		●
外部付属 ハンドルロック		HL							
外部付属 端子カバー	表面形用	CF	●		●		●		●
外部付属 端子カバー	裏面形・差込形用	CR	●		●		●		●
外部付属 端子バリア		BA	●③		●③		●③		●③
外部付属 リード線端子台		TF	●		●		●		●
外部付属 ドアフランジ		DF	●		●		●		●
■電気用品安全法			対象外		対象外		対象外		対象外
■標準仕様									
過電流引外し方式			熱動―(可)電磁		熱動―(可)電磁		熱動―(可)電磁		熱動―(可)電磁
ブレーカカバー色			ライトグレー		ライトグレー		ライトグレー		ライトグレー
トリップボタン（色）			有(赤)		有(赤)		有(赤)		有(赤)
ハンドル状態色別表示（ON：赤色,OFF：緑色）			有		有		有		有
断路機能			有		有		有		有

注 ◉：標準の取付・接続方式です。ご指定のない場合は、この方式で納入します。 ○：標準の取付・接続方式です。ご注文の際、ご指定ください。 ▲：準標準の取付・接続方式です。 ●：適用できます。 —：適用できません。 ①：直流は特殊仕様になります。標準品は直流回路にご使用できませんので、ご注文の際必ず、直流用とご指定ください。 ③：2P: 1枚、3P: 2枚、4P: 3枚の端子バリアが標準装備されます。(表面形のみ) ⑨：引出形(DR)に付属品を適用する場合、以下の事を留意ください。補助ハンドルは特殊対応になります。機械的インターロック、ハンドルホルダ、ハンドルロック、端子カバー(表面形用)、端子バリア、リード線端子台、ドアフランジは適用できません。

動作特性曲線

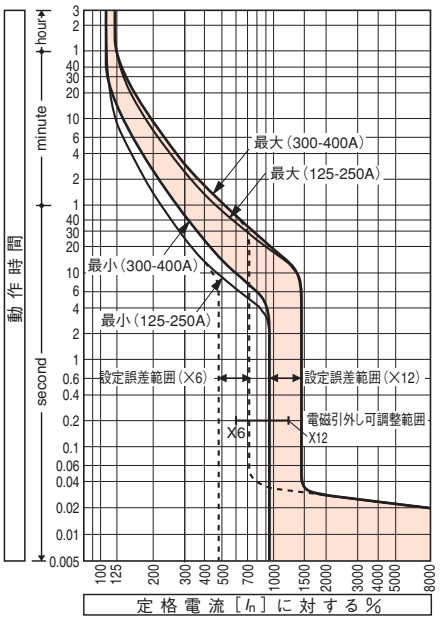

温度補正曲線

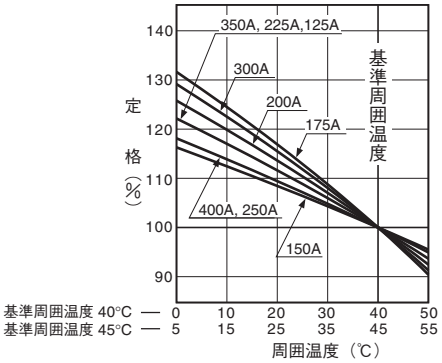

瞬時引外し電流

定格電流 (A)	瞬時引外し電流 可調整範囲 (A) I_n× 12	11	10	9	8	7	6
125	1500	1375	1250	1125	1000	875	750
150	1800	1650	1500	1350	1200	1050	900
175	2100	1925	1750	1575	1400	1225	1050
200	2400	2200	2000	1800	1600	1400	1200
225	2700	2475	2250	2025	1800	1575	1350
250	3000	2750	2500	2250	2000	1750	1500
300	3600	3300	3000	2700	2400	2100	1800
350	4200	3850	3500	3150	2800	2450	2100
400	4800	4400	4000	3600	3200	2800	2400

注(1)：設定誤差は±20%です。
備考(1)：ご指定のない場合は目盛×12に設定して納入します。
(2)：直流用は一点固定設定です。
（ダイヤルに白色ポイントマークを付けます）

内部付属装置の組合せ（オプション）（6-10頁）

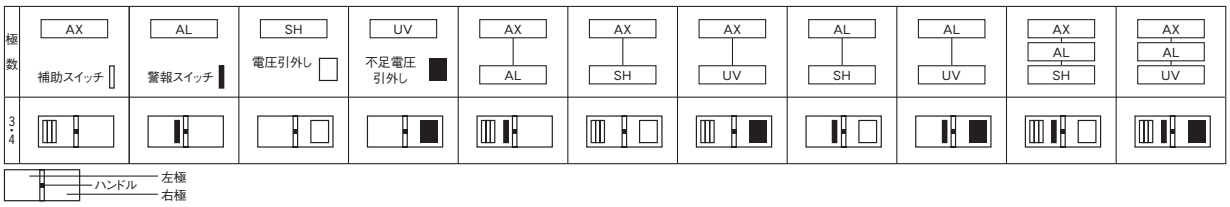

外　形　寸　法　図　　S400-CF, S400-NF, S400-GF, S400-PF形

表面形

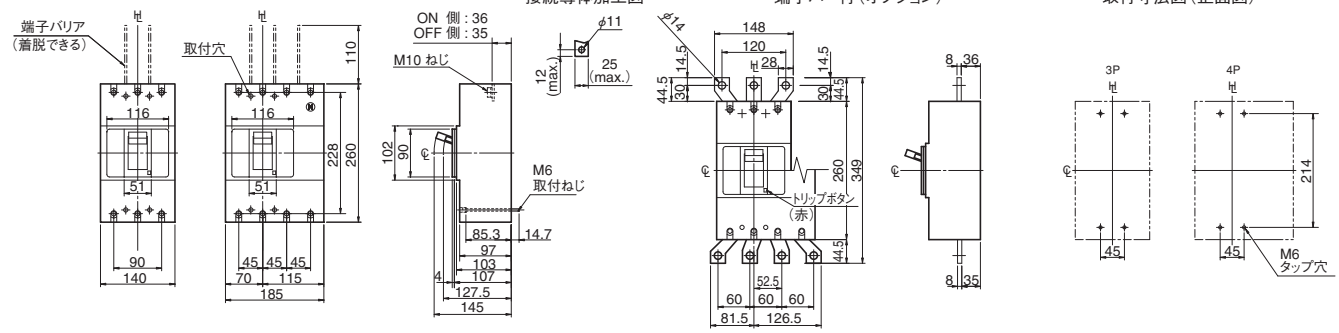

裏面形

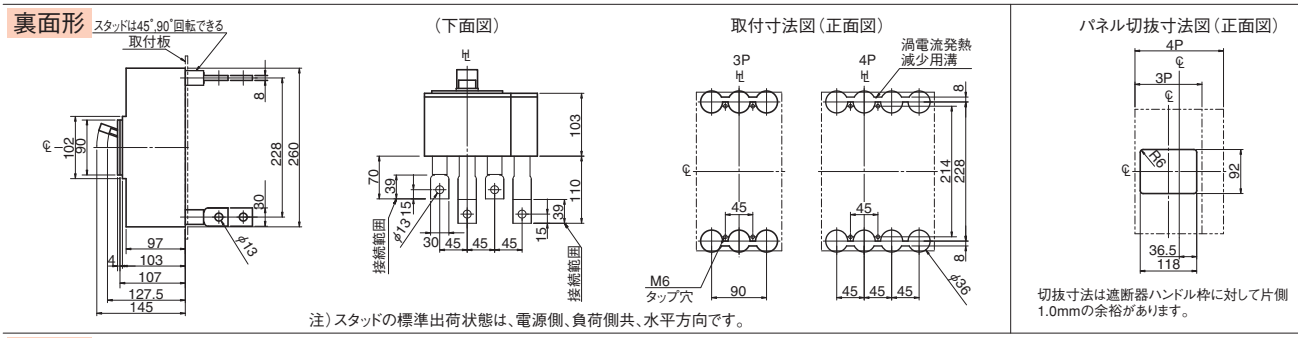

注）スタッドの標準出荷状態は、電源側、負荷側共、水平方向です。

切抜寸法は遮断器ハンドル枠に対して片側1.0mmの余裕があります。

差込形

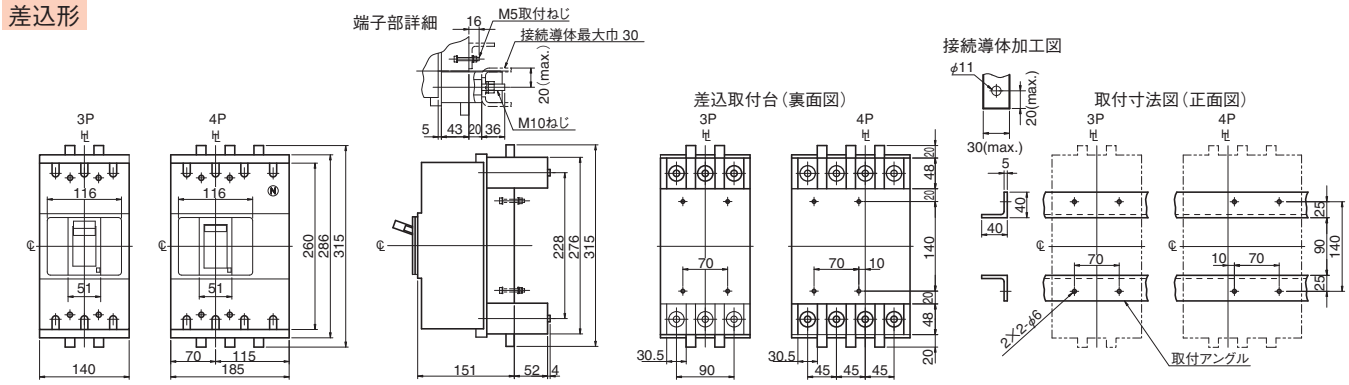

埋込形（フラッシュプレート）

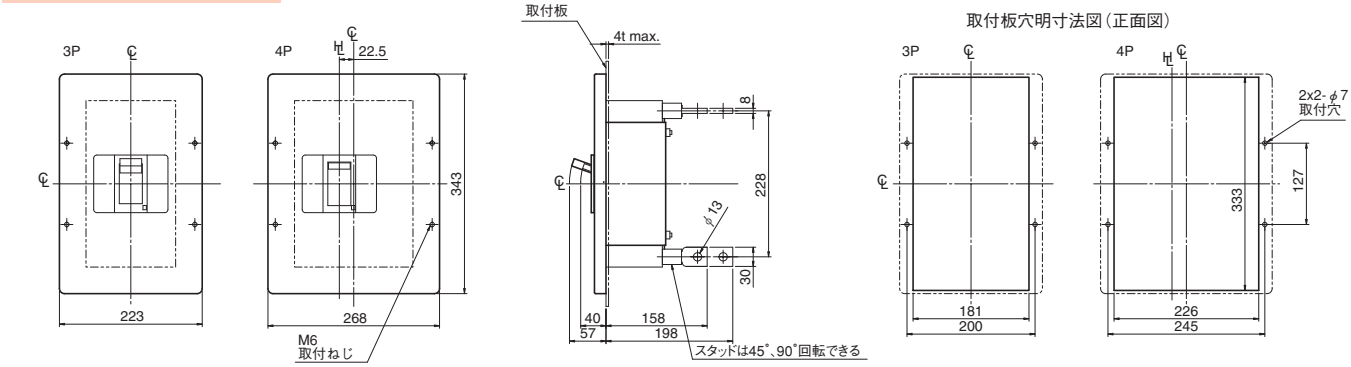

注）スタッドの標準出荷状態は、電源側、負荷側共、水平方向です。

7

特性と外形

ノーヒューズブレーカ

S400-NE, S400-GE, S400-PE

TemBreak 2

定格・仕様

項目			S400-NE	S400-GE	S400-PE
フレーム A			400	400	400
形式（本体）			S400-NE	S400-GE	S400-PE
極数			3 / 4	3 / 4	3 / 4
■定格					
定格電流 A 基準周囲温度 一般用40℃ 船舶用45℃			（可調整） 125 150 175 200 225 （可調整） 175 200 225 250 300 350 400	（可調整） 125 150 175 200 225 （可調整） 175 200 225 250 300 350 400	（可調整） 125 150 175 200 225 （可調整） 175 200 225 250 300 350 400
定格絶縁電圧〔U_i〕 V			690	690	690
定格インパルス耐電圧〔U_{imp}〕 kV			8	8	8
■定格遮断容量 kA					
JIS C 8201-2-1 Ann.1 Ann.2 IEC 60947-2 I_{cu}/I_{cs}(sym)	AC	690V	20/15	20/15	20/15
		500V	30/30	30/30	30/30
		440V	45/45	65/50	80/80
		415V	50/50	70/50	85/85
		380V	50/50	70/50	85/85
		240V	85/85	100/85	100/85
	DC	250V	—	—	—
		125V	—	—	—
NK I_{cu}/I_{cs}(sym)	AC	690V	20/15	20/15	20/15
		450V	45/45	65/50	80/80
		240V	85/85	100/85	100/85
	DC	250V	—	—	—
■定格短時間耐電流 kA			5（0.3sec）	5（0.3sec）	5（0.3sec）
質量（標準接続方式形） kg			4.3 / 5.7	4.3 / 5.7	4.3 / 5.7
■取付・接続方式					
表面形（FC）	圧着端子・バー接続用		◉	◉	◉
	端子バー付		○（BAR）	○（BAR）	○（BAR）
裏面形（RC）			○ 板スタッド	○ 板スタッド	○ 板スタッド
差込形（PM）	配電盤用（PMB）		○	○	○
（プラグイン）	分電盤用（PMC）		—	—	—
埋込形（FP）	板スタッド付		○	○	○
	スタッド無し		—	—	—
引出形（DR）			△ ⑨	△ ⑨	△ ⑨
TemPlug70（PG）			○ / —	○ / —	—
TemPlug45B（PG4）			—	—	—
DINレール取付			—	—	—
クリップインシャーシ取付			—	—	—
■付属品（オプション）		略号			
電動操作		MC	●	●	●
外部操作ハンドル	ブレーカマウント式	HB	●	●	●
	パネルマウント式（奥行可調整）	HP	●	●	●
補助ハンドル		HA	●	●	●
機械的インターロック	スライド式	MS	●	●	●
	裏面式	MB	—	—	—
	リンク式	ML	●	●	●
	ワイヤー式	MW	●	●	●
ハンドルホルダ		HH	●	●	●
ハンドルロック		HL			
端子カバー	表面形用	CF	●	●	●
	裏面形・差込形用	CR	●	●	●
端子バリア		BA	● ③	● ③	● ③
リード線端子台		TF	●	●	●
ドアフランジ		DF	●	●	●
■電気用品安全法			対象外	対象外	対象外
■標準仕様					
過電流引外し方式			電子式 ⑯	電子式 ⑯	電子式 ⑯
ブレーカカバー色			ライトグレー	ライトグレー	ライトグレー
トリップボタン（色）			有（赤）	有（赤）	有（赤）
ハンドル状態色別表示（ON：赤色,OFF：緑色）			有	有	有
断路機能			有	有	有

（外部付属：電動操作～ドアフランジ）

注 ◉：標準の取付・接続方式です。ご指定のない場合は、この方式で納入します。 ○：標準の取付・接続方式です。ご注文の際、ご指定ください。 ▲：準標準の取付・接続方式です。 ●：適用できます。 —：適用できません。 ③：2P: 1枚、3P: 2枚、4P: 3枚の端子バリアが標準装備されます。（表面形のみ） ⑨：引出形（DR）に付属品を適用する場合、以下の事を留意ください。補助ハンドルは特殊対応になります。機械的インターロック、ハンドルホルダ、ハンドルロック、端子カバー（表面形用）、端子バリア、リード線端子台、ドアフランジは適用できません。 ⑯：ご要求によりプレトリップアラーム機能付または地絡引外し機能付がオプションで製作できます。

動作特性曲線

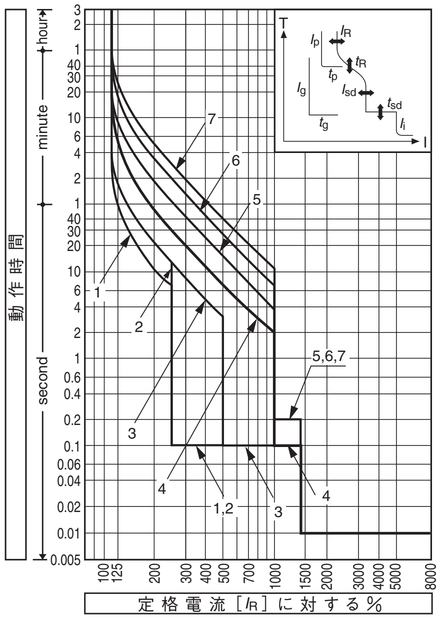

過電流引外し特性

特性	1	2	3	4	5	6	7
設定定格電流 (A) : (I_R)	CT定格電流 : (I_{CT}) = 250Aの場合 125, 150, 175, 200, 225 CT定格電流 : (I_{CT}) = 400Aの場合 175, 200, 225, 250, 300, 350, 400						
長限時引外し 設定時限 (s) : (t_R)	11	21	21	5	10	19	29
	(I_R)×200%における時限			(I_R)×600%における時限			
	設定誤差±20%						
短限時引外し 設定電流 (A) : (I_{sd}) (I_R)×	2.5	2.5	5	10	10	10	10
	設定誤差±15%						
短限時引外し 設定時限 (s) : (t_{sd})	0.1	0.1	0.1	0.1	0.2	0.2	0.2
	設定時限に対し 全遮断時間＋50ms 不動作時間−20ms						
瞬時引外し 設定電流 (A) : (I_i)	(I_R)×1400% ただし Max. (I_{CT}) × 1300% 設定誤差±20%						
オプション プレトリップアラーム 設定電流 (A) : (I_p)	(I_R)×80% 設定誤差±10%						
設定時限 (s) : (t_p)	40秒の定限時特性 設定誤差±10%						
地絡引外し 設定電流 (A) : (I_g)	(I_{CT})×20% 設定誤差±15% ①						
設定時限 (s) : (t_g)	定限時特性で0.2秒 設定時限に対し最大引外し時間＋50ms 不動作時間−20ms						
N相保護 設定電流 (A) : (I_N)	(I_R)×100% または50%切替え ②						
設定時限 (s) : (t_N)	(t_N)=(t_R) 長限時引外し設定時限と同じ						

注①：(I_{CT})=250Aの場合、地絡引外しは適用できません。

注②：(I_R)<(I_{CT})の場合、(I_N)=(I_R)×50%に設定すると設定電流誤差が大きくなります。

備考：ご指定がない場合、4の特性に設定して納入します。

内部付属装置の組合せ（オプション）（6-10頁）

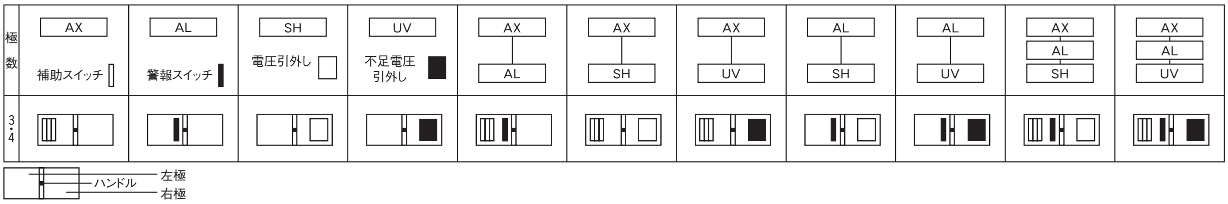

外　形　寸　法　図　　S400-NE, S400-GE, S400-PE形

表面形

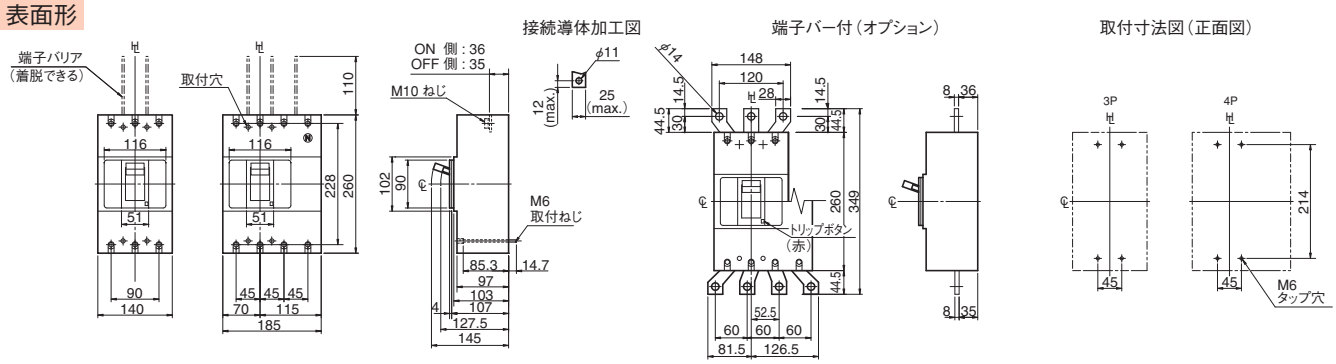

裏面形

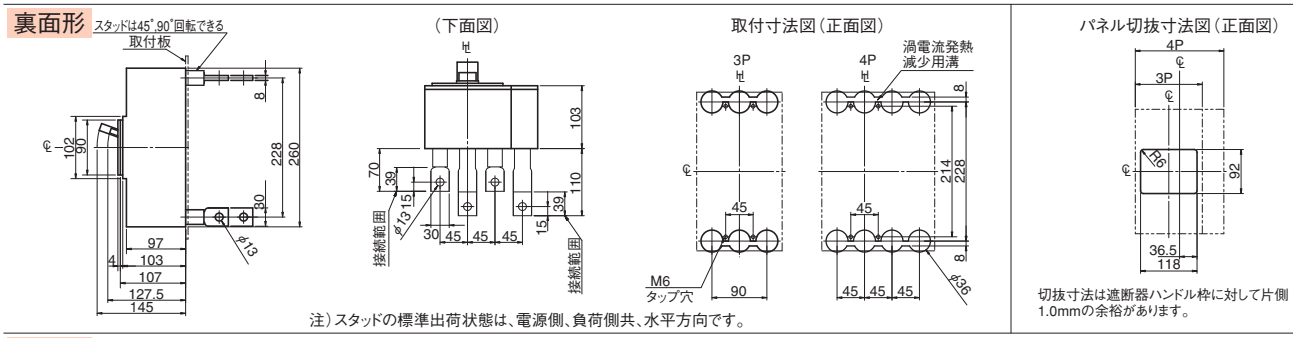

切抜寸法は遮断器ハンドル枠に対して片側1.0mmの余裕があります。

注）スタッドの標準出荷状態は、電源側、負荷側共、水平方向です。

差込形

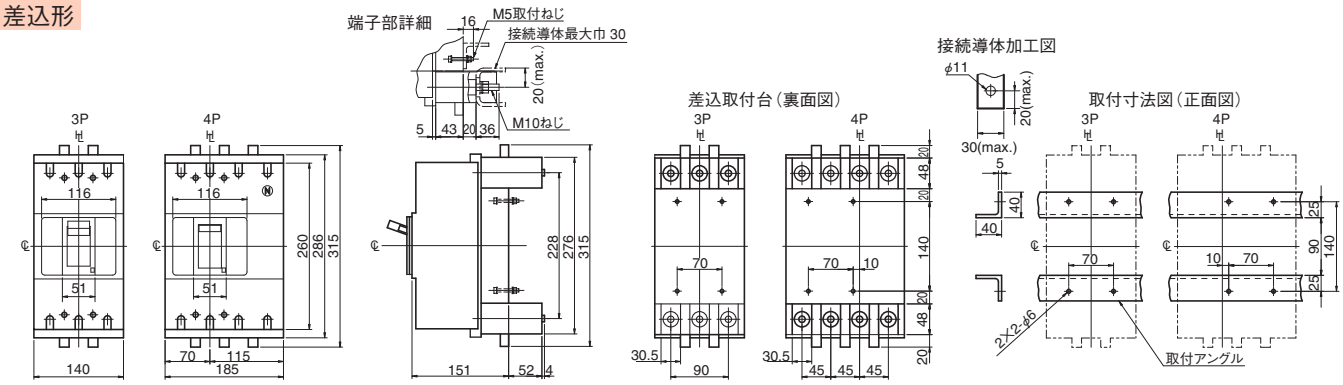

埋込形（フラッシュプレート）

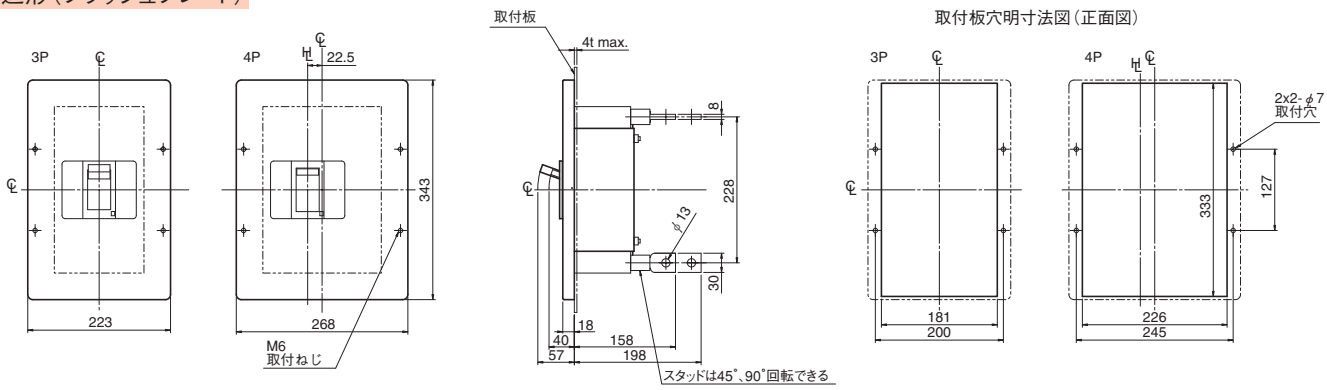

注）スタッドの標準出荷状態は、電源側、負荷側共、水平方向です。

7 特性と外形

TemBreak

ノーヒューズブレーカ
H400-NE, L400-NE

定格・仕様

フレーム A			400		400					
形式（本体）			**H400-NE**		**L400-NE**					
極数			3	4	3	4				
■定格										
定格電流 A			(可調整)	(可調整)	(可調整)	(可調整)				
基準周囲温度 一般用40℃			125 200 175 300		125 200 175 300					
船舶用45℃			150 225 200 350		150 225 200 350					
			175 225 400		175 225 400					
			250		250					
定格絶縁電圧〔U_i〕 V			690		690					
定格インパルス耐電圧〔U_{imp}〕 kV			8		8					
■定格遮断容量 kA										
JIS C 8201-2-1 Ann.1 Ann.2	AC	690V	35/35		50/50					
IEC 60947-2		500V	45/45		65/65					
I_{cu}/I_{cs}(sym)		440V	120/80		180/135					
		415V	125/85		200/150					
		380V	125/85		200/150					
		240V	150/150		200/150					
	DC	250V	—		—					
		125V	—		—					
NK	AC	690V	35/35		50/50					
I_{cu}/I_{cs}(sym)		450V	120/80		180/135					
		240V	150/150		200/150 ㉛					
	DC	250V	—		—					
■定格短時間耐電流 kA			5 (0.3sec)		5 (0.3sec)					
質量（標準接続方式形） kg			7.1	9.4	7.1	9.4				
■取付・接続方式										
表面形(FC)	圧着端子・バー接続用		◉		◉					
	端子バー付		○(BAR)		○(BAR)					
裏面形(RC)			○ 板スタッド		○ 板スタッド					
差込形(PM)	配電盤用（PMB）		○		○					
(プラグイン)	分電盤用（PMC）		—		—					
埋込形(FP)	板スタッド付		○		○					
	スタッド無し		—		—					
引出形(DR)			—		—					
TemPlug70(PG)			—		—					
TemPlug45B(PG4)			—		—					
DINレール取付			—		—					
クリップインシャーシ取付			—		—					
■付属品（オプション）		**略号**								
外部付属 電動操作		MC	●		●					
外部付属 外部操作	ブレーカマウント式	HB	●		●					
外部付属 ハンドル	パネルマウント式(奥行可調整)	HP	●		●					
外部付属 補助ハンドル		HA	●		●					
外部付属 機械的インターロック⑨	スライド式	MS	●		●					
	裏面式	MB	—		—					
	リンク式	ML	●		●					
	ワイヤー式	MW	●		●					
外部付属 ハンドルホルダ		HH	●		●					
外部付属 ハンドルロック		HL								
外部付属 端子カバー	表面形用	CF	●		●					
	裏面形・差込形用	CR	●		●					
外部付属 端子バリア		BA	●③		●③					
外部付属 リード線端子台		TF	●		●					
外部付属 ドアフランジ		DF	●		●					
■電気用品安全法			対象外		対象外					
■標準仕様										
過電流引外し方式			電子式⑯		電子式⑯					
ブレーカカバー色			ライトグレー		ライトグレー					
トリップボタン（色）			有(赤)		有(赤)					
ハンドル状態色別表示（ON：赤色,OFF：緑色）			有		有					
断路機能			有		有					

注 ◉：標準の取付・接続方式です。ご指定のない場合は、この方式で納入します。 ○：標準の取付・接続方式です。ご注文の際、ご指定ください。 ▲：準標準の取付・接続方式です。 ●：適用できます。 —：適用できません。 ③：2P: 1枚、3P: 2枚、4P: 3枚の端子バリアが標準装備されます。(表面形のみ) ⑨：機械的インターロックは引出形(DR)に適用できません。
⑯：ご要求によりプレトリップアラーム機能付または地絡引外し機能付がオプションで製作できます。 ㉛：AC415Vにも適用できます。

動作特性曲線

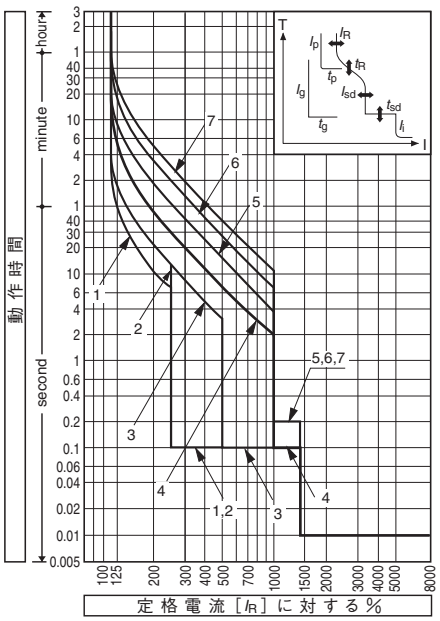

過電流引外し特性

特性		1	2	3	4	5	6	7
設定定格電流 (A)：(I_R)		CT定格電流：(I_{CT}) = 250Aの場合 125, 150, 175, 200, 225						
		CT定格電流：(I_{CT}) = 400Aの場合 175, 200, 225, 250, 300, 350, 400						
長限時引外し 設定時限 (s)：(t_R)		11	21	21	5	10	19	29
		(I_R)×200%における時限			(I_R)×600%における時限			
		設定誤差±20%						
短限時引外し 設定電流 (A)：(I_{sd})	(I_R)×	2.5	2.5	5	10	10	10	10
		設定誤差±15%						
短限時引外し 設定時限 (s)：(t_{sd})		0.1	0.1	0.1	0.1	0.2	0.2	0.2
		設定時限に対し 全遮断時間+50ms 不動作時間−20ms						
瞬時引外し 設定電流 (A)：(I_i)		(I_R)×1400% ただし Max. (I_{CT}) × 1300% 設定誤差±20%						
オプション プレトリップアラーム 設定電流 (A)：(I_p)		(I_R)×80% 設定誤差±10%						
オプション プレトリップアラーム 設定時限 (s)：(t_p)		40秒の定限時特性 設定誤差±10%						
オプション 地絡引外し 設定電流 (A)：(I_g)		(I_{CT})×20% 設定誤差±15% ①						
オプション 地絡引外し 設定時限 (s)：(t_g)		定限時特性で0.2秒 設定時限に対し最大引外し時間+50ms 不動作時間−20ms						
オプション N相保護 設定電流 (A)：(I_N)		(I_R)×100% または50%切替え ②						
オプション N相保護 設定時限 (s)：(t_N)		(t_N)=(t_R) 長限時引外し設定時限と同じ						

注①：(I_{CT})=250Aの場合、地絡引外しは適用できません。
注②：(I_R)<(I_{CT})の場合、(I_N)=(I_R)×50%に設定すると設定電流誤差が大きくなります。
備考：ご指定がない場合、4の特性に設定して納入します。

内部付属装置の組合せ（オプション）（6-10頁）

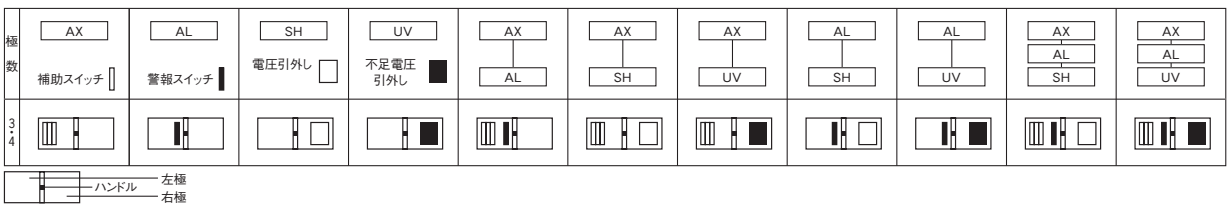

外　形　寸　法　図　　H400-NE, L400-NE形

表面形

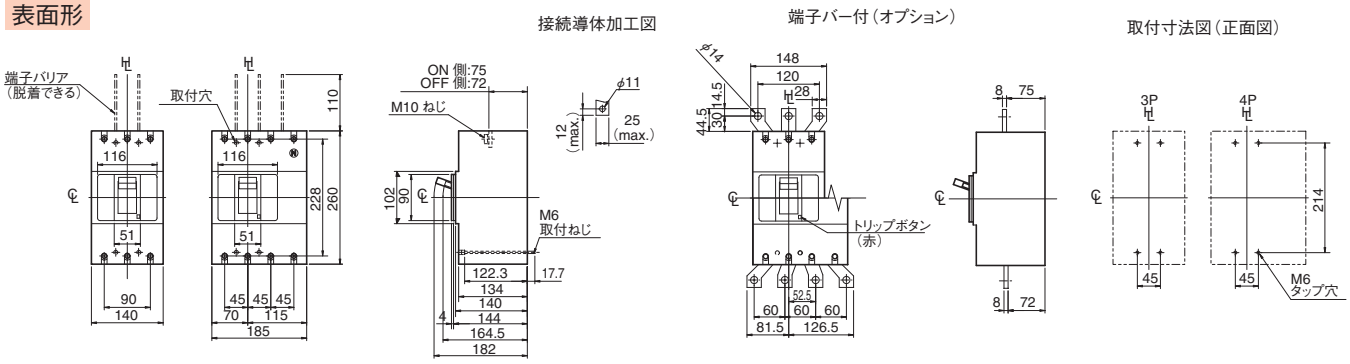

裏面形

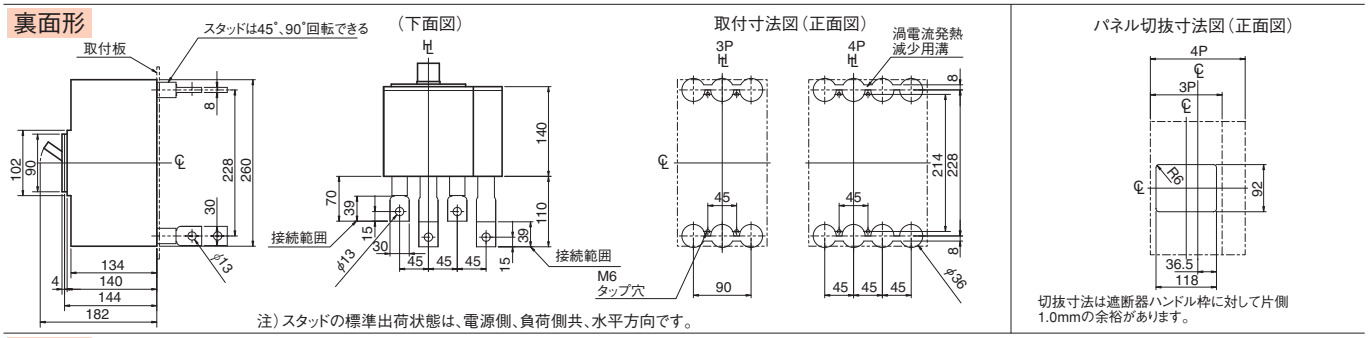

注）スタッドの標準出荷状態は、電源側、負荷側共、水平方向です。

差込形

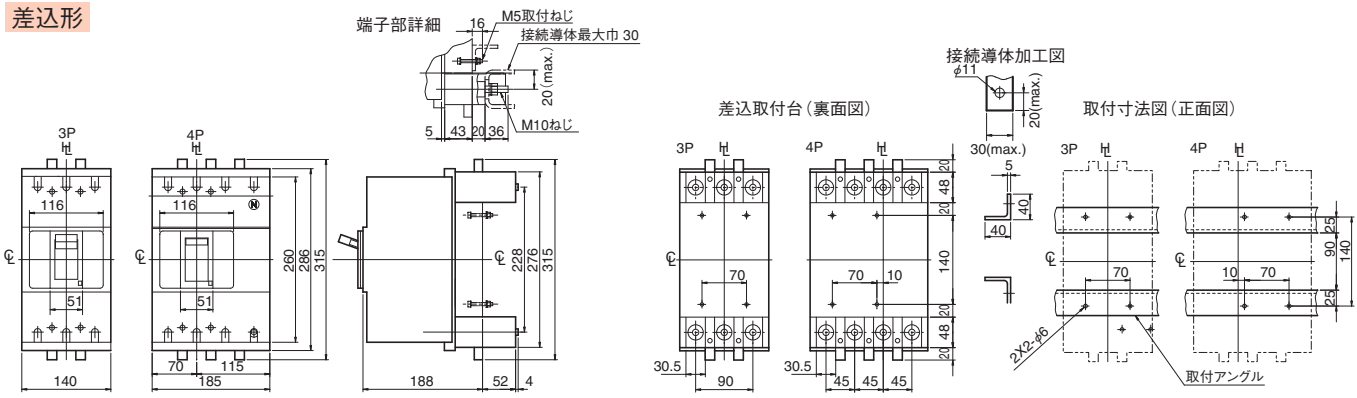

埋込形（フラッシュプレート）

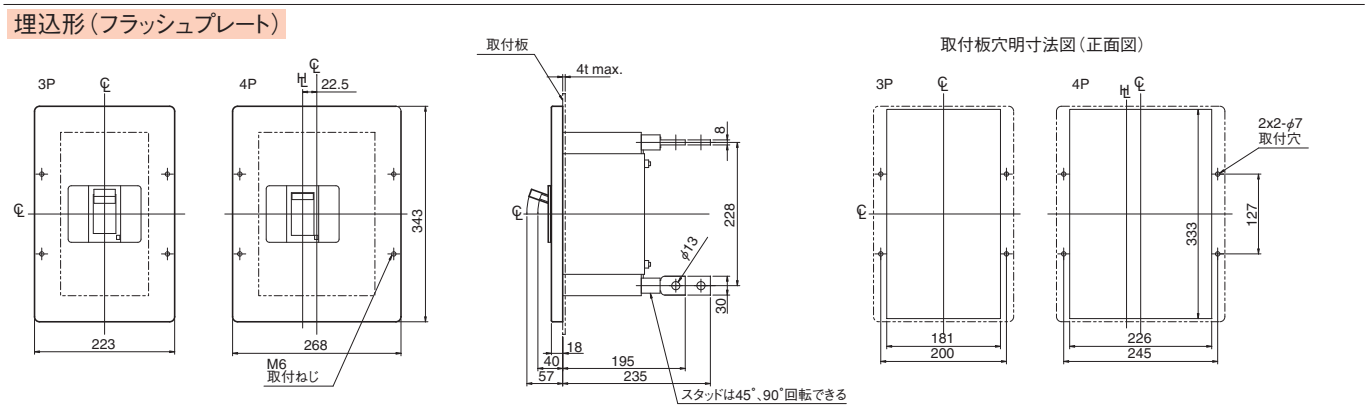

注）スタッドの標準出荷状態は、電源側、負荷側共、水平方向です。

7 特性と外形

TemBreak

ノーヒューズブレーカ

S630-CF, S630-NF, S630-RF, S630-PF

定格・仕様

フレーム A			600	630	600	630	600	630	600	630
形式（本体）			S630-CF		S630-NF		S630-RF		S630-PF	
極数			3	4	3	4	3	4	3	4
■定格										
定格電流 A			500	630	500	630	500	630	500	630
基準周囲温度 一般用40℃			600		600		600		600	
船舶用45℃										
定格絶縁電圧〔U_i〕 V			690		690		690		690	
定格インパルス耐電圧〔U_{imp}〕 kV			8		8		8		8	
■定格遮断容量 kA										
JIS C 8201-2-1 Ann.1 Ann.2	AC	690V	10/10		20/20		25/20		25/20	
IEC 60947-2		500V	15/15		30/30		45/34		45/34	
I_{cu}/I_{cs}(sym)		440V	30/30		50/50		65/50		85/50	
		415V	36/36		50/50		70/50		100/50	
		380V	36/36		50/50		70/50		100/50	
		240V	50/50		85/85		100/75		125/125	
	① DC	250V	50/50		50/50		50/50		50/50	
		125V	50/50		50/50		50/50		50/50	
NK	AC	690V	10/10		20/20		—		—	
I_{cu}/I_{cs}(sym)		450V	30/30		50/50		—		—	
		240V	50/50		85/85		—		—	
	① DC	250V	—		—		—		—	
■定格短時間耐電流 kA			—		—		—		—	
質量（標準接続方式形） kg			8.0	11.0	8.0	11.0	8.0	11.0	8.0	11.0
■取付・接続方式										
表面形（FC）	圧着端子・バー接続用		—		—		—		—	
	端子バー付		◉		◉		◉		◉	
裏面形（RC）			○ 板スタッド		○ 板スタッド		○ 板スタッド		○ 板スタッド	
差込形（PM）	配電盤用（PMB）		○		○		○		○	
（プラグイン）	分電盤用（PMC）		—		—		—		—	
埋込形（FP）	板スタッド付		○		○		○		○	
	スタッド無し		—		—		—		—	
引出形（DR）			△ ⑨		△ ⑨		△ ⑨		△ ⑨	
TemPlug70（PG）			○	—	○	—	—		—	
TemPlug45B（PG4）			—		—		—		—	
DINレール取付			—		—		—		—	
クリップインシャーシ取付			—		—		—		—	
■付属品（オプション）		略号								
外部付属 電動操作		MC	●		●		●		●	
外部操作ハンドル	ブレーカマウント式	HB	●		●		●		●	
	パネルマウント式（奥行可調整）	HP	●		●		●		●	
補助ハンドル		HA	●		●		●		●	
機械的インターロック	スライド式	MS	●		●		●		●	
	裏面式	MB	—		—		—		—	
	リンク式	ML	●		●		●		●	
	ワイヤー式	MW	●		●		●		●	
ハンドルホルダ		HH	●		●		●		●	
ハンドルロック		HL								
端子カバー	表面形用	CF	●		●		●		●	
	裏面形・差込形用	CR	●		●		●		●	
端子バリア		BA	● ③		● ③		● ③		● ③	
リード線端子台		TF	●		●		●		●	
ドアフランジ		DF	●		●		●		●	
■電気用品安全法			対象外		対象外		対象外		対象外	
■標準仕様										
過電流引外し方式			熱動―（可）電磁		熱動―（可）電磁		熱動―（可）電磁		熱動―（可）電磁	
ブレーカカバー色			ライトグレー		ライトグレー		ライトグレー		ライトグレー	
トリップボタン（色）			有（赤）		有（赤）		有（赤）		有（赤）	
ハンドル状態色別表示（ON：赤色,OFF：緑色）			有		有		有		有	
断路機能			有		有		有		有	

注 ◉：標準の取付・接続方式です。ご指定のない場合は、この方式で納入します。 ○：標準の取付・接続方式です。ご注文の際、ご指定ください。 ▲：準標準の取付・接続方式です。 ●：適用できます。 —：適用できません。 ①：直流は特殊仕様になります。標準品は直流回路にご使用できませんので、ご注文の際必ず、直流用とご指定ください。 ③：2P: 1枚、3P: 2枚、4P: 3枚の端子バリアが標準装備されます。（表面形のみ） ⑨：引出形（DR）に付属品を適用する場合、以下の事を留意ください。補助ハンドルは特殊対応になります。機械的インターロック、ハンドルホルダ、ハンドルロック、端子カバー（表面形用）、端子バリア、リード線端子台、ドアフランジは適用できません。

動作特性曲線

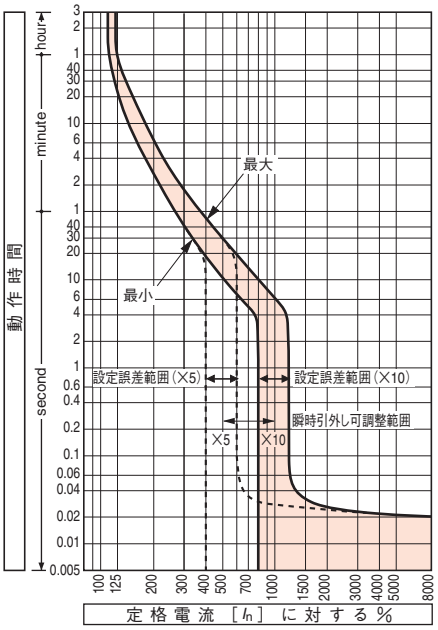

温度補正曲線

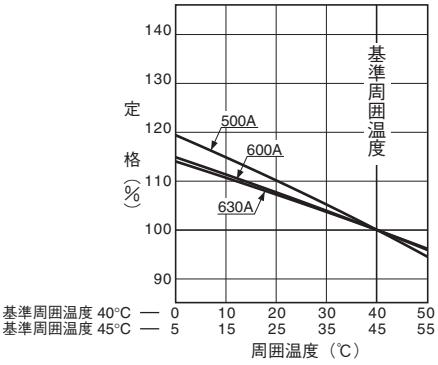

瞬時引外し電流

定格電流	瞬時引外し電流 可調整範囲 （A）					
（A） I_n×	10	9	8	7	6	5
500	5000	4500	4000	3500	3000	2500
600	6000	5400	4800	4200	3600	3000
630	6300	5670	5040	4410	3780	3150

注(1)：設定誤差は±20%です。
備考(1)：ご指定のない場合は目盛×10に設定して納入します。
(2)：直流用は一点固定設定です。
（ダイヤルに白色ポイントマークを付けます）

内部付属装置の組合せ（オプション）（6-10頁）

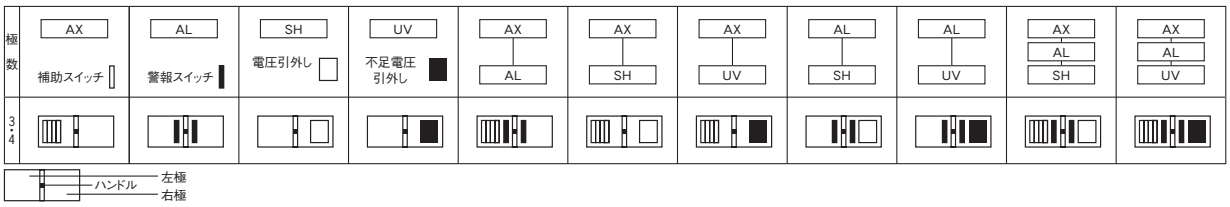

外　形　寸　法　図　　S630-CF, S630-NF, S630-RF, S630-PF形

表面形

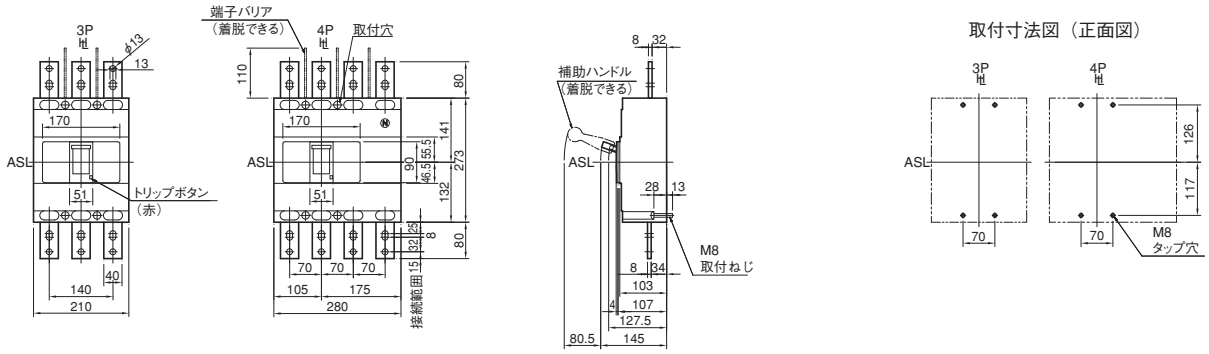

裏面形

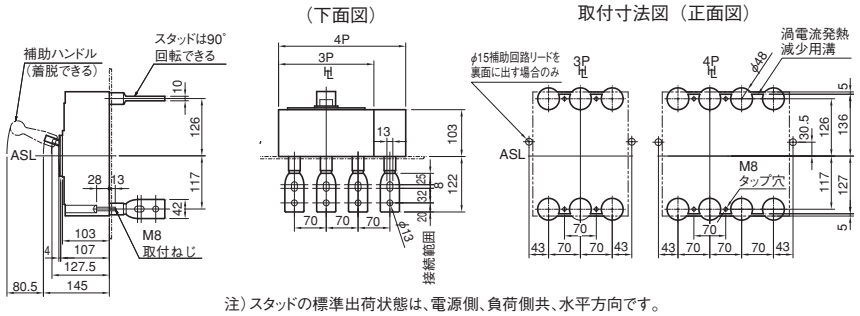

注）スタッドの標準出荷状態は、電源側、負荷側共、水平方向です。

パネル切抜寸法図（正面図）

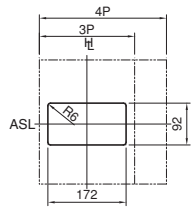

切抜寸法は遮断器ハンドル枠に対して
片側1.0mmの余裕があります。

差込形

端子部詳細・接続導体加工図

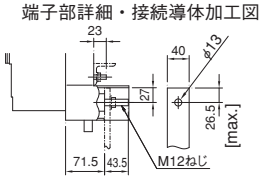

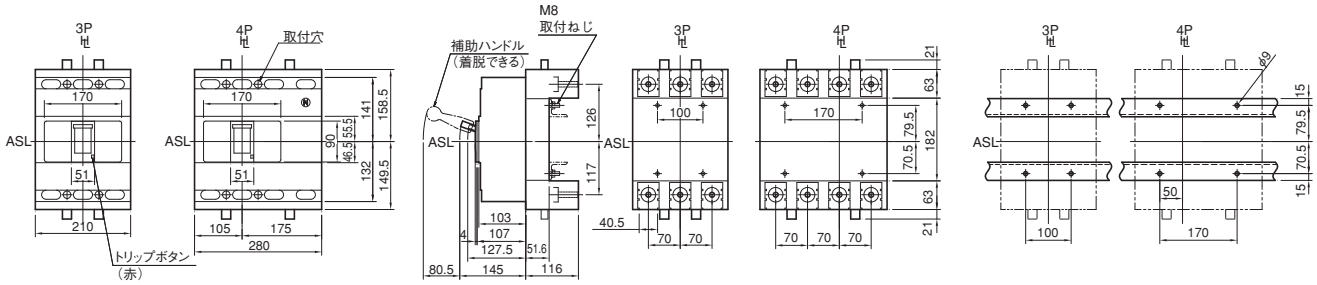

埋込形（フラッシュプレート）

取付板穴明寸法図（正面図）

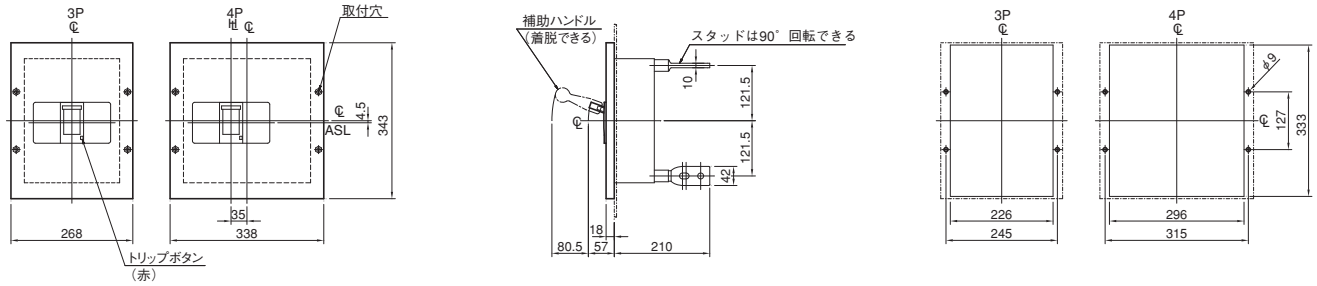

注）スタッドの標準出荷状態は、電源側、負荷側共、水平方向です。

7 特性と外形

TemBreak

ノーヒューズブレーカ
S630-NE, S630-RE, S630-PE

定格・仕様

フレーム A			630		630		630			
形式（本体）			S630-NE		S630-RE		S630-PE			
極数			3	4	3	4	3	4		
■定格										
定格電流 A			（可調整）		（可調整）		（可調整）			
基準周囲温度 一般用40℃			250	500	250	500	250	500		
船舶用45℃			300	600	300	600	300	600		
			350	630	350	630	350	630		
			400		400		400			
定格絶縁電圧〔U_i〕 V			690		690		690			
定格インパルス耐電圧〔U_{imp}〕 kV			8		8		8			
■定格遮断容量 kA										
JIS C 8201-2-1 Ann.1 Ann.2	AC	690V	20/20		25/20		25/20			
IEC 60947-2		500V	30/30		45/34		45/34			
I_{cu}/I_{cs}(sym)		440V	50/50		65/50		85/50			
		415V	50/50		70/50		100/50			
		380V	50/50		70/50		100/50			
		240V	85/85		100/75		125/125			
	DC	250V	—		—		—			
		125V	—		—		—			
NK	AC	690V	20/20		—		—			
I_{cu}/I_{cs}(sym)		450V	50/50		—		—			
		240V	85/85		—		—			
	DC	250V	—		—		—			
■定格短時間耐電流 kA			10（0.3sec）		10（0.3sec）		10（0.3sec）			
質量（標準接続方式形） kg			8.7	11.9	8.7	11.9	8.7	11.9		
■取付・接続方式										
表面形（FC）	圧着端子・バー接続用		—		—		—			
	端子バー付		◉		◉		◉			
裏面形（RC）			○ 板スタッド		○ 板スタッド		○ 板スタッド			
差込形（PM）	配電盤用（PMB）		○		○		○			
（プラグイン）	分電盤用（PMC）		—		—		—			
埋込形（FP）	板スタッド付		○		○		○			
	スタッド無し		—		—		—			
引出形（DR）			△ ⑨		△ ⑨		△ ⑨			
TemPlug70（PG）			○	—	—		—			
TemPlug45B（PG4）			—		—		—			
DINレール取付			—		—		—			
クリップインシャーシ取付			—		—		—			
■付属品（オプション）		略号								
外部付属 電動操作		MC	●		●		●			
外部付属 外部操作	ブレーカマウント式	HB	●		●		●			
外部付属 ハンドル	パネルマウント式（奥行可調整）	HP	●		●		●			
外部付属 補助ハンドル		HA	●		●		●			
外部付属 機械的インターロック	スライド式	MS	●		●		●			
外部付属 機械的インターロック	裏面式	MB	—		—		—			
外部付属 機械的インターロック	リンク式	ML	●		●		●			
外部付属 機械的インターロック	ワイヤー式	MW	●		●		●			
外部付属 ハンドルホルダ		HH	●		●		●			
外部付属 ハンドルロック		HL								
外部付属 端子カバー	表面形用	CF	●		●		●			
外部付属 端子カバー	裏面形・差込形用	CR	●		●		●			
外部付属 端子バリア		BA	● ③		● ③		● ③			
外部付属 リード線端子台		TF	●		●		●			
外部付属 ドアフランジ		DF	●		●		●			
■電気用品安全法			対象外		対象外		対象外			
■標準仕様										
過電流引外し方式			電子式⑯		電子式⑯		電子式⑯			
ブレーカカバー色			ライトグレー		ライトグレー		ライトグレー			
トリップボタン（色）			有（赤）		有（赤）		有（赤）			
ハンドル状態色別表示（ON：赤色,OFF：緑色）			有		有		有			
断路機能			有		有		有			

注 ◉：標準の取付・接続方式です。ご指定のない場合は、この方式で納入します。 ○：標準の取付・接続方式です。ご注文の際、ご指定ください。 ▲：準標準の取付・接続方式です。 ●：適用できます。 —：適用できません。 ③：2P: 1枚、3P: 2枚、4P: 3枚の端子バリアが標準装備されます。（表面形のみ） ⑨：引出形（DR）に付属品を適用する場合、以下の事を留意ください。補助ハンドルは特殊対応になります。機械的インターロック、ハンドルホルダ、ハンドルロック、端子カバー（表面形用）、端子バリア、リード線端子台、ドアフランジは適用できません。⑯：ご要求によりプレトリップアラーム機能付または地絡引外し機能付がオプションで製作できます。

動作特性曲線

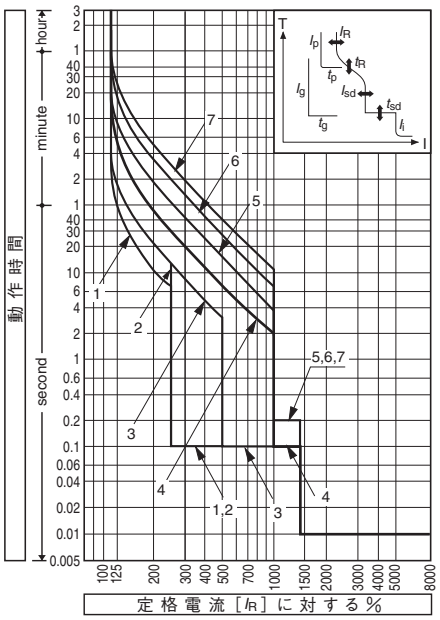

過電流引外し特性

特性		1	2	3	4	5	6	7
設定定格電流 (A)：(I_R)		CT定格電流：(I_{CT}) = 630Aの場合 250, 300, 350, 400, 500, 600, 630						
長限時引外し 設定時限 (s)：(t_R)		11	21	21	5	10	19	29
		(I_R)×200%における時限			(I_R)×600%における時限			
		設定誤差±20%						
短限時引外し 設定電流 (A)：(I_{sd})	(I_R)×	2.5	2.5	5	10	10	10	10
		設定誤差±15%						
短限時引外し 設定時限 (s)：(t_{sd})		0.1	0.1	0.1	0.1	0.2	0.2	0.2
		設定時限に対し 全遮断時間＋50ms 不動作時間－20ms						
瞬時引外し 設定電流 (A)：(I_i)		(I_R)×1400% ただし Max. (I_{CT}) × 1200% 設定誤差±20%						
オプション プレトリップアラーム								
設定電流 (A)：(I_p)		(I_R)×80% 設定誤差±10%						
設定時限 (s)：(t_p)		40秒の定限時特性 設定誤差±10%						
オプション 地絡引外し								
設定電流 (A)：(I_g)		(I_{CT})×20% 設定誤差±15%						
設定時限 (s)：(t_g)		定限時特性で0.2秒 設定時限に対し最大引外し時間＋50ms 不動作時間－20ms						
オプション N相保護								
設定電流 (A)：(I_N)		(I_R)×100% または50%切替え②						
設定時限 (s)：(t_N)		(t_N)=(t_R) 長限時引外し設定時限と同じ						

備考：ご指定がない場合、4の特性に設定して納入します。
注②：(I_R)＜(I_{CT})の場合、(I_N)=(I_R)×50%に設定すると設定電流誤差が大きくなります。

内部付属装置の組合せ（オプション）（6-10頁）

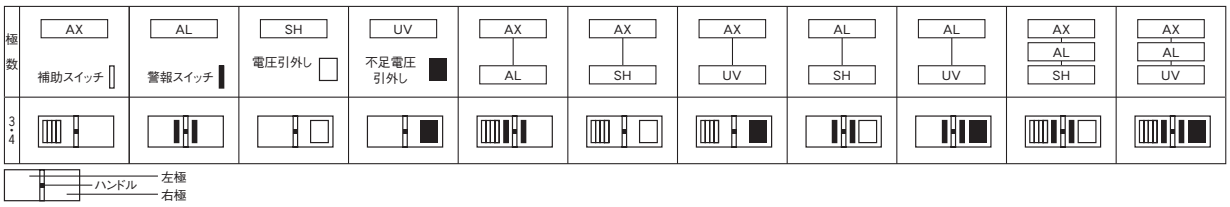

外　形　寸　法　図　　S630-NE, S630-RE, S630-PE形

表面形

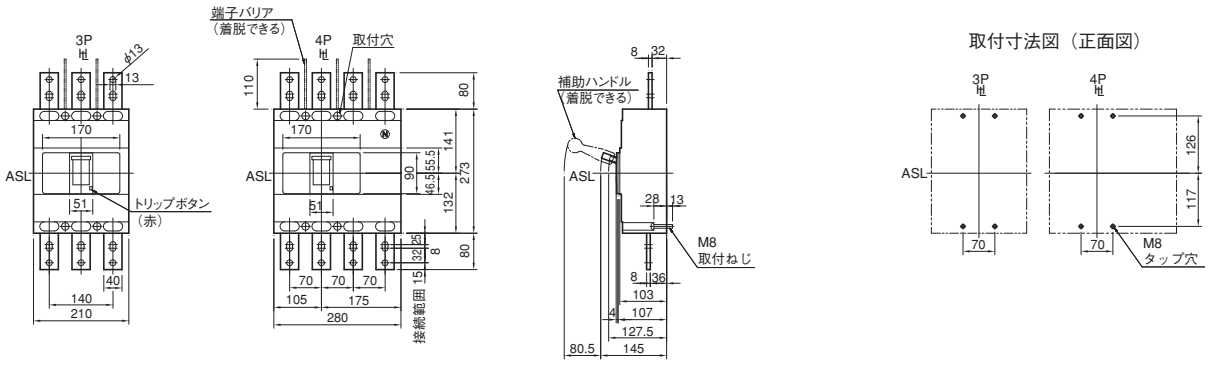

裏面形

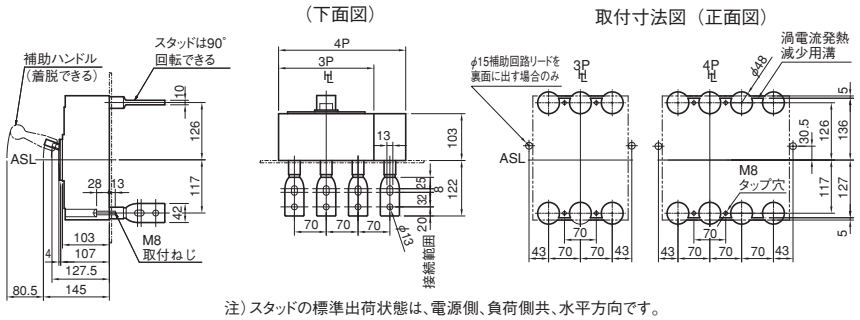

注）スタッドの標準出荷状態は、電源側、負荷側共、水平方向です。

パネル切抜寸法図（正面図）

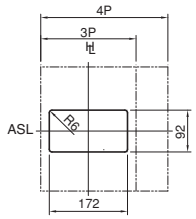

切抜寸法は遮断器ハンドル枠に対して
片側1.0mmの余裕があります。

差込形

端子部詳細・接続導体加工図

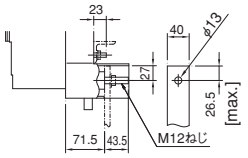

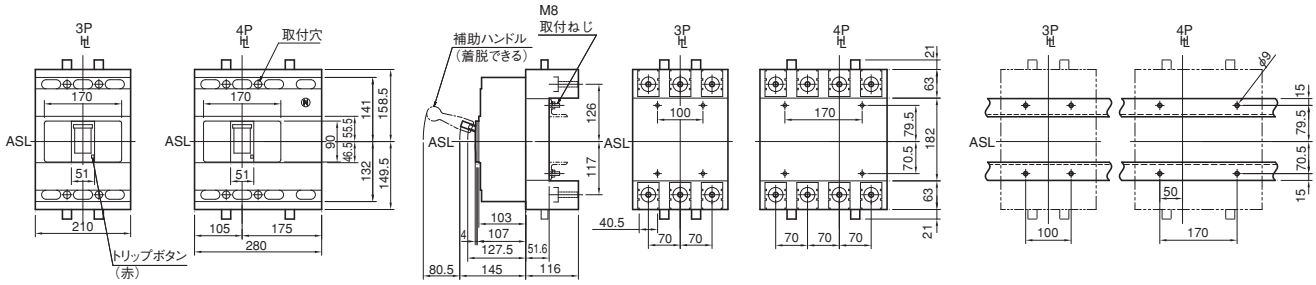

埋込形（フラッシュプレート）

取付板穴明寸法図（正面図）

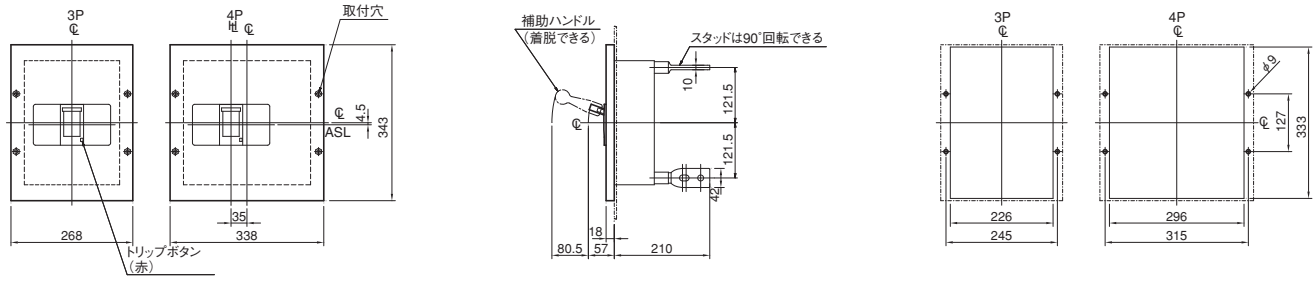

注）スタッドの標準出荷状態は、電源側、負荷側共、水平方向です。

7 特性と外形

TemBreak

ノーヒューズブレーカ
H630-NE, L630-NE

定格・仕様

フレーム A			630		630			
形式（本体）			**H630-NE**		**L630-NE**			
極数			3	4	3	4		
■定格								
定格電流 A			（可調整）		（可調整）			
基準周囲温度　一般用40℃			250	500	250	500		
船舶用45℃			300	600	300	600		
			350	630	350	630		
			400		400			
定格絶縁電圧〔U_i〕 V			690		690			
定格インパルス耐電圧〔U_{imp}〕 kV			8		8			
■定格遮断容量 kA								
JIS C 8201-2-1 Ann.1 Ann.2	AC	690V	25/20		25/20			
IEC 60947-2		500V	45/34		45/34			
I_{cu}/I_{cs}(sym)		440V	125/94		180/135			
		415V	125/94		200/150			
		380V	125/94		200/150			
		240V	150/150		200/150			
	DC	250V	—		—			
		125V	—		—			
NK	AC	690V	25/20		25/20			
I_{cu}/I_{cs}(sym)		450V	125/94		180/135			
		240V	150/150		200/150			
	DC	250V	—		—			
■定格短時間耐電流 kA			10（0.3sec）		10（0.3sec）			
質量（標準接続方式形） kg			13.5	19.6	13.5	19.6		
■取付・接続方式								
表面形（FC）	圧着端子・バー接続用		—		—			
	端子バー付		◉		◉			
裏面形（RC）			○ 板スタッド		○ 板スタッド			
差込形（PM）	配電盤用（PMB）		○		○			
（プラグイン）	分電盤用（PMC）		—		—			
埋込形（FP）	板スタッド付		○		○			
	スタッド無し		—		—			
引出形（DR）			—		—			
TemPlug70（PG）			—		—			
TemPlug45B（PG4）			—		—			
DINレール取付			—		—			
クリップインシャーシ取付			—		—			
■付属品（オプション）		略号						
外部付属⑨ 電動操作		MC	●		●			
外部付属⑨ 外部操作 ハンドル	ブレーカマウント式	HB	●		●			
	パネルマウント式（奥行可調整）	HP	●		●			
外部付属⑨ 補助ハンドル		HA	●		●			
外部付属⑨ 機械的インターロック	スライド式	MS	●		●			
	裏面式	MB	—		—			
	リンク式	ML	●		●			
	ワイヤー式	MW	●		●			
外部付属⑨ ハンドルホルダ		HH	●		●			
外部付属⑨ ハンドルロック		HL						
外部付属⑨ 端子カバー	表面形用	CF	●		●			
	裏面形・差込形用	CR	●		●			
外部付属⑨ 端子バリア		BA	●③		●③			
外部付属⑨ リード線端子台		TF	●		●			
外部付属⑨ ドアフランジ		DF	●		●			
■電気用品安全法			対象外		対象外			
■標準仕様								
過電流引外し方式			電子式⑯		電子式⑯			
ブレーカカバー色			ライトグレー		ライトグレー			
トリップボタン（色）			有（赤）		有（赤）			
ハンドル状態色別表示（ON：赤色,OFF：緑色）			有		有			
断路機能			有		有			

注　◉：標準の取付・接続方式です。ご指定のない場合は、この方式で納入します。　○：標準の取付・接続方式です。ご注文の際、ご指定ください。　▲：準標準の取付・接続方式です。　●：適用できます。　—：適用できません。　③：2P: 1枚、3P: 2枚、4P: 3枚の端子バリアが標準装備されます。（表面形のみ）　⑨：機械的インターロックは引出形（DR）に適用できません。　⑯：ご要求によりプレトリップアラーム機能付または地絡引外し機能付がオプションで製作できます。

動作特性曲線

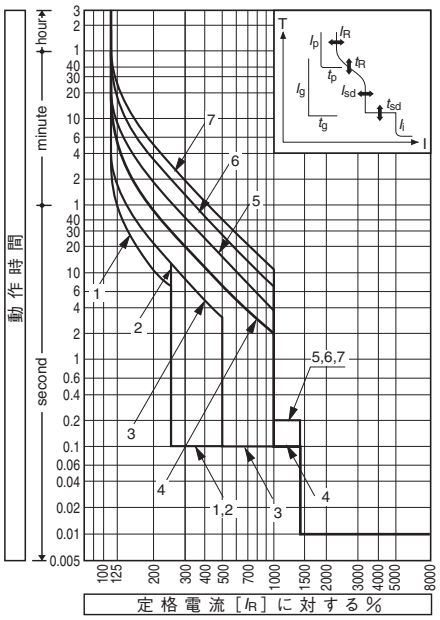

過電流引外し特性

特　性		1	2	3	4	5	6	7
設定定格電流 (A)：(I_R)		CT定格電流：(I_{CT}) = 630Aの場合 250, 300, 350, 400, 500, 600, 630						
長限時引外し 設定時限 (s)：(t_R)		11	21	21	5	10	19	29
		(I_R)×200%における時限			(I_R)×600%における時限			
		設定誤差±20%						
短限時引外し 設定電流 (A)：(I_{sd})	(I_R)×	2.5	2.5	5	10	10	10	10
		設定誤差±15%						
短限時引外し 設定時限 (s)：(t_{sd})		0.1	0.1	0.1	0.1	0.2	0.2	0.2
		設定時限に対し 全遮断時間＋50ms　不動作時間－20ms						
瞬時引外し 設定電流 (A)：(I_i)		(I_R)×1400%　ただし Max. (I_{CT}) × 1200% 設定誤差±20%						
オプション プレトリップアラーム								
設定電流 (A)：(I_p)		(I_R)×80%　設定誤差±10%						
設定時限 (s)：(t_p)		40秒の定限時特性　設定誤差±10%						
オプション 地絡引外し								
設定電流 (A)：(I_g)		(I_{CT})×20%　設定誤差±15%						
設定時限 (s)：(t_g)		定限時特性で0.2秒 設定時限に対し最大引外し時間＋50ms 不動作時間－20ms						
オプション N相保護								
設定電流 (A)：(I_N)		(I_R)×100% または50%切替え②						
設定時限 (s)：(t_N)		(t_N)=(t_R)　長限時引外し設定時限と同じ						

備考：ご指定がない場合、4の特性に設定して納入します。
注②：(I_R)＜(I_{CT})の場合、(I_N)=(I_R)×50%に設定すると設定電流誤差が大きくなります。

内部付属装置の組合せ（オプション）（6-10頁）

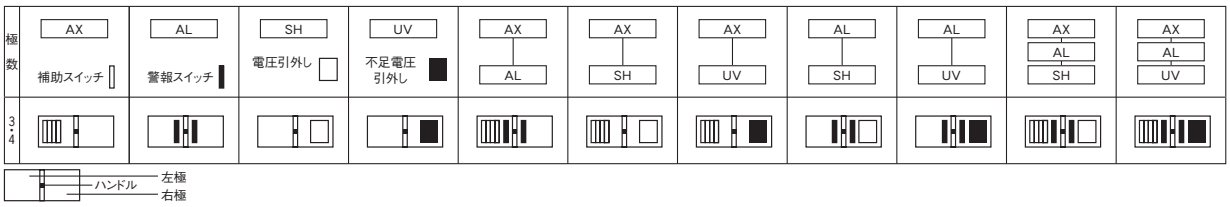

外　形　寸　法　図　　H630-NE, L630-NE形

表面形

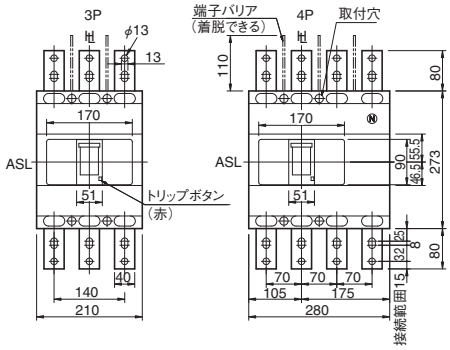

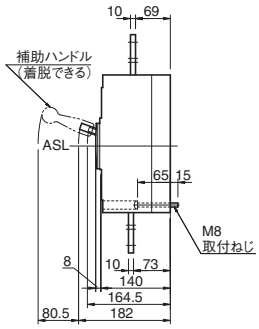

取付寸法図（正面図）

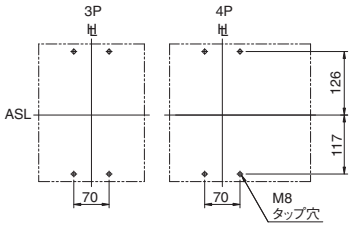

裏面形

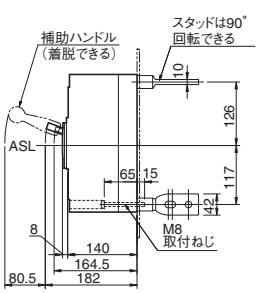

（下面図）

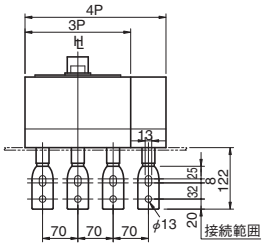

取付寸法図（正面図）

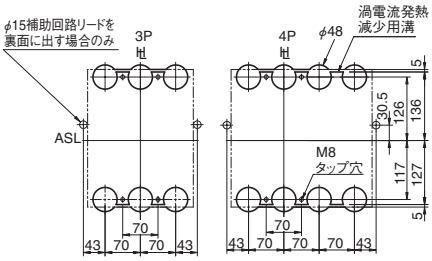

注）スタッドの標準出荷状態は、電源側、負荷側共、水平方向です。

パネル切抜寸法図（正面図）

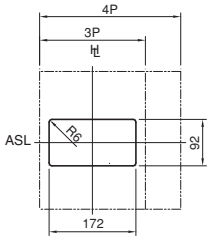

切抜寸法は遮断器ハンドル枠に対して片側1.0mmの余裕があります。

差込形

端子部詳細・接続導体加工図

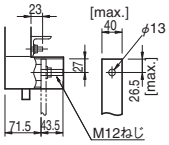

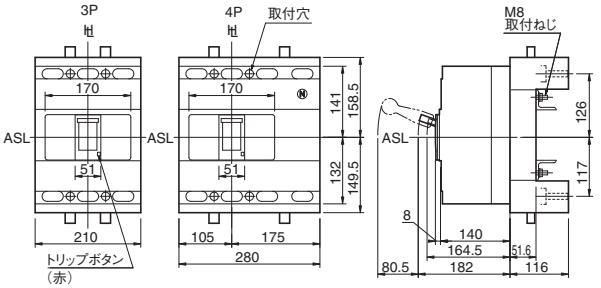

差込取付台（裏面図）

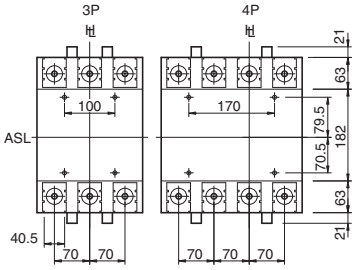

取付寸法図（正面図）

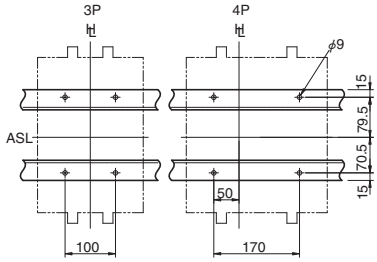

埋込形（フラッシュプレート）

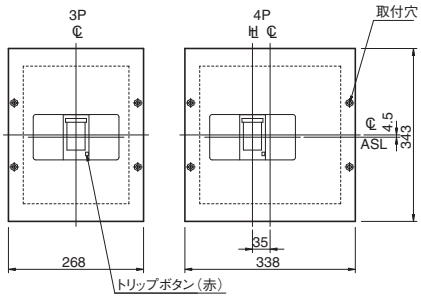

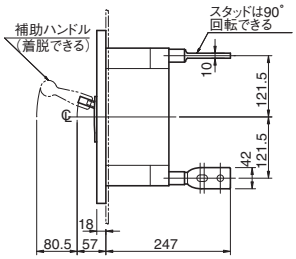

取付板穴明寸法図（正面図）

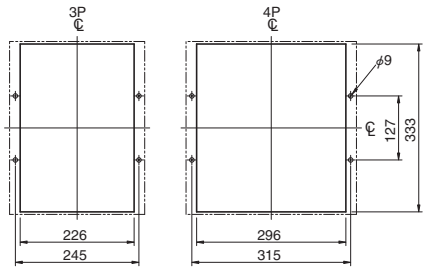

注）スタッドの標準出荷状態は、電源側、負荷側共、水平方向です。

7 特性と外形

TemBreak

ノーヒューズブレーカ

S800-CF, S800-NF, S800-RF, S800-PF

定格・仕様

フレーム A			800		800		800		800	
形式（本体）			S800-CF		S800-NF		S800-RF		S800-PF	
極数			3	4	3	4	3	4	3	4
■定格										
定格電流 A			700		700		700		700	
基準周囲温度 一般用40℃			800		800		800		800	
船舶用45℃										
定格絶縁電圧〔U_i〕 V			690		690		690		690	
定格インパルス耐電圧〔U_{imp}〕 kV			8		8		8		8	
■定格遮断容量 kA										
JIS C 8201-2-1 Ann.1 Ann.2	AC	690V	10/10		20/20		25/20		25/20	
IEC 60947-2		500V	15/15		30/30		45/34		45/34	
I_{cu}/I_{cs}(sym)		440V	30/30		50/50		65/50		85/50	
		415V	36/36		50/50		70/50		100/50	
		380V	36/36		50/50		70/50		100/50	
		240V	50/50		85/85		100/75		125/125	
	① DC	250V	50/50		50/50		50/50		50/50	
		125V	50/50		50/50		50/50		50/50	
NK	AC	690V	10/10		20/20		—		—	
I_{cu}/I_{cs}(sym)		450V	30/30		50/50		—		—	
		240V	50/50		85/85		—		—	
	① DC	250V	—		—		—		—	
■定格短時間耐電流 kA			—		—		—		—	
質量（標準接続方式形） kg			8.5	11.5	8.5	11.5	8.5	11.5	8.5	11.5
■取付・接続方式										
表面形（FC）	圧着端子・バー接続用		—		—		—		—	
	端子バー付		◉		◉		◉		◉	
裏面形（RC）			○ 板スタッド		○ 板スタッド		○ 板スタッド		○ 板スタッド	
差込形（PM）	配電盤用（PMB）		○		○		○		○	
（プラグイン）	分電盤用（PMC）		—		—		—		—	
埋込形（FP）	板スタッド付		○		○		○		○	
	スタッド無し		—		—		—		—	
引出形（DR）			△ ⑨		△ ⑨		△ ⑨		△ ⑨	
TemPlug70（PG）			—		—		—		—	
TemPlug45B（PG4）			—		—		—		—	
DINレール取付			—		—		—		—	
クリップインシャーシ取付			—		—		—		—	
■付属品（オプション）		略号								
外部付属 電動操作		MC	●		●		●		●	
外部操作ハンドル	ブレーカマウント式	HB	●		●		●		●	
	パネルマウント式（奥行可調整）	HP	●		●		●		●	
補助ハンドル		HA	●		●		●		●	
機械的インターロック	スライド式	MS	●		●		●		●	
	裏面式	MB	—		—		—		—	
	リンク式	ML	●		●		●		●	
	ワイヤー式	MW	●		●		●		●	
ハンドルホルダ		HH	●		●		●		●	
ハンドルロック		HL								
端子カバー	表面形用	CF	●		●		●		●	
	裏面形・差込形用	CR	●		●		●		●	
端子バリア		BA	● ③		● ③		● ③		● ③	
リード線端子台		TF	●		●		●		●	
ドアフランジ		DF	●		●		●		●	
■電気用品安全法			対象外		対象外		対象外		対象外	
■標準仕様										
過電流引外し方式			熱動―（可）電磁		熱動―（可）電磁		熱動―（可）電磁		熱動―（可）電磁	
ブレーカカバー色			ライトグレー		ライトグレー		ライトグレー		ライトグレー	
トリップボタン（色）			有（赤）		有（赤）		有（赤）		有（赤）	
ハンドル状態色別表示（ON：赤色,OFF：緑色）			有		有		有		有	
断路機能			有		有		有		有	

注 ◉：標準の取付・接続方式です。ご指定のない場合は、この方式で納入します。 ○：標準の取付・接続方式です。ご注文の際、ご指定ください。 ▲：準標準の取付・接続方式です。 ●：適用できます。 —：適用できません。 ①：直流は特殊仕様になります。標準品は直流回路にご使用できませんので、ご注文の際必ず、直流用とご指定ください。 ③：2P: 1枚、3P: 2枚、4P: 3枚の端子バリアが標準装備されます。（表面形のみ） ⑨：引出形（DR）に付属品を適用する場合、以下の事を留意ください。補助ハンドルは特殊対応になります。機械的インターロック、ハンドルホルダ、ハンドルロック、端子カバー（表面形用）、端子バリア、リード線端子台、ドアフランジは適用できません。

動作特性曲線

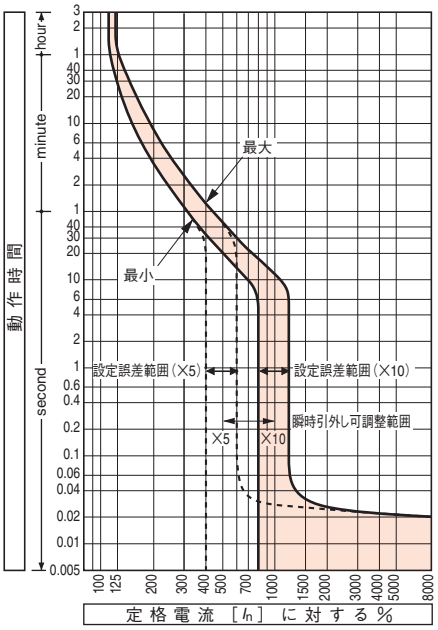

温度補正曲線

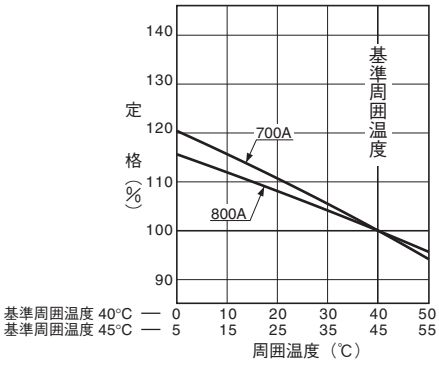

瞬時引外し電流

定格電流	瞬時引外し電流 可調整範囲 (A)					
(A) I_n×	10	9	8	7	6	5
700	7000	6300	5600	4900	4200	3500
800	8000	7200	6400	5600	4800	4000

注(1)：設定誤差は±20%です。
備考(1)：ご指定のない場合は目盛×10に設定して納入します。
(2)：直流用は一点固定設定です。
（ダイヤルに白色ポイントマークを付けます）

内部付属装置の組合せ（オプション）（6-10頁）

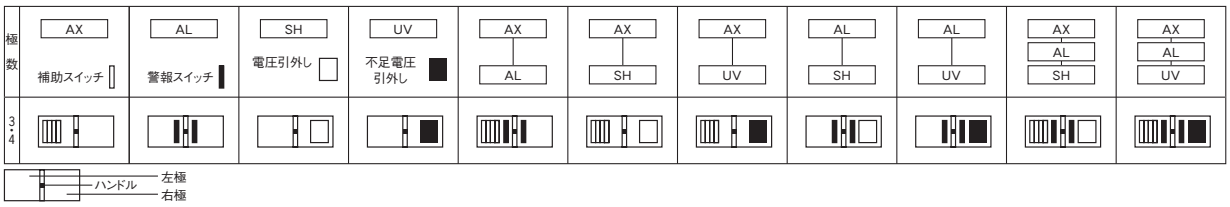

外　形　寸　法　図　　S800-CF, S800-NF, S800-RF, S800-PF形

表面形

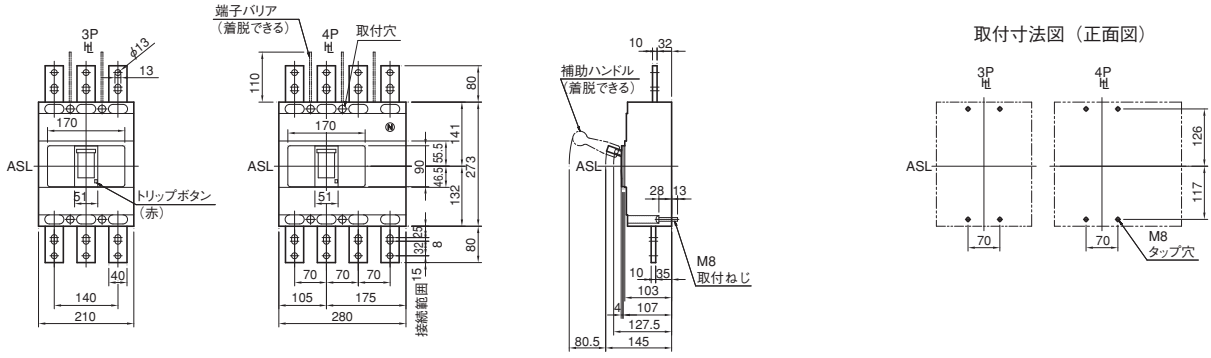

裏面形

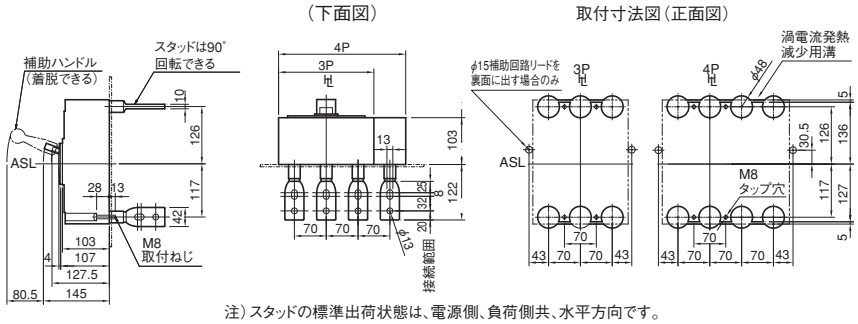

注）スタッドの標準出荷状態は、電源側、負荷側共、水平方向です。

パネル切抜寸法図（正面図）

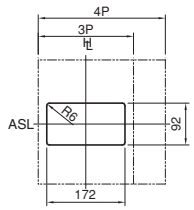

切抜寸法は遮断器ハンドル枠に対して
片側1.0mmの余裕があります。

差込形

端子部詳細・接続導体加工図

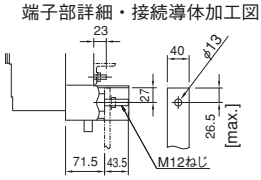

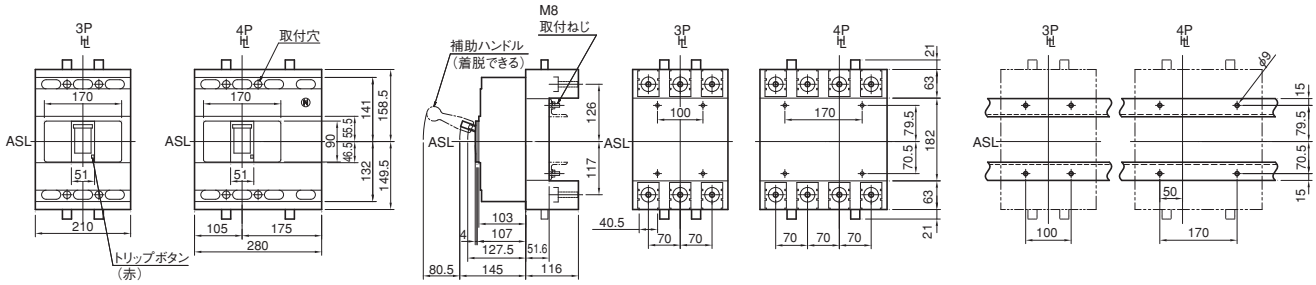

埋込形（フラッシュプレート）

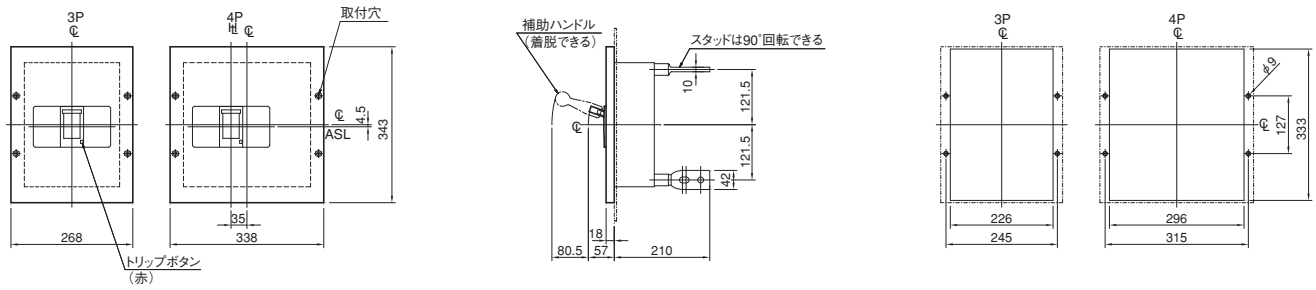

注）スタッドの標準出荷状態は、電源側、負荷側共、水平方向です。

7 特性と外形

TemBreak

ノーヒューズブレーカ

S800-NE, S800-RE, S800-PE

定格・仕様

フレーム A			800		800		800	
形式（本体）			S800-NE		S800-RE		S800-PE	
極数			3	4	3	4	3	4
■定格								
定格電流 A			（可調整）		（可調整）		（可調整）	
基準周囲温度 一般用40℃			350	600	350	600	350	600
船舶用45℃			400	700	400	700	400	700
			450	800	450	800	450	800
			500		500		500	
定格絶縁電圧〔U_i〕 V			690		690		690	
定格インパルス耐電圧〔U_{imp}〕 kV			8		8		8	
■定格遮断容量 kA								
JIS C 8201-2-1 Ann.1 Ann.2	AC	690V	20/20		25/20		25/20	
IEC 60947-2		500V	30/30		45/34		45/34	
I_{cu}/I_{cs}(sym)		440V	50/50		65/50		85/50	
		415V	50/50		70/50		100/50	
		380V	50/50		70/50		100/50	
		240V	85/85		100/75		125/125	
	DC	250V	—		—		—	
		125V	—		—		—	
NK	AC	690V	20/20		—		—	
I_{cu}/I_{cs}(sym)		450V	50/50		—		—	
		240V	85/85		—		—	
	DC	250V	—		—		—	
■定格短時間耐電流 kA			10（0.3sec）		10（0.3sec）		10（0.3sec）	
質量（標準接続方式形） kg			9.1	12.3	9.1	12.3	9.1	12.3
■取付・接続方式								
表面形（FC）	圧着端子・バー接続用		—		—		—	
	端子バー付		◉		◉		◉	
裏面形（RC）			○ 板スタッド		○ 板スタッド		○ 板スタッド	
差込形（PM）	配電盤用（PMB）		○		○		○	
（プラグイン）	分電盤用（PMC）		—		—		—	
埋込形（FP）	板スタッド付		○		○		○	
	スタッド無し		—		—		—	
引出形（DR）			△ ⑨		△ ⑨		△ ⑨	
TemPlug70（PG）			—		—		—	
TemPlug45B（PG4）			—		—		—	
DINレール取付			—		—		—	
クリップインシャーシ取付			—		—		—	
■付属品（オプション）		略号						
外部付属 電動操作		MC	●		●		●	
外部付属 外部操作	ブレーカマウント式	HB	●		●		●	
外部付属 ハンドル	パネルマウント式（奥行可調整）	HP	●		●		●	
外部付属 補助ハンドル		HA	●		●		●	
外部付属 機械的インターロック	スライド式	MS	●		●		●	
外部付属 機械的インターロック	裏面式	MB	—		—		—	
外部付属 機械的インターロック	リンク式	ML	●		●		●	
外部付属 機械的インターロック	ワイヤー式	MW	●		●		●	
外部付属 ハンドルホルダ		HH	●		●		●	
外部付属 ハンドルロック		HL						
外部付属 端子カバー	表面形用	CF	●		●		●	
外部付属 端子カバー	裏面形・差込形用	CR	●		●		●	
外部付属 端子バリア		BA	● ③		● ③		● ③	
外部付属 リード線端子台		TF	●		●		●	
外部付属 ドアフランジ		DF	●		●		●	
■電気用品安全法			対象外		対象外		対象外	
■標準仕様								
過電流引外し方式			電子式⑯		電子式⑯		電子式⑯	
ブレーカカバー色			ライトグレー		ライトグレー		ライトグレー	
トリップボタン（色）			有（赤）		有（赤）		有（赤）	
ハンドル状態色別表示（ON：赤色,OFF：緑色）			有		有		有	
断路機能			有		有		有	

注 ◉：標準の取付・接続方式です。ご指定のない場合は、この方式で納入します。 ○：標準の取付・接続方式です。ご注文の際、ご指定ください。 ▲：準標準の取付・接続方式です。 ●：適用できます。 —：適用できません。 ③：2P: 1枚、3P: 2枚、4P: 3枚の端子バリアが標準装備されます。（表面形のみ） ⑨：引出形（DR）に付属品を適用する場合、以下の事を留意ください。補助ハンドルは特殊対応になります。機械的インターロック、ハンドルホルダ、ハンドルロック、端子カバー（表面形用）、端子バリア、リード線端子台、ドアフランジは適用できません。⑯：ご要求によりプレトリップアラーム機能付または地絡引外し機能付がオプションで製作できます。

動作特性曲線

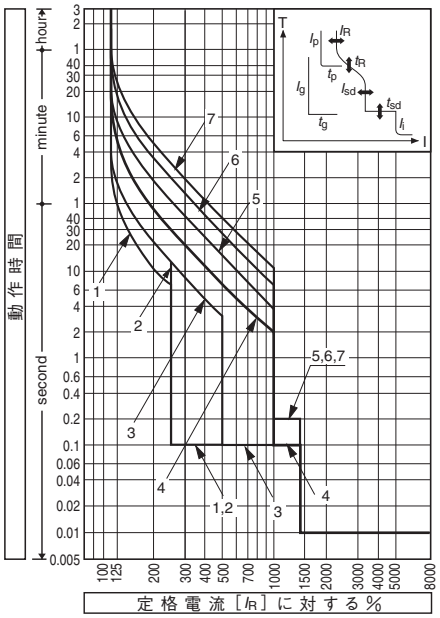

過電流引外し特性

特性		1	2	3	4	5	6	7
設定定格電流 (A)：(I_R)		CT定格電流：(I_{CT}) = 800Aの場合 350, 400, 450, 500, 600, 700, 800						
長限時引外し 設定時限 (s)：(t_R)		11	21	21	5	10	19	29
		(I_R)×200%における時限			(I_R)×600%における時限			
		設定誤差±20%						
短限時引外し 設定電流 (A)：(I_{sd})	(I_R)×	2.5	2.5	5	10	10	10	10
		設定誤差±15%						
短限時引外し 設定時限 (s)：(t_{sd})		0.1	0.1	0.1	0.1	0.2	0.2	0.2
		設定時限に対し 全遮断時間+50ms 不動作時間−20ms						
瞬時引外し 設定電流 (A)：(I_i)		(I_R)×1400% ただし Max. (I_{CT}) × 1200% 設定誤差±20%						
オプション プレトリップアラーム 設定電流 (A)：(I_p)		(I_R)×80% 設定誤差±10%						
オプション プレトリップアラーム 設定時限 (s)：(t_p)		40秒の定限時特性 設定誤差±10%						
オプション 地絡引外し 設定電流 (A)：(I_g)		(I_{CT})×20% 設定誤差±15%						
オプション 地絡引外し 設定時限 (s)：(t_g)		定限時特性で0.2秒 設定時限に対し最大引外し時間+50ms 不動作時間−20ms						
オプション N相保護 設定電流 (A)：(I_N)		(I_R)×100% または50%切替え②						
オプション N相保護 設定時限 (s)：(t_N)		(t_N)=(t_R) 長限時引外し設定時限と同じ						

備考：ご指定がない場合、4の特性に設定して納入します。
注②：(I_R)<(I_{CT})の場合、(I_N)=(I_R)×50%に設定すると設定電流誤差が大きくなります。

内部付属装置の組合せ（オプション）（6-10頁）

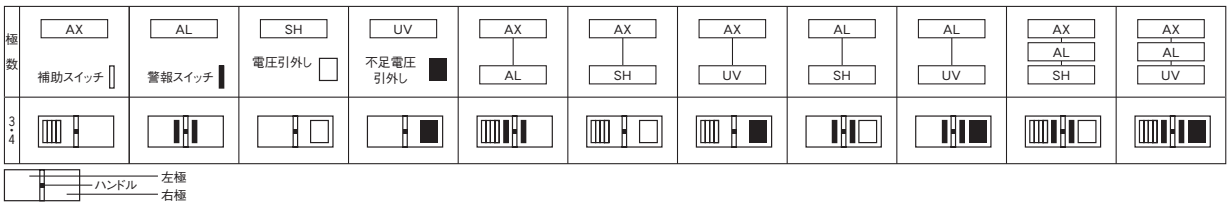

外　形　寸　法　図　　S800-NE, S800-RE, S800-PE形

表面形

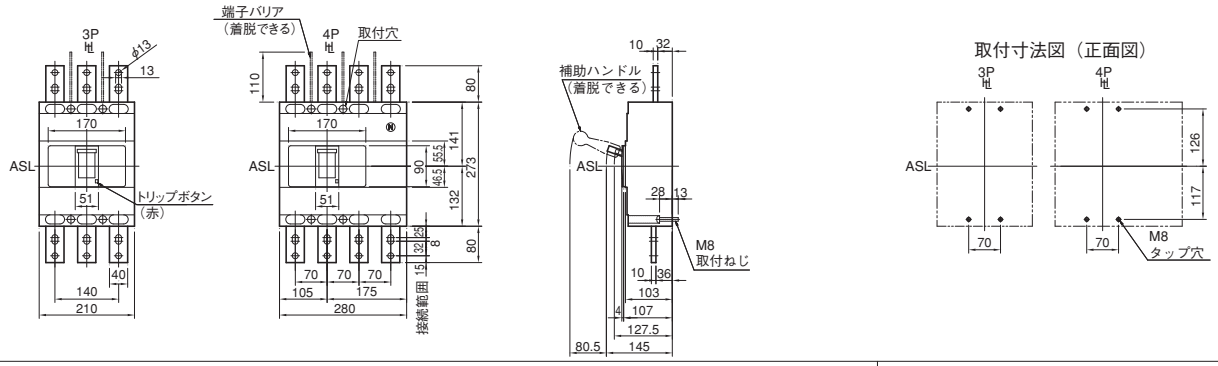

裏面形

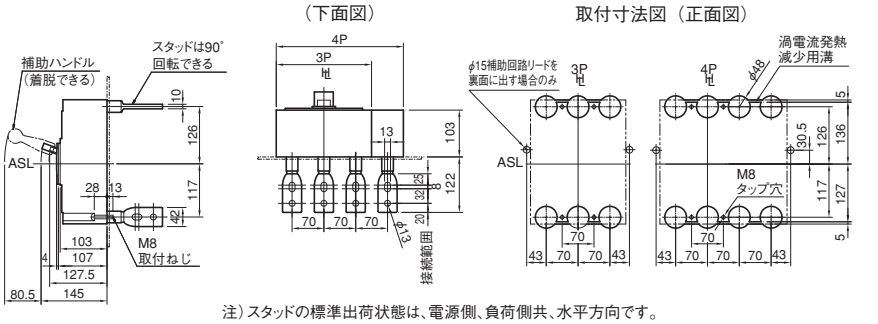

注）スタッドの標準出荷状態は、電源側、負荷側共、水平方向です。

パネル切抜寸法図（正面図）

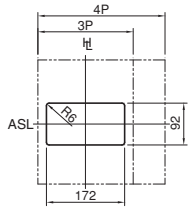

切抜寸法は遮断器ハンドル枠に対して
片側1.0mmの余裕があります。

差込形

端子部詳細・接続導体加工図

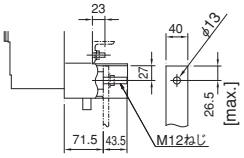

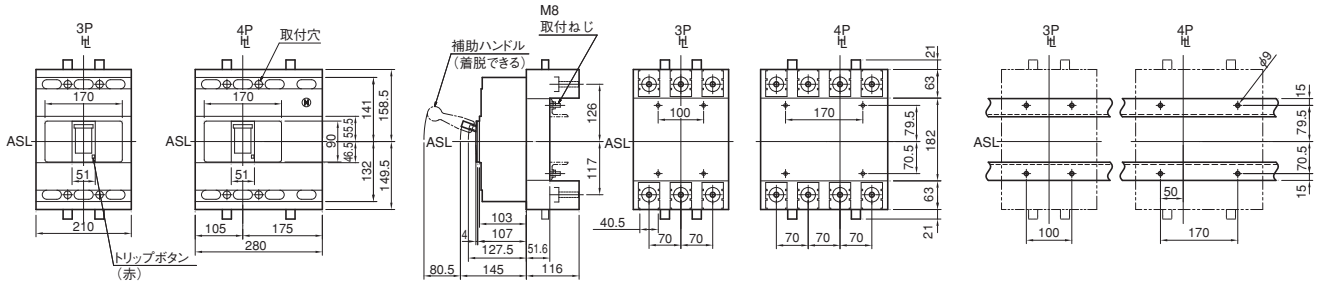

埋込形（フラッシュプレート）

取付板穴明寸法図（正面図）

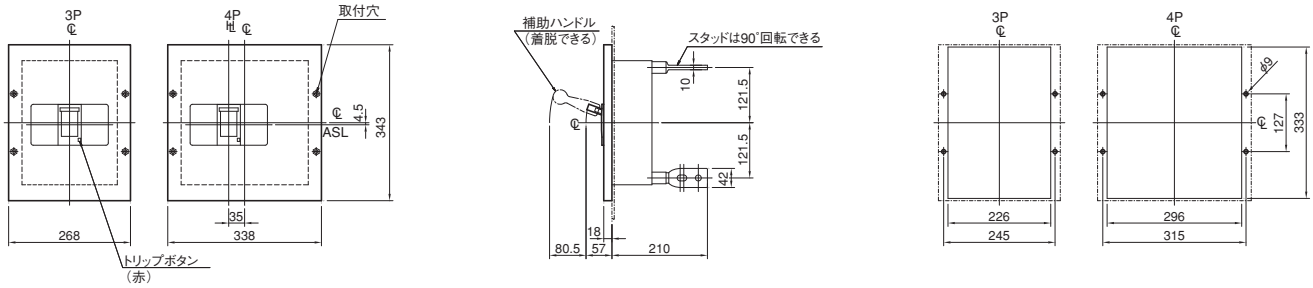

注）スタッドの標準出荷状態は、電源側、負荷側共、水平方向です。

7 特性と外形

TemBreak

ノーヒューズブレーカ
H800-NE, L800-NE

定格・仕様

フレーム A			800		800					
形式（本体）			H800-NE		L800-NE					
極数			3	4	3	4				
■定格										
定格電流 A			（可調整）		（可調整）					
基準周囲温度 一般用40℃			350	600	350	600				
船舶用45℃			400	700	400	700				
			450	800	450	800				
			500		500					
定格絶縁電圧〔U_i〕 V			690		690					
定格インパルス耐電圧〔U_{imp}〕 kV			8		8					
■定格遮断容量 kA										
JIS C 8201-2-1 Ann.1 Ann.2	AC	690V	25/20		25/20					
IEC 60947-2		500V	45/34		45/34					
I_{cu}/I_{cs}(sym)		440V	125/94		180/135					
		415V	125/94		200/150					
		380V	125/94		200/150					
		240V	150/150		200/150					
	DC	250V	—		—					
		125V	—		—					
NK	AC	690V	25/20		25/20					
I_{cu}/I_{cs}(sym)		450V	125/94		180/135					
		240V	150/150		200/150					
	DC	250V	—		—					
■定格短時間耐電流 kA			10（0.3sec）		10（0.3sec）					
質量（標準接続方式形） kg			14.3	20.3	14.3	20.3				
■取付・接続方式										
表面形（FC）	圧着端子・バー接続用		—		—					
	端子バー付		◉		◉					
裏面形（RC）			○ 板スタッド		○ 板スタッド					
差込形（PM）	配電盤用（PMB）		○		○					
（プラグイン）	分電盤用（PMC）		—		—					
埋込形（FP）	板スタッド付		○		○					
	スタッド無し		—		—					
引出形（DR）			—		—					
TemPlug70（PG）			—		—					
TemPlug45B（PG4）			—		—					
DINレール取付			—		—					
クリップインシャーシ取付			—		—					
■付属品（オプション）		略号								
外部付属 電動操作		MC	●		●					
外部付属 外部操作	ブレーカマウント式	HB	●		●					
外部付属 ハンドル	パネルマウント式（奥行可調整）	HP	●		●					
外部付属 補助ハンドル		HA	●		●					
外部付属 機械的インターロック⑨	スライド式	MS	●		●					
外部付属 機械的インターロック⑨	裏面式	MB	—		—					
外部付属 機械的インターロック⑨	リンク式	ML	●		●					
外部付属 機械的インターロック⑨	ワイヤー式	MW	●		●					
外部付属 ハンドルホルダ		HH	●		●					
外部付属 ハンドルロック		HL								
外部付属 端子カバー	表面形用	CF	●		●					
外部付属 端子カバー	裏面形・差込形用	CR	●		●					
外部付属 端子バリア		BA	●③		●③					
外部付属 リード線端子台		TF	●		●					
外部付属 ドアフランジ		DF	●		●					
■電気用品安全法			対象外		対象外					
■標準仕様										
過電流引外し方式			電子式⑯		電子式⑯					
ブレーカカバー色			ライトグレー		ライトグレー					
トリップボタン（色）			有（赤）		有（赤）					
ハンドル状態色別表示（ON：赤色,OFF：緑色）			有		有					
断路機能			有		有					

注 ◉：標準の取付・接続方式です。ご指定のない場合は、この方式で納入します。 ○：標準の取付・接続方式です。ご注文の際、ご指定ください。 ▲：準標準の取付・接続方式です。 ●：適用できます。 —：適用できません。 ③：2P: 1枚、3P: 2枚、4P: 3枚の端子バリアが標準装備されます。（表面形のみ） ⑨：機械的インターロックは引出形（DR）に適用できません。
⑯：ご要求によりプレトリップアラーム機能付または地絡引外し機能付がオプションで製作できます。

動作特性曲線

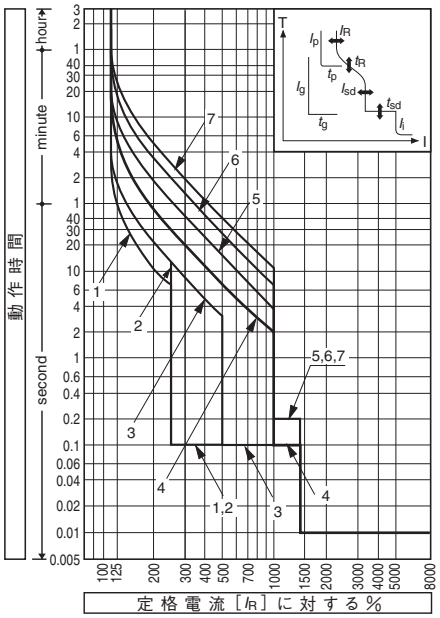

過電流引外し特性

特性		1	2	3	4	5	6	7
設定定格電流 (A)：(I_R)		CT定格電流：(I_{CT}) = 800Aの場合 350, 400, 450, 500, 600, 700, 800						
長限時引外し 設定時限 (s)：(t_R)		11	21	21	5	10	19	29
		(I_R)×200%における時限			(I_R)×600%における時限			
		設定誤差±20%						
短限時引外し (I_R)× 設定電流 (A)：(I_{sd})		2.5	2.5	5	10	10	10	10
		設定誤差±15%						
短限時引外し 設定時限 (s)：(t_{sd})		0.1	0.1	0.1	0.1	0.2	0.2	0.2
		設定時限に対し 全遮断時間＋50ms 不動作時間－20ms						
瞬時引外し 設定電流 (A)：(I_i)		(I_R)×1400% ただし Max. (I_{CT}) × 1200% 設定誤差±20%						
オプション	プレトリップアラーム							
	設定電流 (A)：(I_p)	(I_R)×80% 設定誤差±10%						
	設定時限 (s)：(t_p)	40秒の定限時特性 設定誤差±10%						
	地絡引外し							
	設定電流 (A)：(I_g)	(I_{CT})×20% 設定誤差±15%						
	設定時限 (s)：(t_g)	定限時特性で0.2秒 設定時限に対し最大引外し時間＋50ms 不動作時間－20ms						
	N相保護							
	設定電流 (A)：(I_N)	(I_R)×100% または50%切替え②						
	設定時限 (s)：(t_N)	(t_N)=(t_R) 長限時引外し設定時限と同じ						

備考：ご指定がない場合、4の特性に設定して納入します。
注②：(I_R)＜(I_{CT})の場合、(I_N)=(I_R)×50%に設定すると設定電流誤差が大きくなります。

内部付属装置の組合せ（オプション）（6-10頁）

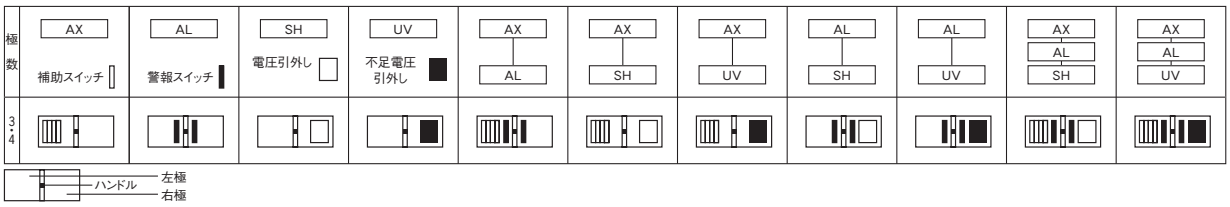

外　形　寸　法　図　　H800-NE, L800-NE形

表面形

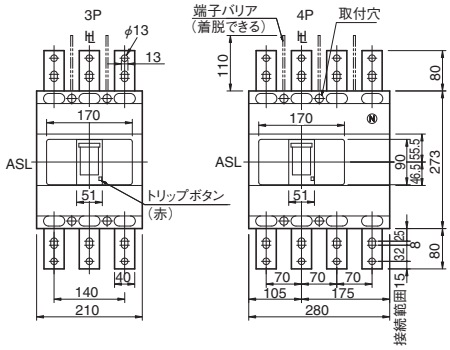

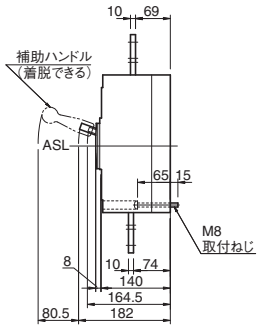

取付寸法図（正面図）

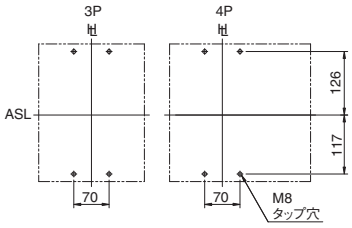

裏面形

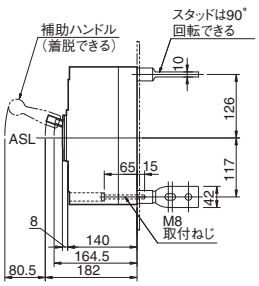

（下面図）

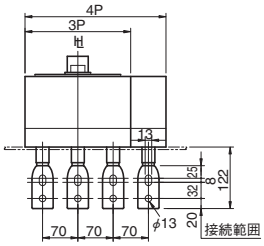

取付寸法図（正面図）

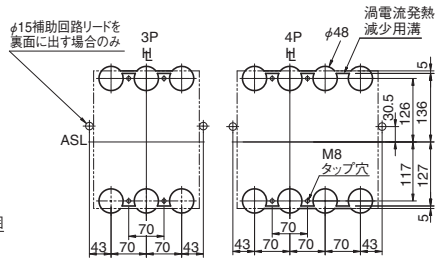

注）スタッドの標準出荷状態は、電源側、負荷側共、水平方向です。

パネル切抜寸法図（正面図）

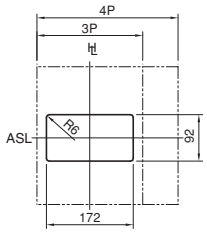

切抜寸法は遮断器ハンドル枠に対して片側1.0mmの余裕があります。

差込形

端子部詳細・接続導体加工図

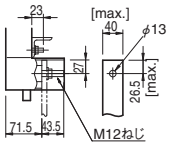

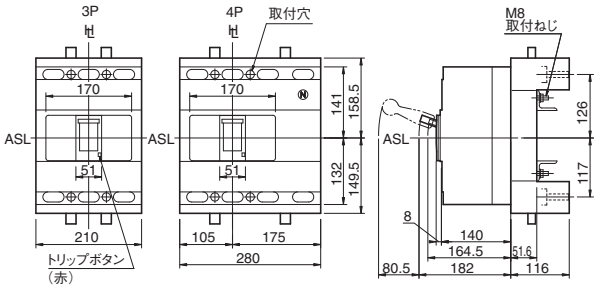

差込取付台（裏面図）

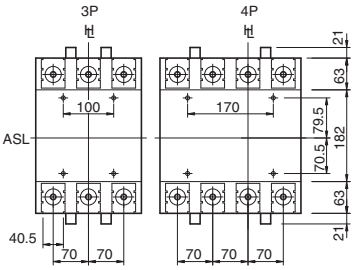

取付寸法図（正面図）

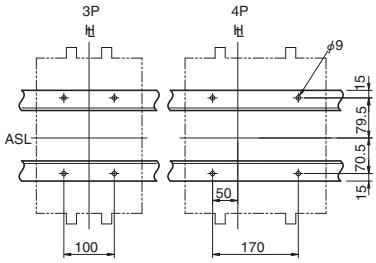

埋込形（フラッシュプレート）

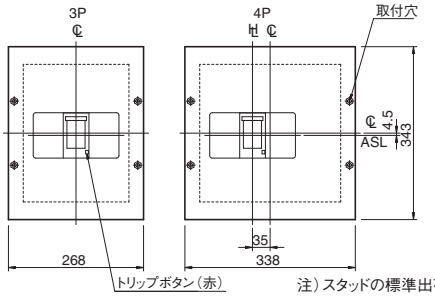

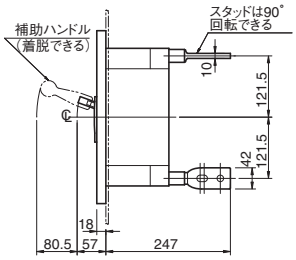

取付板穴明寸法図（正面図）

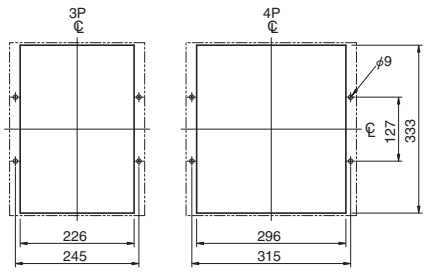

注）スタッドの標準出荷状態は、電源側、負荷側共、水平方向です。

7 特性と外形

TemBreak

ノーヒューズブレーカ
S1000-CE

定格・仕様

フレーム A			1000	
形式（本体）			**S1000-CE**	
極数			3	4
■定格				
定格電流 A			（可調整）	
基準周囲温度 一般用40℃			400	800
船舶用45℃			500	900
			600	1000
			700	
定格絶縁電圧〔U_i〕 V			690	
定格インパルス耐電圧〔U_{imp}〕 kV			8	
■定格遮断容量 kA				
JIS C 8201-2-1 Ann.1 Ann.2	AC	690V	25/19	
IEC 60947-2		500V	45/34	
I_{cu}/I_{cs}(sym)		440V	65/50	
		415V	65/50	
		380V	85/50	
		240V	100/75	
	DC	250V	—	
		125V	—	
NK	AC	690V	—	
I_{cu}/I_{cs}(sym)		450V	—	
		240V	—	
	DC	250V	—	
■定格短時間耐電流 kA			—	
質量（標準接続方式形） kg			11.0	14.8
■取付・接続方式				
表面形（FC）	圧着端子・バー接続用		—	
	端子バー付		◉	
裏面形（RC）			○ 板スタッド	
差込形（PM）	配電盤用		—	
（プラグイン）	分電盤用		—	
埋込形（FP）	板スタッド付		○	
	スタッド無し		—	
引出形（DR）			—	
TemPlug70（PG）			—	
TemPlug45B（PG4）			—	
DINレール取付			—	
クリップインシャーシ取付			—	
■付属品（オプション）		**略号**		
外部付属 電動操作		MC	●	
外部付属 外部操作	ブレーカマウント式	HB	●	
外部付属 ハンドル	パネルマウント式（奥行可調整）	HP	●	
外部付属 補助ハンドル		HA	●	
外部付属 機械的インターロック	スライド式	MS	●	
外部付属 機械的インターロック	裏面式	MB	—	
外部付属 機械的インターロック	リンク式	ML	●	
外部付属 機械的インターロック	ワイヤー式	MW	●	
外部付属 ハンドルホルダ		HH	●	
外部付属 ハンドルロック		HL		
外部付属 端子カバー	表面形用	CF	●	
外部付属 端子カバー	裏面形・差込形用	CR	●	
外部付属 端子バリア		BA	● ③	
外部付属 リード線端子台		TF	●	
外部付属 ドアフランジ		DF	●	
■電気用品安全法			対象外	
■標準仕様				
過電流引外し方式			電子式 ⑯	
ブレーカカバー色			ライトグレー	
トリップボタン（色）			有（赤）	
ハンドル状態色別表示（ON：赤色,OFF：緑色）			有	
断路機能			有	

注 ◉：標準の取付・接続方式です。ご指定のない場合は、この方式で納入します。 ○：標準の取付・接続方式です。ご注文の際、ご指定ください。 ●：適用できます。 —：適用できません。 ③：2P: 1枚、3P: 2枚、4P: 3枚の端子バリアが標準装備されます。（表面形のみ） ⑯：ご要求によりプレトリップアラーム機能付または地絡引外し機能付がオプションで製作できます。

動作特性曲線

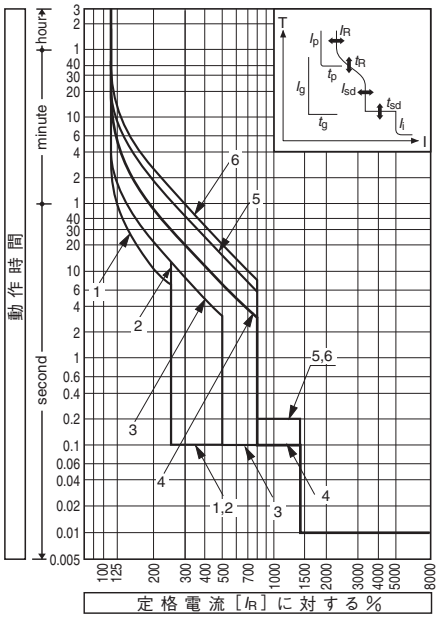

過電流引外し特性

特性		1	2	3	4	5	6
設定定格電流 (A)：(I_R)		CT定格電流：(I_{CT}) = 1000Aの場合 400, 500, 600, 700, 800, 900,1000					
長限時引外し 設定時限 (s)：(t_R)		11	21	21	5	10	16
		(I_R)×200%における時限			(I_R)×600%における時限		
		設定誤差±20%					
短限時引外し (I_R)× 設定電流 (A)：(I_{sd})		2.5	2.5	5	8	8	8
		設定誤差±15%					
短限時引外し 設定時限 (s)：(t_{sd})		0.1	0.1	0.1	0.1	0.2	0.2
		設定時限に対し 全遮断時間＋50ms 不動作時間－20ms					
瞬時引外し 設定電流 (A)：(I_i)		(I_R)×1400% ただし Max. (I_{CT}) × 1000% 設定誤差±20%					
オプション	プレトリップアラーム						
	設定電流 (A)：(I_p)	(I_R)×80% 設定誤差±10%					
	設定時限 (s)：(t_p)	40秒の定限時特性 設定誤差±10%					
	地絡引外し						
	設定電流 (A)：(I_g)	(I_{CT})×20% 設定誤差±15%					
	設定時限 (s)：(t_g)	定限時特性で0.2秒 設定時限に対し最大引外し時間＋50ms 不動作時間－20ms					
	N相保護						
	設定電流 (A)：(I_N)	(I_R)×100% または50%切替え②					
	設定時限 (s)：(t_N)	(t_N)=(t_R) 長限時引外し設定時限と同じ					

備考：ご指定がない場合、4の特性に設定して納入します。
注②：(I_R)＜(I_{CT})の場合、(I_N)=(I_R)×50%に設定すると設定電流誤差が大きくなります。

内部付属装置の組合せ（オプション）（6-10頁）

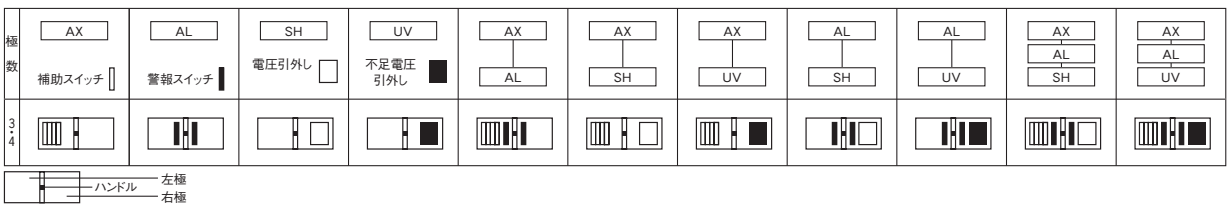

外　形　寸　法　図　　S1000-CE形

表面形

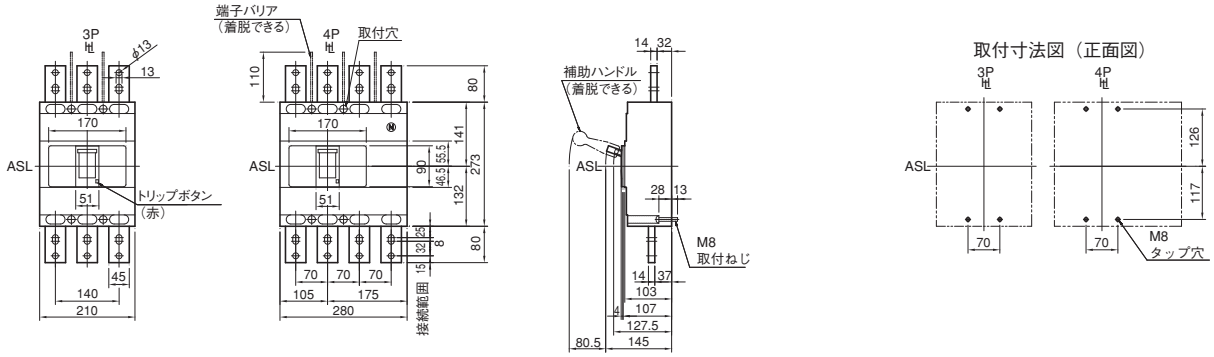

裏面形

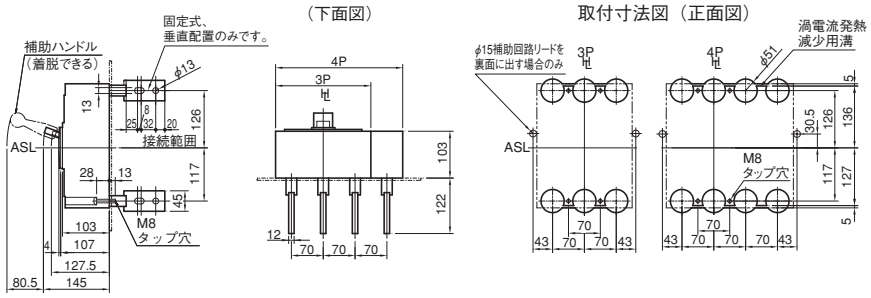

パネル切抜寸法図（正面図）

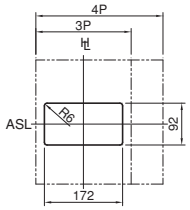

切抜寸法は遮断器ハンドル枠に対して片側1.0mmの余裕があります。

埋込形（フラッシュプレート）

取付板穴明寸法図（正面図）

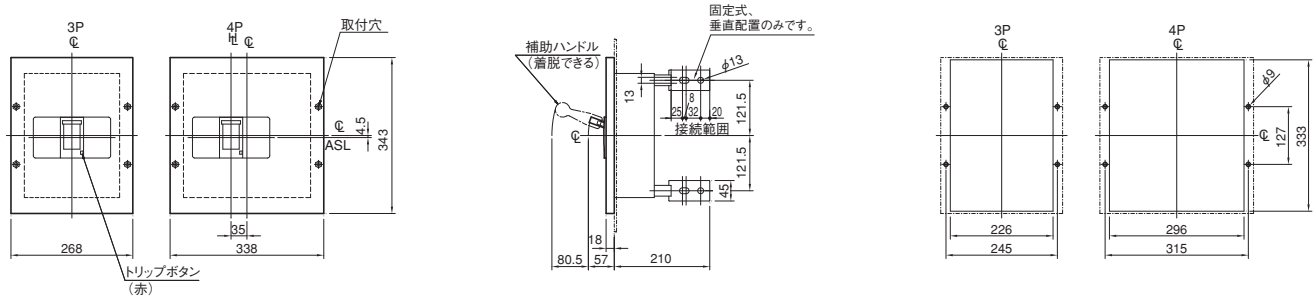

7 特性と外形

TemBreak

ノーヒューズブレーカ
S1250-NE, S1250-GE

定格・仕様

フレーム A			1250		1250			
形式（本体）			**S1250-NE**		**S1250-GE**			
極数			3	4	3	4		
■定格								
定格電流 A			（可調整）		（可調整）			
基準周囲温度 一般用40℃			500	1000	500	1000		
船舶用45℃			600	1200	600	1200		
			700	1250	700	1250		
			800		800			
定格絶縁電圧〔U_i〕 V			690		690			
定格インパルス耐電圧〔U_{imp}〕 kV			8		8			
■定格遮断容量 kA								
JIS C 8201-2-1 Ann.1 Ann.2	AC	690V	25/20		45/34			
IEC 60947-2		500V	45/34		65/50			
I_{cu}/I_{cs}(sym)		440V	65/50		85/65			
		415V	70/50		85/65			
		380V	85/65		100/75			
		240V	100/75		125/94			
	DC	250V	—		—			
		125V	—		—			
NK	AC	690V	—		—			
I_{cu}/I_{cs}(sym)		450V	—		—			
		240V	—		—			
	DC	250V	—		—			
■定格短時間耐電流 kA			15（0.3sec）		15（0.3sec）			
質量（標準接続方式形） kg			19.8	25.0	19.8	25.0		
■取付・接続方式								
表面形（FC）	圧着端子・バー接続用		—		—			
	端子バー付		◉		◉			
裏面形（RC）			○ 板スタッド		○ 板スタッド			
差込形（PM）	配電盤用汎用形（PMC）		○		○			
（プラグイン）	分電盤用（PMC）		—		—			
埋込形（FP）	板スタッド付		○		○			
	スタッド無し		—		—			
引出形（DR）			△ ⑨		△ ⑨			
TemPlug70（PG）			—		—			
TemPlug45B（PG4）			—		—			
DINレール取付			—		—			
クリップインシャーシ取付			—		—			
■付属品（オプション）			**略号**					
外部付属 電動操作			MC		●		●	
外部付属 外部操作	ブレーカマウント式		HB		●		●	
外部付属 ハンドル	パネルマウント式（奥行可調整）		HP		●		●	
外部付属 補助ハンドル			HA		● ㉔		● ㉔	
外部付属 機械的インターロック	スライド式		MS		●		●	
外部付属	裏面式		MB		●		●	
外部付属	リンク式		ML		—		—	
外部付属	ワイヤー式		MW		●		●	
外部付属 ハンドルホルダ			HH		●		●	
外部付属 ハンドルロック			HL					
外部付属 端子カバー	表面形用		CF		●		●	
外部付属	裏面形・差込形用		CR		—		—	
外部付属 端子バリア			BA		● ③		● ③	
外部付属 リード線端子台			TF		●		●	
外部付属 ドアフランジ			DF		●		●	
■電気用品安全法					対象外		対象外	
■標準仕様								
過電流引外し方式			電子式 ⑯		電子式 ⑯			
ブレーカカバー色			ライトグレー		ライトグレー			
トリップボタン（色）			有（赤）		有（赤）			
ハンドル状態色別表示（ON：赤色,OFF：緑色）			有		有			
断路機能			有		有			

注 ◉：標準の取付・接続方式です。ご指定のない場合は、この方式で納入します。 ○：標準の取付・接続方式です。ご注文の際、ご指定ください。 ▲：準標準の取付・接続方式です。 ●：適用できます。 —：適用できません。 ③：2P: 1枚、3P: 2枚、4P: 3枚の端子バリアが標準装備されます。（表面形のみ） ⑨：引出形（DR）に付属品を適用する場合、以下の事を留意ください。補助ハンドルは特殊対応（800AF以下）になります。機械的インターロック、ハンドルホルダ、ハンドルロック、端子カバー（表面形用）、端子バリア、リード線端子台、ドアフランジは適用できません。 ⑯：ご要求によりプレトリップアラーム機能付または地絡引外し機能付がオプションで製作できます。 ㉔：ブレーカ5台に1ケ標準付属されます。それ以上必要な場合はご指定ください。

動作特性曲線

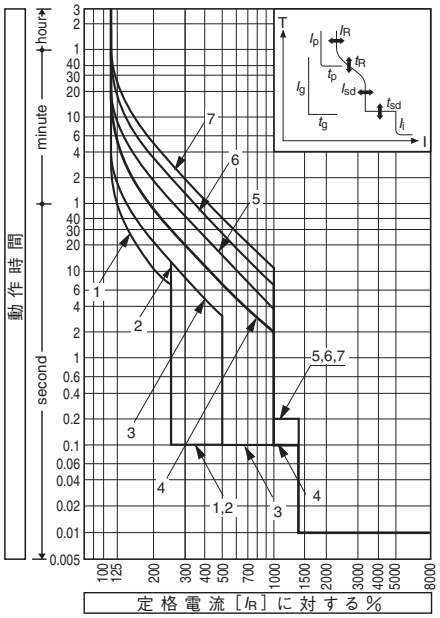

過電流引外し特性

特性		1	2	3	4	5	6	7
設定定格電流 (A)：(I_R)		CT定格電流：(I_{CT}) = 1250Aの場合 500, 600, 700, 800, 1000, 1200, 1250						
長限時引外し 設定時限 (s)：(t_R)		11	21	21	5	10	19	29
		(I_R)×200%における時限			(I_R)×600%における時限			
		設定誤差±20%						
短限時引外し 設定電流 (A)：(I_{sd})	(I_R)×	2.5	2.5	5	10	10	10	10
		設定誤差±15%						
短限時引外し 設定時限 (s)：(t_{sd})		0.1	0.1	0.1	0.1	0.2	0.2	0.2
		設定時限に対し 全遮断時間+50ms 不動作時間−20ms						
瞬時引外し 設定電流 (A)：(I_i)		(I_R)×1400% ただしMax.(I_{CT})×1200% 設定誤差±20%						
オプション プレトリップアラーム								
設定電流 (A)：(I_p)		(I_R)×80% 設定誤差±10%						
設定時限 (s)：(t_p)		40秒の定限時特性 設定誤差±10%						
オプション 地絡引外し								
設定電流 (A)：(I_g)		(I_{CT})×20% 設定誤差±15%						
設定時限 (s)：(t_g)		定限時特性で0.2秒 設定時限に対し最大引外し時間+50ms 不動作時間−20ms						
オプション N相保護								
設定電流 (A)：(I_N)		(I_R)×100% または50%切替え②						
設定時限 (s)：(t_N)		(t_N)=(t_R) 長限時引外し設定時限と同じ						

備考：ご指定がない場合、4の特性に設定して納入します。
注②：(I_R)<(I_{CT})の場合、(I_N)=(I_R)×50%に設定すると設定電流誤差が大きくなります。

内部付属装置の組合せ（オプション）（6-10頁）

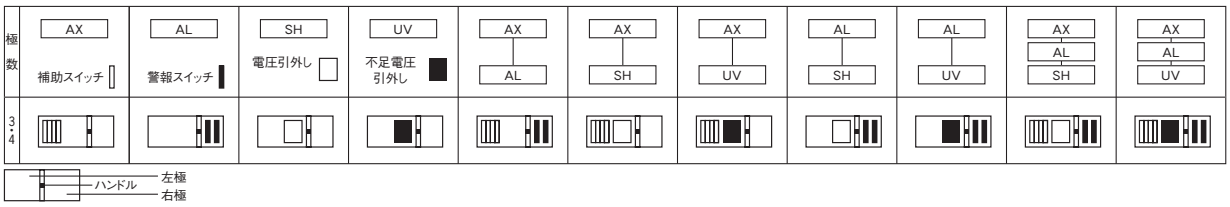

外　形　寸　法　図　　S1250-NE, S1250-GE形

表面形

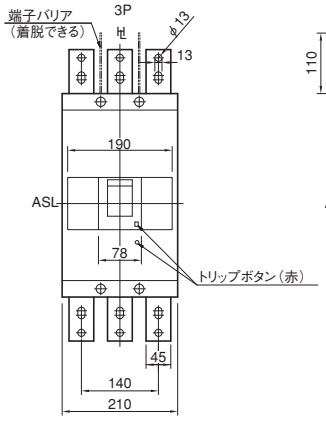

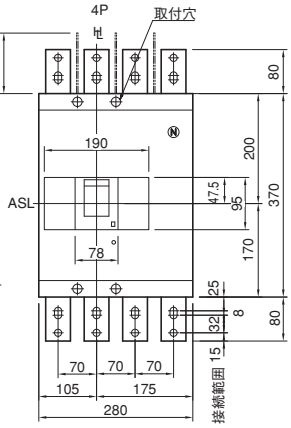

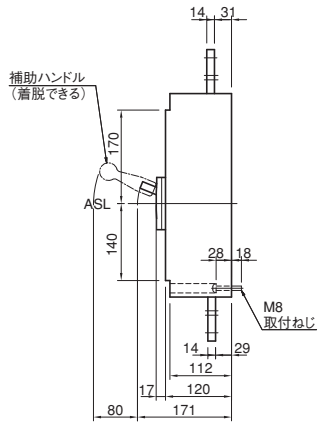

取付寸法図（正面図）

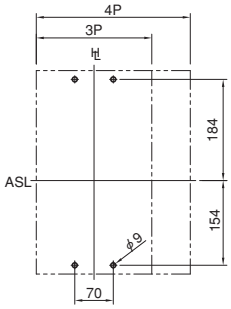

裏面形

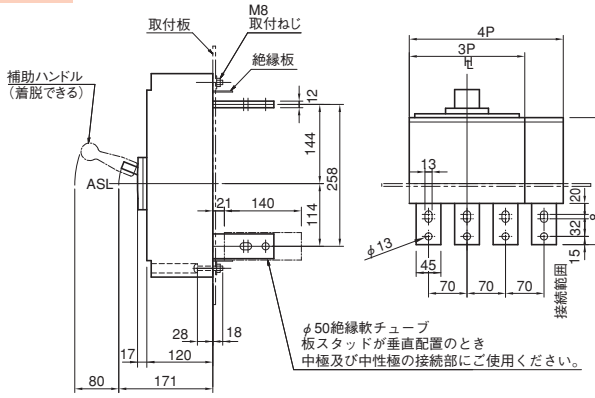

（下面図）

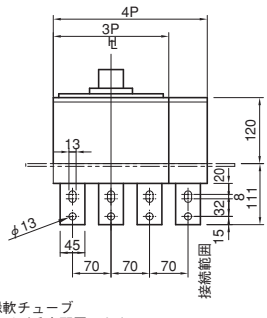

取付寸法図（正面図）

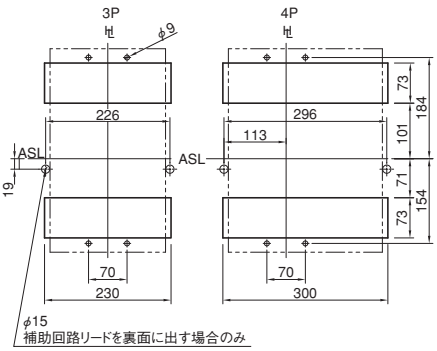

パネル切抜寸法図（正面図）

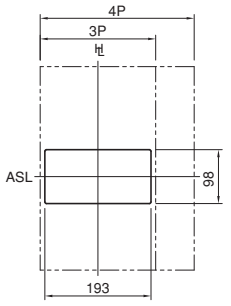

切抜寸法は遮断器ハンドル枠に対して片側1.5mmの余裕があります。

注）スタッドの標準出荷状態は、電源側負荷側端子共水平方向です。

差込形（汎用形）

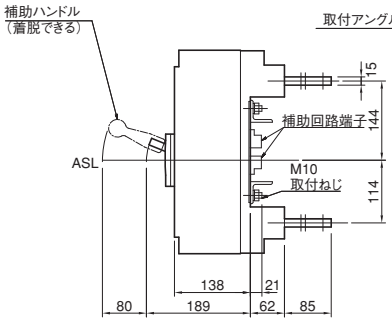

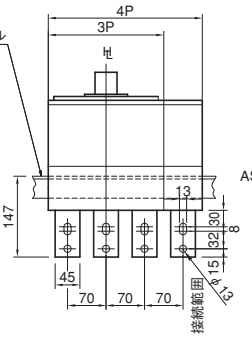

差込取付台（裏面図）

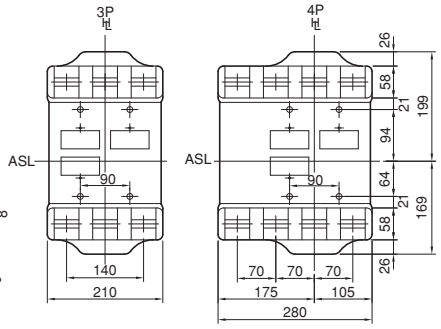

取付寸法図（正面図）

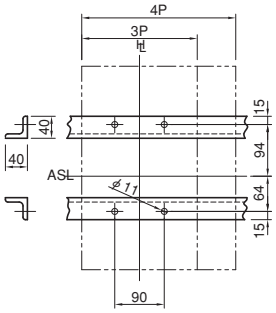

埋込形（フラッシュプレート）

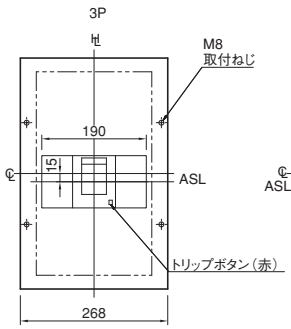

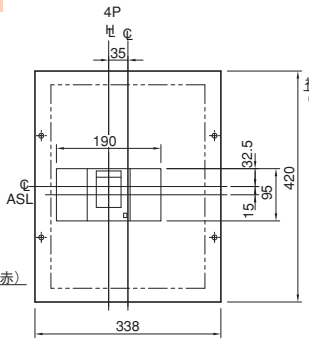

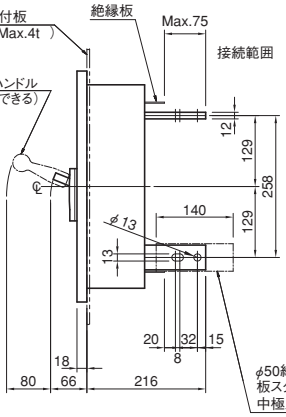

取付板穴明寸法図（正面図）

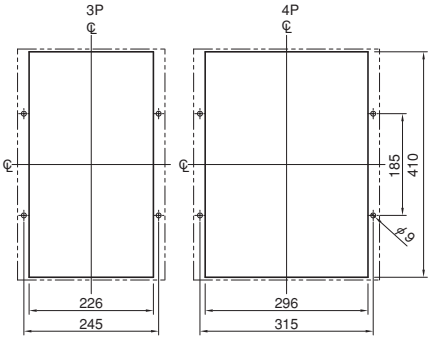

φ50絶縁軟チューブ
板スタッドが垂直配置のとき
中極及び中性極の接続部にご使用ください。

注）スタッドの標準出荷状態は、電源側負荷側端子共水平方向です。

7 特性と外形
ノーヒューズブレーカ
TL-1000NE, TL-1200NE

定格・仕様

フレーム A		1000	1200	
形式（本体）		**TL-1000NE**	**TL-1200NE**	
極数		3 4	3 4	
■定格				
定格電流 A		（可調整）	（可調整）	
基準周囲温度 一般用40℃		500 800	600 1000	
船舶用45℃		600 900	700 1200	
		700 1000	800	
定格絶縁電圧〔U_i〕 V		690	690	
定格インパルス耐電圧〔U_{imp}〕 kV		8	8	
■定格遮断容量 kA				
JIS C 8201-2-1 Ann.2	AC 690V	45/34	45/34	
IEC 60947-2	500V	75/57	75/57	
I_{cu}/I_{cs}(sym)	440V	125/65	125/65	
	415V	125/65	125/65	
	380V	125/65	125/65	
	240V	150/113	150/113	
	DC 250V	—	—	
	125V	—	—	
NK	AC 690V	—	—	
I_{cu}/I_{cs}(sym)	450V	125/— ㉓	125/— ㉓	
	240V	—	—	
	DC 250V	—	—	
■定格短時間耐電流 kA		15（0.3sec）	15（0.3sec）	
質量（標準接続方式形） kg		26.0 33.7	26.0 33.7	
■取付・接続方式				
表面形（FC）	圧着端子・バー接続用	—	—	
	端子バー付	◉	◉	
裏面形（RC）		○ 板スタッド	○ 板スタッド	
差込形（PM）	配電盤用汎用形（PMC）	○	○	
（プラグイン）	分電盤用（PMC）	—	—	
埋込形（FP）	板スタッド付	○	○	
	スタッド無し	—	—	
引出形（DR）		▲	▲	
TemPlug70（PG）		—	—	
TemPlug45B（PG4）		—	—	
DINレール取付		—	—	
クリップインシャーシ取付		—	—	
■付属品（オプション）				**略号**
電動操作		●	●	MC
外部操作	ブレーカマウント式	●	●	HB
ハンドル	パネルマウント式（奥行可調整）	●	●	HP
補助ハンドル		● ㉔	● ㉔	HA
機械的	スライド式	●	●	MS
外部付属 インターロック ⑨	裏面式	●	●	MB
	リンク式	—	—	ML
	ワイヤー式	—	—	MW
ハンドルホルダ		●	●	HH
ハンドルロック				HL
端子カバー	表面形用	—	—	CF
	裏面形・差込形用	—	—	CR
端子バリア		● ③	● ③	BA
リード線端子台		●	●	TF
ドアフランジ		●	●	DF
■電気用品安全法		対象外	対象外	
■標準仕様				
過電流引外し方式		電子式 ⑯	電子式 ⑯	
ブレーカカバー色		黒	黒	
トリップボタン（色）		有（茶系色）	有（茶系色）	
ハンドル状態色別表示（ON：赤色,OFF：緑色）		有	有	
断路機能		無	無	
可調整プレトリップアラーム（オプション）		●	●	
可調整地絡引外し（オプション）		● ⑥③	● ⑥③	
トリップインジケータ（オプション）		●	●	

注 ◉：標準の取付・接続方式です。ご指定のない場合は、この方式で納入します。 ○：標準の取付・接続方式です。ご注文の際、ご指定ください。 ▲：準標準の取付・接続方式です。 ●：適用できます。 —：適用できません。 ③：2P: 1枚、3P: 2枚、4P: 3枚の端子バリアが標準装備されます。（表面形のみ） ⑨：機械的インターロックは引出形（DR）に適用できません。 ⑯：ご要求によりプレトリップアラーム機能付または地絡引外し機能付がオプションで製作できます。 ㉓：AC460Vの値です。 ㉔：ブレーカ5台に1ケ標準付属されます。それ以上必要な場合はご指定ください。 ⑥③：プレトリップアラームと併用できません。

動作特性曲線

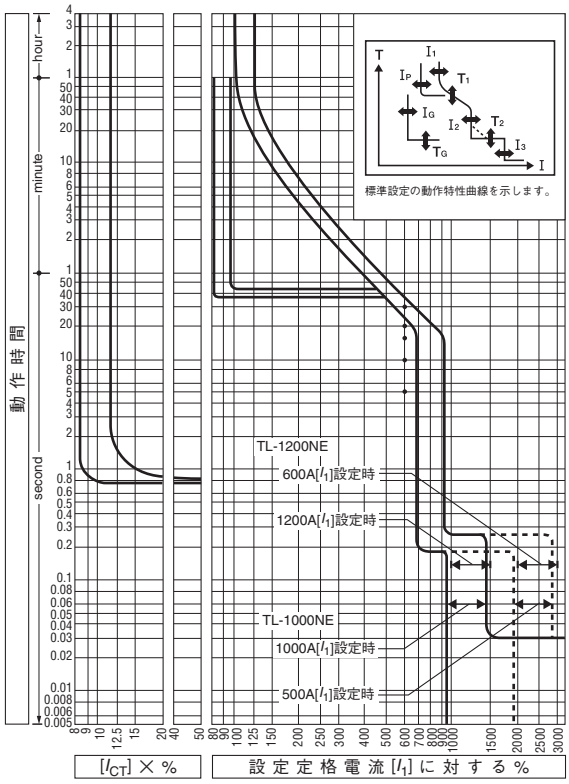

過電流引外し特性

ブレーカ形式	TL-1000NE	TL-1200NE
CT定格電流(A)：(I_{CT})	1000	1250
設定定格電流(A)：(I_1)（可調整）	500, 600, 700, 800, 900, 1000	600, 700, 800, 1000, 1200
長限時引外し設定時限(S)：(T_1)	(I_1)×600%電流で 5, 10, 15, 20, 30秒に可調整 設定誤差±20%	
短限時引外し設定電流(A)：(I_2)	(I_1)×200, 400, 600, 800, 1000%に可調整 設定誤差±15%	
短限時引外し設定時限(S)：(T_2)	定限時特性で0.1, 0.15, 0.2, 0.25, 0.3秒 可調整 設定時限に対し全遮断時間 +50ms 不動作時間−20ms	
瞬時引外し設定電流(A)：(I_3)	(I_{CT})×300～1200%に連続可調整 設定誤差±20%	
プレトリップアラーム設定電流(A)：(I_p)（オプション）	(I_1)×70, 80, 90, 100%に可調整 設定誤差±10%	
プレトリップアラーム動作時間(S)：(T_p)（オプション）	40秒の定限時特性 設定誤差±10%	
地絡引外し設定電流(A)：(I_G)（オプション）⑥③	(I_{CT})×10～40%に連続可調整 設定誤差±15%	
地絡引外し設定時限(S)：(T_G)（オプション）⑥③	定限時特性で0.1, 0.2, 0.3, 0.4, 0.8秒 可調整 設定時限に対し最大引外し時間 +50ms 不動作時間−20ms	

備考：ご指定のない場合、アンダーラインの標準設定値にて納入します。

内部付属装置の組合せ（オプション）（6-10頁）

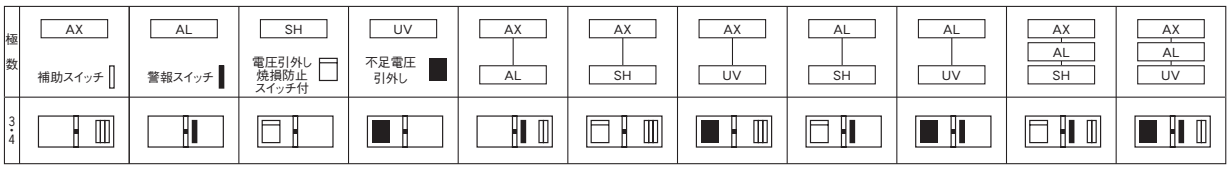

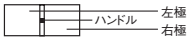

注：交流UVTの場合、UVTコントローラが外部取付になります。6-21頁をご参照ください。

外　形　寸　法　図　　TL-1000NE, TL-1200NE形

表面形

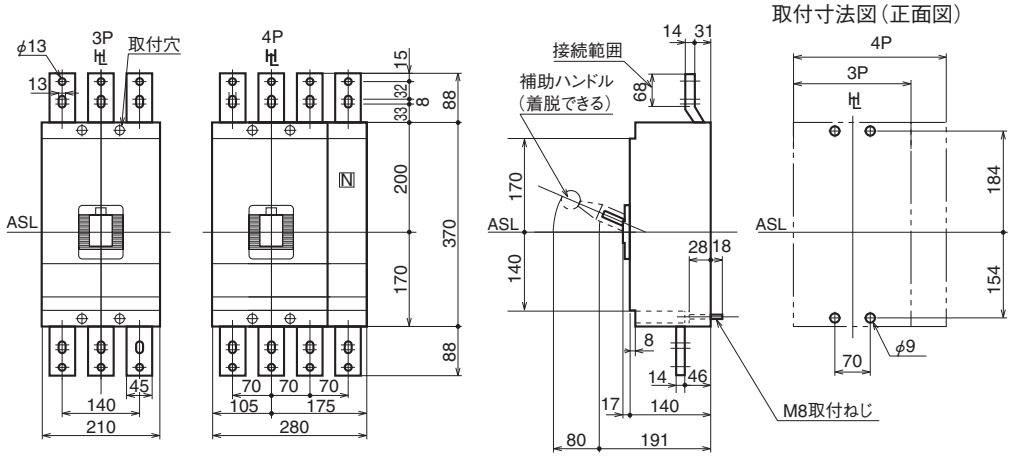

裏面形

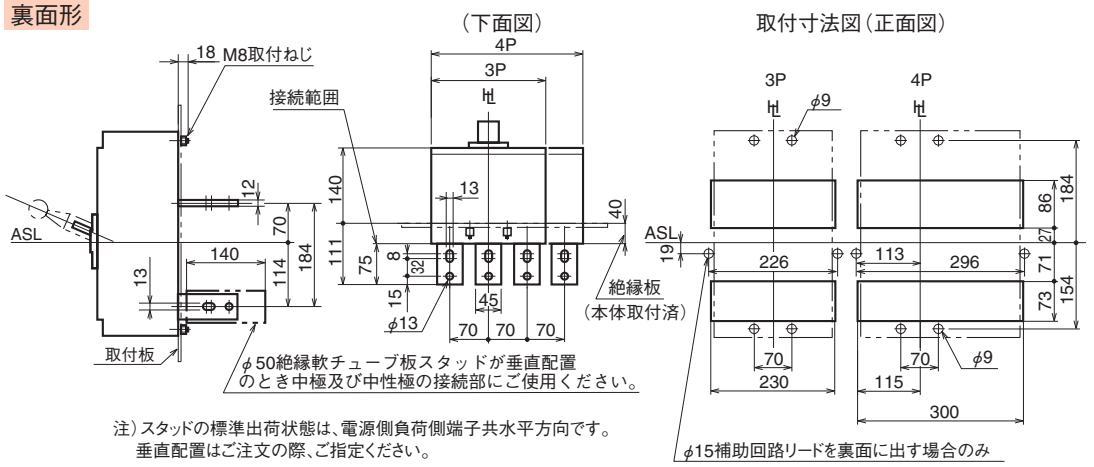

注）スタッドの標準出荷状態は、電源側負荷側端子共水平方向です。
垂直配置はご注文の際、ご指定ください。

パネル切抜寸法図（正面図）

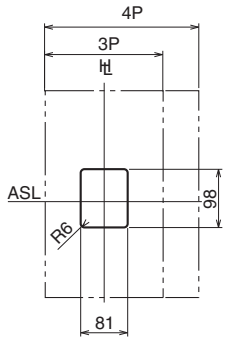

・切抜寸法は遮断器ハンドル枠に対して片側1.5㎜の余裕があります。

差込形（汎用形）

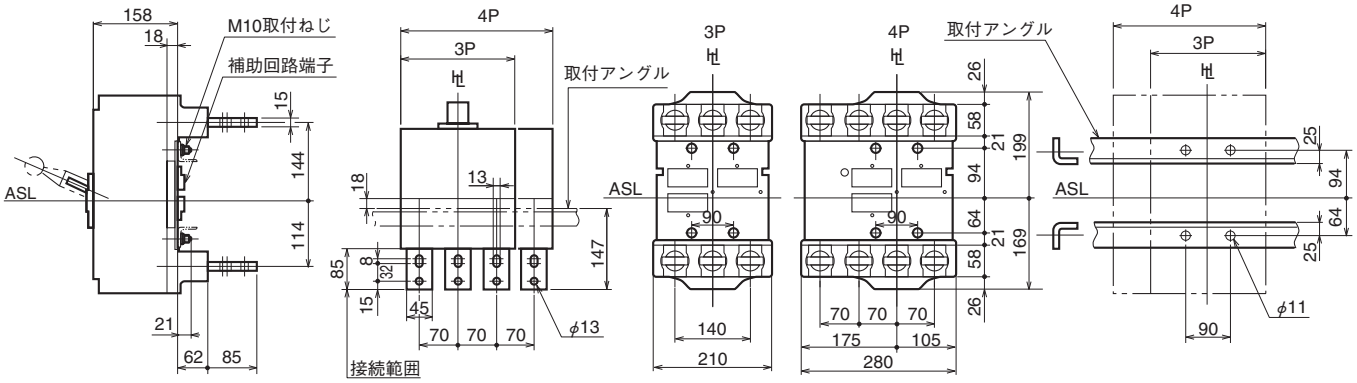

埋込形（フラッシュプレート）

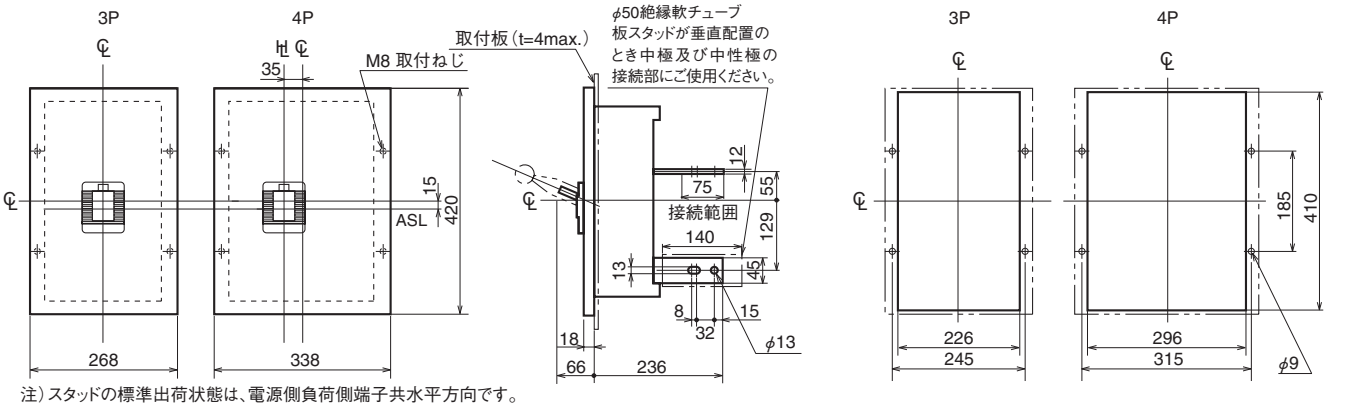

注）スタッドの標準出荷状態は、電源側負荷側端子共水平方向です。
垂直配置はご注文の際、ご指定ください。

7 特性と外形

TemBreak

ノーヒューズブレーカ
S1600-NE

定格・仕様

フレーム A			1600	
形式（本体）			**S1600-NE**	
極数			3	4
■定格				
定格電流 A			（可調整）	
基準周囲温度 一般用40℃			700	1200
船舶用45℃			800	1400
			900	1500
			1000	1600
定格絶縁電圧〔U_i〕 V			690	
定格インパルス耐電圧〔U_{imp}〕 kV			8	
■定格遮断容量 kA				
JIS C 8201-2-1 Ann.1 Ann.2	AC	690V	45/34	
IEC 60947-2		500V	65/50	
I_{cu}/I_{cs}(sym)		440V	85/65	
		415V	85/65	
		380V	100/75	
		240V	125/94	
	DC	250V	—	
		125V	—	
NK	AC	690V	—	
I_{cu}/I_{cs}(sym)		450V	—	
		240V	—	
	DC	250V	—	
■定格短時間耐電流 kA			20（0.3sec）	
質量（標準接続方式形） kg			27.0	35.0
■取付・接続方式				
表面形（FC）	圧着端子・バー接続用		—	
	端子バー付		○	
裏面形（RC）			◉ 板スタッド	
差込形（PM）	配電盤用		—	
（プラグイン）	分電盤用		—	
埋込形（FP）	板スタッド付		○	
	スタッド無し		—	
引出形（DR）			△ ⑨	
TemPlug70（PG）			—	
TemPlug45B（PG4）			—	
DINレール取付			—	
クリップインシャーシ取付			—	
■付属品（オプション）				**略号**
外部付属 電動操作				● MC
外部付属 外部操作	ブレーカマウント式			● HB
外部付属 ハンドル	パネルマウント式（奥行可調整）			● HP
外部付属 補助ハンドル				● HA ㉔
外部付属 機械的インターロック	スライド式			● MS
外部付属 機械的インターロック	裏面式			● MB
外部付属 機械的インターロック	リンク式			— ML
外部付属 機械的インターロック	ワイヤー式			● MW
外部付属 ハンドルホルダ				● HH
外部付属 ハンドルロック				● HL
外部付属 端子カバー	表面形用			— CF
外部付属 端子カバー	裏面形・差込形用			— CR
外部付属 端子バリア				● ③ BA
外部付属 リード線端子台				● TF
外部付属 ドアフランジ				● DF
■電気用品安全法			対象外	
■標準仕様				
過電流引外し方式			電子式 ⑯	
ブレーカカバー色			ライトグレー	
トリップボタン（色）			有（赤）	
ハンドル状態色別表示（ON：赤色,OFF：緑色）			有	
断路機能			有	

注 ◉：標準の取付・接続方式です。ご指定のない場合は、この方式で納入します。 ○：標準の取付・接続方式です。ご注文の際、ご指定ください。 ●：適用できます。 —：適用できません。 ③：2P: 1枚、3P: 2枚、4P: 3枚の端子バリアが標準装備されます。（表面形のみ） ⑨：引出形（DR）に付属品を適用する場合、以下の事を留意ください。補助ハンドルは特殊対応（800AF以下）になります。機械的インターロック、ハンドルホルダ、ハンドルロック、端子カバー（表面形用）、端子バリア、リード線端子台、ドアフランジは適用できません。 ⑯：ご要求によりプレトリップアラーム機能付または地絡引外し機能付がオプションで製作できます。 ㉔：ブレーカ5台に1ケ標準付属されます。それ以上必要な場合はご指定ください。

動作特性曲線

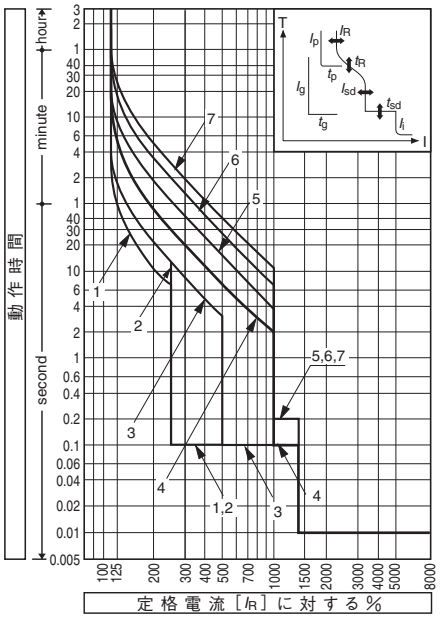

過電流引外し特性

特性		1	2	3	4	5	6	7
設定定格電流 (A)：(I_R)		CT定格電流：(I_{CT}) = 1600Aの場合 700, 800, 900, 1000, 1200, 1400, 1500, 1600						
長限時引外し 設定時限 (s)：(t_R)		11	21	21	5	10	19	29
		(I_R)×200%における時限			(I_R)×600%における時限			
		設定誤差±20%						
短限時引外し 設定電流 (A)：(I_{sd})	(I_R)×	2.5	2.5	5	10	10	10	10
		設定誤差±15%						
短限時引外し 設定時限 (s)：(t_{sd})		0.1	0.1	0.1	0.1	0.2	0.2	0.2
		設定時限に対し 全遮断時間+50ms 不動作時間−20ms						
瞬時引外し 設定電流 (A)：(I_i)		(I_R)×1400% ただしMax.(I_{CT})×1200% 設定誤差±20%						
オプション プレトリップアラーム								
設定電流 (A)：(I_p)		(I_R)×80% 設定誤差±10%						
設定時限 (s)：(t_p)		40秒の定限時特性 設定誤差±10%						
オプション 地絡引外し								
設定電流 (A)：(I_g)		(I_{CT})×20% 設定誤差±15%						
設定時限 (s)：(t_g)		定限時特性で0.2秒 設定時限に対し最大引外し時間+50ms 不動作時間−20ms						
オプション N相保護								
設定電流 (A)：(I_N)		(I_R)×100%または50%切替え②						
設定時限 (s)：(t_N)		(t_N)=(t_R) 長限時引外し設定時限と同じ						

備考：ご指定がない場合、4の特性に設定して納入します。
注②：(I_R)<(I_{CT})の場合、(I_N)=(I_R)×50%に設定すると設定電流誤差が大きくなります。

内部付属装置の組合せ（オプション）（6-10頁）

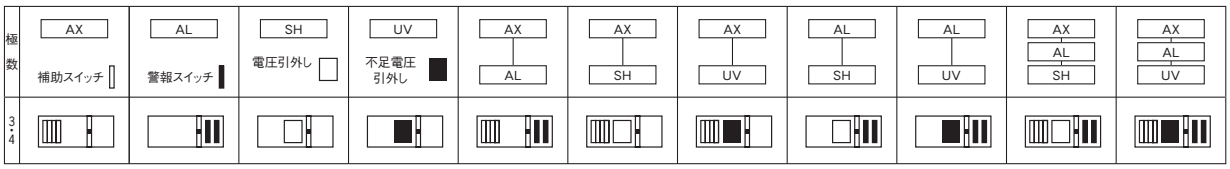

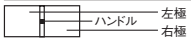

外　形　寸　法　図　　S1600-NE形

表面形

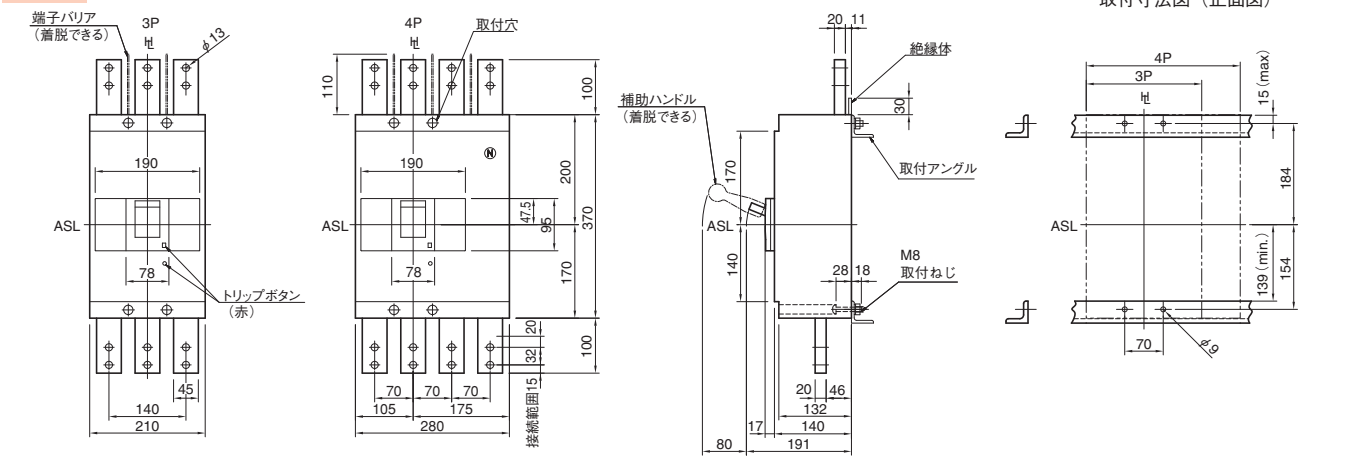

裏面形

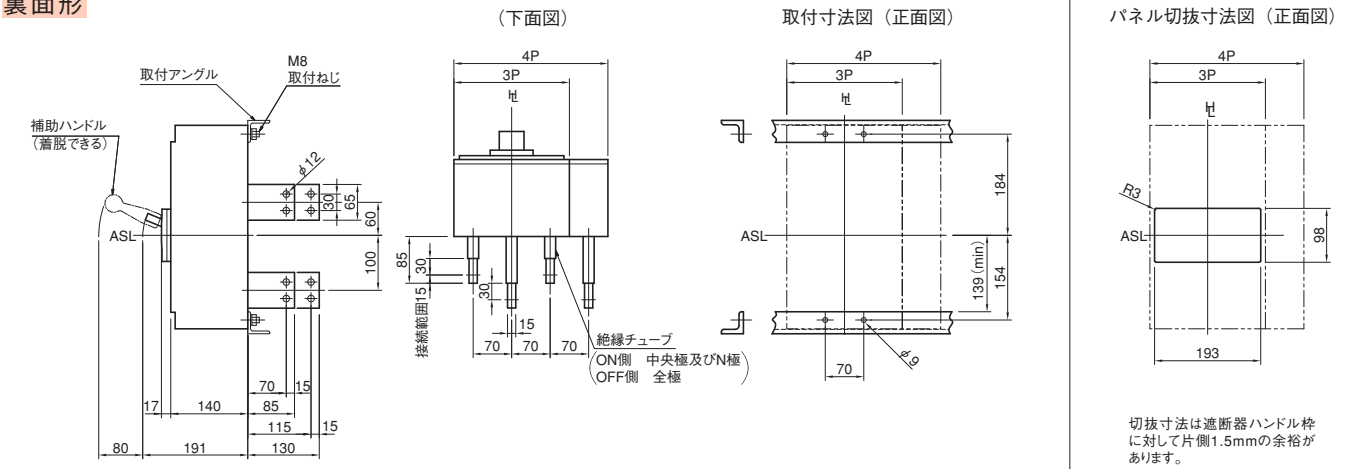

引出形

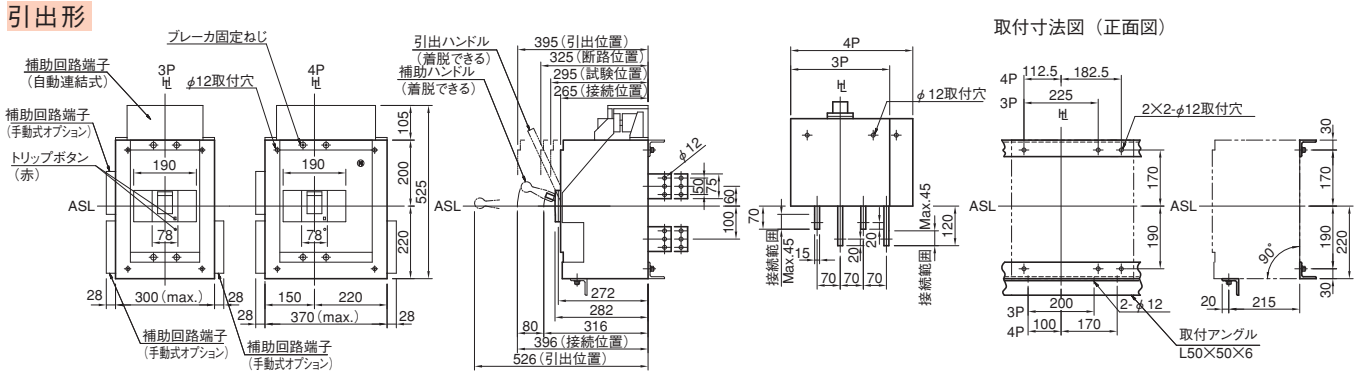

埋込形（フラッシュプレート）

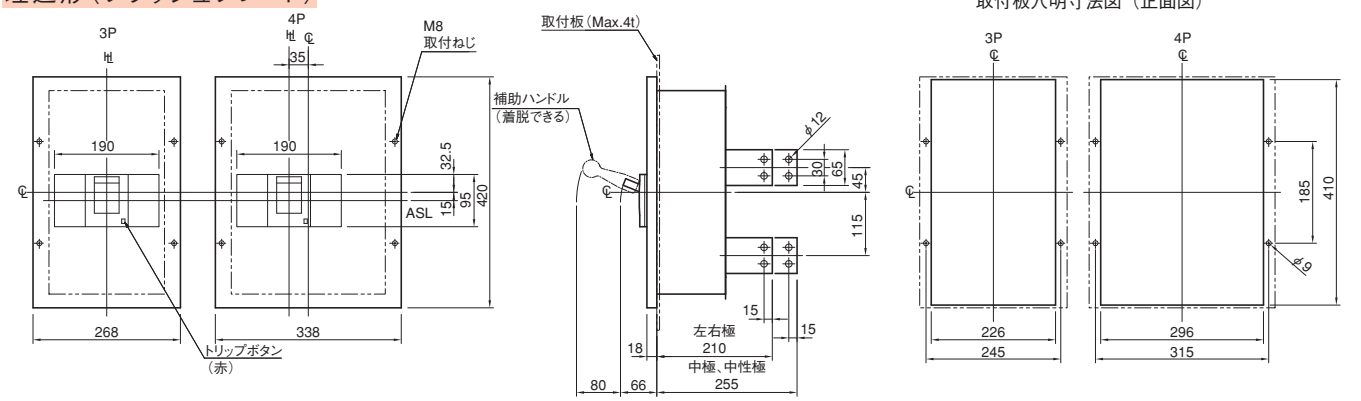

7 特性と外形
ノーヒューズブレーカ
XS2000NE

定格・仕様

フレーム A			2000	
形式（本体）			**XS2000NE**	
極数			3	4
■定格				
定格電流 A			（可調整）	
基準周囲温度 一般用40℃			1000	1600
船舶用45℃			1200	1800
			1400	2000
定格絶縁電圧〔U_i〕 V			690	
定格インパルス耐電圧〔U_{imp}〕 kV			8	
■定格遮断容量 kA				
JIS C 8201-2-1 Ann.1 Ann.2	AC	690V	45/42	
IEC 60947-2		500V	65/50	
I_{cu}/I_{cs}(sym)		440V	85/65	
		415V	85/65	
		380V	100/75	
		240V	125/94	
	DC	250V	—	
		125V	—	
NK	AC	690V	—	
I_{cu}/I_{cs}(sym)		450V	85/— ㉑	
		240V	—	
	DC	250V	—	
■定格短時間耐電流 kA			42（0.3sec）	
質量（標準接続方式形） kg			54.0	67.0
■取付・接続方式				
表面形（FC）	圧着端子・バー接続用		—	
	端子バー付		○	
裏面形（RC）			◉ 板スタッド	
差込形（PM）	配電盤用		—	
（プラグイン）	分電盤用		—	
埋込形（FP）	板スタッド付		○	
	スタッド無し		—	
引出形（DR）			△ ⑨	
TemPlug70（PG）			—	
TemPlug45B（PG4）			—	
DINレール取付			—	
クリップインシャーシ取付			—	
■付属品（オプション）		**略号**		
外部付属 電動操作		MC	●	
外部付属 外部操作ハンドル	ブレーカマウント式	HB	—	
外部付属 外部操作ハンドル	パネルマウント式	HP	● ⑯⑥（XFE）	
外部付属 補助ハンドル		HA	● ②	
外部付属 機械的インターロック	スライド式	MS	●	
外部付属 機械的インターロック	裏面式	MB	●	
外部付属 機械的インターロック	リンク式	ML	—	
外部付属 機械的インターロック	ワイヤー式	MW	—	
外部付属 ハンドルホルダ		HH	●	
外部付属 ハンドルロック		HL		
外部付属 端子カバー	表面形用	CF	—	
外部付属 端子カバー	裏面形・差込形用	CR	—	
外部付属 端子バリア		BA	—	
外部付属 リード線端子台		TF	●	
外部付属 ドアフランジ		DF	●	
■電気用品安全法			対象外	
■標準仕様				
過電流引外し方式			電子式 ⑯	
ブレーカカバー色			ライトグレー	
トリップボタン（色）			有（赤）	
ハンドル状態色別表示（ON：赤色,OFF：緑色）			有	
断路機能			無	
可調整プレトリップアラーム（オプション）			●	
可調整地絡引外し（オプション）			● ⑥③	
トリップインジケータ（オプション）			●	

注 ◉：標準の取付・接続方式です。ご指定のない場合は、この方式で納入します。 ○：標準の取付・接続方式です。ご注文の際、ご指定ください。 ●：適用できます。 —：適用できません。 ②：標準装備されます。 ⑨：引出形（DR）に付属品を適用する場合、以下の事を留意ください。補助ハンドルは特殊対応（800AF以下）になります。機械的インターロック、ハンドルホルダ、ハンドルロック、端子カバー（表面形用）、端子バリア、リード線端子台、ドアフランジは適用できません。 ⑯：ご要求によりプレトリップアラーム機能付または地絡引外し機能付がオプションで製作できます。 ㉑：AC500Vの値です。 ⑥③：プレトリップアラームと併用できません。 ⑥⑥：奥行固定になります。

動作特性曲線

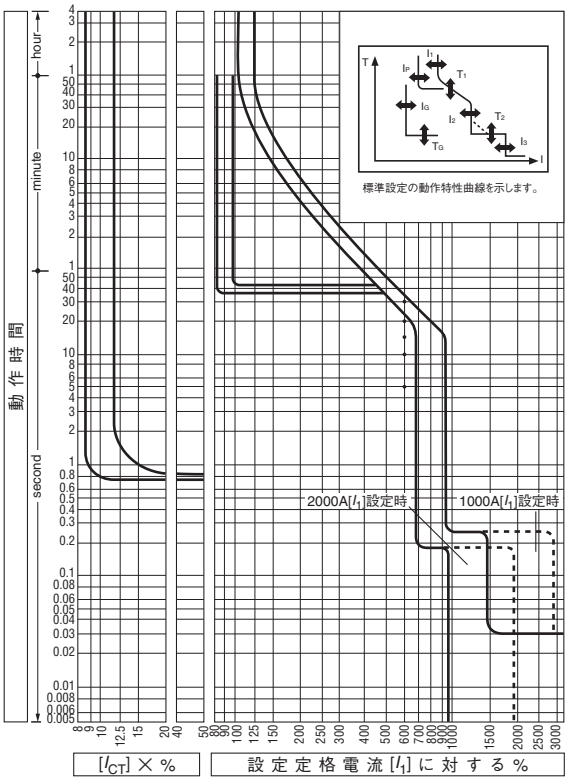

過電流引外し特性

CT定格電流(A)：(I_{CT})	2000
設定定格電流(A)：(I_1)（可調整）	1000, 1200, 1400, 1600, 1800, 2000
長限時引外し設定時限(S)：(T_1)	(I_1)×600%電流で 5, 10, 15, 20, 30秒に可調整 設定誤差±20%
短限時引外し設定電流(A)：(I_2)	(I_1)×200, 400, 600, 800, 1000%に可調整 設定誤差±15%
短限時引外し設定時限(S)：(T_2)	定限時特性で0.1, 0.15, 0.2, 0.25, 0.3秒可調整 設定時限に対し全遮断時間＋50ms 不動作時間－20ms
瞬時引外し設定電流(A)：(I_3)	(I_{CT})×300～1200%に連続可調整 設定誤差±20%
プレトリップアラーム設定電流(A)：(I_p)（オプション）	(I_1)×70, 80, 90, 100%に可調整 設定誤差±10%
プレトリップアラーム動作時間(S)：(T_p)（オプション）	40秒の定限時特性 設定誤差±10%
地絡引外し設定電流(A)：(I_G)（オプション）⑥③	(I_{CT})×10～40%に連続可調整 設定誤差±15%
地絡引外し設定時限(S)：(T_G)（オプション）⑥③	定限時特性で0.1, 0.2, 0.3, 0.4, 0.8秒可調整 設定時限に対し最大引外し時間＋50ms 不動作時間－20ms

備考：ご指定のない場合、アンダーラインの標準設定値にて納入します。

内部付属装置の組合せ（オプション）（6-10頁）

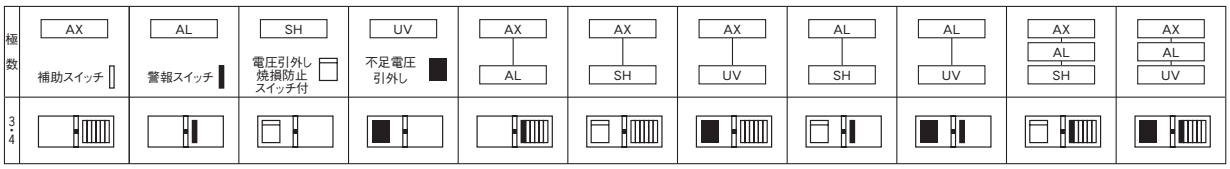

注：交流UVTの場合、UVTコントローラが外部取付になります。6-21頁をご参照ください。

外　形　寸　法　図　　XS2000NE形

表面形

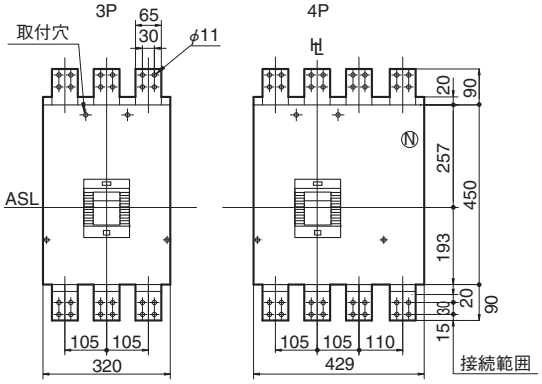

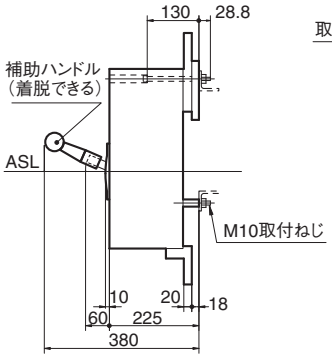

取付寸法図（正面図）

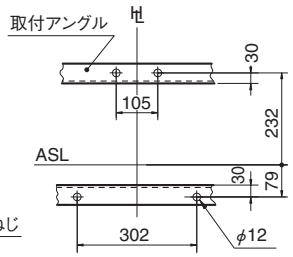

裏面形

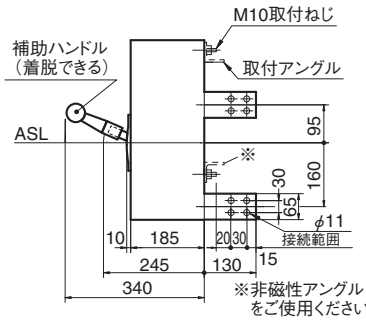

（下面図）

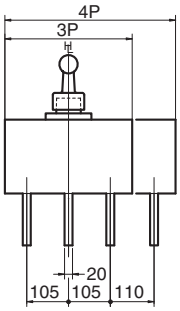

取付寸法図（正面図）

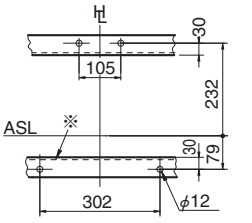

※非磁性アングル（SUS304等）
をご使用ください。

パネル切抜寸法図（正面図）

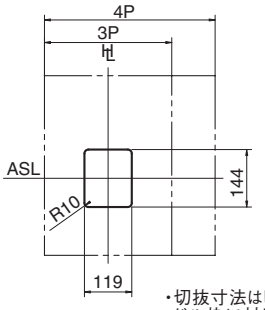

・切抜寸法はしゃ断器ハンドル枠に対して片側2㎜の余裕があります。

引出形

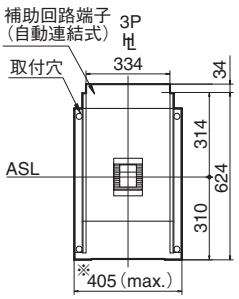

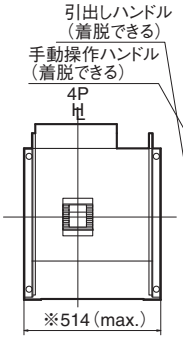

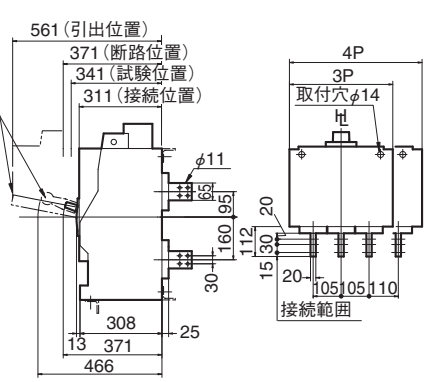

注※：手動コネクター方式はご照会ください。

取付寸法図（正面図）

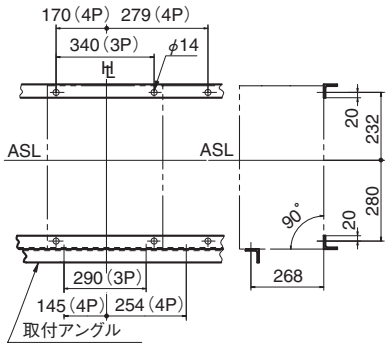

埋込形（フラッシュプレート）

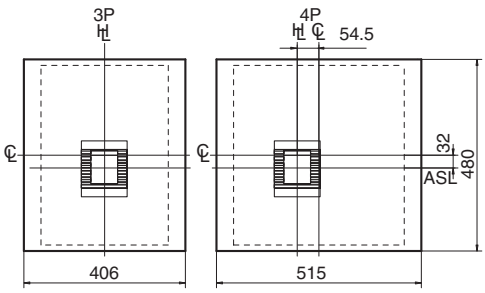

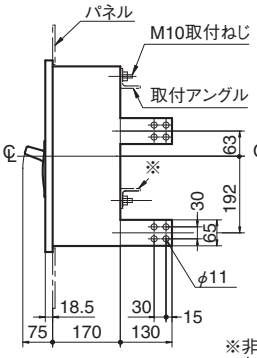

取付寸法図（正面図）

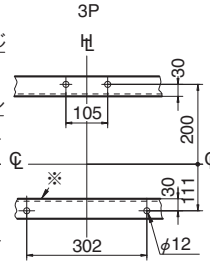

※非磁性アングル（SUS304等）
をご使用ください。

パネル切抜寸法図（正面図）

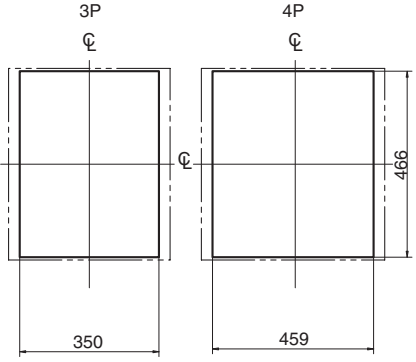

7 特性と外形
ノーヒューズブレーカ
XS2500NE

定格・仕様

フレーム A			2500	
形式（本体）			**XS2500NE**	
極数			3	4
■定格				
定格電流 A			（可調整）	
基準周囲温度　一般用40℃			1200　2000	
			1400　2500	
			1600	
			（40℃のみ）	
定格絶縁電圧〔U_i〕 V			690	
定格インパルス耐電圧〔U_{imp}〕 kV			8	
■定格遮断容量 kA				
JIS C 8201-2-1 Ann.1 Ann.2	AC	690V	45/42	
IEC 60947-2		500V	65/50	
I_{cu}/I_{cs}(sym)		440V	85/65	
		415V	85/65	
		380V	100/75	
		240V	125/94	
	DC	250V	—	
		125V	—	
NK	AC	690V	—	
I_{cu}/I_{cs}(sym)		450V	—	
		240V	—	
	DC	250V	—	
■定格短時間耐電流　kA			42（0.3sec）	
質量（標準接続方式形） kg			64	78.2
■取付・接続方式				
表面形（FC）	圧着端子・バー接続用		—	
	端子バー付		—	
裏面形（RC）			◉ 板スタッド	
差込形（PM）	配電盤用		—	
（プラグイン）	分電盤用		—	
埋込形（FP）	板スタッド付		○	
	スタッド無し		—	
引出形（DR）			—	
TemPlug70（PG）			—	
TemPlug45B（PG4）			—	
DINレール取付			—	
クリップインシャーシ取付			—	
■付属品（オプション）		**略号**		
外部付属 電動操作		MC	●	
外部付属 外部操作	ブレーカマウント式	HB	—	
外部付属 ハンドル	パネルマウント式	HP	● ⑥⑥（XFE）	
外部付属 補助ハンドル		HA	● ②	
外部付属 機械的インターロック	スライド式	MS	●	
外部付属 機械的インターロック	裏面式	MB	●	
外部付属 機械的インターロック	リンク式	ML	—	
外部付属 機械的インターロック	ワイヤー式	MW	—	
外部付属 ハンドルホルダ		HH	●	
外部付属 ハンドルロック		HL		
外部付属 端子カバー	表面形用	CF	—	
外部付属 端子カバー	裏面形・差込形用	CR	—	
外部付属 端子バリア		BA	—	
外部付属 リード線端子台		TF	●	
外部付属 ドアフランジ		DF	●	
■電気用品安全法			対象外	
■標準仕様				
過電流引外し方式			電子式 ⑯	
ブレーカカバー色			ライトグレー	
トリップボタン（色）			有（赤）	
ハンドル状態色別表示（ON：赤色,OFF：緑色）			有	
断路機能			無	
可調整プレトリップアラーム（オプション）			●	
可調整地絡引外し（オプション）			● ⑥③	
トリップインジケータ（オプション）			●	

注　◉：標準の取付・接続方式です。ご指定のない場合は、この方式で納入します。　○：標準の取付・接続方式です。ご注文の際、ご指定ください。　●：適用できます。　—：適用できません。
②：標準装備されます。　⑯：ご要求によりプレトリップアラーム機能付または地絡引外し機能付がオプションで製作できます。　⑥③：プレトリップアラームと併用できません。　⑥⑥：奥行固定になります。

動作特性曲線

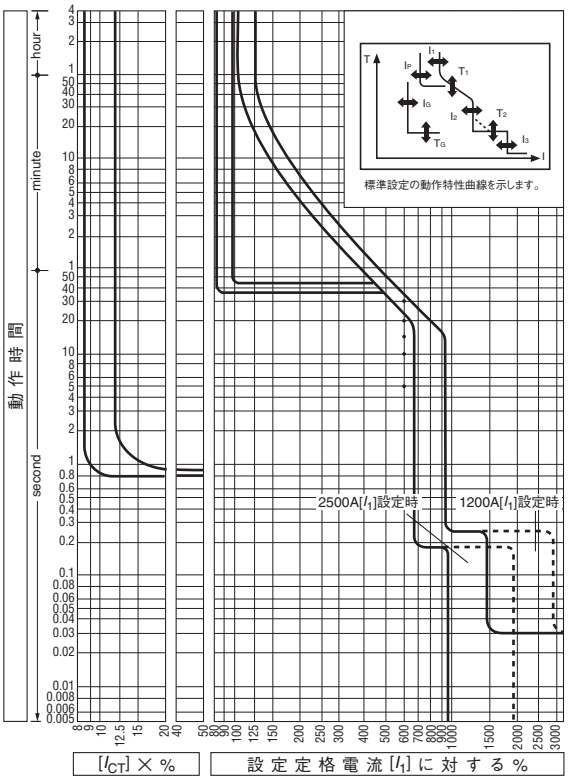

過電流引外し特性

CT定格電流(A)：(I_{CT})	2500
設定定格電流(A)：(I_1)（可調整）	1200, 1400, 1600, 2000, 2500
長限時引外し設定時限(S)：(T_1)	(I_1)×600%電流で 5, 10, 15, 20, 30秒に可調整　設定誤差±20%
短限時引外し設定電流(A)：(I_2)	(I_1)×200, 400, 600, 800, 1000%に可調整　設定誤差±15%
短限時引外し設定時限(S)：(T_2)	定限時特性で0.1, 0.15, 0.2, 0.25, 0.3秒可調整　設定時限に対し全遮断時間＋50ms　不動作時間－20ms
瞬時引外し設定電流(A)：(I_3)	(I_{CT})×300～1200%に連続可調整 設定誤差±20%
プレトリップアラーム設定電流(A)：(I_p)（オプション）	(I_1)×70, 80, 90, 100%に可調整 設定誤差±10%
プレトリップアラーム動作時間(S)：(T_p)（オプション）	40秒の定限時特性　設定誤差±10%
地絡引外し設定電流(A)：(I_G)（オプション）⑥③	(I_{CT})×10～40%に連続可調整 設定誤差±15%
地絡引外し設定時限(S)：(T_G)（オプション）⑥③	定限時特性で0.1, 0.2, 0.3, 0.4, 0.8秒可調整　設定時限に対し最大引外し時間＋50ms　不動作時間－20ms

備考：ご指定のない場合、アンダーラインの標準設定値にて納入します。

内部付属装置の組合せ（オプション）（6-10頁）

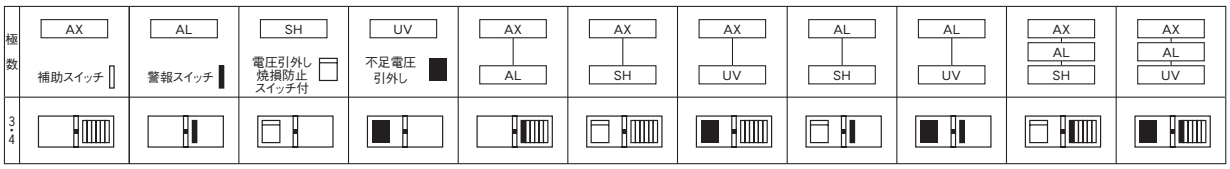

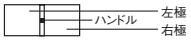

注：交流UVTの場合、UVTコントローラが外部取付になります。6-21頁をご参照ください。

外　形　寸　法　図　　XS2500NE形

裏面形

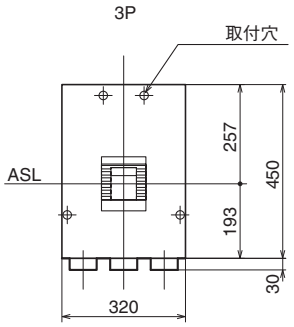

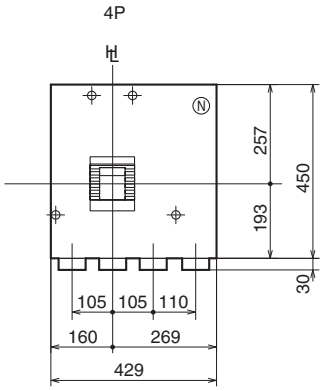

パネル切抜寸法図（正面図）

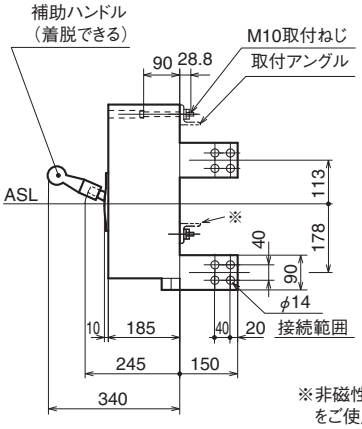

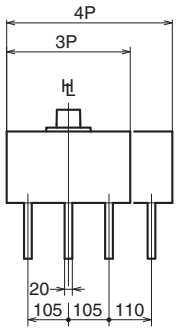

※非磁性アングル（SUS304等）
をご使用ください。

取付寸法図（正面図）

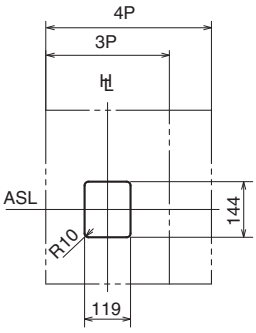

・切抜寸法はしゃ断器ハンドル枠に対して片側2㎜の余裕があります。

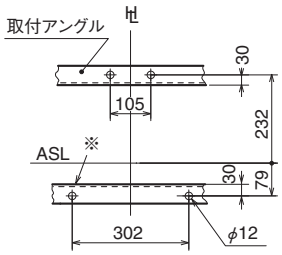

※非磁性アングル（SUS304等）
をご使用ください。

埋込形
（フラッシュプレート）

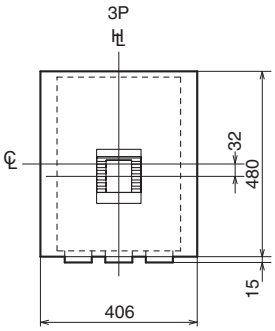

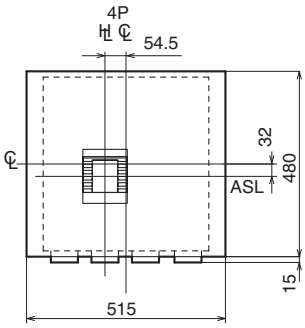

パネル切抜寸法図（正面図）

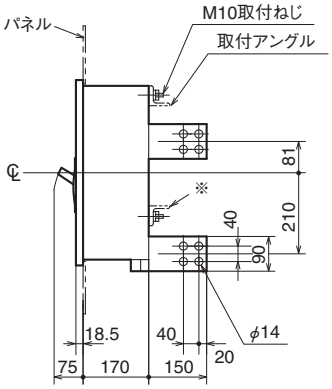

取付寸法図（正面図）

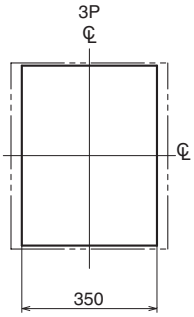

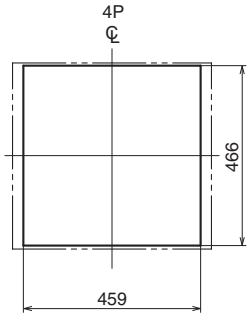

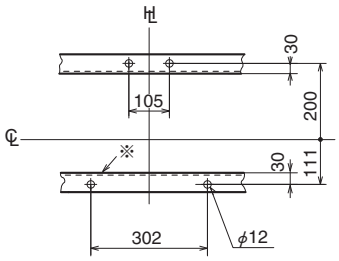

※非磁性アングル（SUS304等）
をご使用ください。

7 特性と外形
ノーヒューズブレーカ
XS3200NE

定格・仕様

フレーム A			3200
形式（本体）			**XS3200NE**
極数			3
■定格			
定格電流 A			（可調整）
基準周囲温度　一般用40℃			1600　2800 2000　3200 2500　㉑ （40℃のみ）
定格絶縁電圧〔U_i〕 V			690
定格インパルス耐電圧〔U_{imp}〕 kV			8
■定格遮断容量 kA			
JIS C 8201-2-1 Ann.1 Ann.2	AC	690V	45/42
IEC 60947-2		500V	65/50
I_{cu}/I_{cs}(sym)		440V	85/65
		415V	85/65
		380V	100/75
		240V	125/94
	DC	250V	—
		125V	—
NK	AC	690V	—
I_{cu}/I_{cs}(sym)		450V	—
		240V	—
	DC	250V	—
■定格短時間耐電流　kA			38（0.5sec）
質量（標準接続方式形） kg			65
■取付・接続方式			
表面形（FC）	圧着端子・バー接続用		—
	端子バー付		—
裏面形（RC）			◉ 板スタッド
差込形（PM）	配電盤用		—
（プラグイン）	分電盤用		—
埋込形（FP）	板スタッド付		○
	スタッド無し		—
引出形（DR）			—
TemPlug70（PG）			—
TemPlug45B（PG4）			—
DINレール取付			—
クリップインシャーシ取付			—
■付属品（オプション）		**略号**	
外部付属 電動操作		MC	●
外部付属 外部操作	ブレーカマウント式	HB	—
外部付属 ハンドル	パネルマウント式	HP	● ㊻（XFE）
外部付属 補助ハンドル		HA	● ②
外部付属 機械的インターロック	スライド式	MS	●
外部付属 機械的インターロック	裏面式	MB	●
外部付属 機械的インターロック	リンク式	ML	—
外部付属 機械的インターロック	ワイヤー式	MW	—
外部付属 ハンドルホルダ		HH	●
外部付属 ハンドルロック		HL	
外部付属 端子カバー	表面形用	CF	—
外部付属 端子カバー	裏面形・差込形用	CR	—
外部付属 端子バリア		BA	—
外部付属 リード線端子台		TF	●
外部付属 ドアフランジ		DF	●
■電気用品安全法			対象外
■標準仕様			
過電流引外し方式			電子式 ⑯
ブレーカカバー色			ライトグレー
トリップボタン（色）			有（赤）
ハンドル状態色別表示（ON：赤色,OFF：緑色）			有
断路機能			無
可調整プレトリップアラーム（オプション）			●
可調整地絡引外し（オプション）			● ⑬
トリップインジケータ（オプション）			●

注　◉：標準の取付・接続方式です。ご指定のない場合は、この方式で納入します。　○：標準の取付・接続方式です。ご注文の際、ご指定ください。　●：適用できます。　—：適用できません。
②：標準装備されます。　⑯：ご要求によりプレトリップアラーム機能付または地絡引外し機能付がオプションで製作できます。　⑬：プレトリップアラームと併用できません。　㊻：奥行固定になります。
㉑：3000Aも特殊で対応可能です。

動作特性曲線

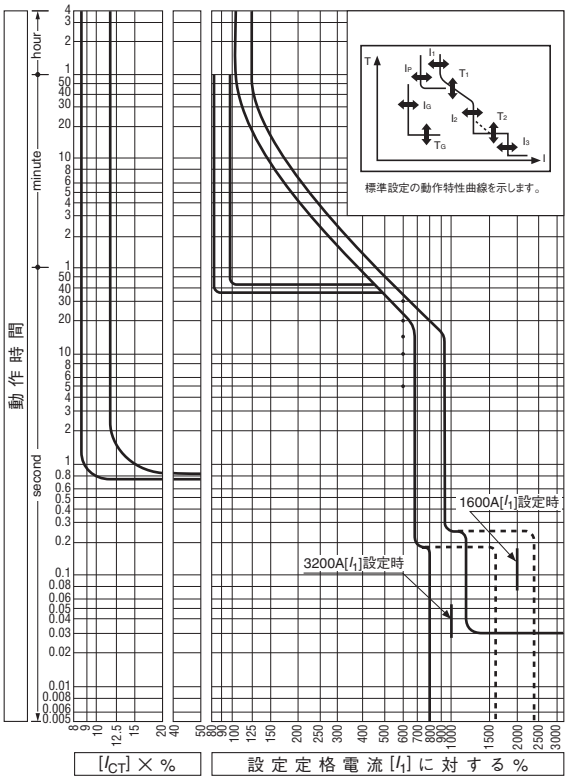

過電流引外し特性

CT定格電流(A)：(I_{CT})	3200
設定定格電流(A)：(I_1)（可調整）	1600, 2000, 2500, 2800, 3200
長限時引外し設定時限(S)：(T_1)	(I_1)×600%電流で 5, 10, 15, 20, 30秒に可調整　設定誤差±20%
短限時引外し設定電流(A)：(I_2)	(I_1)×200, 400, 600, 800, 1000%に可調整　設定誤差±15%
短限時引外し設定時限(S)：(T_2)	定限時特性で0.1, 0.15, 0.2, 0.25, 0.3秒可調整　設定時限に対し全遮断時間＋50ms　不動作時間－20ms
瞬時引外し設定電流(A)：(I_3)	(I_{CT})×300～1000%に連続可調整 設定誤差±20%
プレトリップアラーム設定電流(A)：(I_p)（オプション）	(I_1)×70, 80, 90, 100%に可調整 設定誤差±10%
プレトリップアラーム動作時間(S)：(T_p)（オプション）	40秒の定限時特性　設定誤差±10%
地絡引外し設定電流(A)：(I_G)（オプション）⑬	(I_{CT})×10～40%に連続可調整 設定誤差±15%
地絡引外し設定時限(S)：(T_G)（オプション）⑬	定限時特性で0.1, 0.2, 0.3, 0.4, 0.8秒可調整　設定時限に対し最大引外し時間＋50ms　不動作時間－20ms

備考：ご指定のない場合、アンダーラインの標準設定値にて納入します。

内部付属装置の組合せ（オプション）（6-10頁）

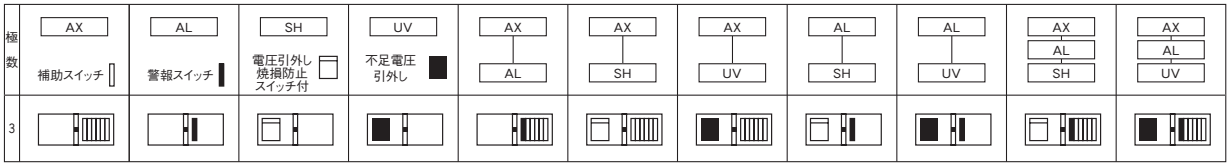

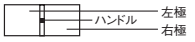

注：交流UVTの場合、UVTコントローラが外部取付になります。6-21頁をご参照ください。

外　形　寸　法　図　　XS3200NE形

裏面形

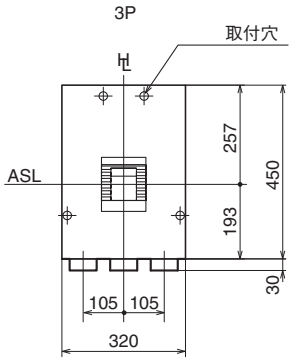

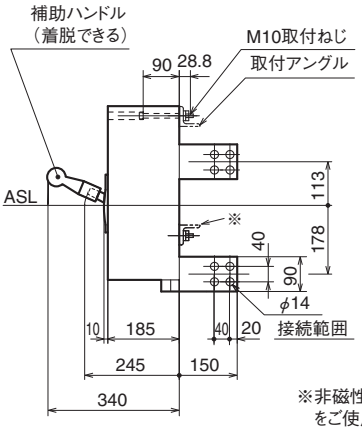

（下面図）

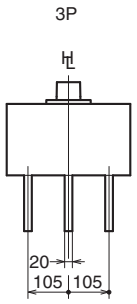

※非磁性アングル（SUS304等）
をご使用ください。

パネル切抜寸法図（正面図）

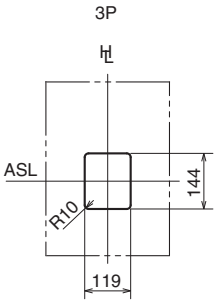

・切抜寸法はしゃ断器ハンドル枠に対して片側2㎜の余裕があります。

取付寸法図（正面図）

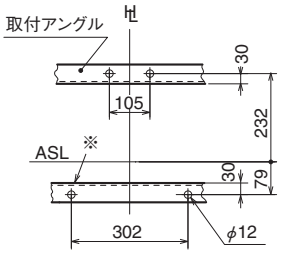

※非磁性アングル（SUS304等）
をご使用ください。

埋込形（フラッシュプレート）

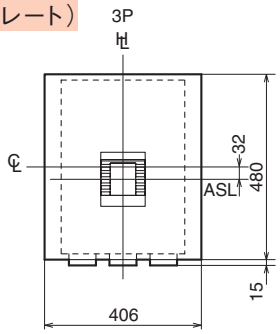

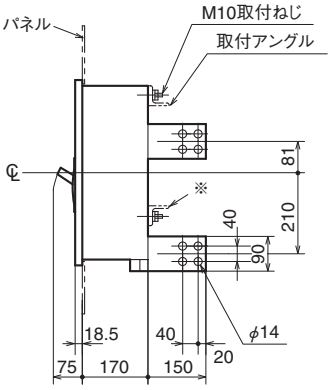

パネル切抜寸法図（正面図）

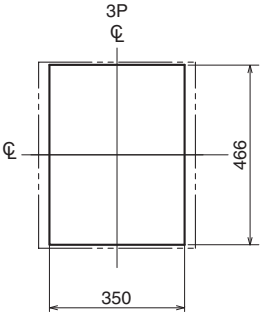

取付寸法図（正面図）

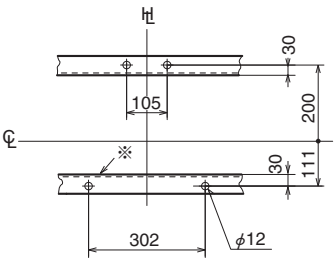

※非磁性アングル（SUS304等）
をご使用ください。

7 特性と外形

ノーヒューズブレーカ

TO-4000

定格・仕様

フレーム A			4000			
形式（本体）			**TO-4000**			
極数			3			
■定格						
定格電流 A			4000			
基準周囲温度　一般用40℃			（40℃のみ）			
			㉖			
定格絶縁電圧〔U_i〕 V			690			
定格インパルス耐電圧〔U_{imp}〕 kV			8			
■定格遮断容量 kA						
JIS C 8201-2-1 Ann.2	AC	690V	45/34			
IEC 60947-2		500V	65/49			
I_{cu}/I_{cs}(sym)		440V	85/64			
		415V	85/64			
		380V	100/75			
		240V	130/98			
	① DC	250V	40/30 ㉕			
		125V	40/30 ㉕			
NK	AC	690V	—			
I_{cu}/I_{cs}(sym)		450V	—			
		240V	—			
	① DC	250V	—			
■定格短時間耐電流　kA			—			
質量（標準接続方式形） kg			130			
■取付・接続方式						
表面形（FC）	圧着端子・バー接続用		—			
	端子バー付		—			
裏面形（RC）			△ 板スタッド			
差込形（PM）	配電盤用		—			
（プラグイン）	分電盤用		—			
埋込形（FP）	板スタッド付		—			
	スタッド無し		—			
引出形（DR）			—			
TemPlug70（PG）			—			
TemPlug45B（PG4）			—			
DINレール取付			—			
クリップインシャーシ取付			—			
■付属品（オプション）		略号				
外部付属 電動操作		MC	△			
外部付属 外部操作	ブレーカマウント式	HB	—			
外部付属 ハンドル	パネルマウント式（奥行可調整）	HP	—			
外部付属 補助ハンドル		HA	△			
外部付属 機械的インターロック	スライド式	MS	—			
外部付属 機械的インターロック	裏面式	MB	—			
外部付属 機械的インターロック	リンク式	ML	—			
外部付属 機械的インターロック	ワイヤー式	MW	—			
外部付属 ハンドルホルダ		HH	—			
外部付属 ハンドルロック		HL	—			
外部付属 端子カバー	表面形用	CF	—			
外部付属 端子カバー	裏面形・差込形用	CR	—			
外部付属 端子バリア		BA	—			
外部付属 リード線端子台		TF	△			
外部付属 ドアフランジ		DF	△			
■電気用品安全法			対象外			
■標準仕様						
過電流引外し方式			熱動―（可）電磁			
ブレーカカバー色			黒			
トリップボタン（色）			無			
ハンドル状態色別表示（ON：赤色,OFF：緑色）			無			
断路機能			無			

注　◉：標準の取付・接続方式です。ご指定のない場合は、この方式で納入します。　○：標準の取付・接続方式です。ご注文の際、ご指定ください。　●：適用できます。　―：適用できません。　△：受注仕様品です。詳細はご照会ください。　①：直流は特殊仕様になります。標準品は直流回路にご使用できませんので、ご注文の際必ず、直流用とご指定ください。　㉕：瞬時引外しのみ付です。　㉖：定格周波数（50Hz又は60Hz）をご指定ください。

動作特性曲線

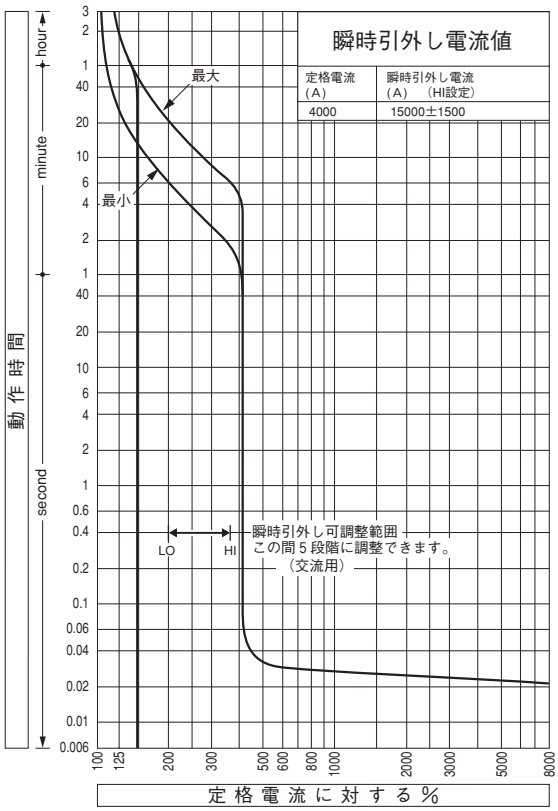

温度補正曲線

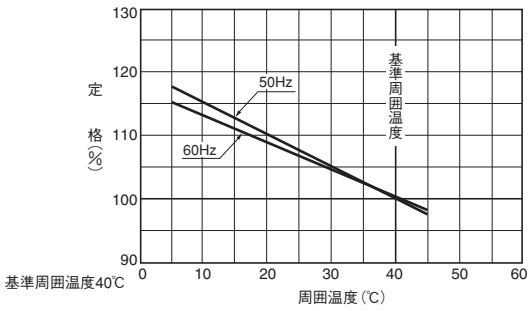

瞬時引外し電流

定格電流（A）	I_n×	瞬時引外し電流　可調整範囲　（A） HI	6	4	2	LO
4000		15000	13300	11500	9800	8000

注：設定誤差はHIで±10%、その他の設定誤差は±25%です。
備考(1)：ご指定のない場合は目盛HIに設定して納入します。
(2)：直流用は一点固定設定です。
（ダイヤルに白色ポイントマークを付けます）

内部付属装置の組合せ（オプション）（6-10頁）

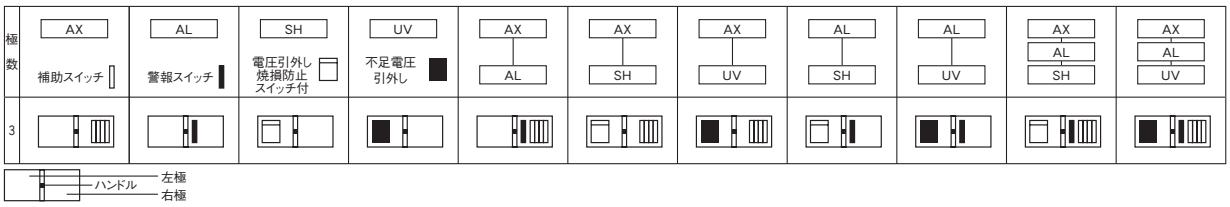

外　形　寸　法　図　　TO-4000形

裏面形

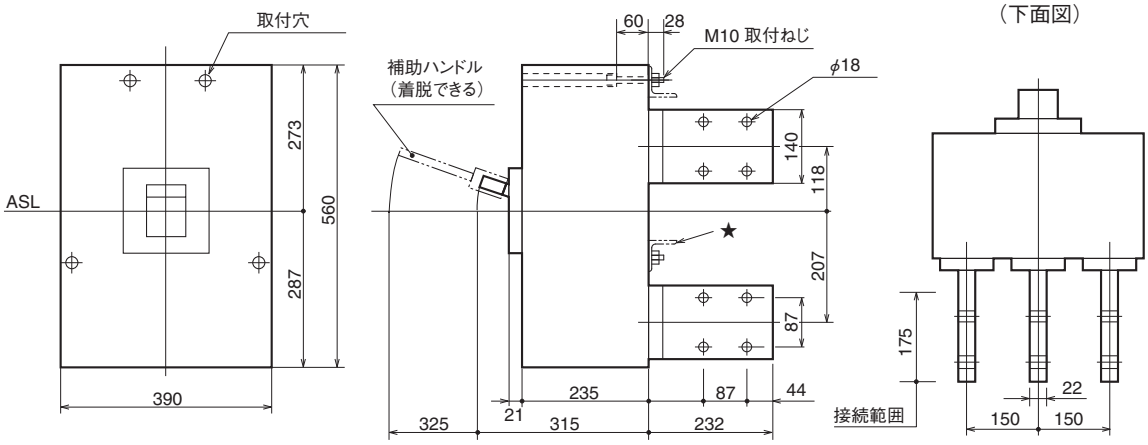

パネル切抜寸法図
（正面図）

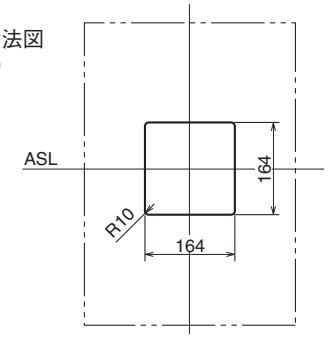

・切抜寸法はしゃ断器ハンドル枠に対して片側2㎜の余裕があります。

取付寸法図
（正面図）

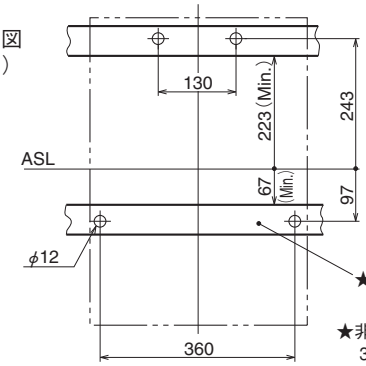

★非磁性アングル（SUS 304等）をご使用ください。

7 特性と外形

TemBreak

モータブレーカ

E30-NM, E50-NM, S30-NM, S50-NM

定格・仕様

フレーム A	30	50	30	50
形式（本体）	**E30-NM**	**E50-NM**	**S30-NM**	**S50-NM**
極数	3	3	3	3
■定格				
電動機の定格容量（kW）と ブレーカ定格電流（A） 基準周囲温度　一般用40℃	(A) (kW) 200/220V 400/440V 1.4 0.2 0.4 2.6 0.4 — 4 0.75 1.5 8 1.5 3.7 10 2.2 — 16 3.7 7.5 24 5.5 11 32 7.5 15 （40℃のみ）	(A) (kW) 200/220V 400/440V 24 5.5 11 32 7.5 15 40 — 18.5 45 11 22 （40℃のみ）	(A) (kW) 200/220V 400/440V 0.7 — 0.2 1.4 0.2 0.4 2 — 0.75 2.6 0.4 — 4 0.75 1.5 5 — 2.2 8 1.5 3.7 10 2.2 — 12 — 5.5 16 3.7 7.5 24 5.5 11 32 7.5 15 （40℃のみ）	(A) (kW) 200/220V 400/440V 10 2.2 — 12 — 5.5 16 3.7 7.5 24 5.5 11 32 7.5 15 40 — 18.5 45 11 22 （40℃のみ）
備考：電動機の全負荷電流により選定してください。				
定格絶縁電圧〔U_i〕 V	500	690	690	690
定格インパルス耐電圧〔U_{imp}〕 kV	6	6	6	6
■定格遮断容量 kA				
JIS C 8201-2-1 Ann.1 Ann.2 AC 440V	1.5/1	2.5/2	2.5/2	10/5
IEC 60947-2 415V	1.5/1	2.5/2	2.5/2	10/5
I_{cu}/I_{cs}(sym) 380V	1.5/1	2.5/2	2.5/2	10/5
240V	2.5/2 ⑲	5/3 ⑲	5/3 ⑲	25/13 ⑲
DC 250V	—	—	—	—
質量（標準接続方式形） kg	0.5	0.5	0.5	0.5
■取付・接続方式				
表面形（FC） 圧着端子・バー接続用	◉ ㊺	◉ ㊺	◉ ㊺	◉ ㊺
端子バー付	○ ㊸	○ ㊸	○ ㊸	○ ㊸
裏面形（RC）	○ 板スタッド	○ 板スタッド	○ 板スタッド	○ 板スタッド
差込形（PM） 配電盤用	—	—	—	—
（プラグイン） 分電盤用	—	—	—	—
埋込形（FP） 板スタッド付	○	○	○	○
スタッド無し	▲	▲	▲	▲
引出形（DR）	—	—	—	—
TemPlug70（PG）	—	—	—	—
TemPlug45B（PG4）	—	—	—	—
DINレール取付	◉	◉	◉	◉
クリップインシャーシ取付	◉	◉	◉	—
■付属品（オプション） 略号				
外部付属 電動操作 MC	—	—	—	—
外部付属 外部操作 ブレーカマウント式 HB	△	△	△	△
外部付属 ハンドル パネルマウント式（奥行可調整） HP	△	△	△	△
外部付属 補助ハンドル HA	—	—	—	—
外部付属 機械的インターロック スライド式 MS	● ⑤	● ⑤	● ⑤	●
外部付属 機械的インターロック 裏面式 MB	—	—	—	—
外部付属 機械的インターロック リンク式 ML	—	—	—	—
外部付属 機械的インターロック ワイヤー式 MW	—	—	—	—
外部付属 ハンドルホルダ HH	—	—	—	—
外部付属 ハンドルロック HL	●	●	●	●
外部付属 端子カバー 表面形用 CF	●	●	●	●
外部付属 端子カバー 裏面形・差込形用 CR	● ②	● ②	● ②	● ②
外部付属 端子バリア BA	●	● ③	●	● ③
外部付属 リード線端子台 TF	●	●	●	●
外部付属 ドアフランジ DF	—	—	—	—
■電気用品安全法	適合	適合	適合	適合
■標準仕様				
過電流引外し方式	完全電磁	完全電磁	完全電磁	完全電磁
ブレーカカバー色	ライトグレー	ライトグレー	ライトグレー	ライトグレー
トリップボタン（色）	有（赤）	有（赤）	有（赤）	有（赤）
ハンドル状態色別表示（ON：赤色,OFF：緑色）	有	有	有	有
断路機能	有	有	有	有

注　◉：標準の取付・接続方式です。ご指定のない場合は、この方式で納入します。　○：標準の取付・接続方式です。ご注文の際、ご指定ください。　▲：準標準の取付・接続方式です。　●：適用できます。　—：適用できません。　△：受注仕様品です。詳細はご照会ください。　②：標準装備されます。　③：2P: 1枚、3P: 2枚、4P: 3枚の端子バリアが標準装備されます。（表面形のみ）　⑤：クリップインシャーシ取付に適用できません。　㊺：線押え端子付です。　㊸：端子バーは、別途単品でご注文願います。　⑲：AC230Vの値です。

動作特性曲線

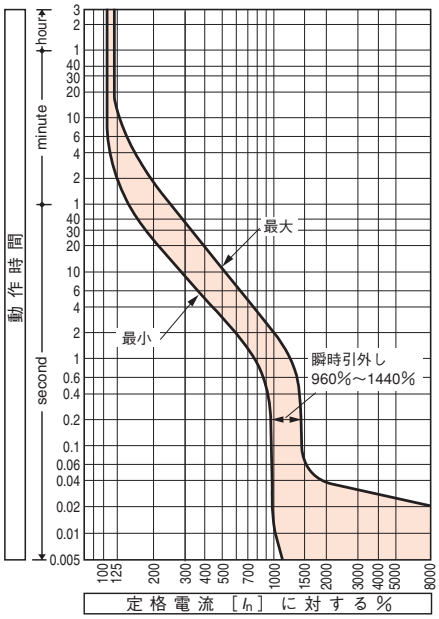

温度補正曲線

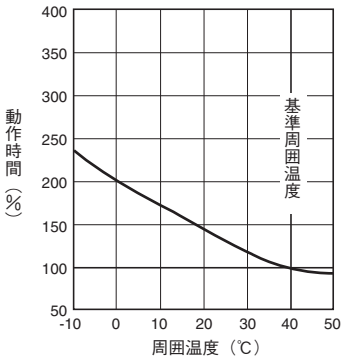

内部付属装置の組合せ（オプション）（6-10頁）

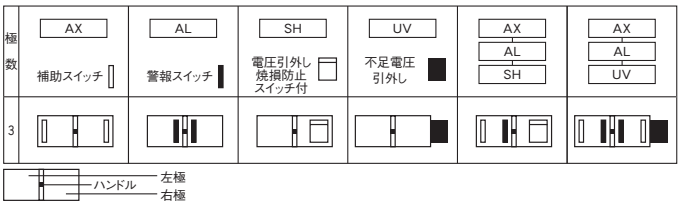

外　形　寸　法　図　　E30-NM, E50-NM, S30-NM, S50-NM形

表面形

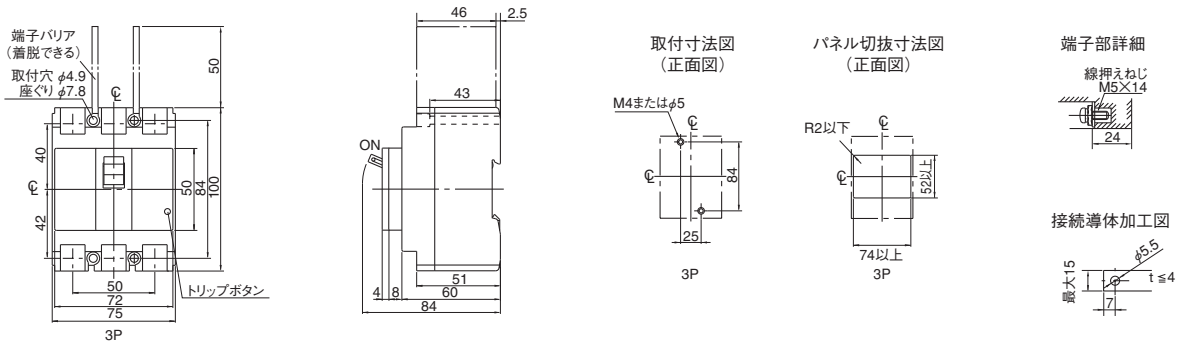

裏面形

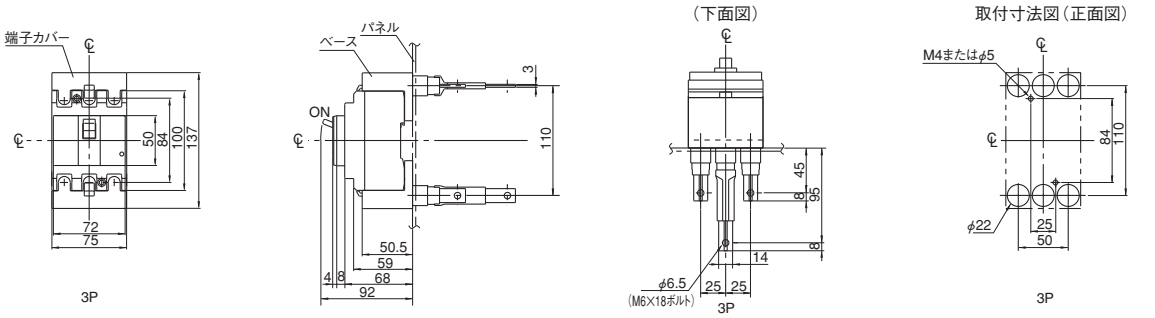

注）スタッドの取付方向は変更できませんので、ご注文時、取付方向をご指定ください。ご指定の無い場合、電源側、負荷側共、水平方向で納入いたします。

埋込形

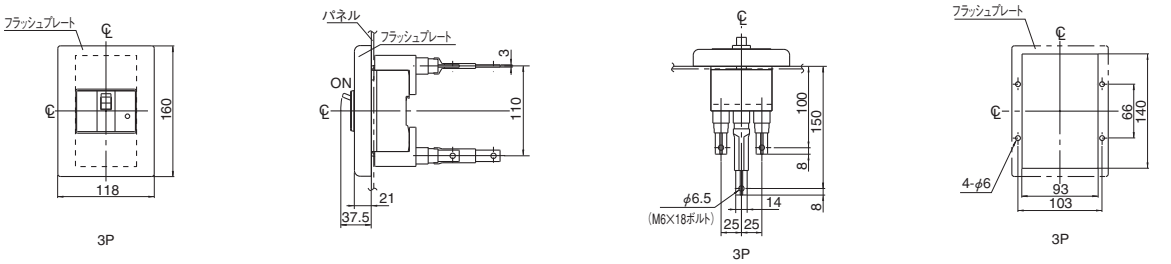

注）スタッドの取付方向は変更できませんので、ご注文時、取付方向をご指定ください。ご指定の無い場合、電源側、負荷側共、水平方向で納入いたします。

7 特性と外形
モータブレーカ
XM30PB

定格・仕様

フレーム A			30
形式（本体）			**XM30PB**
極数			3
■定格			
電動機の定格容量（kW）と ブレーカ定格電流（A） 基準周囲温度 一般用40℃ 船舶用45℃			

(A)	(kW) 200/220V	(kW) 400/440V
0.7	—	0.2
1.4	0.2	0.4
2	—	0.75
2.6	0.4	—
4	0.75	1.5
5	—	2.2
8	1.5	3.7
10	2.2	—
12	—	5.5

備考：電動機の全負荷電流により選定してください。

定格絶縁電圧〔U_i〕 V			660
定格インパルス耐電圧〔U_{imp}〕 kV			6
■定格遮断容量 kA			
JIS C 8201-2-1 Ann.2	AC	440V	85/85
IEC 60947-2		415V	85/85
I_{cu}/I_{cs}(sym)		380V	85/85
		240V	125/125
	DC	250V	—
質量（標準接続方式形） kg			1.3
■取付・接続方式			
表面形（FC）	圧着端子・バー接続用		◉ ㊺
	端子バー付		—
裏面形（RC）			○ 丸スタッド
差込形（PM）	配電盤用汎用形（PMC）		○
（プラグイン）	分電盤用（PMC）		—
埋込形（FP）	板スタッド付		—
	スタッド無し		—
引出形（DR）			—
TemPlug70（PG）			—
TemPlug45B（PG4）			—
DINレール取付			—
クリップインシャーシ取付			—
■付属品（オプション）			**略号**
外部付属 電動操作			MC —
外部付属 外部操作ハンドル	ブレーカマウント式		HB ●
外部付属 外部操作ハンドル	パネルマウント式（奥行可調整）		HP ●
外部付属 補助ハンドル			HA —
外部付属 機械的インターロック	スライド式		MS ●
外部付属 機械的インターロック	裏面式		MB —
外部付属 機械的インターロック	リンク式		ML —
外部付属 機械的インターロック	ワイヤー式		MW —
外部付属 ハンドルホルダ			HH ●
外部付属 ハンドルロック			HL ●
外部付属 端子カバー	表面形用		CF —
外部付属 端子カバー	裏面形・差込形用		CR —
外部付属 端子バリア			BA —
外部付属 リード線端子台			TF ●
外部付属 ドアフランジ			DF ●
■電気用品安全法			適合
■標準仕様			
過電流引外し方式			完全電磁
ブレーカカバー色			黒
トリップボタン（色）			有（赤）
ハンドル状態色別表示（ON：赤色,OFF：緑色）			有
断路機能			無

注 ◉：標準の取付・接続方式です。ご指定のない場合は、この方式で納入します。 ○：標準の取付・接続方式です。ご注文の際、ご指定ください。 ●：適用できます。 —：適用できません。 ㊺：線押え端子付です。

動作特性曲線

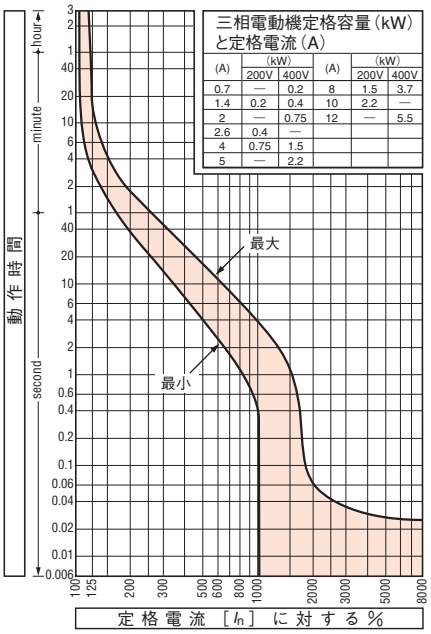

三相電動機定格容量（kW）と定格電流（A）

(A)	(kW) 200V	(kW) 400V	(A)	(kW) 200V	(kW) 400V
0.7	—	0.2	8	1.5	3.7
1.4	0.2	0.4	10	2.2	—
2	—	0.75	12	—	5.5
2.6	0.4	—			
4	0.75	1.5			
5	—	2.2			

温度補正曲線

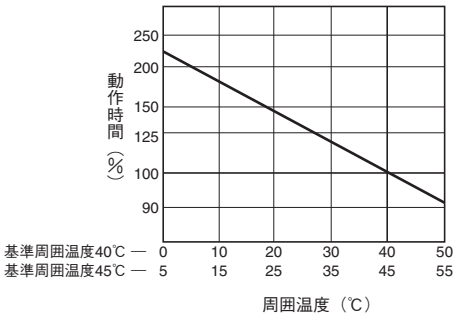

内部付属装置の組合せ（オプション）（6-10頁）

極数	AX 補助スイッチ	AL 警報スイッチ	SH 電圧引外し 焼損防止スイッチ付	UV 不足電圧引外し	AX–AL	AX–SH	AX–UV	AL–SH	AL–UV	AX–AL–SH	AX–AL–UV
3				—			—		—		—

ハンドル 左極 右極

外　形　寸　法　図　　XM30PB形

表面形

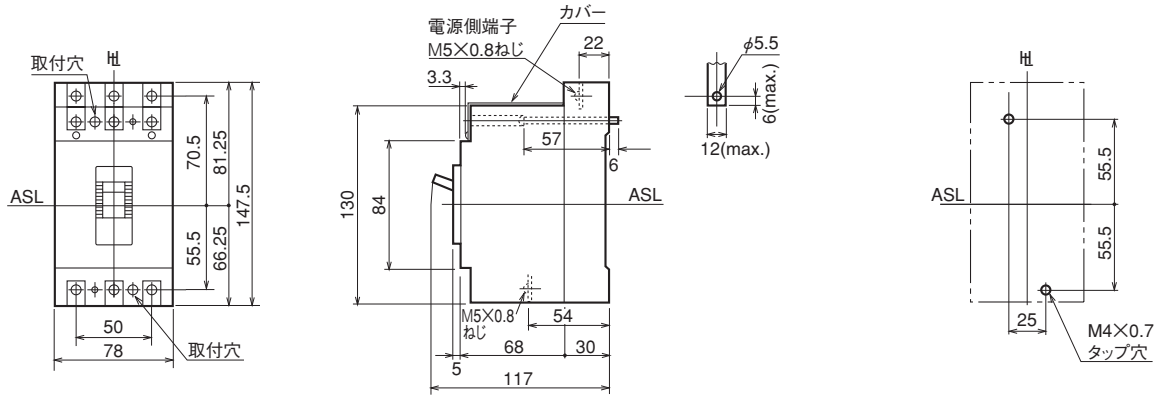

裏面形

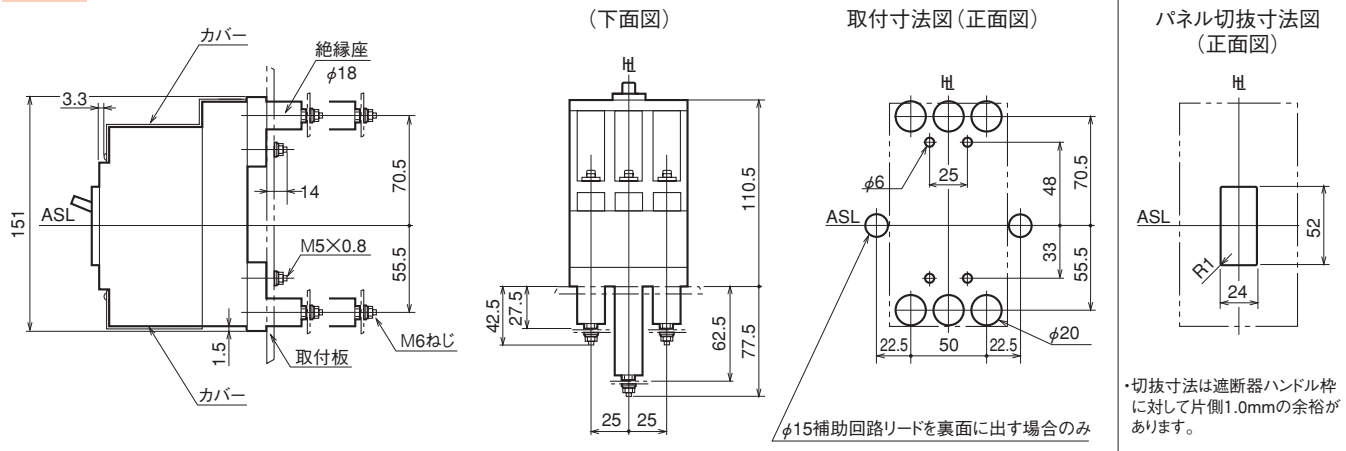

・切抜寸法は遮断器ハンドル枠に対して片側1.0mmの余裕があります。

差込形（汎用形）

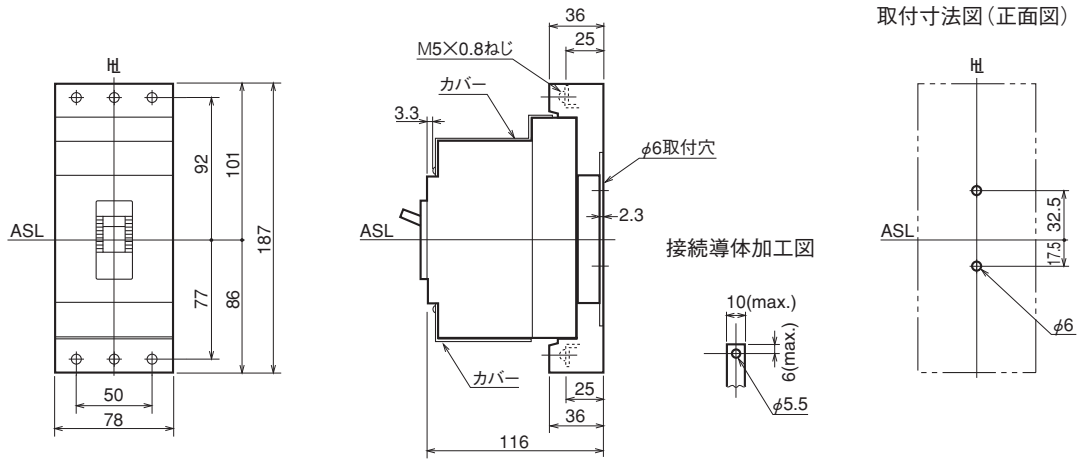

7 特性と外形

モータブレーカ

E50-CM

定格・仕様

フレーム A	50
形式（本体）	**E50-CM**
極数	3
■定格	
電動機の定格容量（kW）と ブレーカ定格電流（A） 基準周囲温度 一般用 40℃ 船舶用 45℃	下表参照
備考：電動機の全負荷電流により選定してください。	

(A)	(kW) 200/220V	(kW) 400/440V
0.7	—	0.2
1.4	0.2	0.4
2	—	0.75
2.6	0.4	—
4	0.75	1.5
5	—	2.2
8	1.5	3.7
10	2.2	—
12	—	5.5
16	3.7	7.5
25	5.5	11
32	7.5	15
40	—	18.5
45	11	22

定格絶縁電圧〔U_i〕 V			690
定格インパルス耐電圧〔U_{imp}〕 kV			6
■定格遮断容量 kA			
JIS C 8201-2-1 Ann.2	AC	440V	2.5/1.3
IEC 60947-2		415V	2.5/1.3
I_{cu}/I_{cs}(sym)		380V	2.5/1.3
		240V	5/2.5
	DC	250V	—
質量（標準接続方式形） kg			0.74
■取付・接続方式			
表面形（FC）	圧着端子・バー接続用		◉ ㊺
	端子バー付		—
裏面形（RC）			○ 丸スタッド
差込形（PM）	配電盤用 汎用形（PMC）		○
（プラグイン）	分電盤用（PMC）		○
埋込形（FP）			○ 丸スタッド
引出形（DR）			—
TemPlug70（PG）			—
TemPlug45B（PG4）			—
DINレール取付			—
クリップインシャーシ取付			—
■付属品（オプション）		**略号**	
電動操作		MC	—
外部操作ハンドル	ブレーカマウント式	HB	●
	パネルマウント式（奥行可調整）	HP	●
補助ハンドル		HA	—
機械的インターロック	スライド式	MS	●
	裏面式	MB	—
	リンク式	ML	—
	ワイヤー式	MW	—
ハンドルホルダ		HH	●
ハンドルロック		HL	●
端子カバー	表面形用	CF	●
	裏面形・差込形用	CR	●
端子バリア		BA	●
リード線端子台		TF	●
ドアフランジ		DF	●
■電気用品安全法			適合
■標準仕様			
過電流引外し方式			熱動—電磁 ㉘
ブレーカカバー色			ライトグレー
トリップボタン（色）			有（赤）
ハンドル状態色別表示（ON：赤色,OFF：緑色）			有
断路機能			無

（電動操作～ドアフランジは外部付属）

注 ◉：標準の取付・接続方式です。ご指定のない場合は、この方式で納入します。
○：標準の取付・接続方式です。ご注文の際、ご指定ください。
●：適用できます。 —：適用できません。
㉘：25A以下は完全電磁式です。
㊺：線押え端子付です。

動作特性曲線

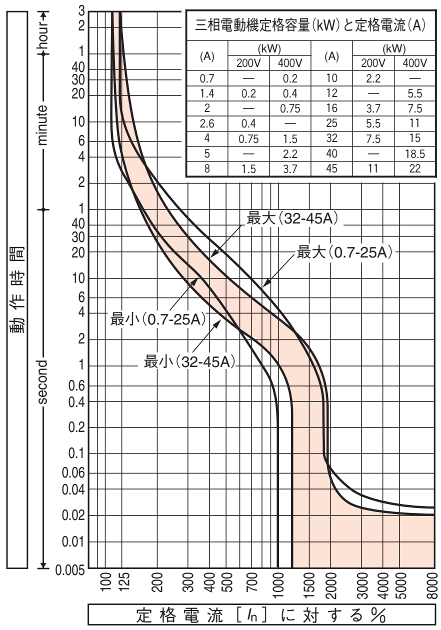

三相電動機定格容量（kW）と定格電流（A）

(A)	200V (kW)	400V (kW)	(A)	200V (kW)	400V (kW)
0.7	—	0.2	10	2.2	—
1.4	0.2	0.4	12	—	5.5
2	—	0.75	16	3.7	7.5
2.6	0.4	—	25	5.5	11
4	0.75	1.5	32	7.5	15
5	—	2.2	40	—	18.5
8	1.5	3.7	45	11	22

温度補正曲線

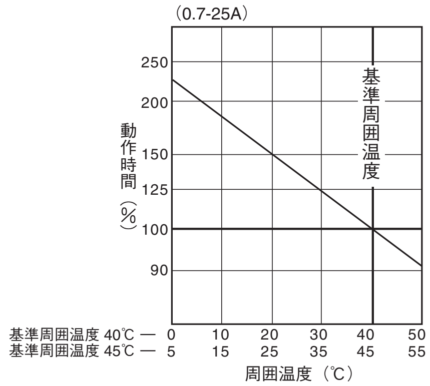

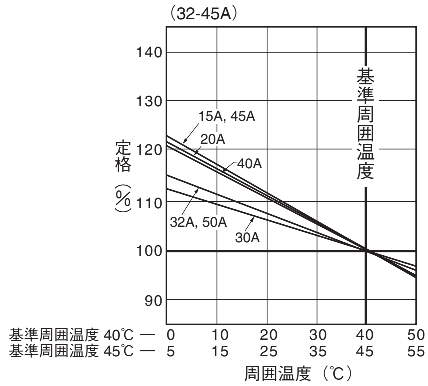

内部付属装置の組合せ（オプション）（6-10頁）

極数	AX 補助スイッチ	AL 警報スイッチ	SH 電圧引外し焼損防止スイッチ付	UV 不足電圧引外し	AX–AL	AX–SH	AX–UV	AL–SH	AL–UV	AX–AL–SH	AX–AL–UV
3				—			—		—		—

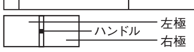

外　形　寸　法　図　　E50-CM形

表面形

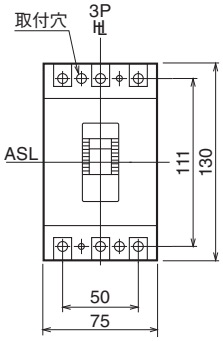

接続導体加工図

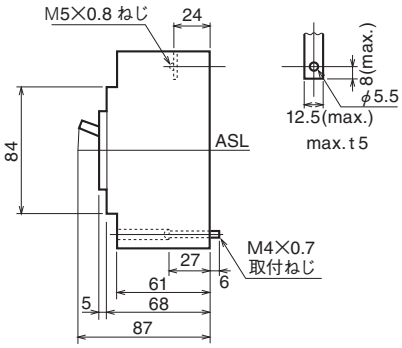

取付寸法図（正面図）

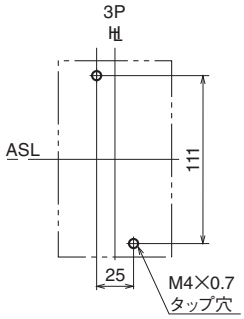

裏面形

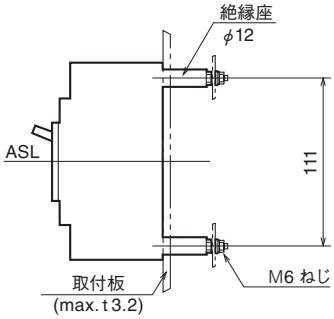

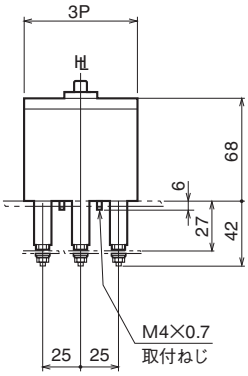

取付寸法図（正面図）

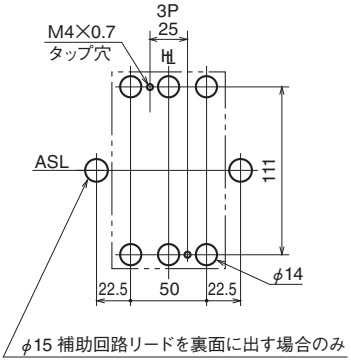

パネル切抜寸法図（正面図）

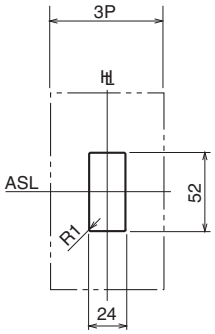

・切抜寸法は遮断器ハンドル枠に対して片側 1.0mm の余裕があります。

差込形（汎用形）

端子部詳細

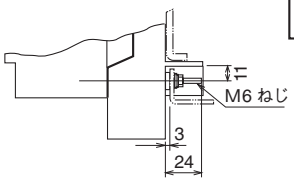

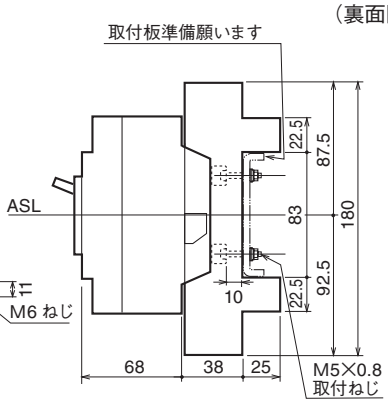

差込取付台
（裏面図）

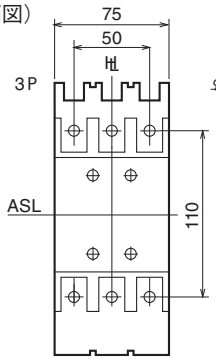

接続導体加工図

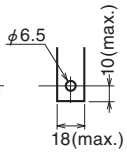

取付寸法図（正面図）

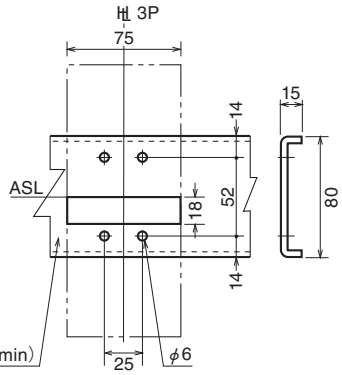

・内部付属装置が付く場合、隣接ブレーカとの空隙 5mm を見込んでください。

埋込形（フラッシュプレート）

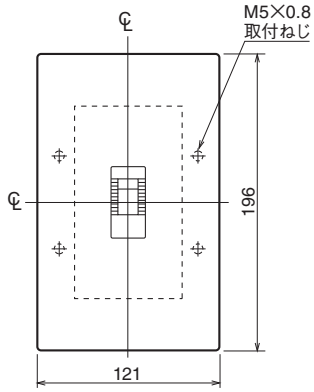

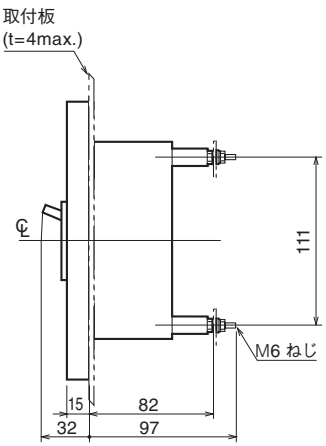

取付板穴明寸法図（正面図）

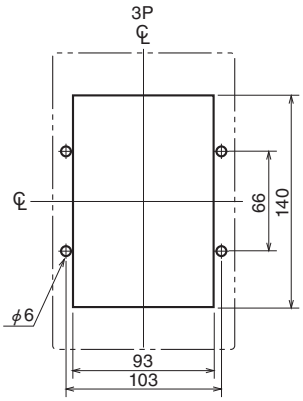

7 特性と外形

TemBreak

モータブレーカ
E100-NM

定格・仕様

フレーム A			100
形式（本体）			**E100-NM**
極数			3
■定格			
電動機の定格容量（kW）と ブレーカ定格電流（A） 基準周囲温度　一般用40℃			(A) / (kW) 200/220V / 400/440V 60 / 15 / 30 75 / 18.5 / 37 90 / 22 / 45 （40℃のみ）
備考：電動機の全負荷電流により選定してください。			
定格絶縁電圧〔U_i〕 V			690
定格インパルス耐電圧〔U_{imp}〕 kV			6
■定格遮断容量 kA			
JIS C 8201-2-1 Ann.1 Ann.2	AC	440V	10/5
IEC 60947-2		415V	10/5
I_{cu}/I_{cs}(sym)		380V	10/5
		240V	25/13 ⑲
	DC	250V	—
質量（標準接続方式形） kg			0.5
■取付・接続方式			
表面形（FC）	圧着端子・バー接続用		◉
	端子バー付		○ ⑬
裏面形（RC）			○ 板スタッド
差込形（PM）	配電盤用		—
（プラグイン）	分電盤用		—
埋込形（FP）	板スタッド付		○
	スタッド無し		▲
引出形（DR）			—
TemPlug70（PG）			—
TemPlug45B（PG4）			—
DINレール取付			◉
クリップインシャーシ取付			—
■付属品（オプション）			**略号**
外部付属 電動操作			MC —
外部付属 外部操作ハンドル	ブレーカマウント式		HB △
外部付属 外部操作ハンドル	パネルマウント式（奥行可調整）		HP △
外部付属 補助ハンドル			HA —
外部付属 機械的インターロック	スライド式		MS ●
外部付属 機械的インターロック	裏面式		MB —
外部付属 機械的インターロック	リンク式		ML —
外部付属 機械的インターロック	ワイヤー式		MW —
外部付属 ハンドルホルダ			HH —
外部付属 ハンドルロック			HL ●
外部付属 端子カバー	表面形用		CF ●
外部付属 端子カバー	裏面形・差込形用		CR ● ②
外部付属 端子バリア			BA ● ③
外部付属 リード線端子台			TF ●
外部付属 ドアフランジ			DF —
■電気用品安全法			適合
■標準仕様			
過電流引外し方式			完全電磁
ブレーカカバー色			ライトグレー
トリップボタン（色）			有（赤）
ハンドル状態色別表示（ON：赤色,OFF：緑色）			有
断路機能			有

注　◉：標準の取付・接続方式です。ご指定のない場合は、この方式で納入します。　○：標準の取付・接続方式です。ご注文の際、ご指定ください。　▲：準標準の取付・接続方式です。　●：適用できます。　—：適用できません。　△：受注仕様品です。詳細はご照会ください。　②：標準装備されます。　③：2P: 1枚、3P: 2枚、4P: 3枚の端子バリアが標準装備されます。（表面形のみ）　⑬：端子バーは、別途単品でご注文願います。　⑲：AC230Vの値です。

動作特性曲線

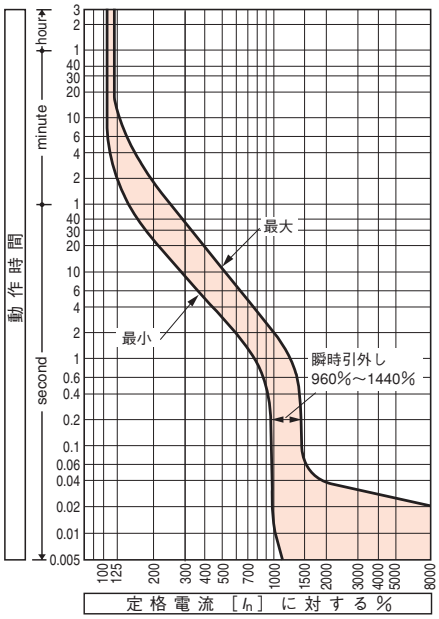

温度補正曲線

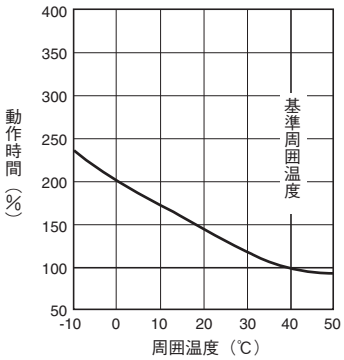

内部付属装置の組合せ（オプション）（6-10頁）

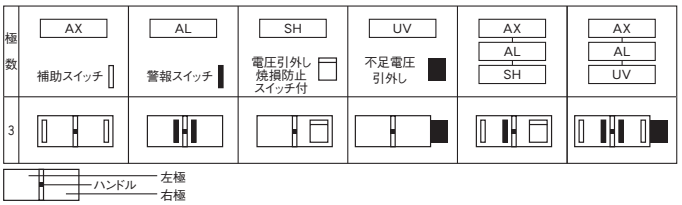

外　形　寸　法　図　　E100-NM形

表面形

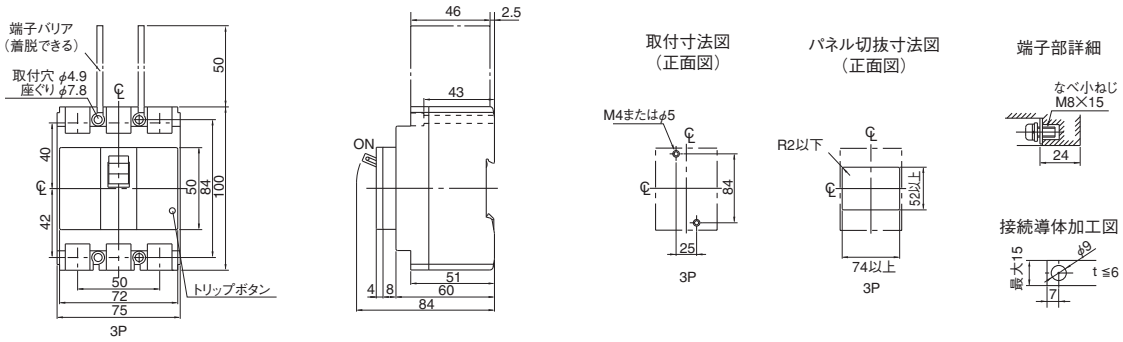

裏面形

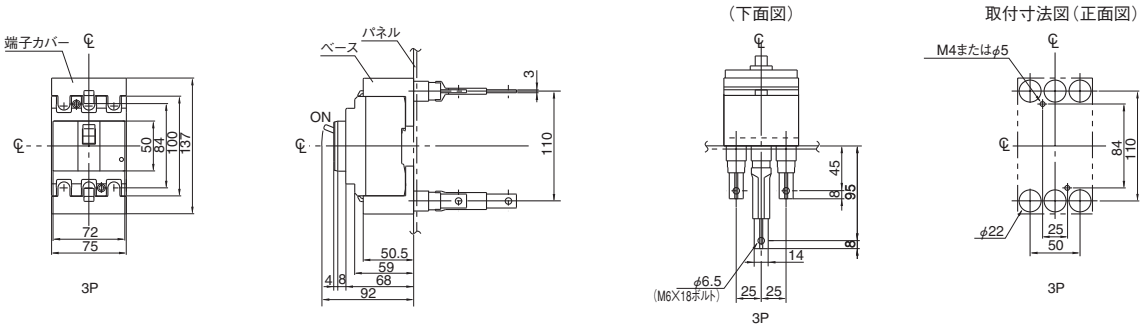

注）スタッドの取付方向は変更できませんので、ご注文時、取付方向をご指定ください。ご指定の無い場合、電源側、負荷側共、水平方向で納入いたします。

埋込形

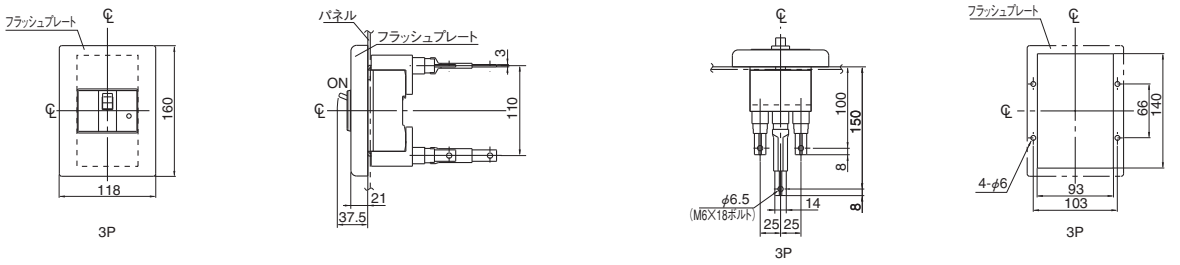

注）スタッドの取付方向は変更できませんので、ご注文時、取付方向をご指定ください。ご指定の無い場合、電源側、負荷側共、水平方向で納入いたします。

7 特性と外形

TemBreak

モータブレーカ
S100-NM

定格・仕様

フレーム A			100
形式（本体）			**S100-NM**
極数			3
■定格			
電動機の定格容量（kW）と ブレーカ定格電流（A） 基準周囲温度　一般用40℃	(A)	(kW) 200/220V	(kW) 400/440V
	16	3.7	7.5
	24	5.5	11
	32	7.5	15
	40	—	18.5
	45	11	22
	60	15	30
	75	18.5	37
	90	22	45
	100	—	55
備考：電動機の全負荷電流により選定してください。			（40℃のみ）
定格絶縁電圧〔U_i〕 V			690
定格インパルス耐電圧〔U_{imp}〕 kV			8
■定格遮断容量 kA			
JIS C 8201-2-1 Ann.1 Ann.2	AC	440V	25/25
IEC 60947-2		415V	30/30
I_{cu}/I_{cs}(sym)		380V	30/30
		240V	50/50
	DC	250V	—
質量（標準接続方式形） kg			1.1
■取付・接続方式			
表面形（FC）	圧着端子・バー接続用		◉
	端子バー付		○ ㊸
裏面形（RC）			○ 板スタッド
差込形（PM）	配電盤用		—
（プラグイン）	分電盤用		—
埋込形（FP）	板スタッド付		○
	スタッド無し		—
引出形（DR）			—
TemPlug70（PG）			○
TemPlug45B（PG4）			—
DINレール取付			○ ⑪
クリップインシャーシ取付			—
■付属品（オプション）			**略号**
外部付属 電動操作			MC ●
外部付属 外部操作ハンドル	ブレーカマウント式		HB ●
外部付属 外部操作ハンドル	パネルマウント式（奥行可調整）		HP ●
外部付属 補助ハンドル			HA —
外部付属 機械的インターロック	スライド式		MS ●
外部付属 機械的インターロック	裏面式		MB —
外部付属 機械的インターロック	リンク式		ML ●
外部付属 機械的インターロック	ワイヤー式		MW ●
外部付属 ハンドルホルダ			HH ●
外部付属 ハンドルロック			HL ●
外部付属 端子カバー	表面形用		CF ●
外部付属 端子カバー	裏面形・差込形用		CR ●
外部付属 端子バリア			BA ● ③
外部付属 リード線端子台			TF ●
外部付属 ドアフランジ			DF ●
■電気用品安全法			適合
■標準仕様			
過電流引外し方式			熱動一電磁
ブレーカカバー色			ライトグレー
トリップボタン（色）			有（赤）
ハンドル状態色別表示（ON：赤色,OFF：緑色）			有
断路機能			有

注　◉：標準の取付・接続方式です。ご指定のない場合は、この方式で納入します。　○：標準の取付・接続方式です。ご注文の際、ご指定ください。　●：適用できます。　—：適用できません。　③：2P: 1枚、3P: 2枚、4P: 3枚の端子バリアが標準装備されます。（表面形のみ）　⑪：別途、DINレールアダプタをご注文ください。　㊸：端子バーは、別途単品でご注文願います。

動作特性曲線

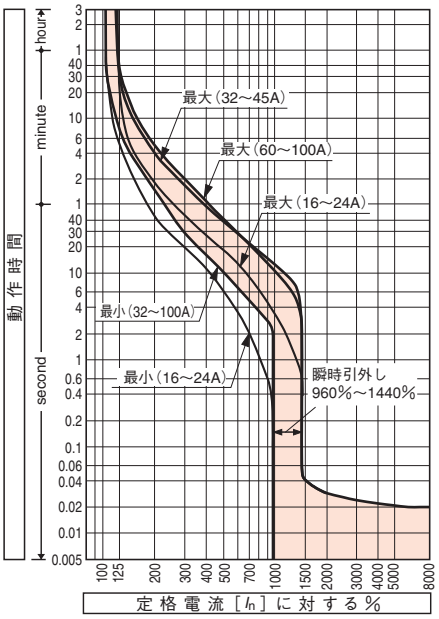

温度補正曲線

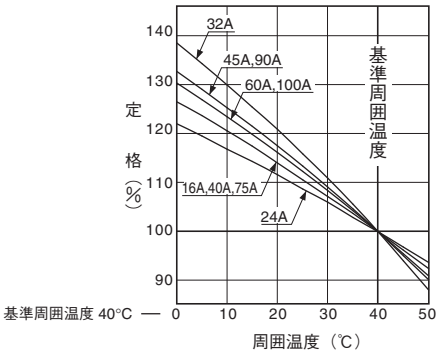

内部付属装置の組合せ（オプション）（6-10頁）

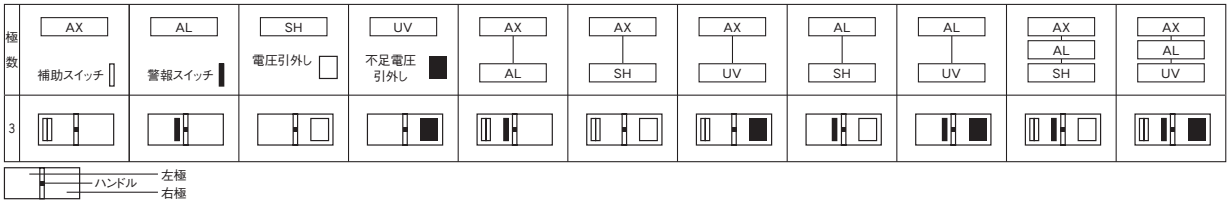

外　形　寸　法　図　　S100-NM形

表面形

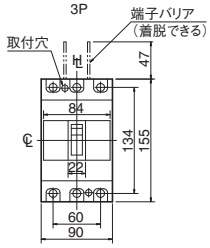

接続導体加工図

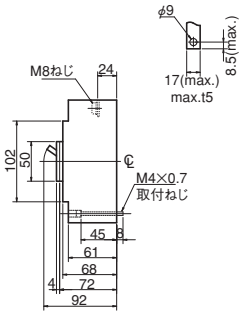

端子バー付（オプション）

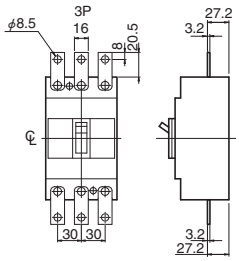

取付寸法図（正面図）

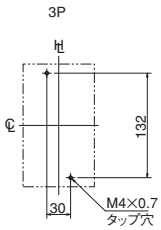

裏面形

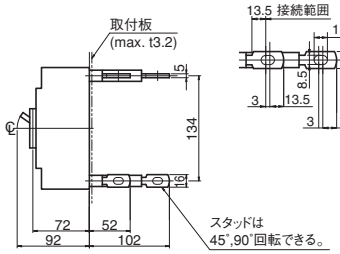

端子部詳細

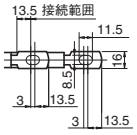

（下面図）

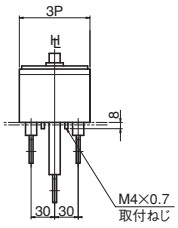

取付寸法図（正面図）

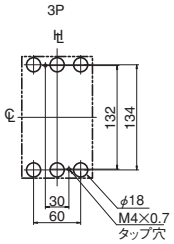

注）スタッドの標準出荷状態は、電源側、負荷側共、水平方向です。

パネル切抜寸法図（正面図）

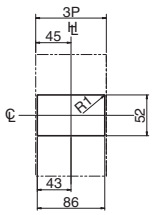

切抜寸法は遮断器ハンドル枠に対して片側1.0mmの余裕があります。

埋込形（フラッシュプレート）

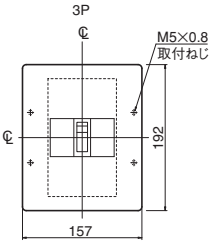

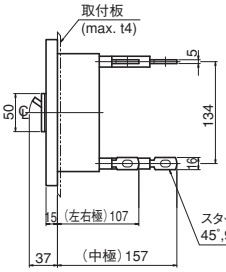

端子部詳細

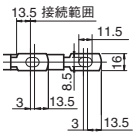

取付板穴明寸法図（正面図）

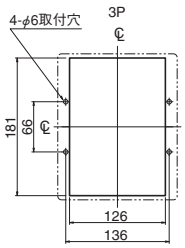

注）スタッドの標準出荷状態は、電源側、負荷側共、水平方向です。

7 特性と外形

TemBreak

モータブレーカ
S225-NM

定格・仕様

フレーム A			225			
形式（本体）			**S225-NM**			
極数			3			
■定格						
電動機の定格容量（kW）と ブレーカ定格電流（A） 基準周囲温度　一般用40℃			(A) / (kW) 200/220V / 400/440V 125 / 30 / — 150 / 37 / 75 175 / 45 / 90 225 / 55 / 110 （40℃のみ）			
備考：電動機の全負荷電流により選定してください。						
定格絶縁電圧〔U_i〕 V			690			
定格インパルス耐電圧〔U_{imp}〕 kV			8			
■定格遮断容量 kA						
JIS C 8201-2-1 Ann.1 Ann.2	AC	440V	25/25			
IEC 60947-2		415V	35/35			
I_{cu}/I_{cs}(sym)		380V	35/35			
		240V	65/65			
	DC	250V	—			
質量（標準接続方式形） kg			1.5			
■取付・接続方式						
表面形（FC）	圧着端子・バー接続用		◉			
	端子バー付		○ ㊸			
裏面形（RC）			○ 板スタッド			
差込形（PM）	配電盤用		—			
（プラグイン）	分電盤用		—			
埋込形（FP）	板スタッド付		○			
	スタッド無し		—			
引出形（DR）			—			
TemPlug70（PG）			—			
TemPlug45B（PG4）			—			
DINレール取付			—			
クリップインシャーシ取付			—			
■付属品（オプション）		**略号**				
外部付属 電動操作		MC	●			
外部付属 外部操作	ブレーカマウント式	HB	●			
外部付属 ハンドル	パネルマウント式（奥行可調整）	HP	●			
外部付属 補助ハンドル		HA	—			
外部付属 機械的インターロック	スライド式	MS	●			
外部付属 機械的インターロック	裏面式	MB	—			
外部付属 機械的インターロック	リンク式	ML	●			
外部付属 機械的インターロック	ワイヤー式	MW	●			
外部付属 ハンドルホルダ		HH	●			
外部付属 ハンドルロック		HL	●			
外部付属 端子カバー	表面形用	CF	●			
外部付属 端子カバー	裏面形・差込形用	CR	●			
外部付属 端子バリア		BA	● ③			
外部付属 リード線端子台		TF	●			
外部付属 ドアフランジ		DF	●			
■電気用品安全法			対象外			
■標準仕様						
過電流引外し方式			熱動一電磁			
ブレーカカバー色			ライトグレー			
トリップボタン（色）			有（赤）			
ハンドル状態色別表示（ON：赤色,OFF：緑色）			有			
断路機能			有			

注　◉：標準の取付・接続方式です。ご指定のない場合は、この方式で納入します。　○：標準の取付・接続方式です。ご注文の際、ご指定ください。　●：適用できます。　—：適用できません。　③：2P: 1枚、3P: 2枚、4P: 3枚の端子バリアが標準装備されます。（表面形のみ）　㊸：端子バーは、別途単品でご注文願います。

動作特性曲線

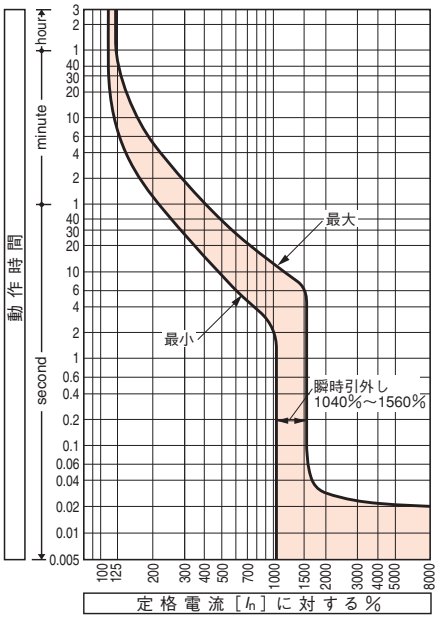

温度補正曲線

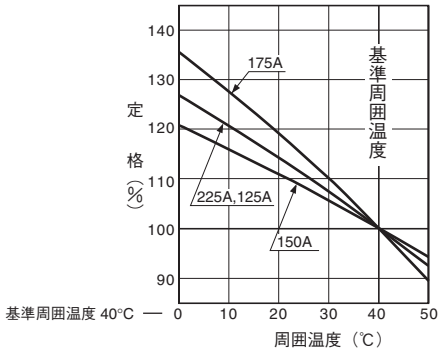

内部付属装置の組合せ（オプション）（6-10頁）

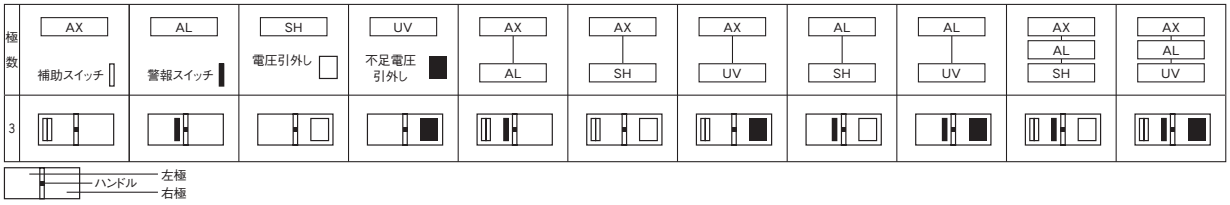

外　形　寸　法　図　　S225-NM形

表面形

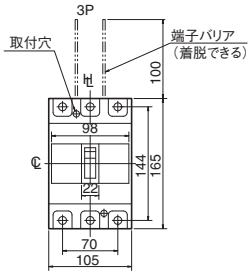

接続導体加工図

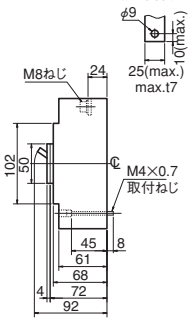

端子バー付（オプション）

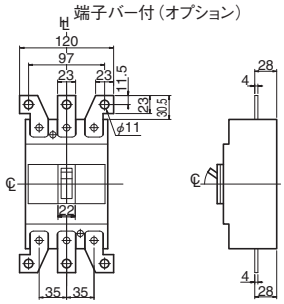

取付寸法図（正面図）

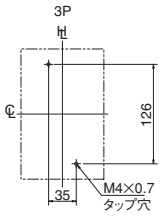

裏面形

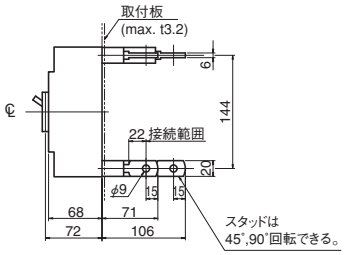

（下面図）

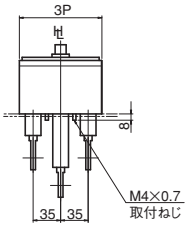

取付寸法図（正面図）

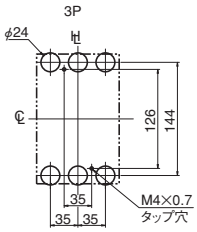

注）スタッドの標準出荷状態は、電源側、負荷側共、水平方向です。

パネル切抜寸法図（正面図）

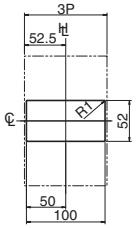

切抜寸法は遮断器ハンドル枠に対して片側1.0mmの余裕があります。

埋込形（フラッシュプレート）

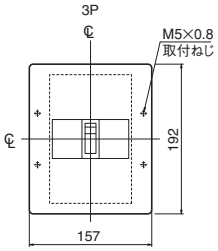

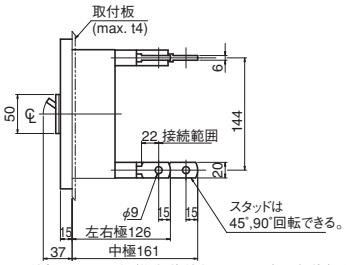

注）スタッドの標準出荷状態は、電源側、負荷側共、水平方向です。

取付板穴明寸法図（正面図）

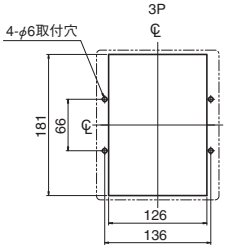

7 特性と外形

TemBreak

モータブレーカ
S250-SM

定格・仕様

フレーム A			225			
形式（本体）			**S250-SM**			
極数			3			
■定格						
電動機の定格容量（kW）と ブレーカ定格電流（A） 基準周囲温度　一般用40℃ 船舶用45℃			(A) / (kW) 200/220V / 400/440V 125 / 30 / — 150 / 37 / 75 175 / 45 / 90 225 / 55 / 110			
備考：電動機の全負荷電流により選定してください。						
定格絶縁電圧〔U_i〕 V			690			
定格インパルス耐電圧〔U_{imp}〕 kV			8			
■定格遮断容量 kA						
JIS C 8201-2-1 Ann.1 Ann.2	AC	440V	30/15			
IEC 60947-2		415V	40/20			
I_{cu}/I_{cs}(sym)		380V	40/20			
		240V	85/43			
	DC	250V	—			
質量（標準接続方式形） kg			1.5			
■取付・接続方式						
表面形（FC）	圧着端子・バー接続用		◉			
	端子バー付		○ ㊸			
裏面形（RC）			○ 板スタッド			
差込形（PM）	配電盤用　汎用形（PMC）		—			
（プラグイン）	分電盤用（PMC）		—			
埋込形（FP）	板スタッド付		○			
	スタッド無し		—			
引出形（DR）			—			
TemPlug70（PG）			○			
TemPlug45B（PG4）			—			
DINレール取付			—			
クリップインシャーシ取付			—			
■付属品（オプション）		**略号**				
外部付属 電動操作		MC	●			
外部付属 外部操作ハンドル	ブレーカマウント式	HB	●			
外部付属 外部操作ハンドル	パネルマウント式（奥行可調整）	HP	●			
外部付属 補助ハンドル		HA	—			
外部付属 機械的インターロック	スライド式	MS	●			
外部付属 機械的インターロック	裏面式	MB	—			
外部付属 機械的インターロック	リンク式	ML	●			
外部付属 機械的インターロック	ワイヤー式	MW	●			
外部付属 ハンドルホルダ		HH	●			
外部付属 ハンドルロック		HL	●			
外部付属 端子カバー	表面形用	CF	●			
外部付属 端子カバー	裏面形・差込形用	CR	●			
外部付属 端子バリア		BA	● ③			
外部付属 リード線端子台		TF	●			
外部付属 ドアフランジ		DF	●			
■電気用品安全法			対象外			
■標準仕様						
過電流引外し方式			熱動一電磁			
ブレーカカバー色			ライトグレー			
トリップボタン（色）			有（赤）			
ハンドル状態色別表示（ON：赤色,OFF：緑色）			有			
断路機能			有			

注　◉：標準の取付・接続方式です。ご指定のない場合は、この方式で納入します。
○：標準の取付・接続方式です。ご注文の際、ご指定ください。
●：適用できます。　—：適用できません。
③：3P: 2枚の端子バリアが標準装備されます。（表面形のみ）　㊸：端子バーは、別途単品でご注文願います。

動作特性曲線

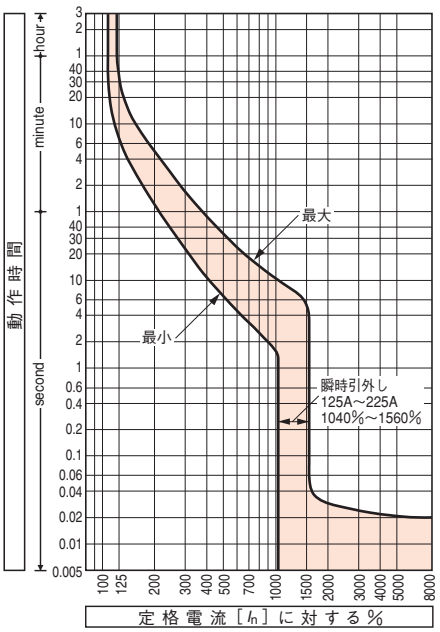

温度補正曲線

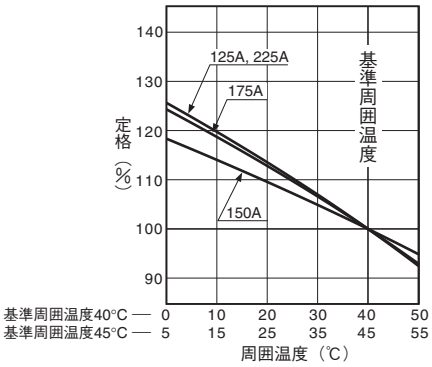

内部付属装置の組合せ（オプション）（6-10頁）

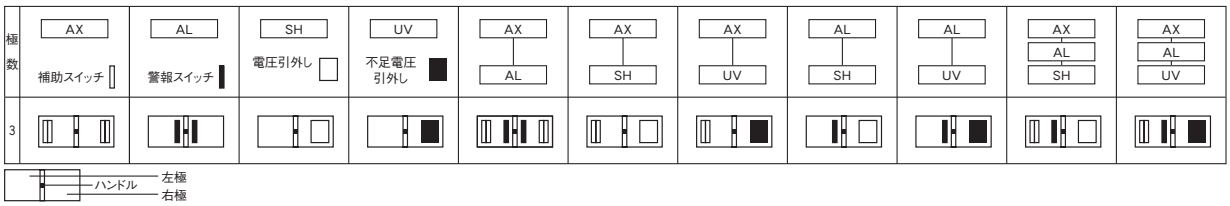

外　形　寸　法　図　　S250-SM形

表面形

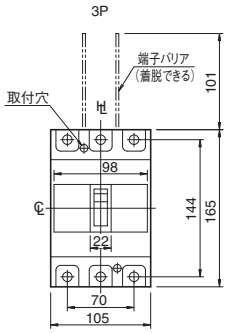

接続導体加工図

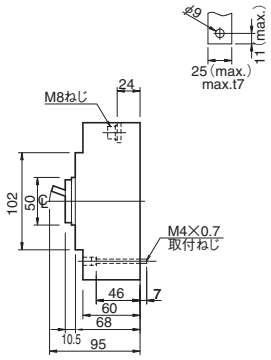

端子バー付（オプション）＊

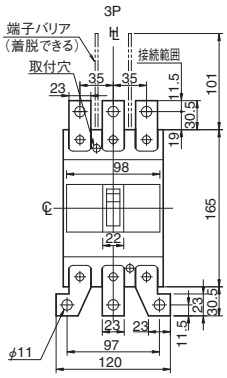

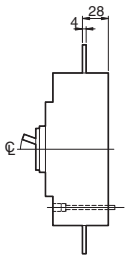

取付寸法図（正面図）

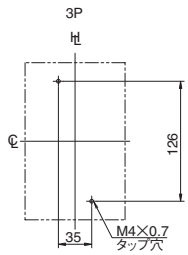

＊端子バーはストレートタイプと
ワイドタイプの両方を用意しています。

裏面形

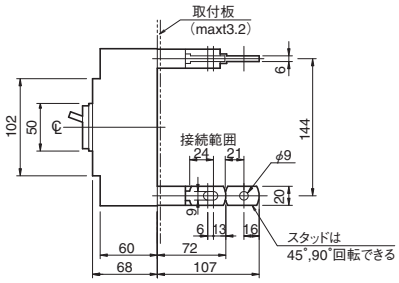

下面図

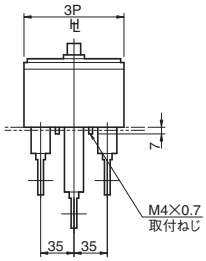

取付寸法図（正面図）

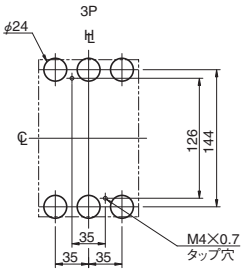

注）スタッドの標準出荷状態は、電源側、負荷側共、水平方向です。

パネル切抜寸法図（正面図）

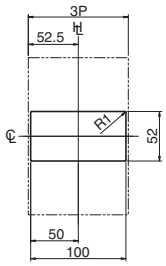

切抜寸法は遮断器ハンドル枠に対して
片側1.0mmの余裕があります。

埋込形（フラッシュプレート）

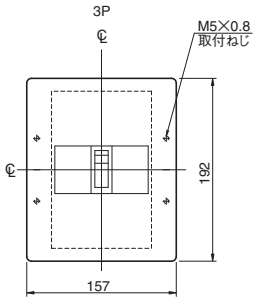

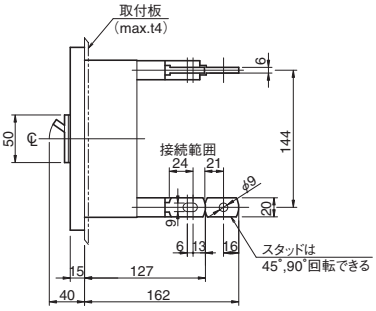

取付板穴明寸法図（正面図）

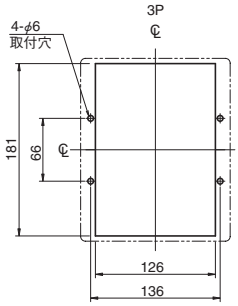

スイッチディスコネクタ
S100-NN, S125-NN

定格・仕様

フレーム A			100		125					
形式（本体）			**S100-NN**		**S125-NN**					
極数			3	4	3	4				
■定格										
定格電流 A			100		125					
定格絶縁電圧〔U_i〕 V			690		690					
定格使用電圧 V		AC	690		690					
		DC	250		250					
短絡投入容量 kAピーク値			3.6		3.6					
定格短時間耐電流 kA			2（0.3秒）		2（0.3秒）					
定格インパルス耐電圧〔U_{imp}〕 kV			8		8					
■性能										
使用負荷種別		AC	AC-23A		AC-23A					
JIS C 8201-3 IEC 60947-3		DC	DC-22A		DC-22A					
上位ブレーカ ㉙			S100-NF		S125-NF					
質量（標準接続方式形） kg			1.1	1.4	1.1	1.4				
■取付・接続方式										
表面形（FC）	圧着端子・バー接続用		◉		◉					
	端子バー付		○ ㊸		○ ㊸					
裏面形（RC）			○ 板スタッド		○ 板スタッド					
差込形（PM）	配電盤用（PMB）		○		○					
（プラグイン）	分電盤用（PMC）		○	—	○	—				
埋込形（FP）	板スタッド付		○		○					
	スタッド無し		—		—					
引出形（DR）			—		—					
TemPlug70（PG）			○	—	○	—				
TemPlug45B（PG4）			—		—					
DINレール取付			○ ⑪		○ ⑪					
クリップインシャーシ取付			—		—					
■付属品（オプション）		**略号**								
外部付属 電動操作		MC	●		●					
外部付属 外部操作	ブレーカマウント式	HB	●		●					
外部付属 ハンドル	パネルマウント式（奥行可調整）	HP	●		●					
外部付属 補助ハンドル		HA	—		—					
外部付属 機械的インターロック	スライド式	MS	●		●					
外部付属 機械的インターロック	裏面式	MB	—		—					
外部付属 機械的インターロック	リンク式	ML	●		●					
外部付属 機械的インターロック	ワイヤー式	MW	●		●					
外部付属 ハンドルホルダ		HH	●		●					
外部付属 ハンドルロック		HL	●		●					
外部付属 端子カバー	表面形用	CF	●		●					
外部付属 端子カバー	裏面形・差込形用	CR	●		●					
外部付属 端子バリア		BA	● ③		● ③					
外部付属 リード線端子台		TF	●		●					
外部付属 ドアフランジ		DF	●		●					
■電気用品安全法			適合		対象外					
■標準仕様										
ブレーカカバー色			ライトグレー		ライトグレー					
トリップボタン（色）			有（赤）		有（赤）					
ハンドル状態色別表示（ON：赤色,OFF：緑色）			有		有					
断路機能			有		有					

注 ◉：標準の取付・接続方式です。ご指定のない場合は、この方式で納入します。 ○：標準の取付・接続方式です。ご注文の際、ご指定ください。 ●：適用できます。 —：適用できません。 ③：2P: 1枚、3P: 2枚、4P: 3枚の端子バリアが標準装備されます。（表面形のみ） ⑪：別途、DINレールアダプタをご注文ください。 ㉙：過電流保護のため、上位ブレーカをご使用ください。定格条件付短絡電流Iccは上位ブレーカの定格遮断容量に準じます。 ㊸：端子バーは、別途単品でご注文願います。

内部付属装置の組合せ（オプション）（6-10頁）

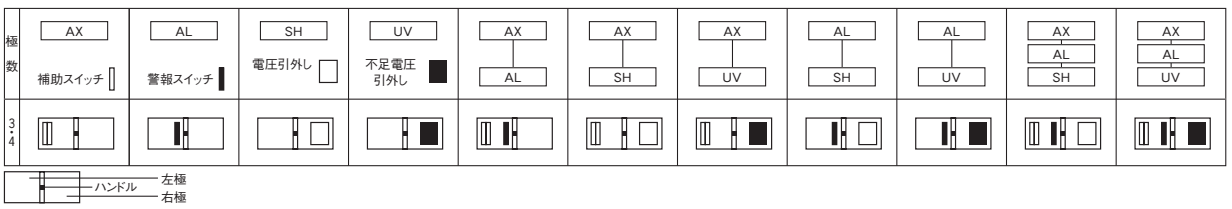

外　形　寸　法　図　　S100-NN, S125-NN形

表面形

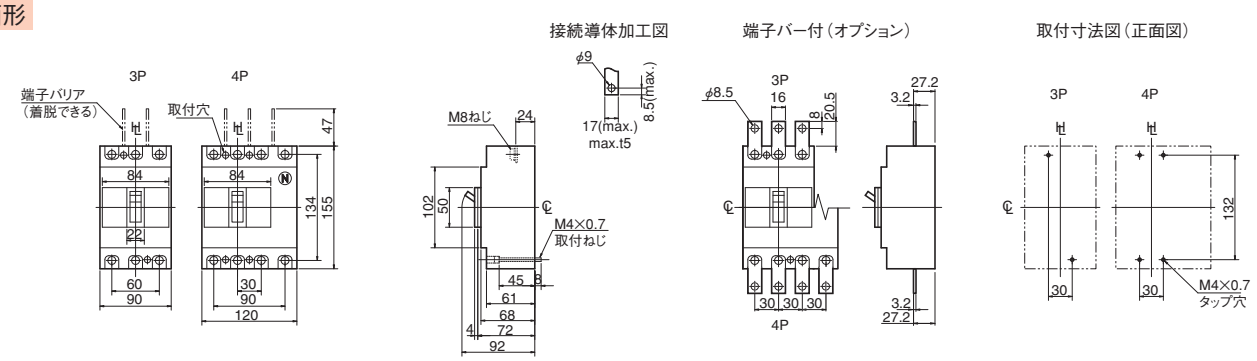

裏面形

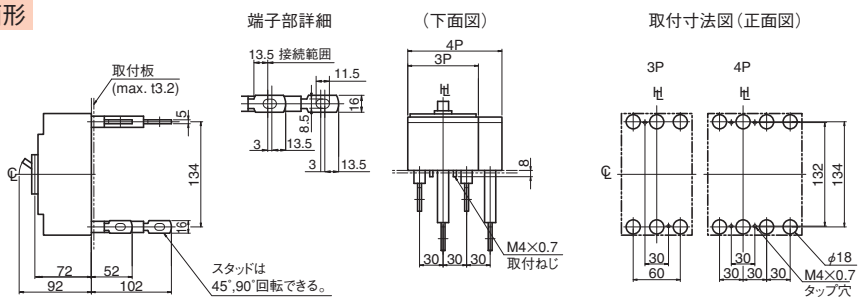

注）スタッドの標準出荷状態は、電源側、負荷側共、水平方向です。

パネル切抜寸法図（正面図）

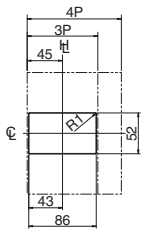

切抜寸法は遮断器ハンドル枠に対して片側1.0mmの余裕があります。

差込形

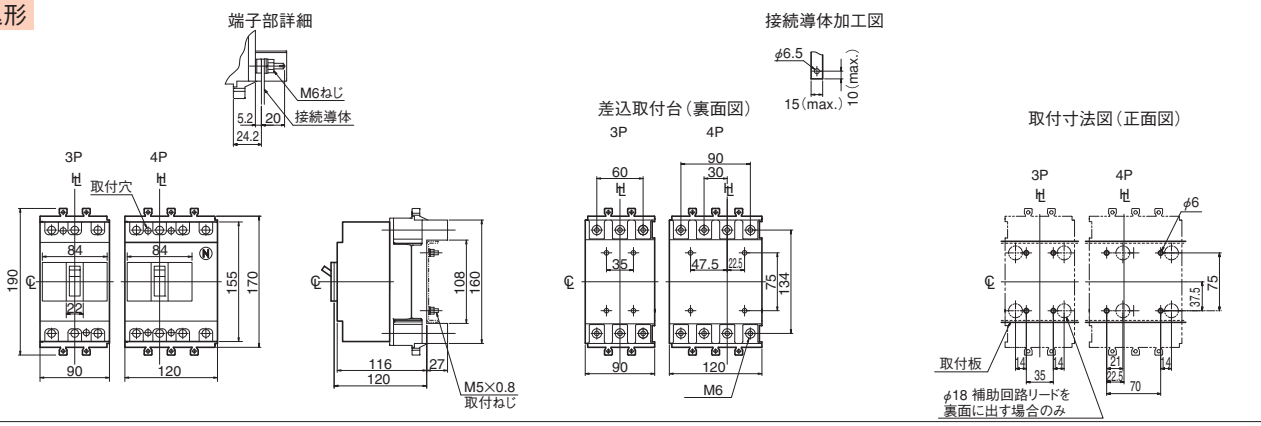

埋込形（フラッシュプレート）

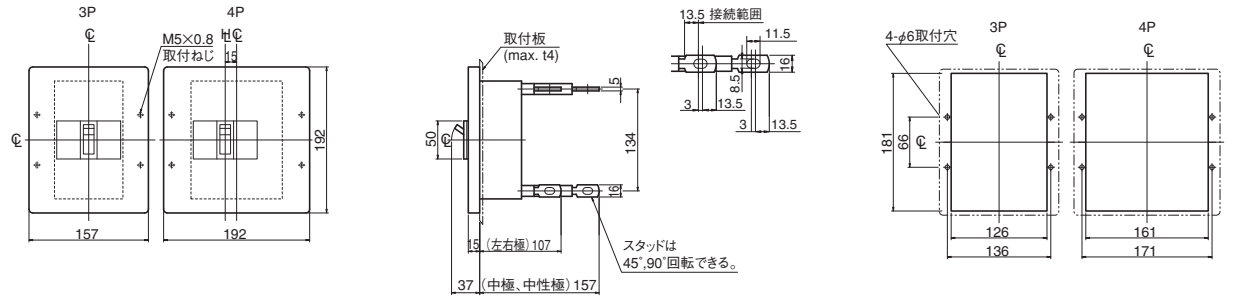

注）スタッドの標準出荷状態は、電源側、負荷側共、水平方向です。

7 特性と外形

TemBreak 2

スイッチディスコネクタ
S125-SN

定格・仕様

フレーム A			100		125			
形式（本体）			S125-SN					
極数			3	4	3	4		
■定格								
定格電流 A			100		125			
定格絶縁電圧〔U_i〕 V			690		690			
定格使用電圧 V		AC	690		690			
		DC	250		250			
短絡投入電流 kAピーク値			2.8		2.8			
定格短時間電流 kA			2（0.3秒）		2（0.3秒）			
定格インパルス耐電圧〔U_{imp}〕 kV			8		8			
■定格遮断容量 kA								
使用負荷種別		AC	AC-23A		AC-23A			
JIS C 8201-3 IEC 60947-3		DC	DC-22A		DC-22A			
上位ブレーカ ㉙			S125-SF		S125-SF			
質量（標準接続方式形） kg			0.7	0.9	0.7	0.9		
■取付・接続方式								
表面形（FC）	圧着端子・バー接続用		◉		◉			
	端子バー付		○ ㊸		○ ㊸			
裏面形（RC）			○ 板スタッド		○ 板スタッド			
差込形（PM）	配電盤用　汎用形（PMC）		○	—	○	—		
（プラグイン）	分電盤用（PMC）		○ ㊽	—	○ ㊽	—		
埋込形（FP）	板スタッド付		○	—	○	—		
	スタッド無し		—		—			
引出形（DR）			—		—			
TemPlug70（PG）			○	—	○	—		
TemPlug45B（PG4）			—		—			
DINレール取付			○ ⑪		○ ⑪			
クリップインシャーシ取付			—		—			
■付属品（オプション）		略号						
外部付属 電動操作		MC	—		—			
外部付属 外部操作	ブレーカマウント式	HB	●		●			
外部付属 ハンドル	パネルマウント式（奥行可調整）	HP	●		●			
外部付属 補助ハンドル		HA	—		—			
外部付属 機械的インターロック	スライド式	MS	●		●			
外部付属 機械的インターロック	裏面式	MB	—		—			
外部付属 機械的インターロック	リンク式	ML	—		—			
外部付属 機械的インターロック	ワイヤー式	MW	—		—			
外部付属 ハンドルホルダ		HH	●		●			
外部付属 ハンドルロック		HL	●		●			
外部付属 端子カバー	表面形用	CF	●		●			
外部付属 端子カバー	裏面形・差込形用	CR	●		●			
外部付属 端子バリア		BA	● ③		● ③			
外部付属 リード線端子台		TF	●		●			
外部付属 ドアフランジ		DF	●		●			
■電気用品安全法			対象外		対象外			
■標準仕様								
ブレーカカバー色			ライトグレー		ライトグレー			
トリップボタン（色）			有（赤）		有（赤）			
ハンドル状態色別表示（ON：赤色,OFF：緑色）			有		有			
断路機能			有		有			

注 ◉：標準の取付・接続方式です。ご指定のない場合は、この方式で納入します。
○：標準の取付・接続方式です。ご注文の際、ご指定ください。　●：適用できます。　—：適用できません。
③：3P：2枚、4P：3枚の端子バリアが標準装備されます。（表面形のみ）
⑪：別途、DINレールアダプタをご注文ください。
㉙：過電流保護のため、上位ブレーカをご使用ください。定格条件付短絡電流Iccは上位ブレーカの定格遮断容量に準じます。
㊽：内部付属品付きの場合はPMDとご指定ください。
㊸：端子バーは、別途単品でご注文願います。

内部付属装置の組合せ（オプション）（6-10頁）

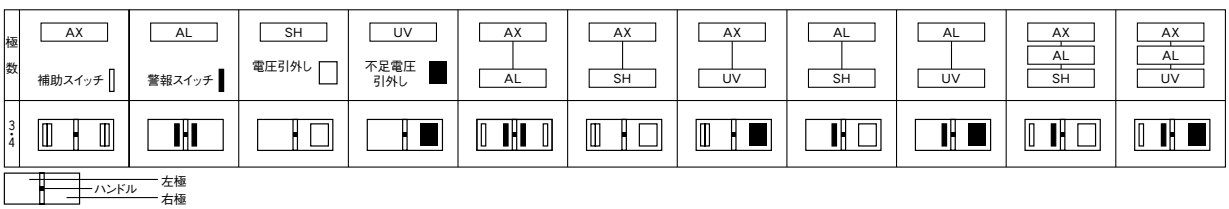

外　形　寸　法　図　　S125-SN形

表面形

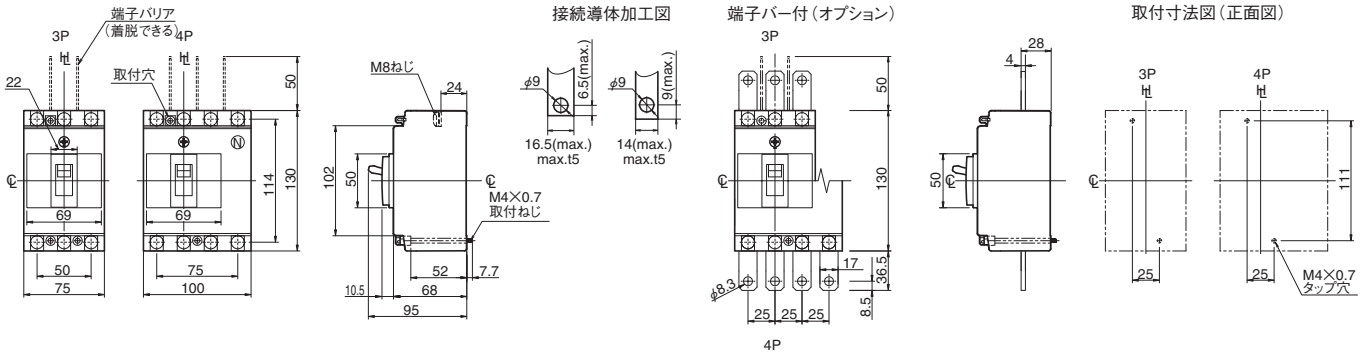

裏面形

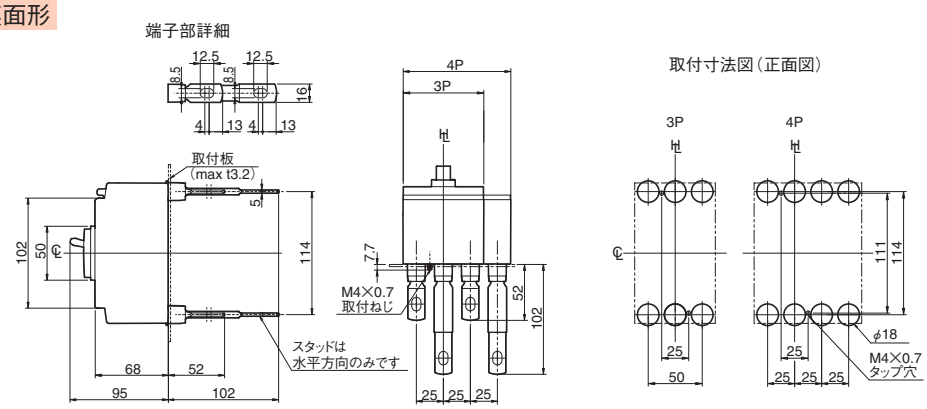

パネル切抜寸法図（正面図）

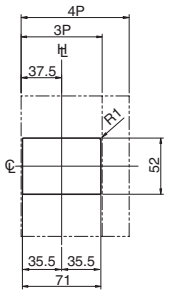

切抜寸法は遮断器ハンドル枠に対して
片側1.0mmの余裕があります。

差込形（汎用形）

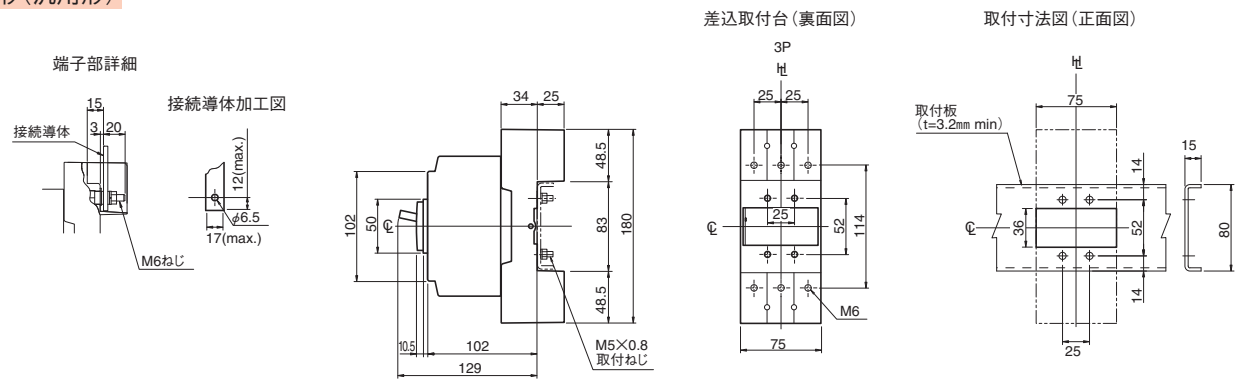

埋込形（フラッシュプレート）

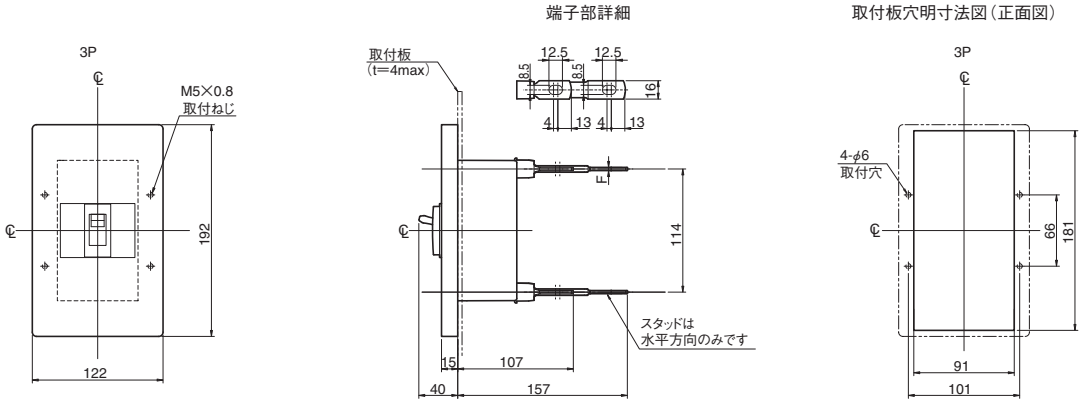

7 特性と外形

TemBreak

スイッチディスコネクタ
S250-SN

定格・仕様

フレーム A			225		250			
形式（本体）			S250-SN					
極数			3	4	3	4		
■定格								
定格電流 A			225		250			
定格絶縁電圧〔U_i〕 V			690		690			
定格使用電圧 V		AC	690		690			
		DC	250		250			
短絡投入容量 kAピーク値			6		6			
定格短時間耐電流 kA			3（0.3秒）		3（0.3秒）			
定格インパルス耐電圧〔U_{imp}〕 kV			8		8			
■性能								
使用負荷種別		AC	AC-23A		AC-23A			
JIS C 8201-3 IEC 60947-3		DC	DC-22A		DC-22A			
上位ブレーカ ㉙			S250-SF		S250-SF			
質量（標準接続方式形） kg			1.5	1.9	1.5	1.9		
■取付・接続方式								
表面形（FC）	圧着端子・バー接続用		◉		◉			
	端子バー付		○ ㊸		○ ㊸			
裏面形（RC）			○ 板スタッド		○ 板スタッド			
差込形（PM）	配電盤用 汎用形（PMC）		○		○			
（プラグイン）	分電盤用（PMC）		—		—			
埋込形（FP）	板スタッド付		○		○			
	スタッド無し		—		—			
引出形（DR）			—		—			
TemPlug70（PG）			○	—	○	—		
TemPlug45B（PG4）			—		—			
DINレール取付			—		—			
クリップインシャーシ取付			—		—			
■付属品（オプション）		略号						
外部付属 電動操作		MC	●		●			
外部付属 外部操作	ブレーカマウント式	HB	●		●			
外部付属 ハンドル	パネルマウント式（奥行可調整）	HP	●		●			
外部付属 補助ハンドル		HA	—		—			
外部付属 機械的インターロック	スライド式	MS	●		●			
外部付属 機械的インターロック	裏面式	MB	—		—			
外部付属 機械的インターロック	リンク式	ML	●		●			
外部付属 機械的インターロック	ワイヤー式	MW	●		●			
外部付属 ハンドルホルダ		HH	●		●			
外部付属 ハンドルロック		HL	●		●			
外部付属 端子カバー	表面形用	CF	●		●			
外部付属 端子カバー	裏面形・差込形用	CR	●		●			
外部付属 端子バリア		BA	● ③		● ③			
外部付属 リード線端子台		TF	●		●			
外部付属 ドアフランジ		DF	●		●			
■電気用品安全法			対象外		対象外			
■標準仕様								
ブレーカカバー色			ライトグレー		ライトグレー			
トリップボタン（色）			有（赤）		有（赤）			
ハンドル状態色別表示（ON：赤色,OFF：緑色）			有		有			
断路機能			有		有			

注 ◉：標準の取付・接続方式です。ご指定のない場合は、この方式で納入します。
○：標準の取付・接続方式です。ご注文の際、ご指定ください。
●：適用できます。 —：適用できません。
③：3P: 2枚、4P: 3枚の端子バリアが標準装備されます。（表面形のみ）
㉙：過電流保護のため、上位ブレーカをご使用ください。定格条件付短絡電流Iccは上位ブレーカの定格遮断容量に準じます。
㊸：端子バーは、別途単品でご注文願います。

内部付属装置の組合せ（オプション）（6-10頁）

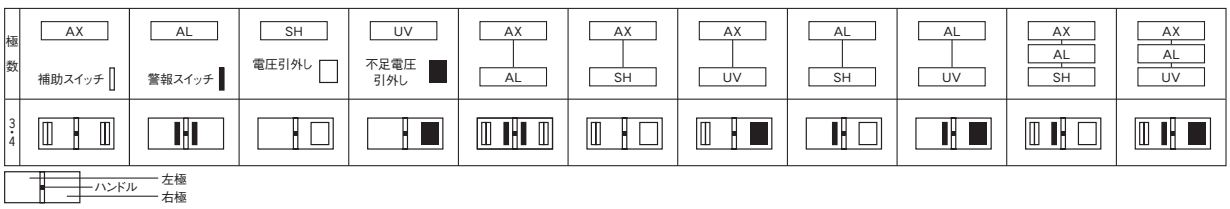

外　形　寸　法　図　　S250-SN形

表面形

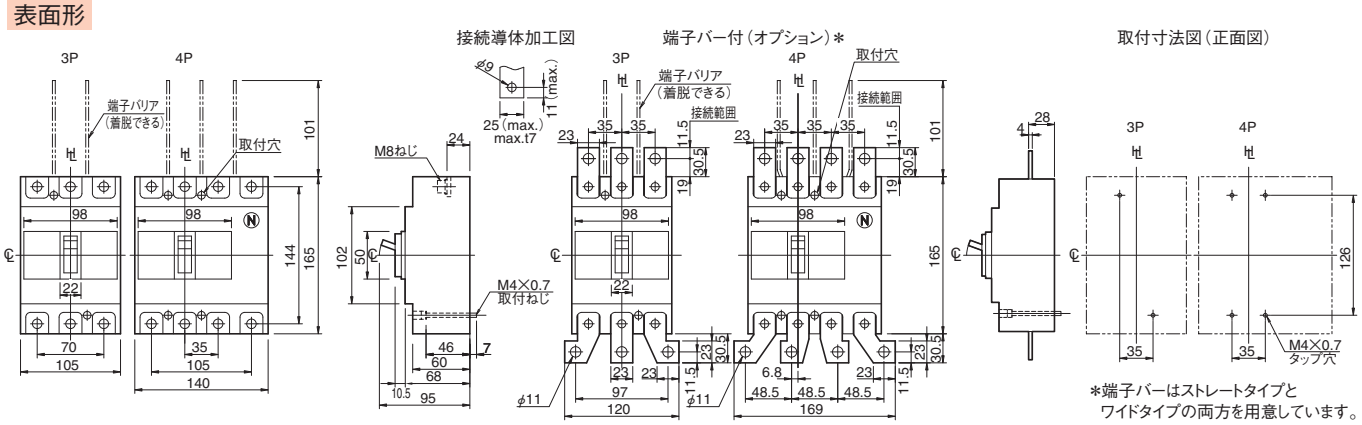

＊端子バーはストレートタイプと
ワイドタイプの両方を用意しています。

裏面形

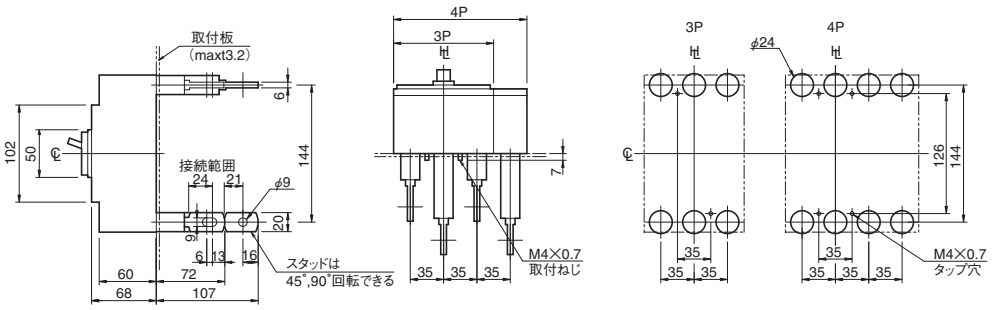

注）スタッドの標準出荷状態は、電源側、負荷側共、水平方向です。

パネル切抜寸法図（正面図）

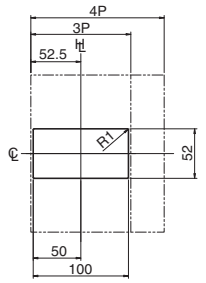

切抜寸法は遮断器ハンドル枠に対して
片側1.0mmの余裕があります。

差込形（汎用形）

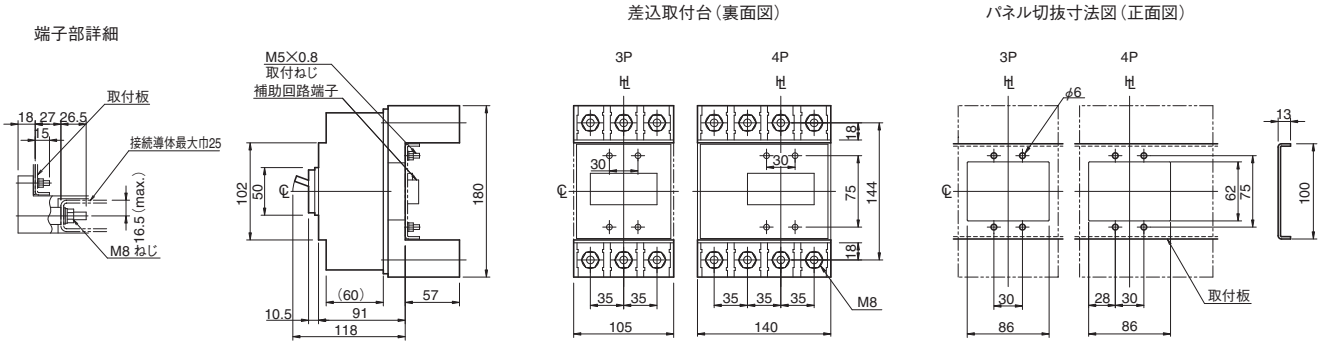

埋込形（フラッシュプレート）

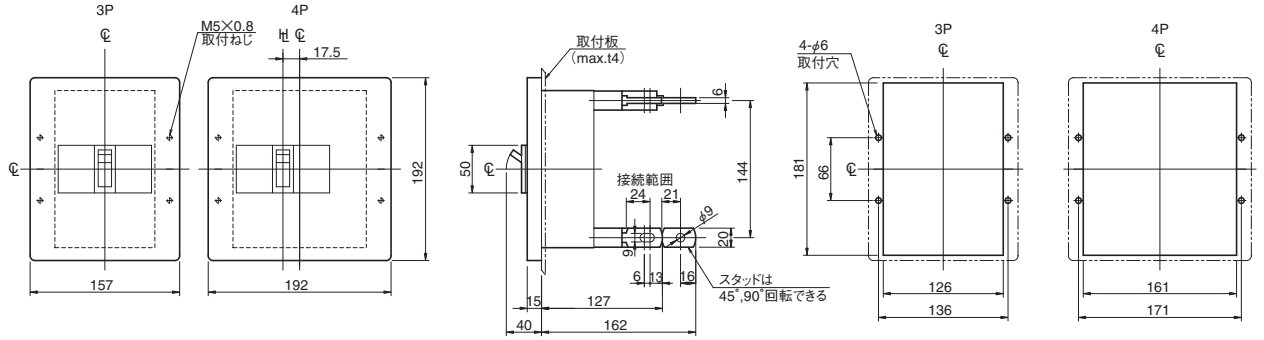

スイッチディスコネクタ S400-NN

定格・仕様

フレーム A		400				
形式（本体）		**S400-NN**				
極数		3	4			
■定格						
定格電流 A		400				
定格絶縁電圧〔U_i〕 V		690				
定格使用電圧 V	AC	690				
	DC	250				
短絡投入容量 kAピーク値		9				
定格短時間耐電流 kA		5（0.3秒）				
定格インパルス耐電圧〔U_{imp}〕 kV		8				
■性能						
使用負荷種別	AC	AC-23A				
JIS C 8201-3 IEC 60947-3	DC	DC-22A				
上位ブレーカ ㉙		S400-NF				
質量（標準接続方式形） kg		4.2	5.6			
■取付・接続方式						
表面形（FC） 圧着端子・バー接続用		◉				
端子バー付		○（BAR）				
裏面形（RC）		○ 板スタッド				
差込形（PM） 配電盤用（PMB）		○				
（プラグイン） 分電盤用（PMC）		—				
埋込形（FP） 板スタッド付		○				
スタッド無し		—				
引出形（DR）		▲				
TemPlug70（PG）		○	—			
TemPlug45B（PG4）		—				
DINレール取付		—				
クリップインシャーシ取付		—				
■付属品（オプション）	**略号**					
外部付属 電動操作	MC	●				
外部付属 外部操作 ブレーカマウント式	HB	●				
外部付属 ハンドル パネルマウント式（奥行可調整）	HP	●				
外部付属 補助ハンドル	HA	●				
外部付属 機械的インターロック ⑨ スライド式	MS	●				
外部付属 機械的インターロック ⑨ 裏面式	MB	—				
外部付属 機械的インターロック ⑨ リンク式	ML	●				
外部付属 機械的インターロック ⑨ ワイヤー式	MW	●				
外部付属 ハンドルホルダ	HH	●				
外部付属 ハンドルロック	HL					
外部付属 端子カバー 表面形用	CF	●				
外部付属 端子カバー 裏面形・差込形用	CR	●				
外部付属 端子バリア	BA	●③				
外部付属 リード線端子台	TF	●				
外部付属 ドアフランジ	DF	●				
■電気用品安全法		対象外				
■標準仕様						
ブレーカカバー色		ライトグレー				
トリップボタン（色）		有（赤）				
ハンドル状態色別表示（ON：赤色,OFF：緑色）		有				
断路機能		有				

注 ◉：標準の取付・接続方式です。ご指定のない場合は、この方式で納入します。 ○：標準の取付・接続方式です。ご注文の際、ご指定ください。 ▲：準標準の取付・接続方式です。 ●：適用できます。 —：適用できません。 ③：2P: 1枚、3P: 2枚、4P: 3枚の端子バリアが標準装備されます。（表面形のみ） ⑨：機械的インターロックは引出形（DR）に適用できません。 ㉙：過電流保護のため、上位ブレーカをご使用ください。定格条件付短絡電流Iccは上位ブレーカの定格遮断容量に準じます。

内部付属装置の組合せ（オプション）（6-10頁）

極数	AX 補助スイッチ	AL 警報スイッチ	SH 電圧引外し	UV 不足電圧引外し	AX AL	AX SH	AX UV	AL SH	AL UV	AX AL SH	AX AL UV
3・4											

ハンドル 左極 右極

外　形　寸　法　図　　S400-NN形

表面形

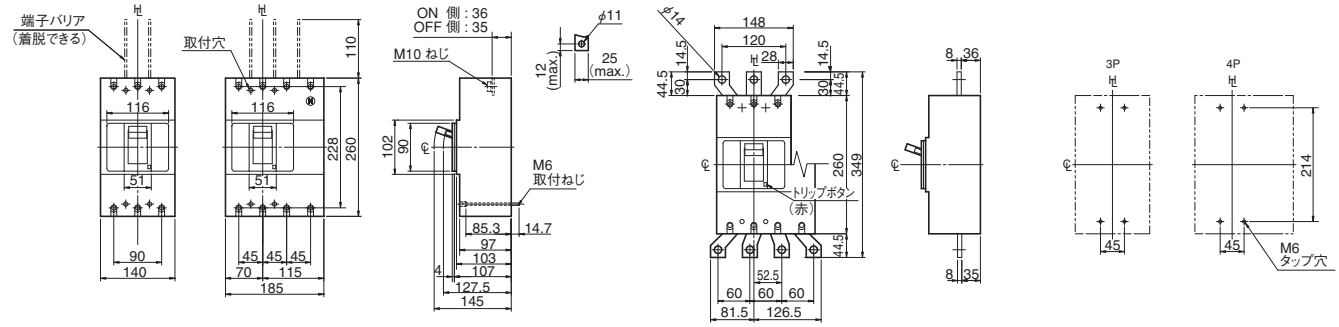

裏面形

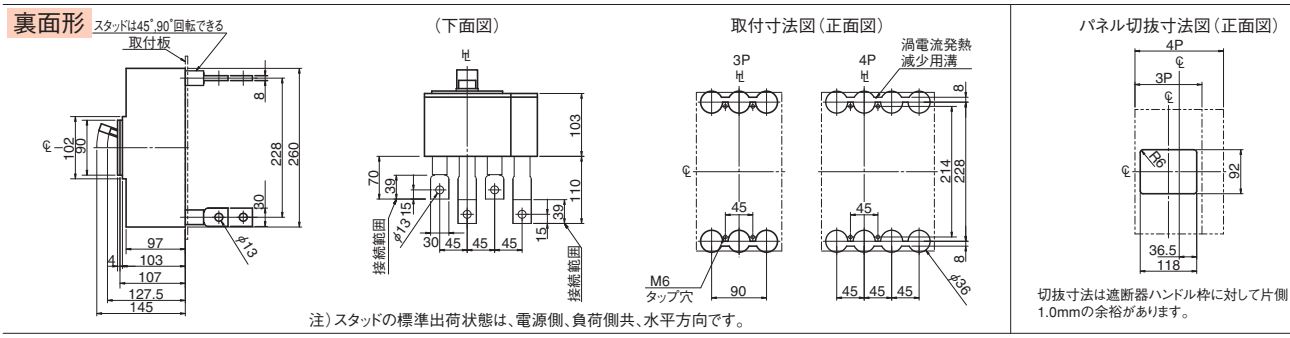

注）スタッドの標準出荷状態は、電源側、負荷側共、水平方向です。

切抜寸法は遮断器ハンドル枠に対して片側1.0mmの余裕があります。

差込形

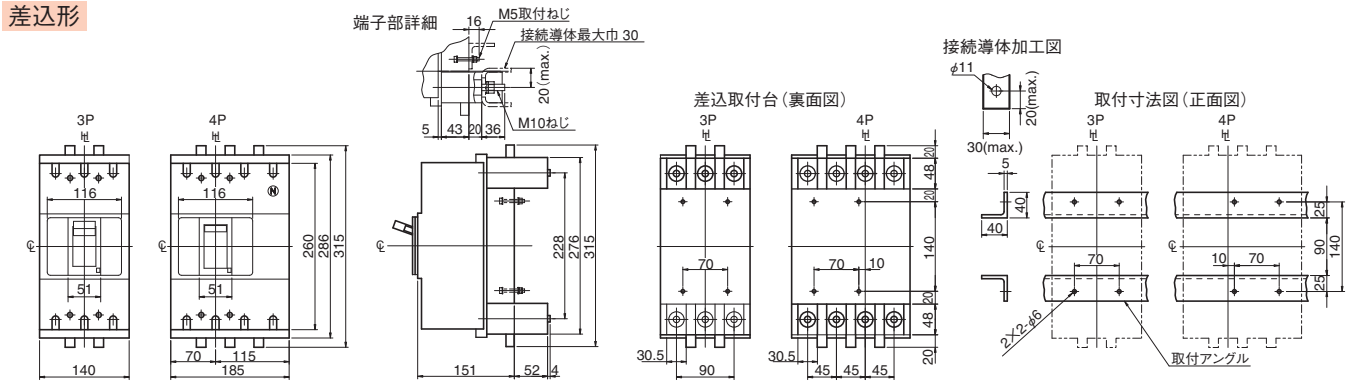

埋込形（フラッシュプレート）

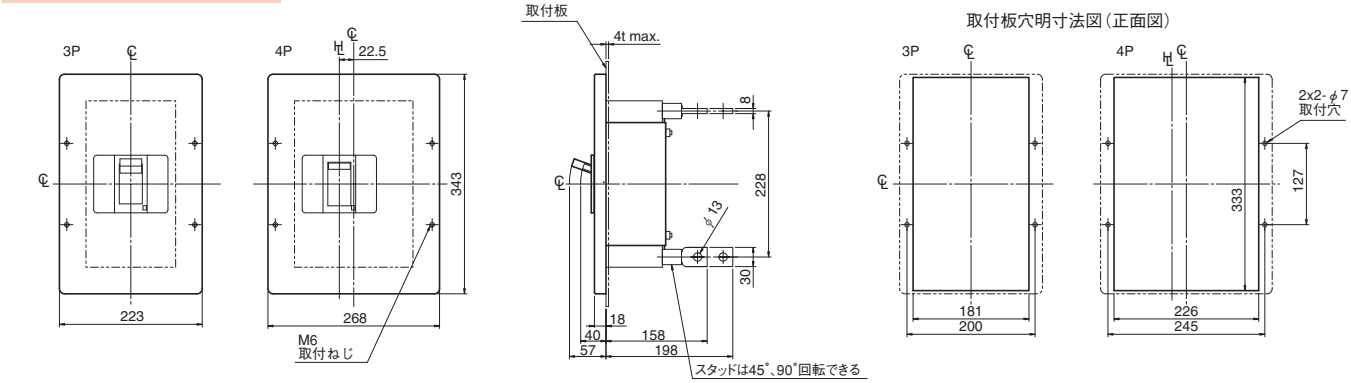

注）スタッドの標準出荷状態は、電源側、負荷側共、水平方向です。

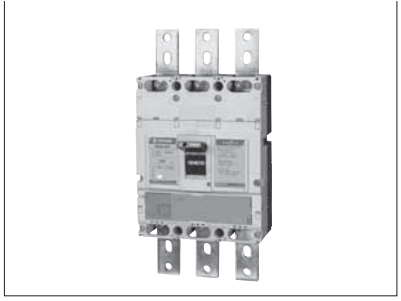

7 特性と外形

TemBreak

スイッチディスコネクタ
S630-GN, S800-NN, S1000-NN

定格・仕様

フレーム A			600	630	800		1000				
形式（本体）			S630-GN		S800-NN		S1000-NN				
極数			3	4	3	4	3	4			
■定格											
定格電流 A			600	630	800		1000				
定格絶縁電圧〔U_i〕 V			690		690		690				
定格使用電圧 V		AC	690		690		690				
		DC	250		250		250				
短絡投入容量 kAピーク値			17		17		17				
定格短時間耐電流 kA			10（0.3秒）		10（0.3秒）		10（0.3秒）				
定格インパルス耐電圧〔U_{imp}〕 kV			8		8		8				
■性能											
使用負荷種別		AC	AC-23A		AC-23A		AC-23A				
JIS C 8201-3 IEC 60947-3		DC	DC-22A		DC-22A		DC-22A				
上位ブレーカ ㉙			S630-NF		S800-NF		S1000-CE				
質量（標準接続方式形） kg			8.0	11.0	8.5	11.5	10.4	14.0			
■取付・接続方式											
表面形（FC）	圧着端子・バー接続用		—		—		—				
	端子バー付		◉		◉		◉				
裏面形（RC）			○ 板スタッド		○ 板スタッド		○ 板スタッド				
差込形（PM）	配電盤用（PMB）		○		○		—				
（プラグイン）	分電盤用（PMC）		—		—		—				
埋込形（FP）	板スタッド付		○		○		○				
	スタッド無し		—		—		—				
引出形（DR）			▲		▲		—				
TemPlug70（PG）			○	—	—		—				
TemPlug45B（PG4）			—		—		—				
DINレール取付			—		—		—				
クリップインシャーシ取付			—		—		—				
■付属品（オプション）		略号									
外部付属 電動操作		MC	●		●		●				
外部付属 外部操作 ハンドル	ブレーカマウント式	HB	●		●		●				
外部付属 外部操作 ハンドル	パネルマウント式（奥行可調整）	HP	●		●		●				
外部付属 補助ハンドル		HA	●		●		●				
外部付属 機械的インターロック ⑨	スライド式	MS	●		●		●				
外部付属 機械的インターロック ⑨	裏面式	MB	—		—		—				
外部付属 機械的インターロック ⑨	リンク式	ML	●		●		●				
外部付属 機械的インターロック ⑨	ワイヤー式	MW	●		●		●				
外部付属 ハンドルホルダ		HH	●		●		●				
外部付属 ハンドルロック		HL									
外部付属 端子カバー	表面形用	CF	●		●		●				
外部付属 端子カバー	裏面形・差込形用	CR	●		●		●				
外部付属 端子バリア		BA	● ③		● ③		● ③				
外部付属 リード線端子台		TF	●		●		●				
外部付属 ドアフランジ		DF	●		●		●				
■電気用品安全法			対象外		対象外		対象外				
■標準仕様											
ブレーカカバー色			ライトグレー		ライトグレー		ライトグレー				
トリップボタン（色）			有（赤）		有（赤）		有（赤）				
ハンドル状態色別表示（ON：赤色,OFF：緑色）			有		有		有				
断路機能			有		有		有				

注 ◉：標準の取付・接続方式です。ご指定のない場合は、この方式で納入します。 ○：標準の取付・接続方式です。ご注文の際、ご指定ください。 ▲：準標準の取付・接続方式です。 ●：適用できます。 —：適用できません。 ③：2P: 1枚、3P: 2枚、4P: 3枚の端子バリアが標準装備されます。（表面形のみ） ⑨：機械的インターロックは引出形（DR）に適用できません。 ㉙：過電流保護のため、上位ブレーカをご使用ください。定格条件付短絡電流Iccは上位ブレーカの定格遮断容量に準じます。

内部付属装置の組合せ（オプション）（6-10頁）

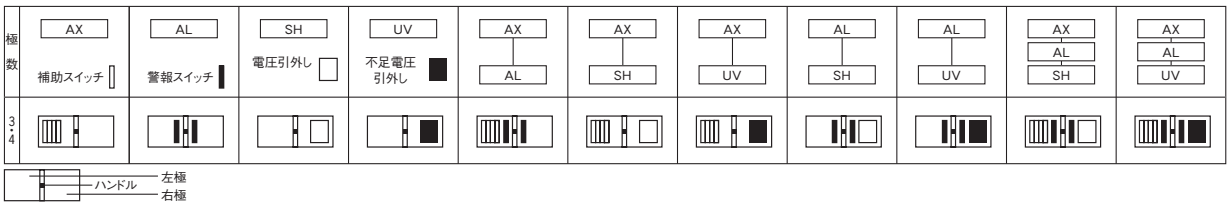

外　形　寸　法　図　　S630-GN, S800-NN, S1000-NN形

表面形

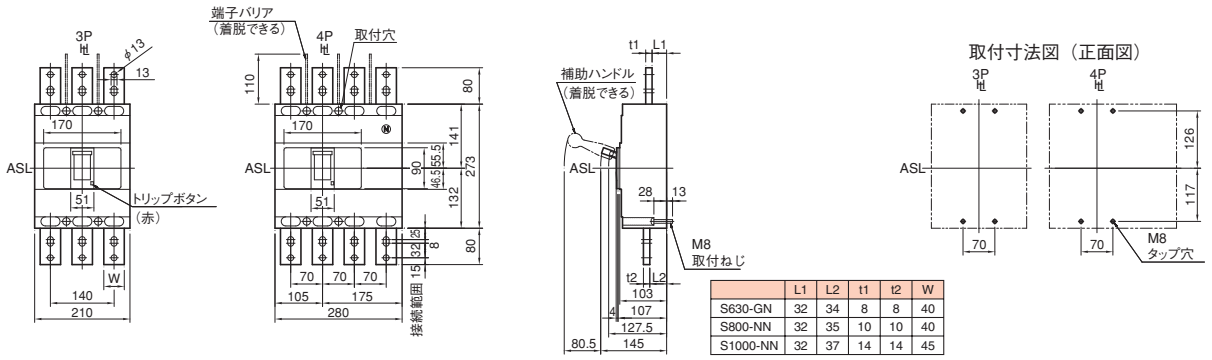

	L1	L2	t1	t2	W
S630-GN	32	34	8	8	40
S800-NN	32	35	10	10	40
S1000-NN	32	37	14	14	45

裏面形

S630-GN、S800-NNの外形図です。S1000-NNの外形図は
7-61頁のS1000-CEをご参照ください。

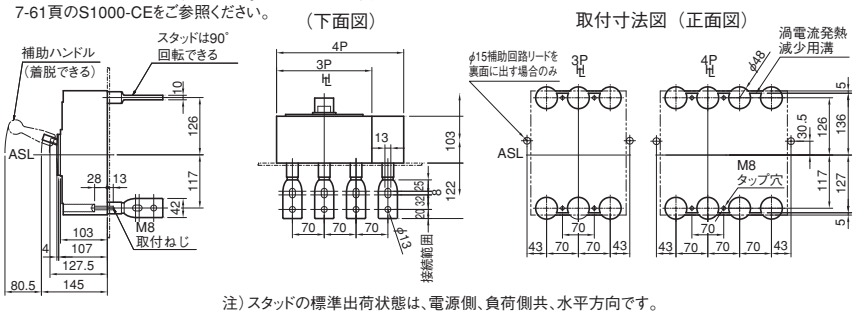

注）スタッドの標準出荷状態は、電源側、負荷側共、水平方向です。

パネル切抜寸法図（正面図）

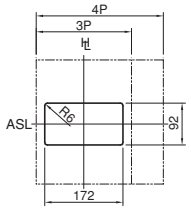

切抜寸法は遮断器ハンドル枠に対して
片側1.0mmの余裕があります。

差込形

端子部詳細・接続導体加工図

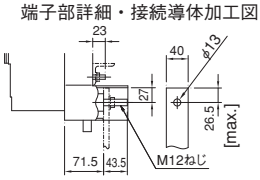

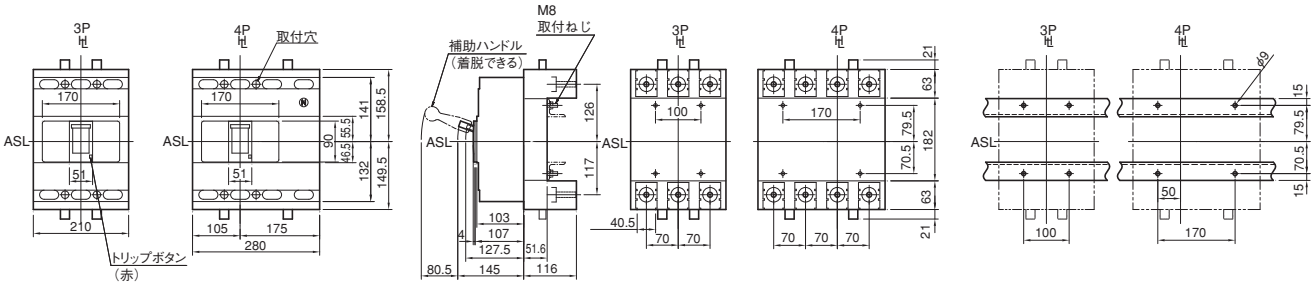

埋込形（フラッシュプレート）

S630-GN、S800-NNの外形図です。S1000-NNの外形図は
7-61頁のS1000-CEをご参照ください。

取付板穴明寸法図（正面図）

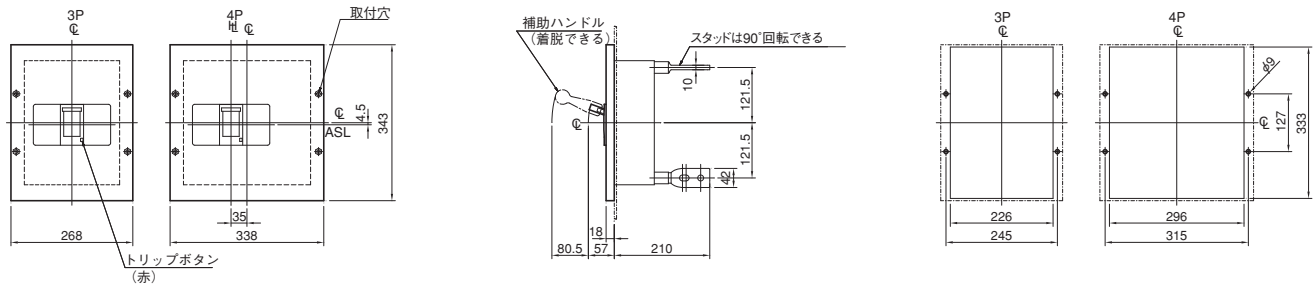

注）スタッドの標準出荷状態は、電源側、負荷側共、水平方向です。

スイッチディスコネクタ
S1250-NN

定格・仕様

フレーム A			1250			
形式（本体）			**S1250-NN**			
極数			3 / 4			
■定格						
定格電流 A			1250			
定格絶縁電圧〔U_i〕 V			690			
定格使用電圧 V		AC	690			
		DC	250			
短絡投入容量 kAピーク値			32			
定格短時間耐電流 kA			15（0.3秒）			
定格インパルス耐電圧〔U_{imp}〕 kV			8			
■性能						
使用負荷種別		AC	AC-23A			
JIS C 8201-3 IEC 60947-3		DC	DC-22A			
上位ブレーカ ㉙			S1250-NE			
質量（標準接続方式形） kg			18.2 / 23.4			
■取付・接続方式						
表面形（FC）	圧着端子・バー接続用		—			
	端子バー付		◉			
裏面形（RC）			○ 板スタッド			
差込形（PM）	配電盤用汎用形（PMC）		○			
（プラグイン）	分電盤用（PMC）		—			
埋込形（FP）	板スタッド付		○			
	スタッド無し		—			
引出形（DR）			▲			
TemPlug70（PG）			—			
TemPlug45B（PG4）			—			
DINレール取付			—			
クリップインシャーシ取付			—			
■付属品（オプション）		**略号**				
外部付属 電動操作		MC	●			
外部付属 外部操作	ブレーカマウント式	HB	●			
外部付属 ハンドル	パネルマウント式（奥行可調整）	HP	●			
外部付属 補助ハンドル		HA	● ㉔			
外部付属 機械的インターロック ⑨	スライド式	MS	●			
	裏面式	MB	●			
	リンク式	ML	—			
	ワイヤー式	MW	●			
外部付属 ハンドルホルダ		HH	●			
外部付属 ハンドルロック		HL				
外部付属 端子カバー	表面形用	CF	●			
	裏面形・差込形用	CR	—			
外部付属 端子バリア		BA	● ③			
外部付属 リード線端子台		TF	●			
外部付属 ドアフランジ		DF	●			
■電気用品安全法			対象外			
■標準仕様						
ブレーカカバー色			ライトグレー			
トリップボタン（色）			有（赤）			
ハンドル状態色別表示（ON：赤色,OFF：緑色）			有			
断路機能			有			

注 ◉：標準の取付・接続方式です。ご指定のない場合は、この方式で納入します。 ○：標準の取付・接続方式です。ご注文の際、ご指定ください。 ▲：準標準の取付・接続方式です。 ●：適用できます。 —：適用できません。 ③：2P: 1枚、3P: 2枚、4P: 3枚の端子バリアが標準装備されます。（表面形のみ） ⑨：機械的インターロックは引出形（DR）に適用できません。 ㉔：ブレーカ5台に1ケ標準付属されます。それ以上必要な場合はご指定ください。 ㉙：過電流保護のため、上位ブレーカをご使用ください。定格条件付短絡電流Iccは上位ブレーカの定格遮断容量に準じます。

内部付属装置の組合せ（オプション）（6-10頁）

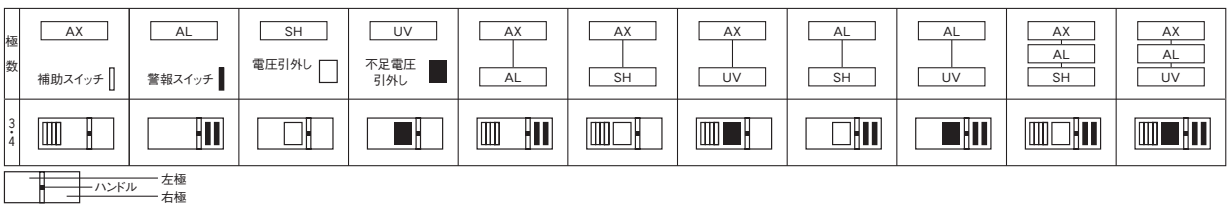

外　形　寸　法　図　　S1250-NN形

表面形

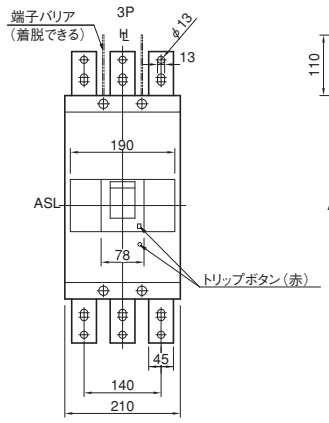

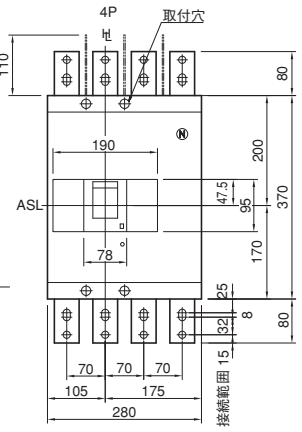

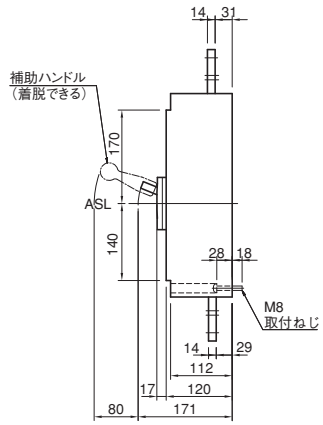

取付寸法図（正面図）

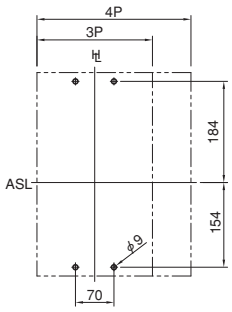

裏面形

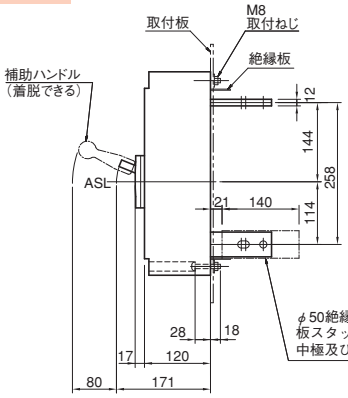

（下面図）

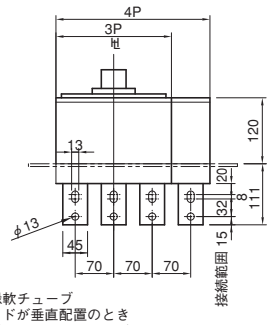

φ50絶縁軟チューブ
板スタッドが垂直配置のとき
中極及び中性極の接続部にご使用ください。

取付寸法図（正面図）

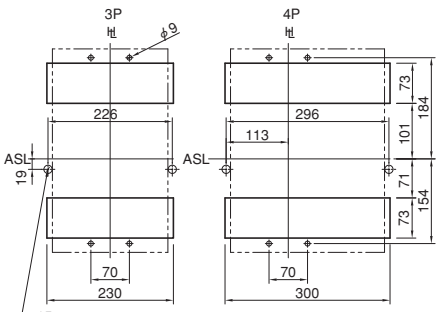

φ15
補助回路リードを裏面に出す場合のみ

パネル切抜寸法図（正面図）

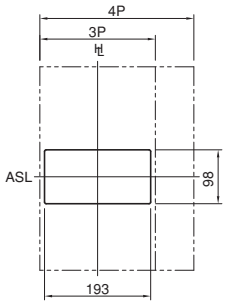

切抜寸法は遮断器ハンドル枠に対して片側1.5mmの余裕があります。

注）スタッドの標準出荷状態は、電源側負荷側端子共水平方向です。

差込形（汎用形）

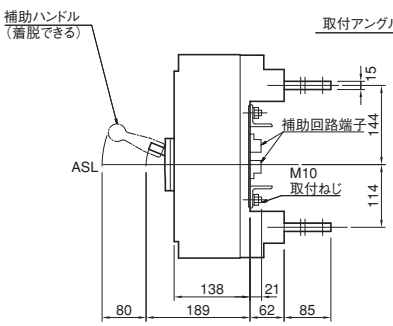

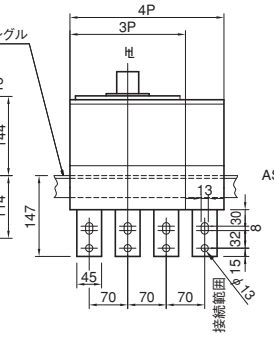

差込取付台（裏面図）

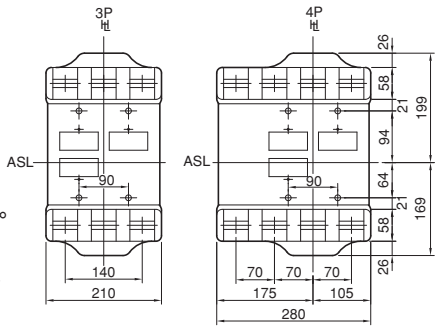

取付寸法図（正面図）

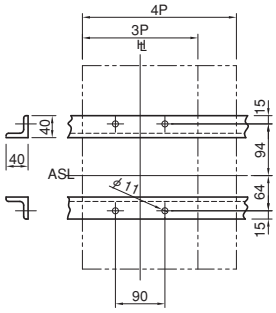

埋込形（フラッシュプレート）

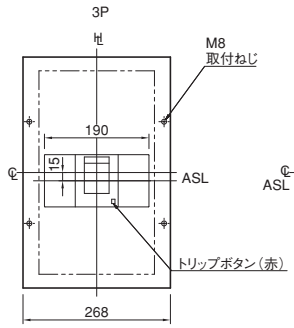

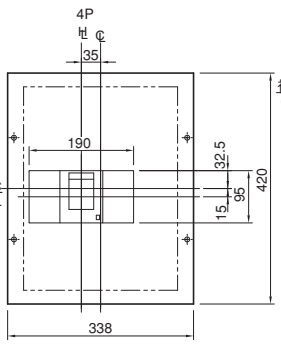

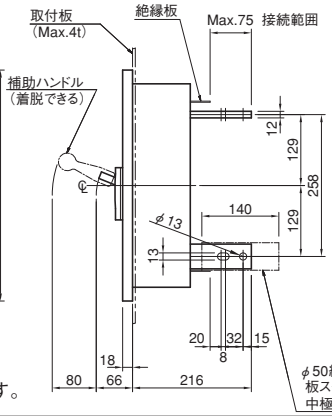

φ50絶縁軟チューブ
板スタッドが垂直配置のとき
中極及び中性極の接続部にご使用ください。

取付板穴明寸法図（正面図）

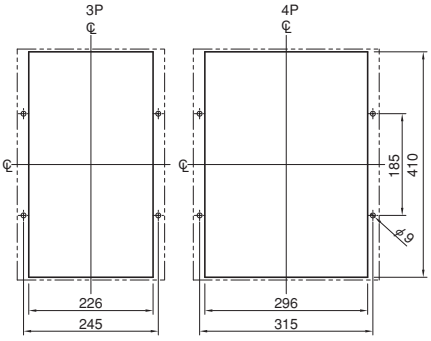

注）スタッドの標準出荷状態は、電源側負荷側端子共水平方向です。

7 特性と外形

TemBreak

スイッチディスコネクタ
S1600-NN

定格・仕様

フレーム A			1600			
形式（本体）			**S1600-NN**			
極数			3	4		
■定格						
定格電流 A			1600			
定格絶縁電圧〔U_i〕 V			690			
定格使用電圧 V		AC	690			
		DC	250			
短絡投入容量 kAピーク値			45			
定格短時間耐電流 kA			20（0.3秒）			
定格インパルス耐電圧〔U_{imp}〕 kV			8			
■性能						
使用負荷種別		AC	AC-23A			
JIS C 8201-3 IEC 60947-3		DC	DC-22A			
上位ブレーカ ㉙			S1600-NE			
質量（標準接続方式形） kg			24.9	32.9		
■取付・接続方式						
表面形（FC）	圧着端子・バー接続用		—			
	端子バー付		○			
裏面形（RC）			◉ 板スタッド			
差込形（PM）	配電盤用		—			
（プラグイン）	分電盤用		—			
埋込形（FP）	板スタッド付		○			
	スタッド無し		—			
引出形（DR）			○			
TemPlug70（PG）			—			
TemPlug45B（PG4）			—			
DINレール取付			—			
クリップインシャーシ取付			—			
■付属品（オプション）		**略号**				
外部付属 電動操作		MC	●			
外部付属 外部操作	ブレーカマウント式	HB	●			
外部付属 ハンドル	パネルマウント式（奥行可調整）	HP	●			
外部付属 補助ハンドル		HA	● ㉔			
外部付属 機械的インターロック ⑨	スライド式	MS	●			
	裏面式	MB	●			
	リンク式	ML	—			
	ワイヤー式	MW	●			
外部付属 ハンドルホルダ		HH	●			
外部付属 ハンドルロック		HL				
外部付属 端子カバー	表面形用	CF	—			
	裏面形・差込形用	CR	—			
外部付属 端子バリア		BA	● ③			
外部付属 リード線端子台		TF	●			
外部付属 ドアフランジ		DF	●			
■電気用品安全法			対象外			
■標準仕様						
ブレーカカバー色			ライトグレー			
トリップボタン（色）			有（赤）			
ハンドル状態色別表示（ON：赤色,OFF：緑色）			有			
断路機能			有			

注 ◉：標準の取付・接続方式です。ご指定のない場合は、この方式で納入します。 ○：標準の取付・接続方式です。ご注文の際、ご指定ください。 ●：適用できます。 —：適用できません。 ③：2P: 1枚、3P: 2枚、4P: 3枚の端子バリアが標準装備されます。（表面形のみ） ⑨：機械的インターロックは引出形（DR）に適用できません。 ㉔：ブレーカ5台に1ケ標準付属されます。それ以上必要な場合はご指定ください。 ㉙：過電流保護のため、上位ブレーカをご使用ください。定格条件付短絡電流Iccは上位ブレーカの定格遮断容量に準じます。

内部付属装置の組合せ（オプション）（6-10頁）

極数	AX	AL	SH	UV	AX-AL	AX-SH	AX-UV	AL-SH	AL-UV	AX-AL-SH	AX-AL-UV
	補助スイッチ	警報スイッチ	電圧引外し	不足電圧引外し							
3・4	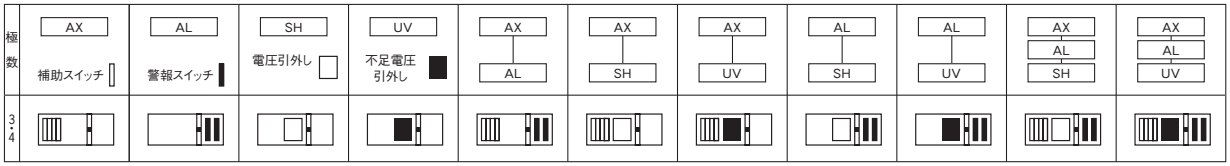										

外　形　寸　法　図　　S1600-NN形

表面形

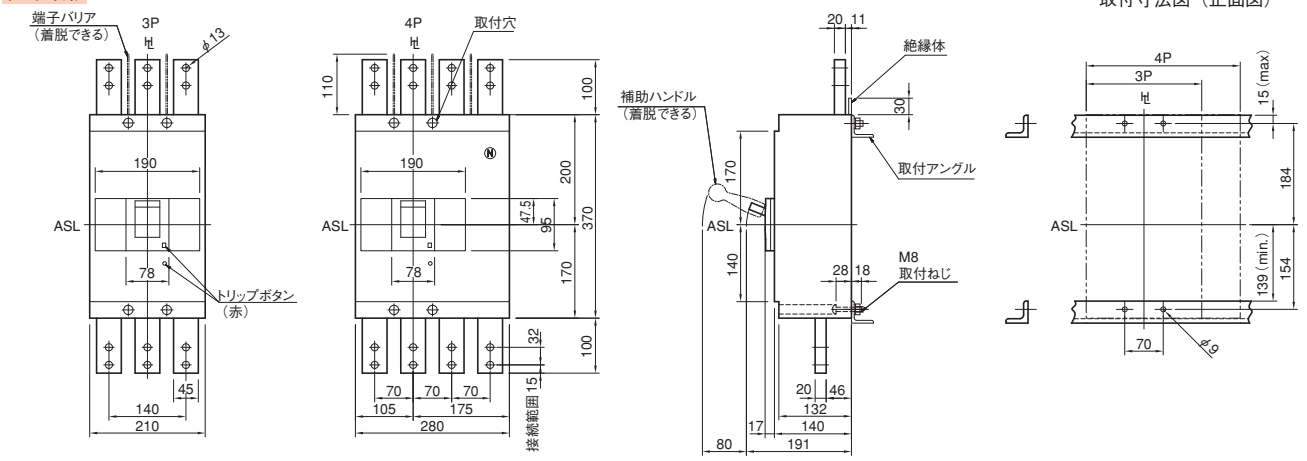

裏面形

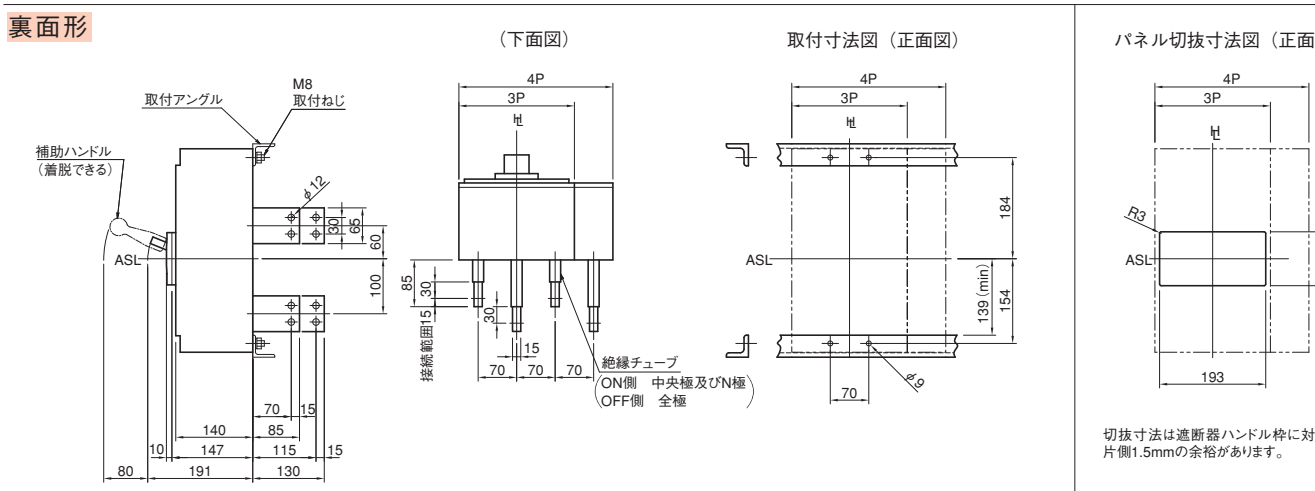

引出形

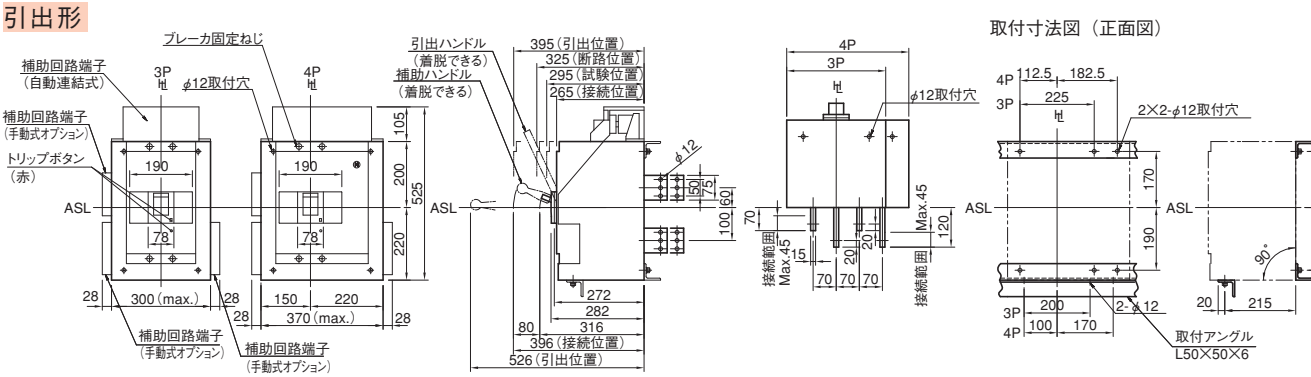

埋込形（フラッシュプレート）

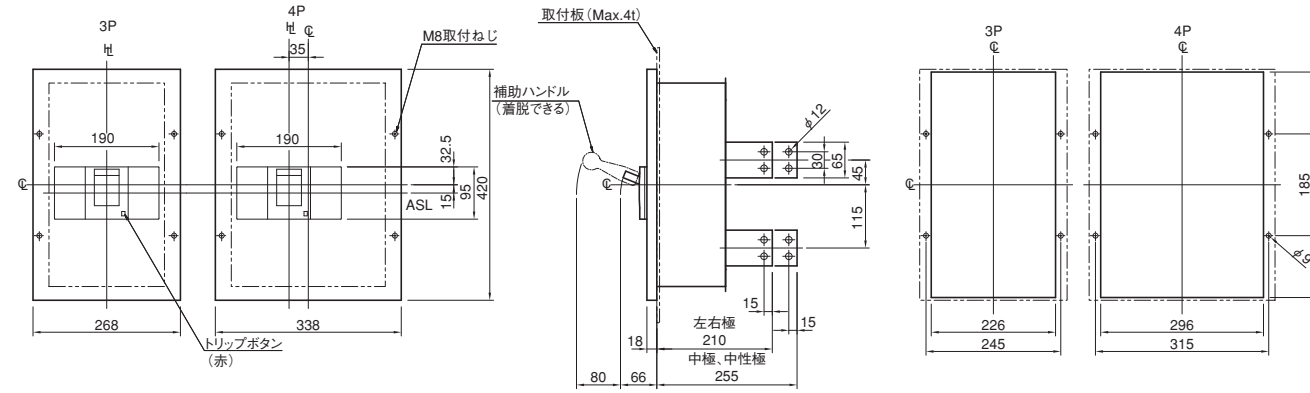

7 特性と外形

TemBreak 2

ノンオートマティックトリップブレーカ
E30-NN, E50-NN

定格・仕様

フレーム A			30		50		
形式（本体）			E30-NN		E50-NN		
極数			2	3	2	3	
■定格							
定格電流 A			30		50		
定格絶縁電圧〔U_i〕 V			690		690		
定格使用電圧 V		AC	500		500		
		DC	—		250		
短絡投入容量 kAピーク値			1.5		1.5		
定格短時間耐電流 kA			1.0（1秒）		1.0（1秒）		
定格インパルス耐電圧〔U_{imp}〕 kV			6		6		
■性能							
開閉容量 A		AC	180		300		
JIS C 8201-2-1 Ann.1 Ann.2		DC	—		125		
IEC 60947-2							
Ann.L CBI-Y							
耐久性能	実負荷開閉回数		1500		1500		
	無負荷開閉回数		8500		8500		
上位ブレーカ（OCPD）㉙			S30-NF		E50-NF		
質量（標準接続方式形）kg			0.4	0.5	0.4	0.5	
■取付・接続方式							
表面形（FC）	圧着端子・バー接続用		◉ ㊺		◉ ㊺		
	端子バー付		○ ㊸		○ ㊸		
裏面形（RC）			○ 板スタッド		○ 板スタッド		
差込形（PM）	配電盤用		—		—		
（プラグイン）	分電盤用		—		—		
埋込形（FP）	板スタッド付		○		○		
	スタッド無し		▲		▲		
引出形（DR）			—		—		
TemPlug70（PG）			—		—		
TemPlug45B（PG4）			○		○		
DINレール取付			◉		◉		
クリップインシャーシ取付			—		—		
■付属品（オプション）		略号					
外部付属 電動操作		MC	—		—		
外部付属 外部操作 ハンドル	ブレーカマウント式	HB	△		△		
外部付属 外部操作 ハンドル	パネルマウント式（奥行可調整）	HP	△		△		
外部付属 補助ハンドル		HA	—		—		
外部付属 機械的インターロック	スライド式	MS	●		●		
外部付属 機械的インターロック	裏面式	MB	—		—		
外部付属 機械的インターロック	リンク式	ML	—		—		
外部付属 機械的インターロック	ワイヤー式	MW	—		—		
外部付属 ハンドルホルダ		HH	—		—		
外部付属 ハンドルロック		HL	●		●		
外部付属 端子カバー	表面形用	CF	●		●		
外部付属 端子カバー	裏面形・差込形用	CR	● ②		● ②		
外部付属 端子バリア		BA	●		● ③		
外部付属 リード線端子台		TF	●		●		
外部付属 ドアフランジ		DF	—		—		
■電気用品安全法			対象外		対象外		
■標準仕様							
ブレーカカバー色			ライトグレー		ライトグレー		
トリップボタン（色）			有（赤）		有（赤）		
ハンドル状態色別表示（ON：赤色,OFF：緑色）			有		有		
断路機能			有		有		

注 ◉：標準の取付・接続方式です。ご指定のない場合は、この方式で納入します。 ○：標準の取付・接続方式です。ご注文の際、ご指定ください。 ▲：準標準の取付・接続方式です。 ●：適用できます。 —：適用できません。 △：受注仕様品です。詳細はご照会ください。 ②：標準装備されます。 ③：2P: 1枚、3P: 2枚、4P: 3枚の端子バリアが標準装備されます。（表面形のみ）
㉙：過電流保護のため、上位ブレーカをご使用ください。定格条件付短絡電流Iccは上位ブレーカの定格遮断容量に準じます。
㊺：線押え端子付です。 ㊸：端子バーは、別途単品でご注文願います。

内部付属装置の組合せ（オプション）（6-10頁）

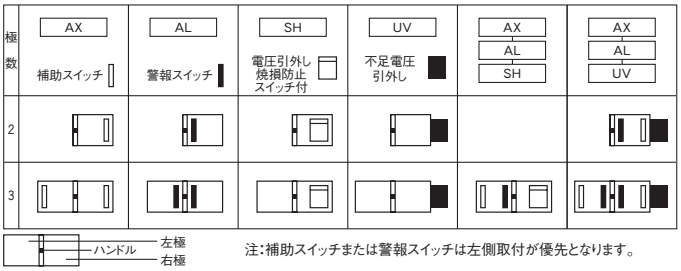

注：補助スイッチまたは警報スイッチは左側取付が優先となります。

外　形　寸　法　図　　E30-NN, E50-NN形

表面形

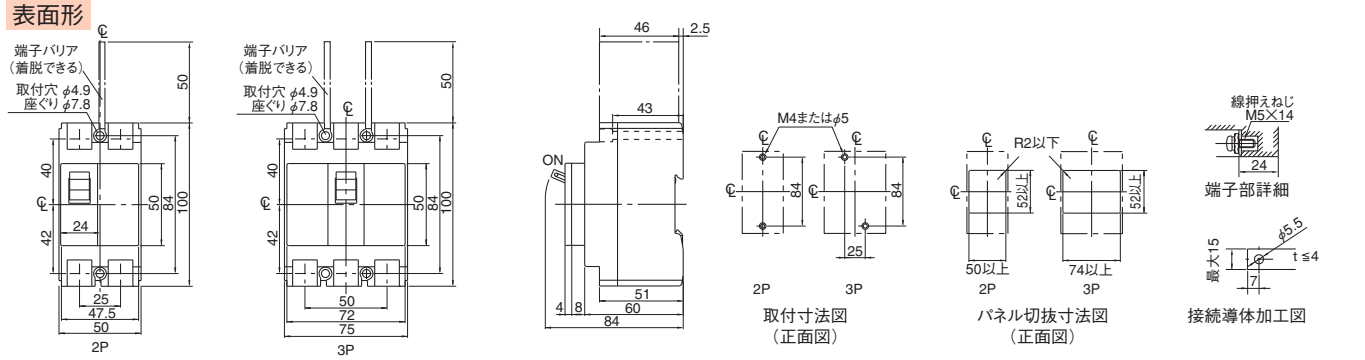

裏面形

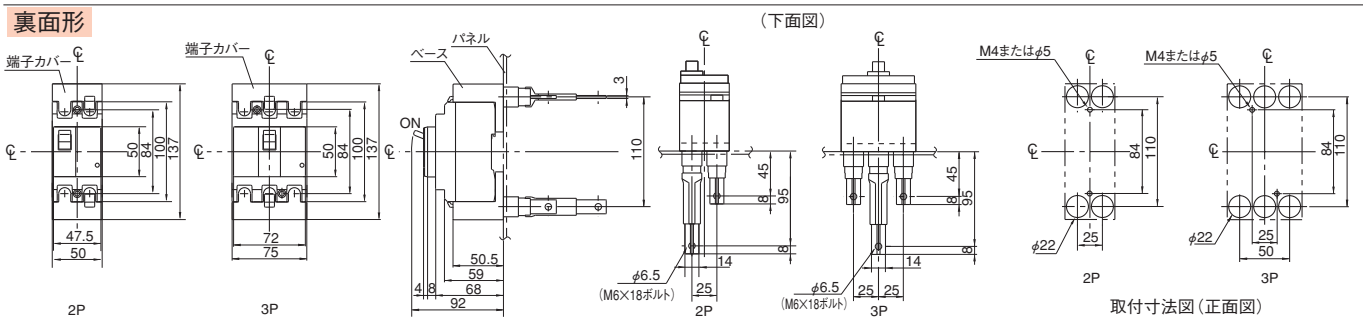

注）スタッドの取付方向は変更できませんので、ご注文時、取付方向をご指定ください。ご指定の無い場合、電源側、負荷側共、水平方向で納入いたします。

埋込形

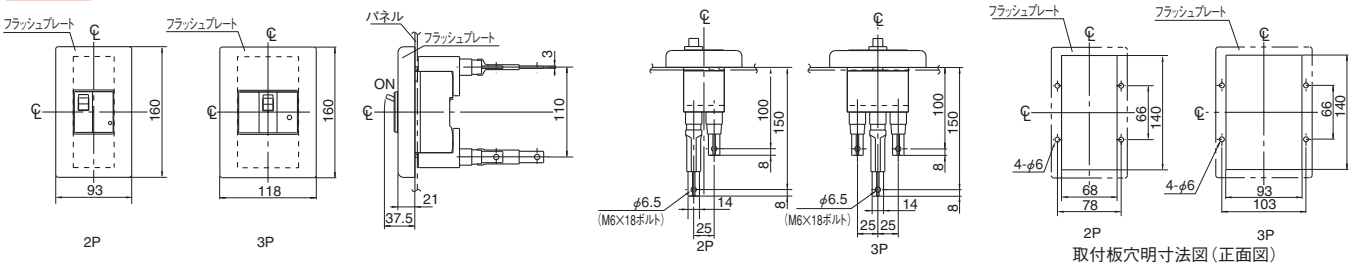

注）スタッドの取付方向は変更できませんので、ご注文時、取付方向をご指定ください。ご指定の無い場合、電源側、負荷側共、水平方向で納入いたします。

7 特性と外形

TemBreak

ノンオートマティックトリップブレーカ
E100-NN

定格・仕様

フレーム A		100				
形式（本体）		E100-NN				
極数		2	3			
■定格						
定格電流 A		100				
定格絶縁電圧〔U_i〕 V		690				
定格使用電圧 V	AC	500				
	DC	250				
短絡投入容量 kAピーク値		1.7				
定格短時間耐電流 kA		1.2（1秒）				
定格インパルス耐電圧〔U_{imp}〕 kV		6				
■性能						
開閉容量 A	AC	600				
JIS C 8201-2-1 Ann.1 Ann.2	DC	250				
IEC 60947-2						
Ann.L CBI-Y						
耐久性能	実負荷開閉回数	1500				
	無負荷開閉回数	8500				
上位ブレーカ（OCPD）㉙		E100-NF				
質量（標準接続方式形） kg		0.4	0.5			
■取付・接続方式						
表面形（FC）	圧着端子・バー接続用	◉				
	端子バー付	○ ㊸				
裏面形（RC）		○ 板スタッド				
差込形（PM）	配電盤用	—				
（プラグイン）	分電盤用	—				
埋込形（FP）	板スタッド付	○				
	スタッド無し	▲				
引出形（DR）		—				
TemPlug70（PG）		—				
TemPlug45B（PG4）		○				
DINレール取付		◉				
クリップインシャーシ取付		—				
■付属品（オプション）	略号					
外部付属 電動操作	MC	—				
外部付属 外部操作ハンドル ブレーカマウント式	HB	△				
外部付属 外部操作ハンドル パネルマウント式（奥行可調整）	HP	△				
外部付属 補助ハンドル	HA	—				
外部付属 機械的インターロック スライド式	MS	●				
外部付属 機械的インターロック 裏面式	MB	—				
外部付属 機械的インターロック リンク式	ML	—				
外部付属 機械的インターロック ワイヤー式	MW	—				
外部付属 ハンドルホルダ	HH	—				
外部付属 ハンドルロック	HL	●				
外部付属 端子カバー 表面形用	CF	●				
外部付属 端子カバー 裏面形・差込形用	CR	● ②				
外部付属 端子バリア	BA	● ③				
外部付属 リード線端子台	TF	●				
外部付属 ドアフランジ	DF	—				
■電気用品安全法		対象外				
■標準仕様						
ブレーカカバー色		ライトグレー				
トリップボタン（色）		有（赤）				
ハンドル状態色別表示（ON：赤色,OFF：緑色）		有				
断路機能		有				

注 ◉：標準の取付・接続方式です。ご指定のない場合は、この方式で納入します。 ○：標準の取付・接続方式です。ご注文の際、ご指定ください。 ▲：準標準の取付・接続方式です。 ●：適用できます。 —：適用できません。 △：受注仕様品です。詳細はご照会ください。 ②：標準装備されます。 ③：2P: 1枚、3P: 2枚、4P: 3枚の端子バリアが標準装備されます。（表面形のみ）
㉙：過電流保護のため、上位ブレーカをご使用ください。定格条件付短絡電流Iccは上位ブレーカの定格遮断容量に準じます。
㊸：端子バーは、別途単品でご注文願います。

内部付属装置の組合せ（オプション）（6-10頁）

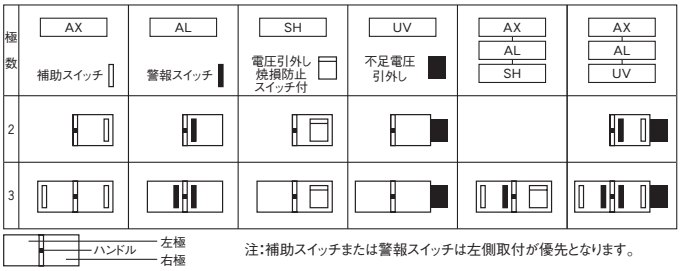

注：補助スイッチまたは警報スイッチは左側取付が優先となります。

外　形　寸　法　図　　E100-NN形

表面形

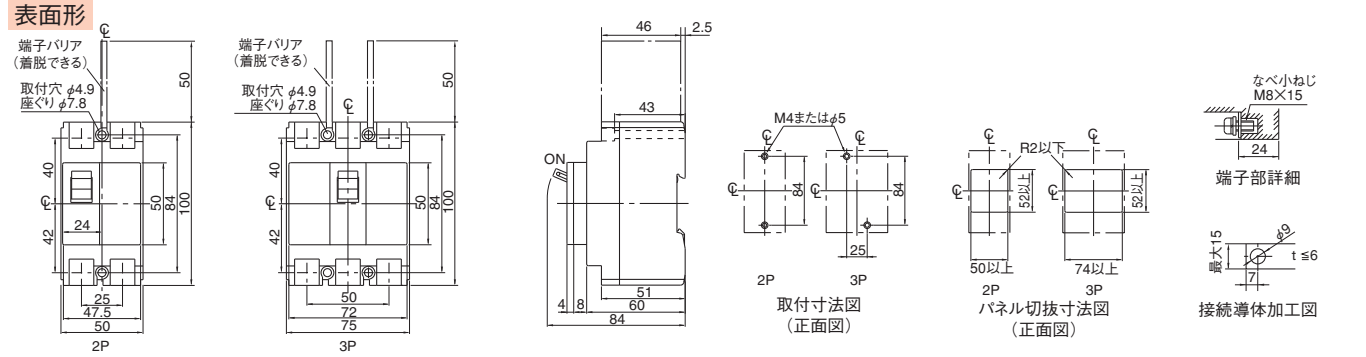

裏面形

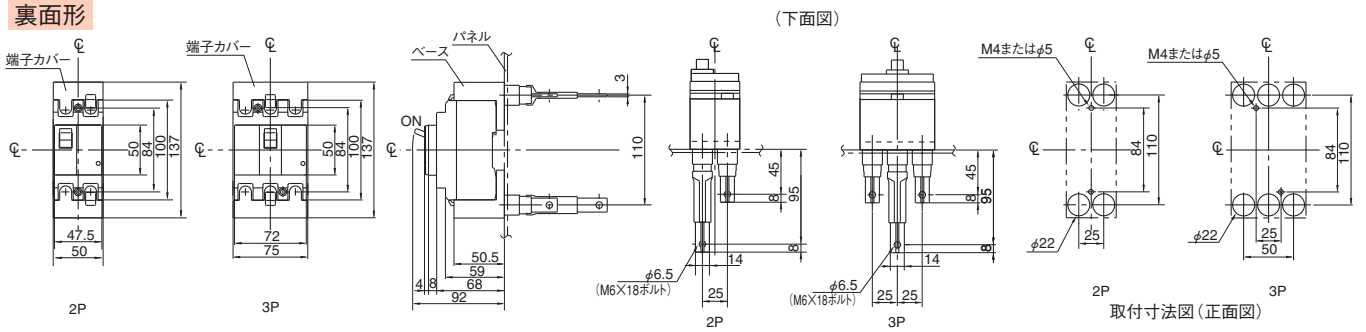

注）スタッドの取付方向は変更できませんので、ご注文時、取付方向をご指定ください。ご指定の無い場合、電源側、負荷側共、水平方向で納入いたします。

埋込形

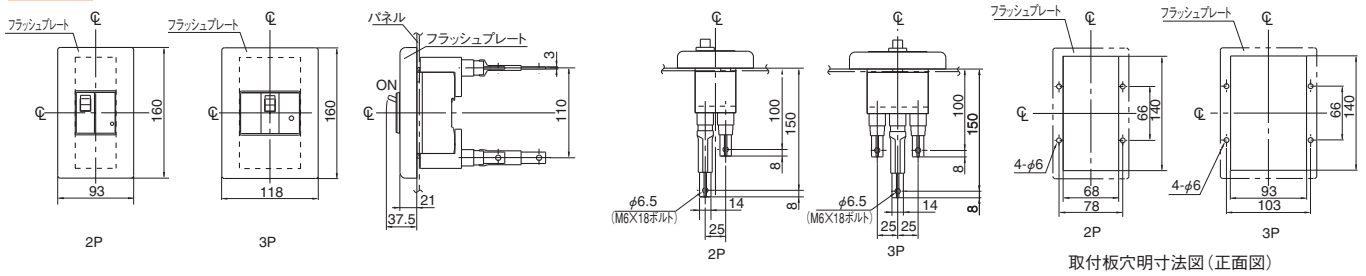

注）スタッドの取付方向は変更できませんので、ご注文時、取付方向をご指定ください。ご指定の無い場合、電源側、負荷側共、水平方向で納入いたします。

7 特性と外形

ノンオートマティックトリップブレーカ XS2000NN

定格・仕様

フレーム A		2000				
形式（本体）		**XS2000NN**				
極数		3	4			
■定格						
定格電流 A		2000				
定格絶縁電圧〔U_i〕 V		690				
定格使用電圧 V	AC	690				
	DC	250				
短絡投入容量 kAピーク値		90				
定格短時間耐電流 kA		35（0.3秒）				
定格インパルス耐電圧〔U_{imp}〕 kV		8				
■性能						
開閉容量 A	AC	12000				
JIS C 8201-2-1 Ann.2	DC	5000				
IEC 60947-2						
Ann.L CBI-Y						
耐久性能	実負荷開閉回数	500				
	無負荷開閉回数	2500				
上位ブレーカ（OCPD） ㉙		XS2000NE				
質量（標準接続方式形） kg		51.8	64.8			
■取付・接続方式						
表面形（FC）	圧着端子・バー接続用	—				
	端子バー付	○				
裏面形（RC）		◉ 板スタッド				
差込形（PM）	配電盤用	—				
（プラグイン）	分電盤用	—				
埋込形（FP）	板スタッド付	○				
	スタッド無し	—				
引出形（DR）		○				
TemPlug70（PG）		—				
TemPlug45B（PG4）		—				
DINレール取付		—				
クリップインシャーシ取付		—				
■付属品（オプション）		**略号**				
外部付属 電動操作		MC	●			
外部付属 外部操作 ハンドル	ブレーカマウント式	HB	—			
外部付属 外部操作 ハンドル	パネルマウント式	HP	● ㊻（XFE）			
外部付属 補助ハンドル		HA	● ②			
外部付属 機械的インターロック ⑨	スライド式	MS	●			
外部付属 機械的インターロック ⑨	裏面式	MB	●			
外部付属 機械的インターロック ⑨	リンク式	ML	—			
外部付属 機械的インターロック ⑨	ワイヤー式	MW	—			
外部付属 ハンドルホルダ		HH	●			
外部付属 ハンドルロック		HL				
外部付属 端子カバー	表面形用	CF	—			
外部付属 端子カバー	裏面形・差込形用	CR	—			
外部付属 端子バリア		BA	—			
外部付属 リード線端子台		TF	●			
外部付属 ドアフランジ		DF	●			
■電気用品安全法			対象外			
■標準仕様						
ブレーカカバー色			ライトグレー			
トリップボタン（色）			有（赤）			
ハンドル状態色別表示（ON：赤色,OFF：緑色）			有			
断路機能			無			

注 ◉：標準の取付・接続方式です。ご指定のない場合は、この方式で納入します。 ○：標準の取付・接続方式です。ご注文の際、ご指定ください。 ●：適用できます。 —：適用できません。 ②：標準装備されます。 ⑨：機械的インターロックは引出形（DR）に適用できません。 ㉙：過電流保護のため、上位ブレーカをご使用ください。定格条件付短絡電流Iccは上位ブレーカの定格遮断容量に準じます。 ㊻：奥行固定になります。

内部付属装置の組合せ（オプション）（6-10頁）

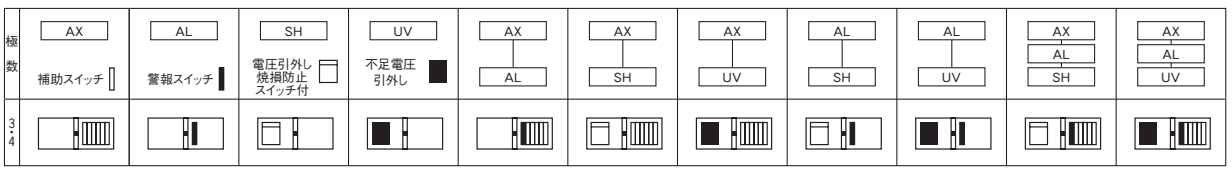

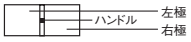

注：交流UVTの場合、UVTコントローラが外部取付になります。6-21頁をご参照ください。

外　形　寸　法　図　　XS2000NN形

表面形

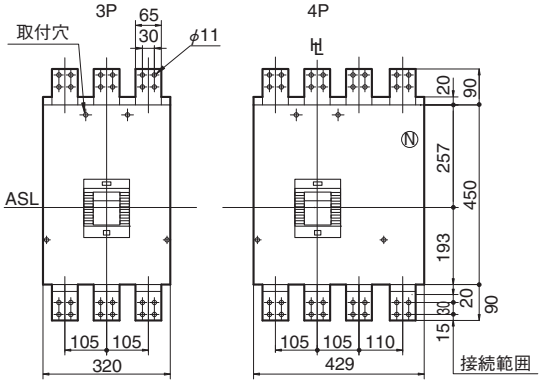

取付寸法図（正面図）

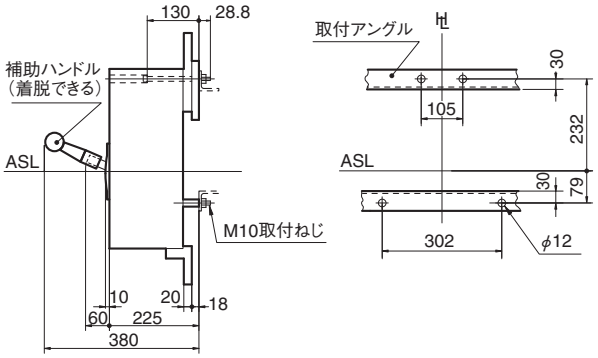

裏面形

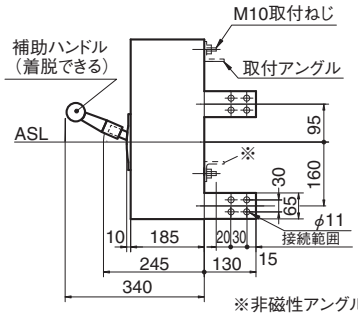

（下面図）

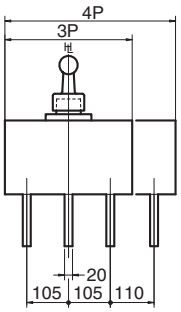

取付寸法図（正面図）

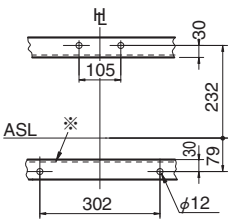

※非磁性アングル（SUS304等）をご使用ください。

※非磁性アングル（SUS304等）をご使用ください。

パネル切抜寸法図（正面図）

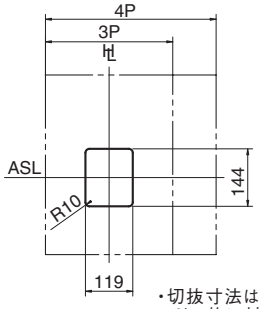

・切抜寸法はしゃ断器ハンドル枠に対して片側2mmの余裕があります。

引出形

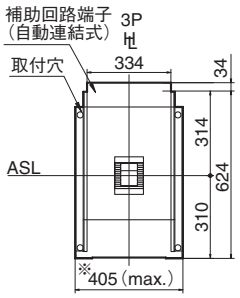

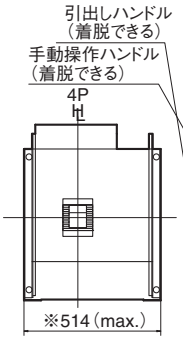

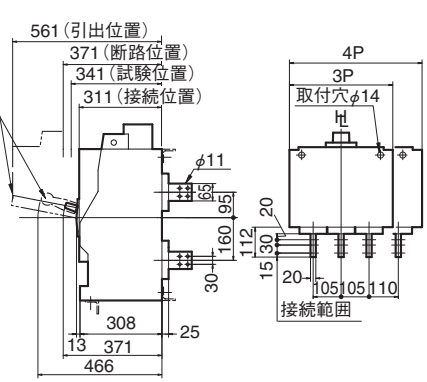

注※：手動コネクター方式はご照会ください。

取付寸法図（正面図）

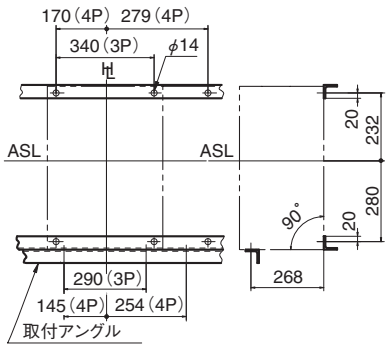

埋込形（フラッシュプレート）

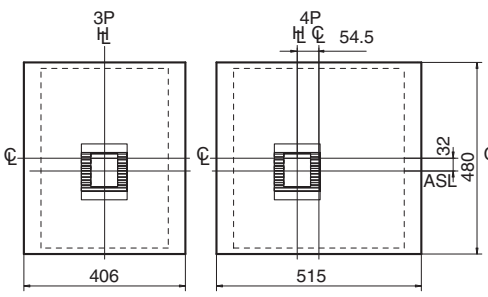

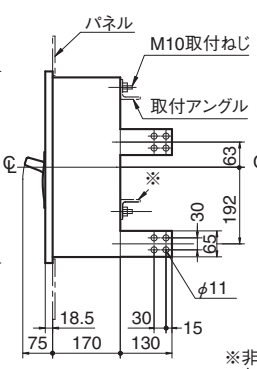

取付寸法図（正面図）

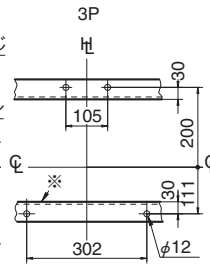

パネル切抜寸法図（正面図）

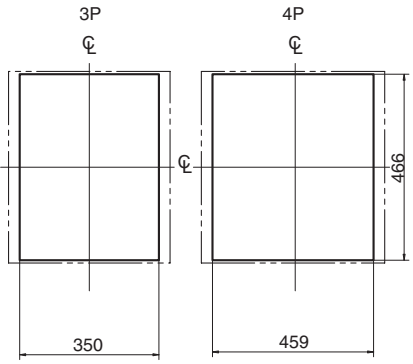

※非磁性アングル（SUS304等）をご使用ください。

7 特性と外形

ノンオートマティックトリップブレーカ
XS2500NN, XS3200NN

定格・仕様

フレーム A			2500	3200		
形式（本体）			XS2500NN	XS3200NN		
極数			3 4	3		
■定格						
定格電流 A			2500	3200		
定格絶縁電圧〔U_i〕 V			690	690		
定格使用電圧 V		AC	690	690		
		DC	250	250		
短絡投入容量 kAピーク値			90	90		
定格短時間耐電流 kA			35（0.3秒）	38（0.5秒）		
定格インパルス耐電圧〔U_{imp}〕 kV			8	8		
■性能						
開閉容量 A		AC	15000	15000		
JIS C 8201-2-1 Ann.2		DC	6250	6250		
IEC 60947-2						
Ann.L CBI-Y						
耐久性能	実負荷開閉回数		500	500		
	無負荷開閉回数		2500	1500		
上位ブレーカ（OCPD） ㉙			XS2500NE	XS3200NE		
質量（標準接続方式形） kg			60 75.7	60		
■取付・接続方式						
表面形（FC）	圧着端子・バー接続用		—	—		
	端子バー付		—	—		
裏面形（RC）			◉ 板スタッド	◉ 板スタッド		
差込形（PM）	配電盤用		—	—		
（プラグイン）	分電盤用		—	—		
埋込形（FP）	板スタッド付		○	○		
	スタッド無し		—	—		
引出形（DR）			—	—		
TemPlug70（PG）			—	—		
TemPlug45B（PG4）			—	—		
DINレール取付			—	—		
クリップインシャーシ取付			—	—		
■付属品（オプション）		略号				
外部付属 電動操作		MC	●	●		
外部付属 外部操作	ブレーカマウント式	HB	—	—		
外部付属 ハンドル	パネルマウント式	HP	● ㊻（XFE）	● ㊻（XFE）		
外部付属 補助ハンドル		HA	● ②	● ②		
外部付属 機械的インターロック	スライド式	MS	●	●		
外部付属 機械的インターロック	裏面式	MB	●	●		
外部付属 機械的インターロック	リンク式	ML	—	—		
外部付属 機械的インターロック	ワイヤー式	MW	—	—		
外部付属 ハンドルホルダ		HH	●	●		
外部付属 ハンドルロック		HL				
外部付属 端子カバー	表面形用	CF	—	—		
外部付属 端子カバー	裏面形・差込形用	CR	—	—		
外部付属 端子バリア		BA	—	—		
外部付属 リード線端子台		TF	●	●		
外部付属 ドアフランジ		DF	●	●		
■電気用品安全法			対象外	対象外		
■標準仕様						
ブレーカカバー色			ライトグレー	ライトグレー		
トリップボタン（色）			有（赤）	有（赤）		
ハンドル状態色別表示（ON：赤色,OFF：緑色）			有	有		
断路機能			無	無		

注 ◉：標準の取付・接続方式です。ご指定のない場合は、この方式で納入します。 ○：標準の取付・接続方式です。ご注文の際、ご指定ください。 ●：適用できます。 —：適用できません。 ②：標準装備されます。 ㉙：過電流保護のため、上位ブレーカをご使用ください。定格条件付短絡電流Iccは上位ブレーカの定格遮断容量に準じます。 ㊻：奥行固定になります。

内部付属装置の組合せ（オプション）（6-10頁）

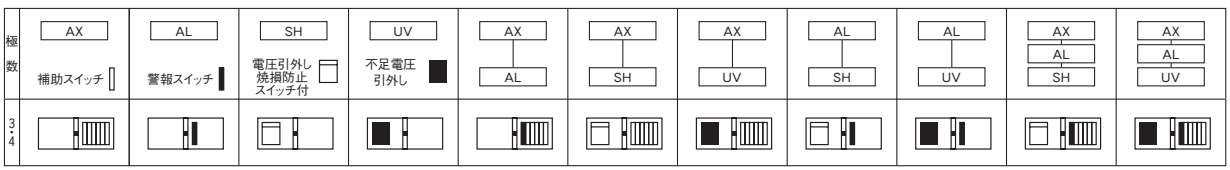

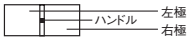

注：交流UVTの場合、UVTコントローラが外部取付になります。6-21頁をご参照ください。

外　形　寸　法　図　　XS2500NN, XS3200NN形

裏面形

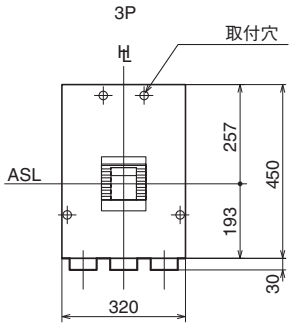

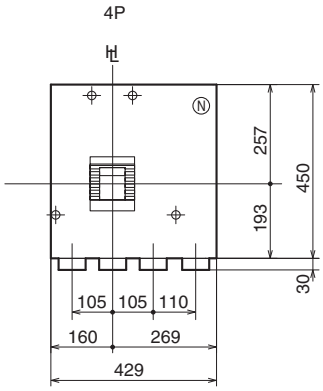

パネル切抜寸法図（正面図）

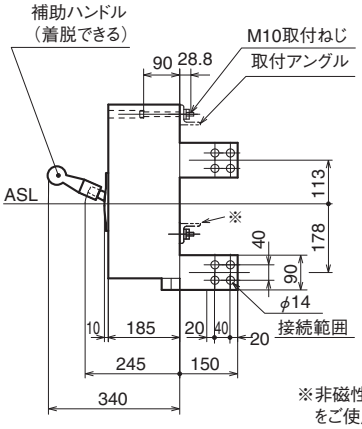

取付寸法図（正面図）

（下面図）

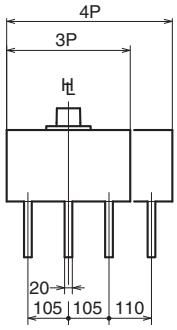

※非磁性アングル（SUS304等）
をご使用ください。

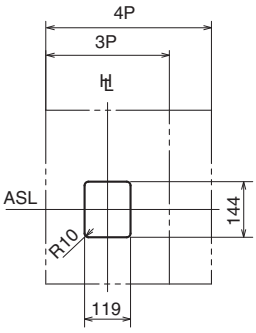

・切抜寸法はしゃ断器ハンドル枠に対して片側2㎜の余裕があります。

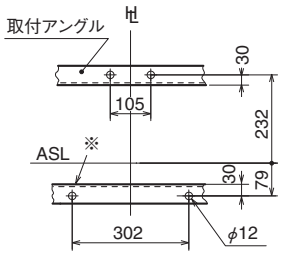

※非磁性アングル（SUS304等）
をご使用ください。

埋込形
（フラッシュプレート）

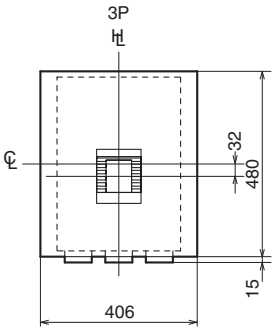

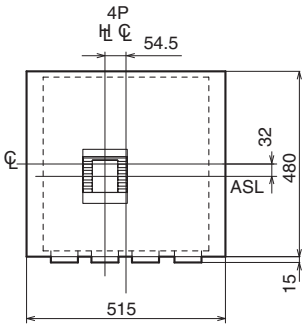

パネル切抜寸法図（正面図）

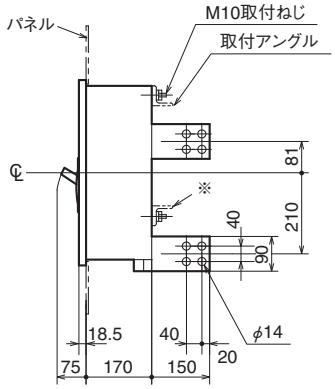

取付寸法図（正面図）

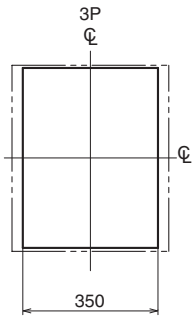

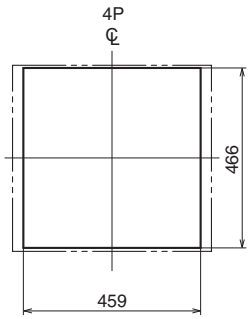

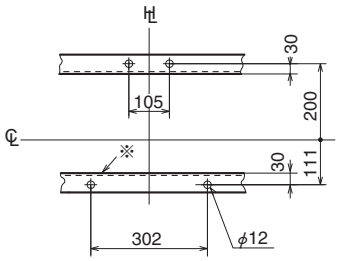

※非磁性アングル（SUS304等）
をご使用ください。

備考：XS3200NN形は3Pのみです。

漏電警報付ブレーカ
ZAE50-NF, ZAS50-NF

定格・仕様

フレーム A		50	50		
形式（本体）		**ZAE50-NF**	**ZAS50-NF**		
極数 ⑭⑮		3	3		
■定格					
定格電流 A		5 30	10 30		
基準周囲温度 40℃		10 40	15 40		
		15 50	20 50		
		20			
定格使用電圧AC V		200-440（100V使用可）	200-440（100V使用可）		
動作可能電圧変動範囲 V		80～484	80～484		
定格インパルス耐電圧〔U_{imp}〕kV		6	6		
■定格遮断容量 kA					
JIS C 8201-2-1 Ann.2	AC 440V	2.5	10		
I_{cu}(sym)	415V	2.5	10		
	240V	5 ⑲	25 ⑲		
■漏電警報仕様					
漏電検出方式（電流動作形）		電子式	電子式		
定格感度電流 mA		30	30		
		100/200/500切替	100/200/500切替		
最大動作時間 秒		0.1	0.1		
漏電警報出力接点構成 ㉚		1a1b	1a1b		
警報リセット方式（手動リセット） ㊴		押ボタン	押ボタン		
漏電表示方式		赤色LED	赤色LED		
質量（標準接続方式形） kg		0.5	0.5		
■取付・接続方式					
表面形（FC）	圧着端子・バー接続用	◉ ㊺	◉		
	端子バー付	○ ㊸	○ ㊸		
裏面形（RC）		○ 板スタッド	○ 板スタッド		
差込形（PM）	配電盤用	—	—		
（プラグイン）	分電盤用	—	—		
埋込形（FP）	板スタッド付	—	—		
	スタッド無し	—	—		
引出形（DR）		—	—		
TemPlug70（PG）		—	—		
TemPlug45B（PG4）		○	○		
DINレール取付		—	—		
クリップインシャーシ取付		—	—		
■付属品（オプション）	**略号**				
外部付属 電動操作	MC	—	—		
外部付属 外部操作ハンドル	ブレーカマウント式 HB	—	—		
外部付属 外部操作ハンドル	パネルマウント式（奥行可調整） HP	—	—		
外部付属 補助ハンドル	HA	—	—		
外部付属 機械的インターロック	スライド式 MS	—	—		
外部付属 機械的インターロック	裏面式 MB	—	—		
外部付属 機械的インターロック	リンク式 ML	—	—		
外部付属 機械的インターロック	ワイヤー式 MW	—	—		
外部付属 ハンドルホルダ	HH	—	—		
外部付属 ハンドルロック	HL	●	●		
外部付属 端子カバー	表面形用 CF	●	●		
外部付属 端子カバー	裏面形・差込形用 CR	● ②	● ②		
外部付属 端子バリア	BA	● ③	● ③		
外部付属 リード線端子台	TF	● ⑬	● ⑬		
外部付属 ドアフランジ	DF	—	—		
■電気用品安全法		適合	適合		
■標準仕様					
過電流引外し方式		完全電磁	完全電磁		
ブレーカカバー色		ライトグレー	ライトグレー		
トリップボタン（色）		有（赤）	有（赤）		
ハンドル状態色別表示（ON：赤色,OFF：緑色）		有	有		
断路機能		有	有		

注 ◉：標準の取付・接続方式です。ご指定のない場合は、この方式で納入します。 ○：標準の取付・接続方式です。ご注文の際、ご指定ください。 ●：適用できます。 —：適用できません。 ②：標準装備されます。 ③：2P: 1枚、3P: 2枚、4P: 3枚の端子バリアが標準装備されます。（表面形のみ） ⑬：漏電警報出力接点に端子台を使う場合、AX,ALは左極側のみに取付となります。 ⑭：3極用を1φ2W回路に適用する場合、両端極を使用し中央極は使用しないでください。 ⑮：3極用を1φ3W回路に適用する場合、両端極に電圧を加え、中性線は中央極へ接続してください。 ㉚：接点定格は6-18頁をご参照ください。 ㊴：漏電警報はリセットボタンを押すか、主回路の電源をOFFにするまで動作状態を保持します。漏電が継続している場合、リセットボタンを押している間はリセットされますがリセットボタンを放すと動作状態に戻ります。 ㊺：線押え端子付です。 ㊸：端子バーは、別途単品でご注文願います。 ⑲：AC230Vの値です。

動作特性曲線

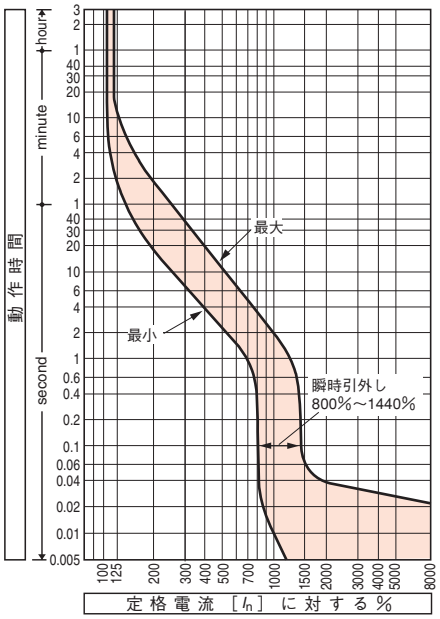

温度補正曲線

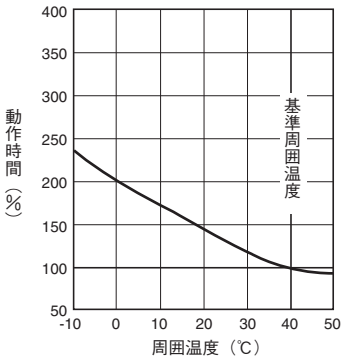

内部付属装置の組合せ（オプション）（6-10頁）

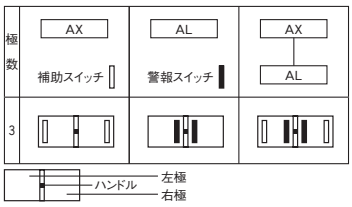

外　形　寸　法　図　　ZAE50-NF, ZAS50-NF形

表面形

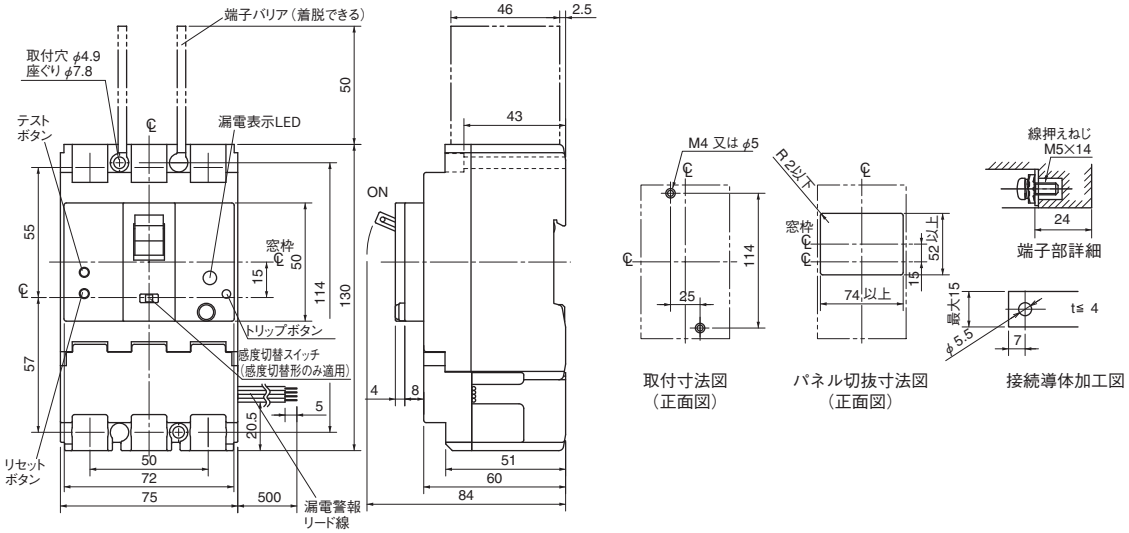

裏面形

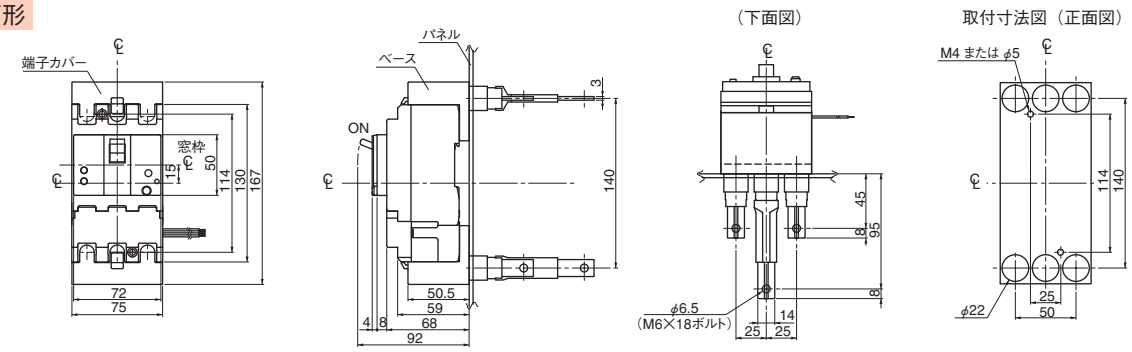

注）スタッドの取付方向は変更できませんので、ご注文時、取付方向をご指定ください。ご指定の無い場合、電源側、負荷側共、水平方向で納入いたします。

内部結線図

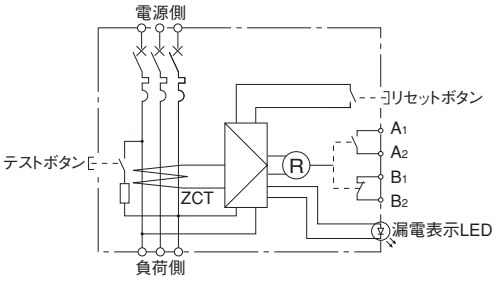

7 特性と外形

TemBreak

漏電警報付ブレーカ
ZAE100-NF

定格・仕様

フレーム A			100
形式（本体）			**ZAE100-NF**
極数 ⑭⑮			3
■定格			
定格電流 A			60
基準周囲温度 40℃			75
			100
定格使用電圧AC V			200-440（100V使用可）
動作可能電圧変動範囲 V			80～484
定格インパルス耐電圧〔U_{imp}〕kV			6
■定格遮断容量 kA			
JIS C 8201-2-1 Ann.2	AC	440V	10
I_{cu}(sym)		415V	10
		240V	25 ⑲
■漏電警報仕様			
漏電検出方式（電流動作形）			電子式
定格感度電流 mA			30
			100/200/500切替
最大動作時間 秒			0.1
漏電警報出力接点構成 ㉚			1a1b
警報リセット方式（手動リセット） ㊴			押ボタン
漏電表示方式			赤色LED
質量（標準接続方式形） kg			0.5
■取付・接続方式			
表面形（FC）	圧着端子・バー接続用		◉
	端子バー付		○ ㊸
裏面形（RC）			○ 板スタッド
差込形（PM）	配電盤用		—
（プラグイン）	分電盤用		—
埋込形（FP）	板スタッド付		—
	スタッド無し		—
引出形（DR）			—
TemPlug70（PG）			—
TemPlug45B（PG4）			○
DINレール取付			—
クリップインシャーシ取付			—
■付属品（オプション）			**略号**
外部付属 電動操作			MC —
外部付属 外部操作	ブレーカマウント式		HB —
外部付属 ハンドル	パネルマウント式（奥行可調整）		HP —
外部付属 補助ハンドル			HA —
外部付属 機械的インターロック	スライド式		MS —
外部付属 機械的インターロック	裏面式		MB —
外部付属 機械的インターロック	リンク式		ML —
外部付属 機械的インターロック	ワイヤー式		MW —
外部付属 ハンドルホルダ			HH —
外部付属 ハンドルロック			HL ●
外部付属 端子カバー	表面形用		CF ●
外部付属 端子カバー	裏面形・差込形用		CR ● ②
外部付属 端子バリア			BA ● ③
外部付属 リード線端子台			TF ● ⑬
外部付属 ドアフランジ			DF —
■電気用品安全法			適合
■標準仕様			
過電流引外し方式			完全電磁
ブレーカカバー色			ライトグレー
トリップボタン（色）			有（赤）
ハンドル状態色別表示（ON：赤色,OFF：緑色）			有
断路機能			有

注 ◉：標準の取付・接続方式です。ご指定のない場合は、この方式で納入します。 ○：標準の取付・接続方式です。ご注文の際、ご指定ください。 ●：適用できます。 —：適用できません。 ②：標準装備されます。 ③：2P: 1枚、3P: 2枚、4P: 3枚の端子バリアが標準装備されます。（表面形のみ） ⑬：漏電警報出力接点に端子台を使う場合、AX,ALは左極側のみに取付となります。 ⑭：3極用を1φ2W回路に適用する場合、両端極を使用し中央極は使用しないでください。 ⑮：3極用を1φ3W回路に適用する場合、両端極に電圧を加え、中性線は中央極へ接続してください。 ㉚：接点定格は6-18頁をご参照ください。 ㊴：漏電警報はリセットボタンを押すか、主回路の電源をOFFにするまで動作状態を保持します。漏電が継続している場合、リセットボタンを押している間はリセットされますがリセットボタンを放すと動作状態に戻ります。 ㊸：端子バーは、別途単品でご注文願います。 ⑲：AC230Vの値です。

動作特性曲線

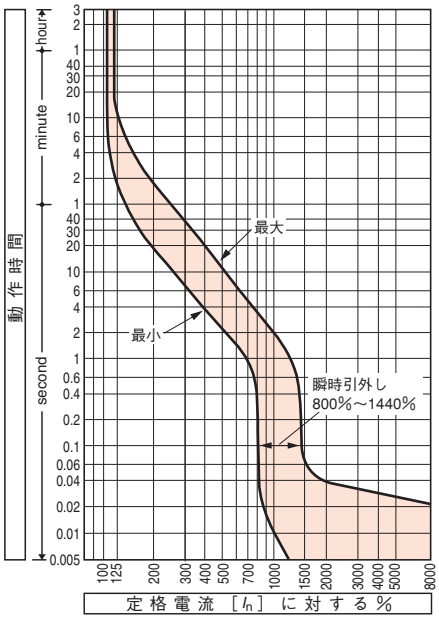

温度補正曲線

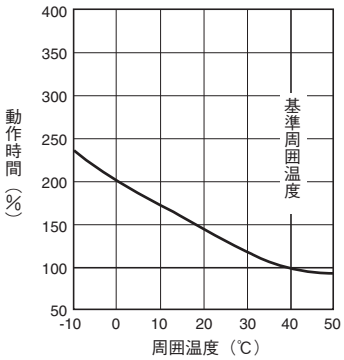

内部付属装置の組合せ（オプション）（6-10頁）

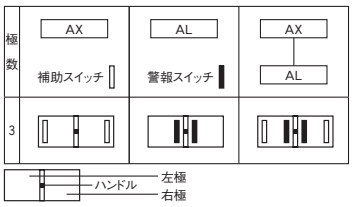

外　形　寸　法　図　　ZAE100-NF形

表面形

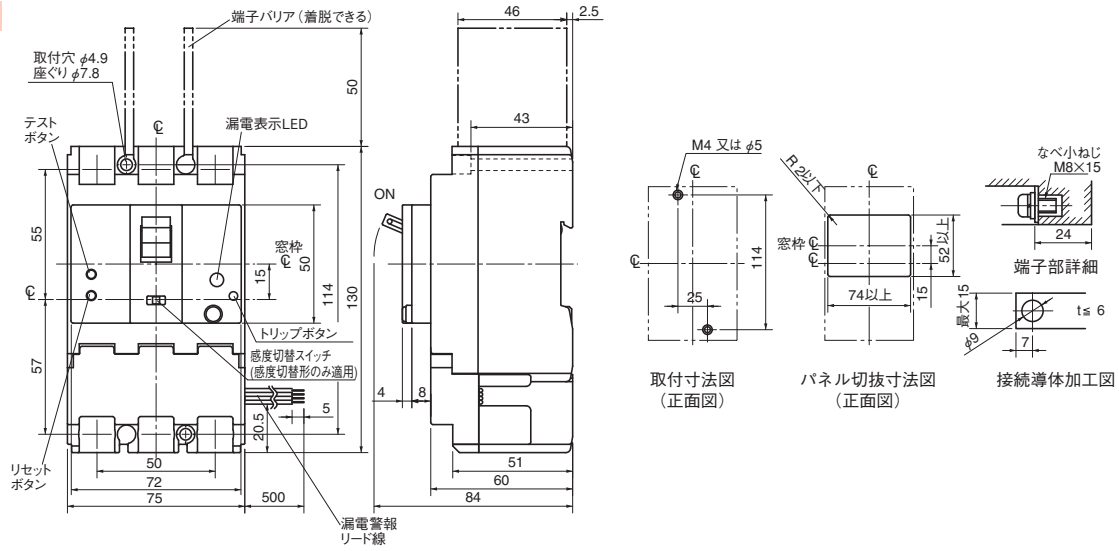

裏面形

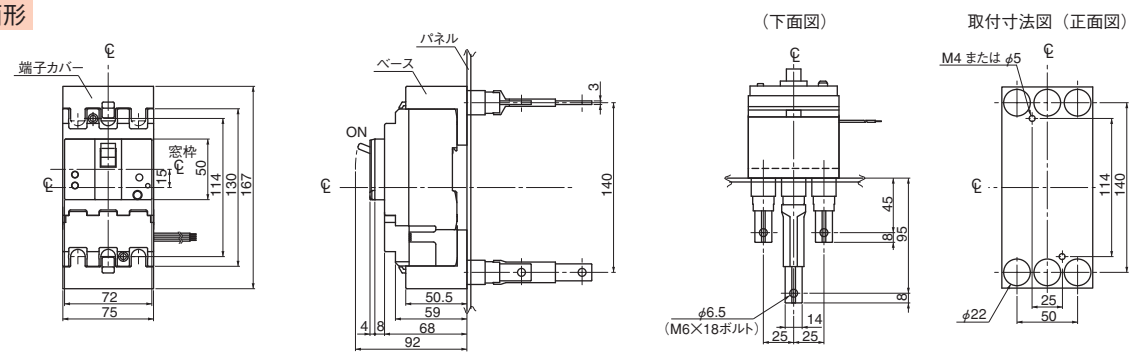

注）スタッドの取付方向は変更できませんので、ご注文時、取付方向をご指定ください。ご指定の無い場合、電源側、負荷側共、水平方向で納入いたします。

内部結線図

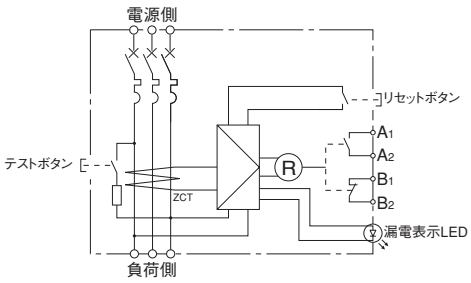

7 特性と外形

TemBreak

漏電警報付ブレーカ
ZAS50-GF, ZAS100-GF

定格・仕様

フレーム A			50		100			
形式（本体）			**ZAS50-GF**		**ZAS100-GF**			
極数 ⑭⑮			3	4	3	4		
■定格								
定格電流 A			15	50	15	50		
基準周囲温度 40℃			20		20	60		
			30		30	75		
			40		40	100		
定格使用電圧AC V			100-440共用		100-440共用			
動作可能電圧変動範囲 V			80～484		80～484			
定格インパルス耐電圧〔U_{imp}〕kV			8		8			
■定格遮断容量 kA								
JIS C 8201-2-1 Ann.2		AC 440V	50		50			
I_{cu}(sym)		415V	65		65			
		240V	85		85			
■漏電警報仕様								
漏電検出方式（電流動作形）			電子式		電子式			
定格感度電流 mA			100/200/500切替		100/200/500切替			
最大動作時間 秒			0.1/0.45/1.0切替		0.1/0.45/1.0切替			
漏電警報出力接点構成 ㉚			1c		1c			
警報リセット方式（手動リセット）㊴			押ボタン ⑧		押ボタン ⑧			
漏電表示方式			赤色LED		赤色LED			
質量（標準接続方式形）kg			1.3	1.7	1.3	1.7		
■取付・接続方式								
表面形（FC）	圧着端子・バー接続用		◉		◉			
	端子バー付		○ ㊸		○ ㊸			
裏面形（RC）			○ 板スタッド		○ 板スタッド			
差込形（PM）	配電盤用		—		—			
（プラグイン）	分電盤用		—		—			
埋込形（FP）	板スタッド付		○		○			
	スタッド無し		—		—			
引出形（DR）			—		—			
TemPlug70（PG）			○	—	○	—		
TemPlug45B（PG4）			—		—			
DINレール取付			○ ⑪		○ ⑪			
クリップインシャーシ取付			—		—			
■付属品（オプション）		略号						
外部付属 電動操作		MC	●		●			
外部付属 外部操作ハンドル	ブレーカマウント式	HB	●		●			
外部付属 外部操作ハンドル	パネルマウント式（奥行可調整）	HP	●		●			
外部付属 補助ハンドル		HA	—		—			
外部付属 機械的インターロック	スライド式	MS	●		●			
外部付属 機械的インターロック	裏面式	MB	—		—			
外部付属 機械的インターロック	リンク式	ML	—		—			
外部付属 機械的インターロック	ワイヤー式	MW	—		—			
外部付属 ハンドルホルダ		HH	●		●			
外部付属 ハンドルロック		HL	●		●			
外部付属 端子カバー	表面形用	CF	●		●			
外部付属 端子カバー	裏面形・差込形用	CR	●		●			
外部付属 端子バリア		BA	● ③		● ③			
外部付属 リード線端子台		TF	●		●			
外部付属 ドアフランジ		DF	—		—			
■電気用品安全法			適合		適合			
■標準仕様								
過電流引外し方式			熱動一電磁		熱動一電磁			
ブレーカカバー色			ライトグレー		ライトグレー			
トリップボタン（色）			有（赤）		有（赤）			
ハンドル状態色別表示（ON：赤色,OFF：緑色）			有		有			
断路機能			有		有			

注 ◉：標準の取付・接続方式です。ご指定のない場合は、この方式で納入します。 ○：標準の取付・接続方式です。ご注文の際、ご指定ください。 ●：適用できます。 —：適用できません。 ③：2P: 1枚、3P: 2枚、4P: 3枚の端子バリアが標準装備されます。（表面形のみ） ⑧：オプションにて自動リセットが製作可能です。外部付属品取付などによりリセットボタンを押せない場合に適用してください。詳細は6-23頁をご参照ください。 ⑪：別途、DINレールアダプタをご注文ください。 ⑭：3極用を1φ2W回路に適用する場合、両端極を使用し中央極は使用しないでください。 ⑮：3極用を1φ3W回路に適用する場合、両端極に電圧を加え、中性線は中央極へ接続してください。 ㉚：接点定格は6-18頁をご参照ください。 ㊴：漏電警報はリセットボタンを押すか、主回路の電源をOFFにするまで動作状態を保持します。漏電が継続している場合、リセットボタンを押している間はリセットされますがリセットボタンを放すと動作状態に戻ります。 ㊸：端子バーは、別途単品でご注文願います。

動作特性曲線

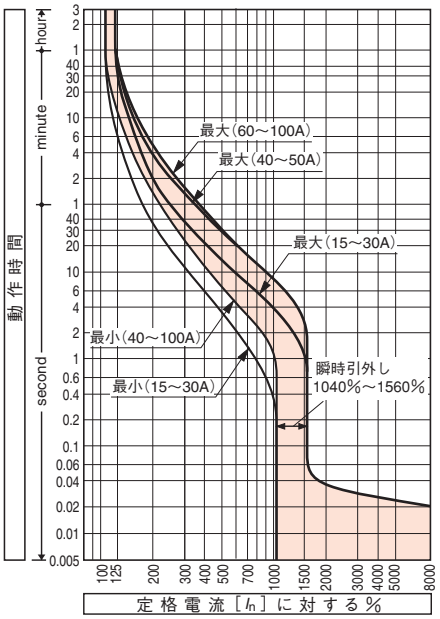

温度補正曲線

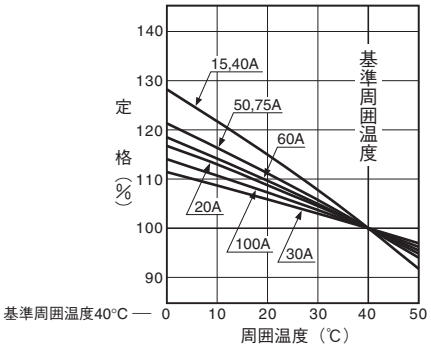

漏電動作特性

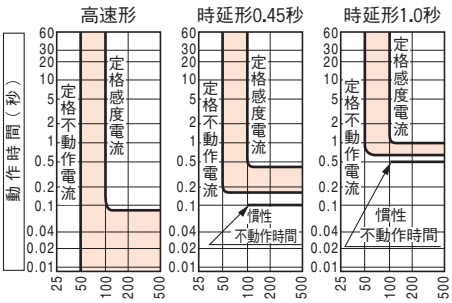

（時延形の動作時間は0.45秒の場合0.15～0.45秒、1.0秒の場合0.6～1.0秒の間で動作します。）

内部付属装置の組合せ（オプション）（6-10頁）

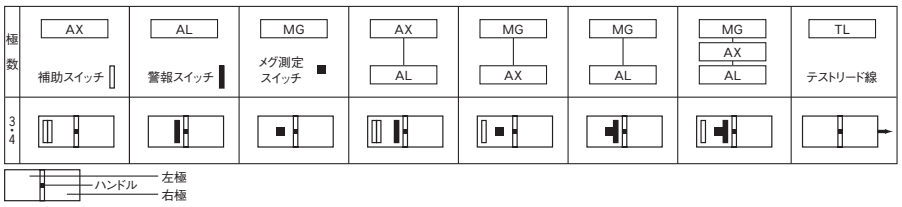

外　形　寸　法　図　　ZAS50-GF, ZAS100-GF形

表面形

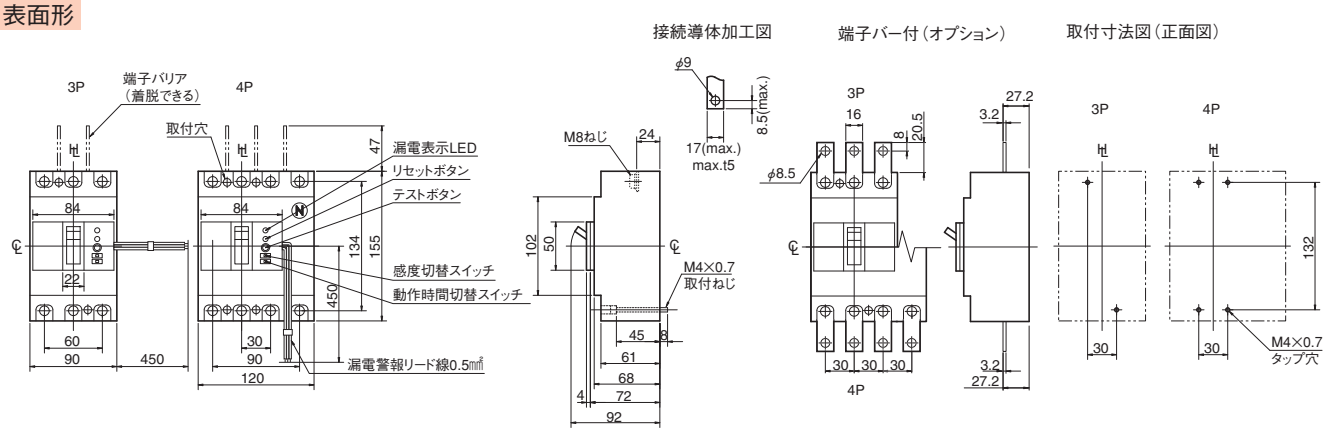

裏面形（漏電警報リード線は表面形を参照してください。）

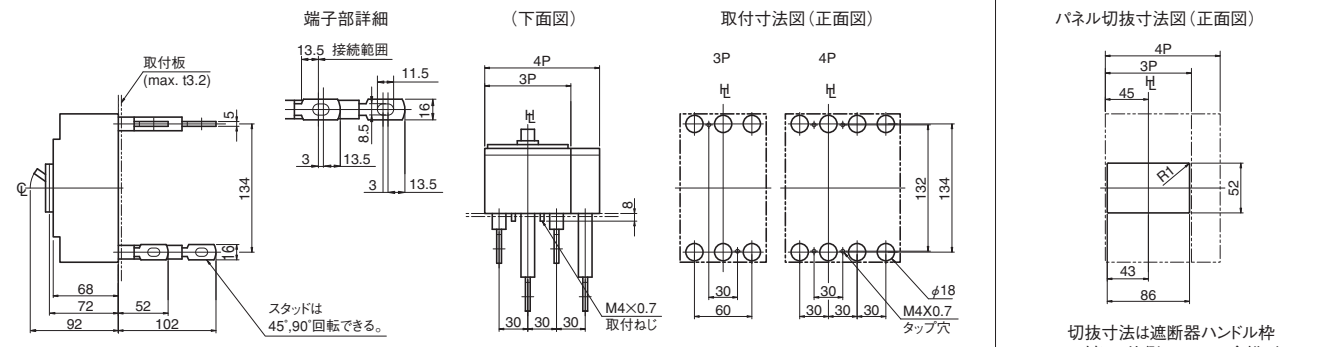

切抜寸法は遮断器ハンドル枠に対して片側1.0mmの余裕があります。

注）スタッドの標準出荷状態は、電源側、負荷側共、水平方向です。

埋込形（フラッシュプレート）（漏電警報リード線は表面形を参照してください。）

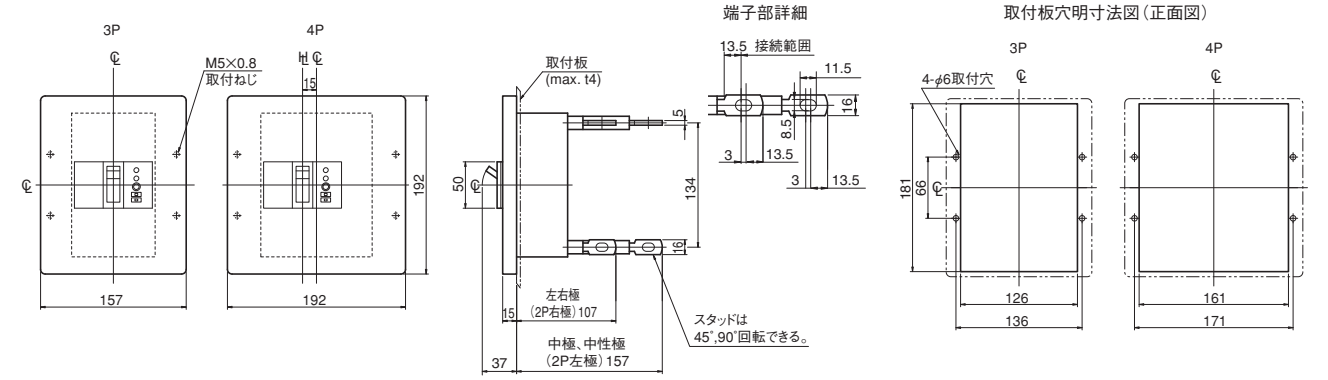

注）スタッドの標準出荷状態は、電源側、負荷側共、水平方向です。

内部結線図

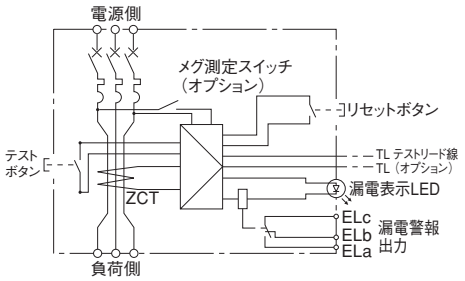

7 特性と外形

TemBreak

漏電警報付ブレーカ
ZAS125-GF

定格・仕様

フレーム A			125			
形式（本体）			**ZAS125-GF**			
極数 ⑭⑮			3	4		
■定格						
定格電流 A			125			
基準周囲温度 40℃						
定格使用電圧AC V			100-440共用			
動作可能電圧変動範囲 V			80～484			
定格インパルス耐電圧〔U_{imp}〕kV			8			
■定格遮断容量 kA						
JIS C 8201-2-1 Ann.2	AC	440V	50			
I_{cu}(sym)		415V	65			
		240V	85			
■漏電警報仕様						
漏電検出方式（電流動作形）			電子式			
定格感度電流 mA			100/200/500切替			
最大動作時間 秒			0.1/0.45/1.0切替			
漏電警報出力接点構成 ㉚			1c			
警報リセット方式（手動リセット）㊴			押ボタン ⑧			
漏電表示方式			赤色LED			
質量（標準接続方式形）kg			1.3	1.7		
■取付・接続方式						
表面形（FC）	圧着端子・バー接続用		◉			
	端子バー付		○ ㊸			
裏面形（RC）			○ 板スタッド			
差込形（PM）	配電盤用		—			
（プラグイン）	分電盤用		—			
埋込形（FP）	板スタッド付		○			
	スタッド無し		—			
引出形（DR）			—			
TemPlug70（PG）			○	—		
TemPlug45B（PG4）			—			
DINレール取付			○ ⑪			
クリップインシャーシ取付			—			
■付属品（オプション）		**略号**				
外部付属 電動操作		MC	●			
外部付属 外部操作ハンドル	ブレーカマウント式	HB	●			
外部付属 外部操作ハンドル	パネルマウント式（奥行可調整）	HP	●			
外部付属 補助ハンドル		HA	—			
外部付属 機械的インターロック	スライド式	MS	●			
外部付属 機械的インターロック	裏面式	MB	—			
外部付属 機械的インターロック	リンク式	ML	—			
外部付属 機械的インターロック	ワイヤー式	MW	—			
外部付属 ハンドルホルダ		HH	●			
外部付属 ハンドルロック		HL	●			
外部付属 端子カバー	表面形用	CF	●			
外部付属 端子カバー	裏面形・差込形用	CR	●			
外部付属 端子バリア		BA	● ③			
外部付属 リード線端子台		TF	●			
外部付属 ドアフランジ		DF	—			
■電気用品安全法			対象外			
■標準仕様						
過電流引外し方式			熱動一電磁			
ブレーカカバー色			ライトグレー			
トリップボタン（色）			有（赤）			
ハンドル状態色別表示（ON：赤色,OFF：緑色）			有			
断路機能			有			

注 ◉：標準の取付・接続方式です。ご指定のない場合は、この方式で納入します。 ○：標準の取付・接続方式です。ご注文の際、ご指定ください。 ●：適用できます。 —：適用できません。 ③：2P: 1枚、3P: 2枚、4P: 3枚の端子バリアが標準装備されます。（表面形のみ） ⑧：オプションにて自動リセットが製作可能です。外部付属品取付などによりリセットボタンを押せない場合に適用してください。詳細は6-23頁をご参照ください。 ⑪：別途、DINレールアダプタをご注文ください。 ⑭：3極用を1φ2W回路に適用する場合、両端極を使用し中央極は使用しないでください。 ⑮：3極用を1φ3W回路に適用する場合、両端極に電圧を加え、中性線は中央極へ接続してください。 ㉚：接点定格は6-18頁をご参照ください。 ㊴：漏電警報はリセットボタンを押すか、主回路の電源をOFFにするまで動作状態を保持します。漏電が継続している場合、リセットボタンを押している間はリセットされますがリセットボタンを放すと動作状態に戻ります。 ㊸：端子バーは、別途単品でご注文願います。

動作特性曲線

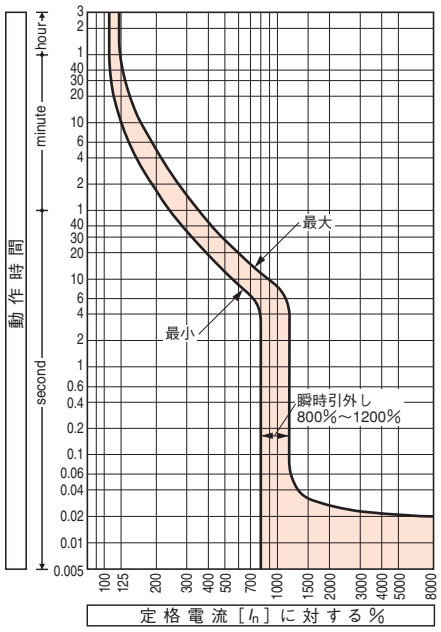

温度補正曲線

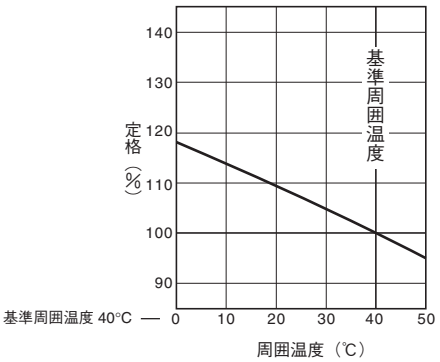

漏電動作特性

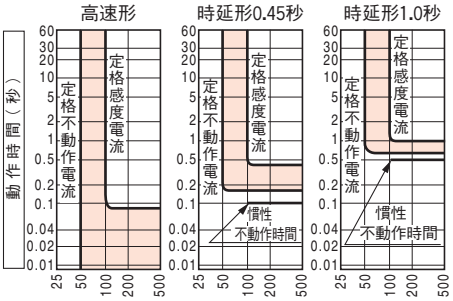

（時延形の動作時間は0.45秒の場合0.15～0.45秒、1.0秒の場合0.6～1.0秒の間で動作します。）

内部付属装置の組合せ（オプション）（6-10頁）

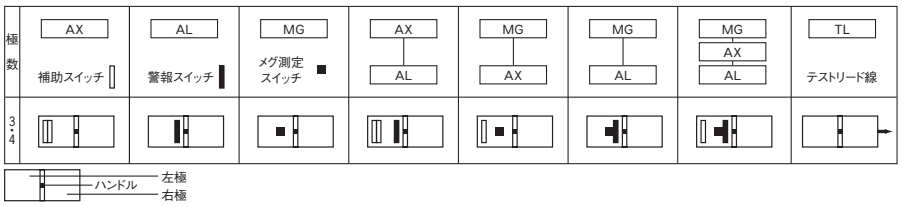

外　形　寸　法　図　　ZAS125-GF形

表面形

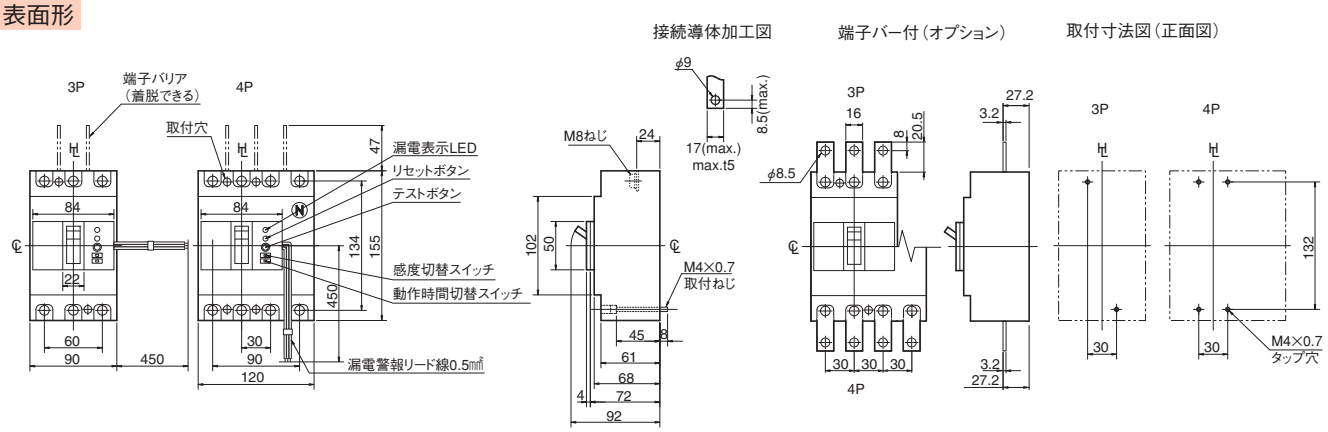

裏面形（漏電警報リード線は表面形を参照してください。）

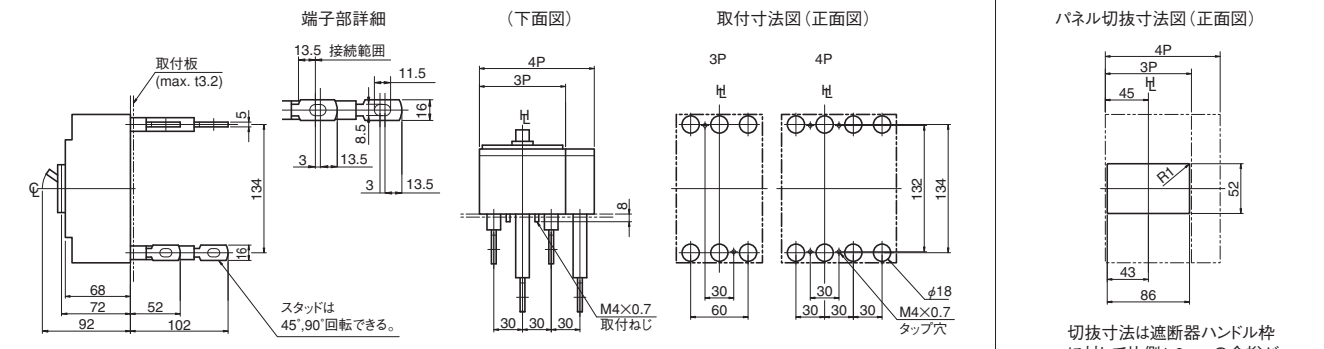

注）スタッドの標準出荷状態は、電源側、負荷側共、水平方向です。

切抜寸法は遮断器ハンドル枠に対して片側1.0mmの余裕があります。

埋込形（フラッシュプレート）（漏電警報リード線は表面形を参照してください。）

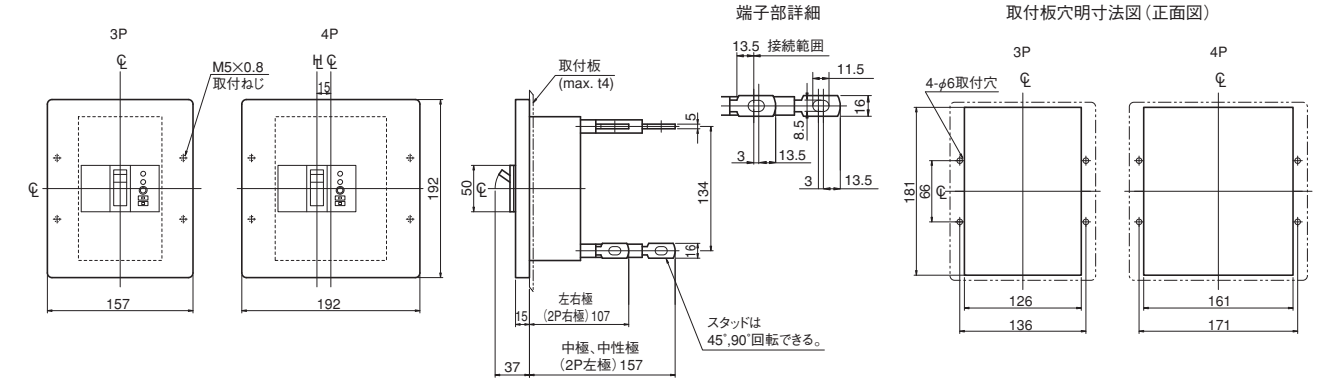

注）スタッドの標準出荷状態は、電源側、負荷側共、水平方向です。

内部結線図

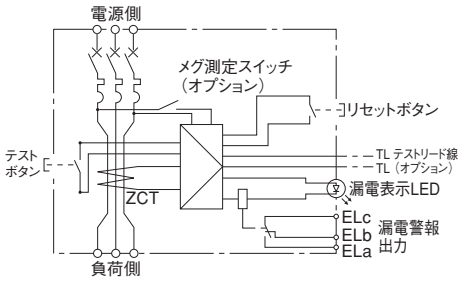

TemBreak

漏電警報付ブレーカ
ZAS125-SF

定格・仕様

フレーム A			100	125
形式（本体）			**ZAS125-SF**	
極数 ⑭⑮			3	3
■定格				
定格電流 A			15 50	125
基準周囲温度 40℃			20 60	
			30 75	
			40 100	
定格使用電圧AC V			100-440共用	100-440共用
動作可能電圧変動範囲 V			80～484	80～484
定格インパルス耐電圧〔U_{imp}〕kV			8	8
■定格遮断容量 kA				
JIS C 8201-2-1 Ann.2	AC	440V	25	25
I_{cu}(sym)		415V	30	30
		240V	50	50
■漏電警報仕様				
漏電検出方式（電流動作形）			電子式	電子式
定格感度電流 mA			100/200/500切替	100/200/500切替
最大動作時間 秒			0.1/0.45/1.0切替	0.1/0.45/1.0切替
漏電警報出力接点構成 ㉚			1c	1c
警報リセット方式（手動リセット） ㊴			押ボタン	押ボタン
漏電表示方式			赤色LED	赤色LED
質量（標準接続方式形） kg			0.95	0.95
■取付・接続方式				
表面形(FC)	圧着端子・バー接続用		◉ ④	◉
	端子バー付		○ ㊸	○ ㊸
裏面形(RC)			○ 板スタッド	○ 板スタッド
差込形(PM)	配電盤用 汎用形（PMC）		—	—
（プラグイン）	分電盤用（PMC）		—	—
埋込形(FP)	板スタッド付		○	○
	スタッド無し		—	—
引出形(DR)			—	—
TemPlug70(PG)			○	○
TemPlug45B(PG4)			—	—
DINレール取付			○ ⑪	— ⑪
クリップインシャーシ取付			—	—
■付属品（オプション）		**略号**		
外部付属 電動操作		MC	—	—
外部付属 外部操作ハンドル	ブレーカマウント式	HB	●	●
外部付属 外部操作ハンドル	パネルマウント式(奥行可調整)	HP	●	●
外部付属 補助ハンドル		HA	—	—
外部付属 機械的インターロック	スライド式	MS	●	●
外部付属 機械的インターロック	裏面式	MB	—	—
外部付属 機械的インターロック	リンク式	ML	—	—
外部付属 機械的インターロック	ワイヤー式	MW	—	—
外部付属 ハンドルホルダ		HH	●	●
外部付属 ハンドルロック		HL	●	●
外部付属 端子カバー	表面形用	CF	●	●
外部付属 端子カバー	裏面形・差込形用	CR	●	●
外部付属 端子バリア		BA	● ③	● ③
外部付属 リード線端子台		TF	●	●
外部付属 ドアフランジ		DF	—	—
■電気用品安全法			適合	対象外
■標準仕様				
過電流引外し方式			熱動一電磁	熱動一電磁
ブレーカカバー色			ライトグレー	ライトグレー
トリップボタン(色)			有(赤)	有(赤)
ハンドル状態色別表示（ON：赤色,OFF：緑色）			有	有
断路機能			有	有

注 ◉：標準の取付・接続方式です。ご指定のない場合は、この方式で納入します。
○：標準の取付・接続方式です。ご注文の際、ご指定ください。 ●：適用できます。 —：適用できません。
③：3P: 2枚の端子バリアが標準装備されます。(表面形のみ) ④：50A以下はM5の線押え端子となります。 ⑪：別途、DINレールアダプタをご注文ください。 ⑭：3極用を1φ2W回路に適用する場合、両端極を使用し中央極は使用しないでください。 ⑮：3極用を1φ3W回路に適用する場合、両端極に電圧を加え、中性線は中央極へ接続してください。 ㉚：接点定格は6-18頁をご参照ください。 ㊴：漏電警報はリセットボタンを押すか、主回路の電源をOFFにするまで動作状態を保持します。漏電が継続している場合、リセットボタンを押している間はリセットされますがリセットボタンを放すと動作状態に戻ります。 ㊸：端子バーは、別途単品でご注文願います。

動作特性曲線

15-50A

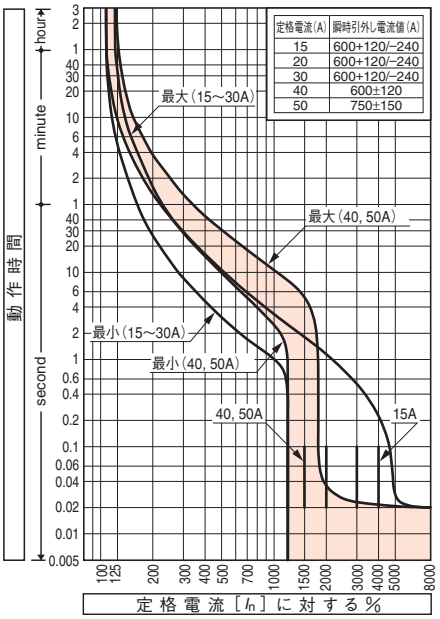

60-125A

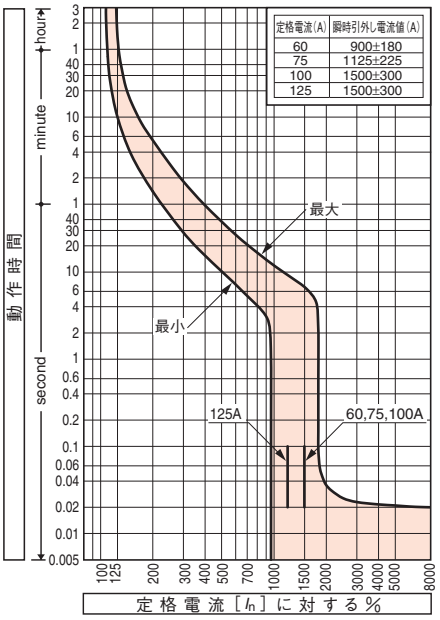

温度補正曲線

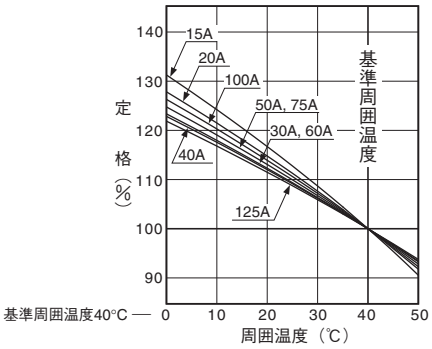

内部付属装置の組合せ（オプション）（6-10頁）

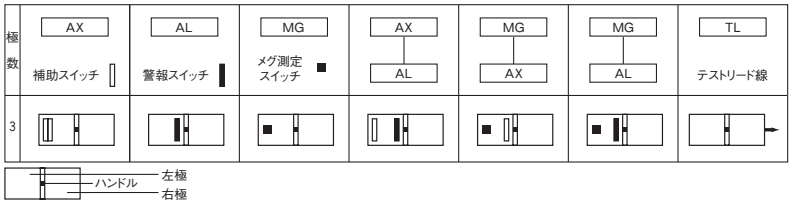

外　形　寸　法　図　　ZAS125-SF形

表面形

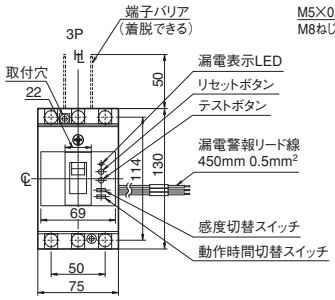

接続導体加工図

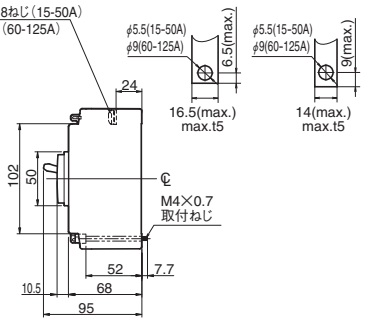

端子バー付（オプション）

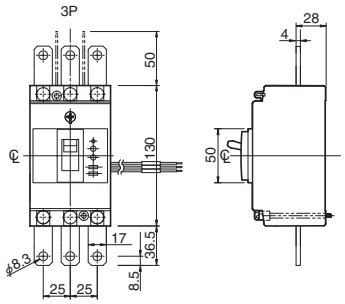

取付寸法図（正面図）

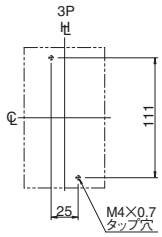

裏面形（漏電警報リード線は表面形を参照してください。）

端子部詳細

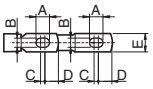

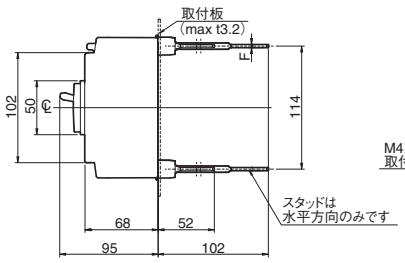

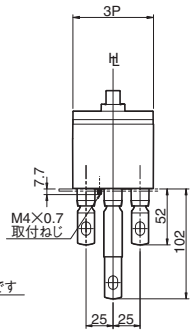

取付寸法図（正面図）

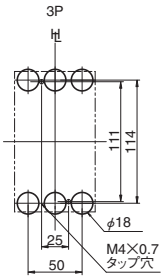

パネル切抜寸法図（正面図）

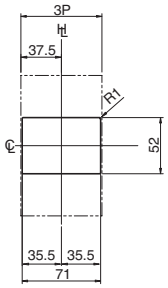

切抜寸法は遮断器ハンドル枠に対して
片側1.0mmの余裕があります。

定格電流（A）	A	B	C	D	E	F
15-50	10.5	6.5	4	13	16	4
60-125	12.5	8.5	4	13	16	5

埋込形（フラッシュプレート）（漏電警報リード線は表面形を参照してください。）

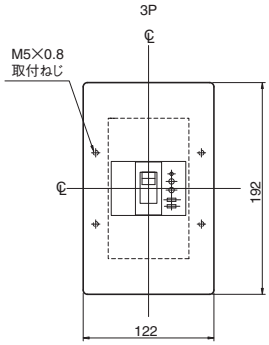

端子部詳細

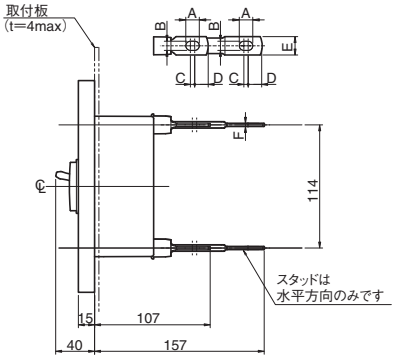

取付板穴明寸法図（正面図）

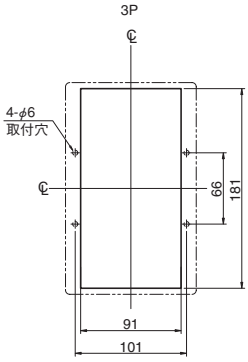

定格電流（A）	A	B	C	D	E	F
15-50	10.5	6.5	4	13	16	4
60-125	12.5	8.5	4	13	16	5

漏電動作特性

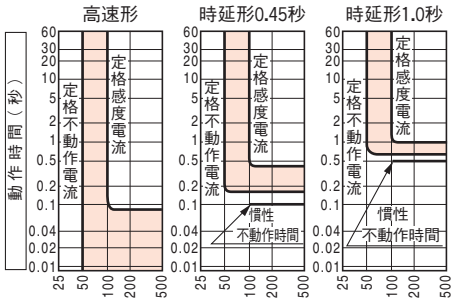

（時延形の動作時間は0.45秒の場合0.15～0.45秒、1.0秒の場合0.6～1.0秒の間で動作します。）

内部結線図

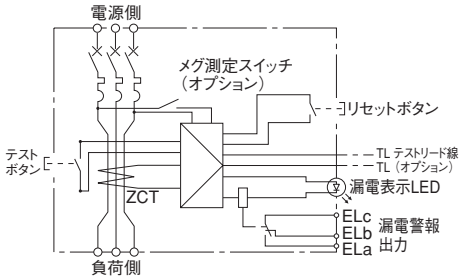

7 特性と外形

TemBreak

漏電警報付ブレーカ
ZAS225-GF

定格・仕様

フレーム A			225				
形式（本体）			**ZAS225-GF**				
極数 ⑭⑮			3	4			
■定格							
定格電流 A			125	225			
基準周囲温度 40℃			150				
			175				
			200				
定格使用電圧AC V			100-440共用				
動作可能電圧変動範囲 V			80～484				
定格インパルス耐電圧〔U_{imp}〕kV			8				
■定格遮断容量 kA							
JIS C 8201-2-1 Ann.2	AC	440V	50				
I_{cu}(sym)		415V	65				
		240V	85				
■漏電警報仕様							
漏電検出方式（電流動作形）			電子式				
定格感度電流 mA			100/200/500切替				
最大動作時間 秒			0.1/0.45/1.0切替				
漏電警報出力接点構成 ㉚			1c				
警報リセット方式（手動リセット）㊴			押ボタン ⑧				
漏電表示方式			赤色LED				
質量（標準接続方式形）kg			1.7	2.1			
■取付・接続方式							
表面形（FC）	圧着端子・バー接続用		◉				
	端子バー付		○ ㊸				
裏面形（RC）			○ 板スタッド				
差込形（PM）	配電盤用		—				
（プラグイン）	分電盤用		—				
埋込形（FP）	板スタッド付		○				
	スタッド無し		—				
引出形（DR）			—				
TemPlug70（PG）			○	—			
TemPlug45B（PG4）			—				
DINレール取付			—				
クリップインシャーシ取付			—				
■付属品（オプション）		**略号**					
外部付属 電動操作		MC	●				
外部付属 外部操作ハンドル	ブレーカマウント式	HB	●				
外部付属 外部操作ハンドル	パネルマウント式（奥行可調整）	HP	●				
外部付属 補助ハンドル		HA	—				
外部付属 機械的インターロック	スライド式	MS	●				
外部付属 機械的インターロック	裏面式	MB	—				
外部付属 機械的インターロック	リンク式	ML	—				
外部付属 機械的インターロック	ワイヤー式	MW	—				
外部付属 ハンドルホルダ		HH	●				
外部付属 ハンドルロック		HL	●				
外部付属 端子カバー	表面形用	CF	●				
外部付属 端子カバー	裏面形・差込形用	CR	●				
外部付属 端子バリア		BA	● ③				
外部付属 リード線端子台		TF	●				
外部付属 ドアフランジ		DF	—				
■電気用品安全法			対象外				
■標準仕様							
過電流引外し方式			熱動一電磁				
ブレーカカバー色			ライトグレー				
トリップボタン（色）			有（赤）				
ハンドル状態色別表示（ON：赤色,OFF：緑色）			有				
断路機能			有				

注 ◉：標準の取付・接続方式です。ご指定のない場合は、この方式で納入します。 ○：標準の取付・接続方式です。ご注文の際、ご指定ください。 ●：適用できます。 —：適用できません。 ③：2P: 1枚、3P: 2枚、4P: 3枚の端子バリアが標準装備されます。（表面形のみ） ⑧：オプションにて自動リセットが製作可能です。外部付属品取付などによりリセットボタンを押せない場合に適用してください。詳細は6-23頁をご参照ください。 ⑭：3極用を1φ2W回路に適用する場合、両端極を使用し中央極は使用しないでください。 ⑮：3極用を1φ3W回路に適用する場合、両端極に電圧を加え、中性線は中央極へ接続してください。 ㉚：接点定格は6-18頁をご参照ください。 ㊴：漏電警報はリセットボタンを押すか、主回路の電源をOFFにするまで動作状態を保持します。漏電が継続している場合、リセットボタンを押している間はリセットされますがリセットボタンを放すと動作状態に戻ります。 ㊸：端子バーは、別途単品でご注文願います。

動作特性曲線

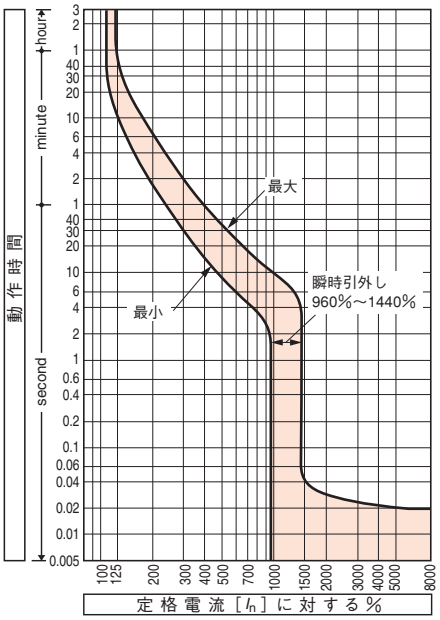

温度補正曲線

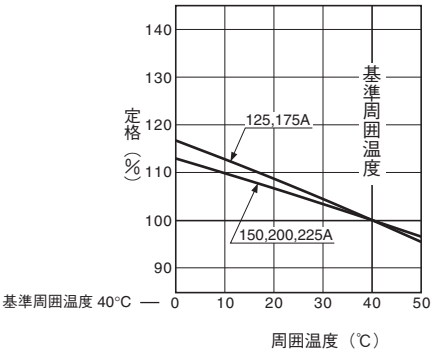

漏電動作特性

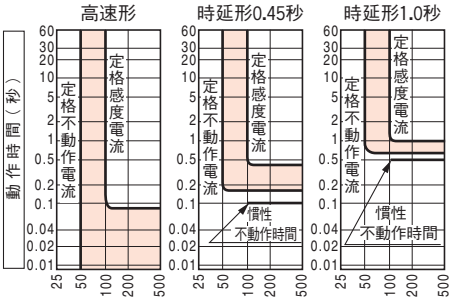

（時延形の動作時間は0.45秒の場合0.15～0.45秒、1.0秒の場合0.6～1.0秒の間で動作します。）

内部付属装置の組合せ（オプション）（6-10頁）

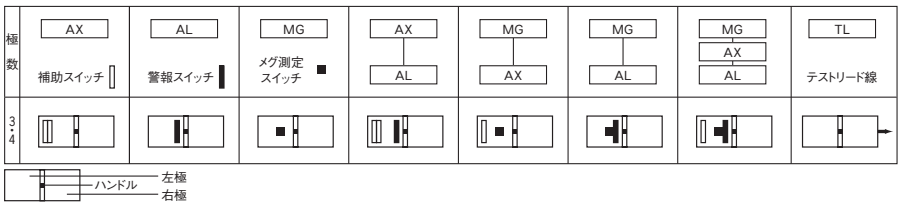

外　形　寸　法　図　　ZAS225-GF形

表面形

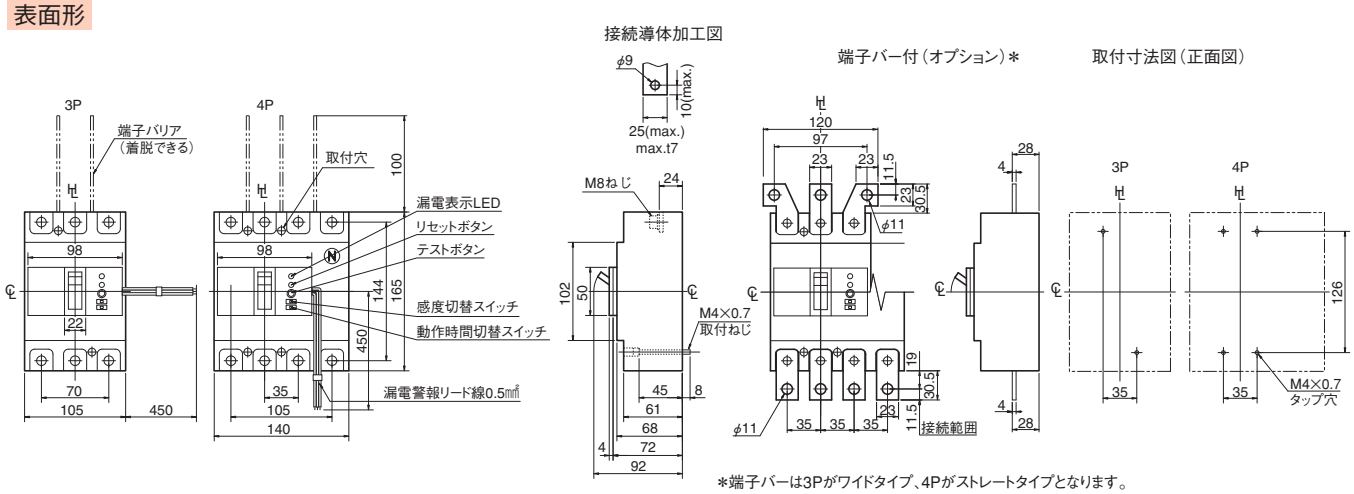

＊端子バーは3Pがワイドタイプ、4Pがストレートタイプとなります。

裏面形（漏電警報リード線は表面形を参照してください。）

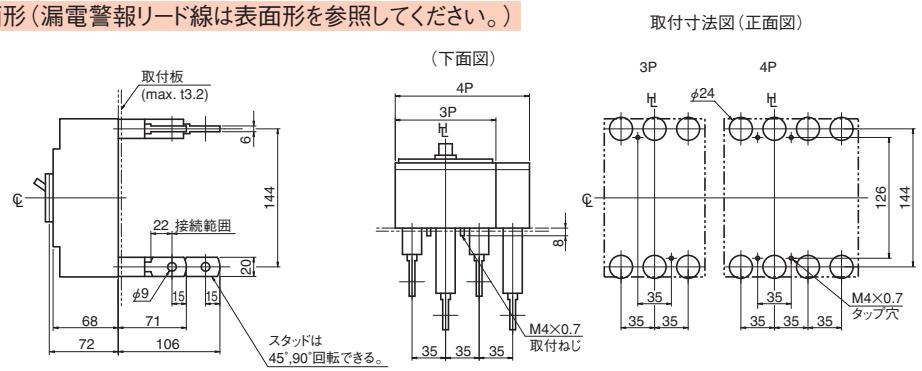

注）スタッドの標準出荷状態は、電源側、負荷側共、水平方向です。

パネル切抜寸法図（正面図）

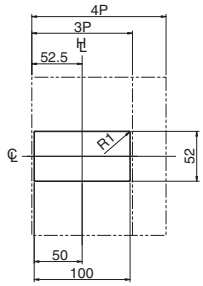

切抜寸法は遮断器ハンドル枠に対して片側1.0mmの余裕があります。

埋込形（フラッシュプレート）（漏電警報リード線は表面形を参照してください。）

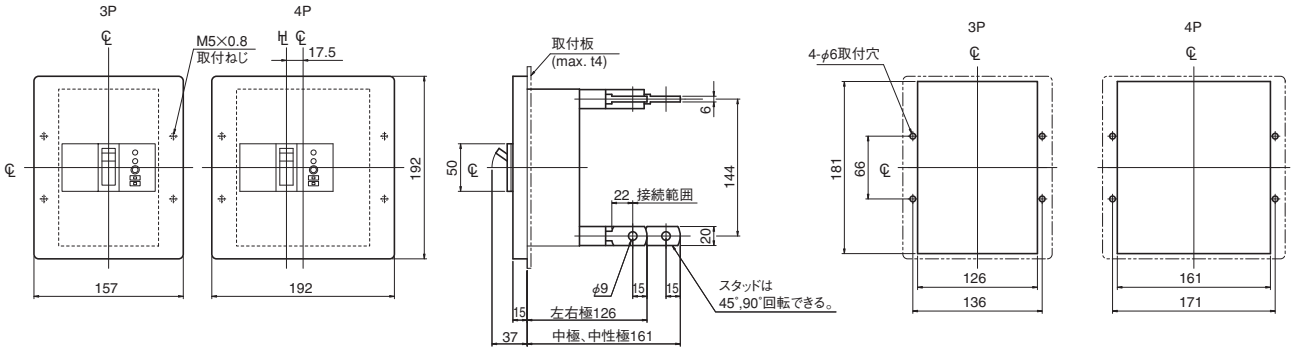

注）スタッドの標準出荷状態は、電源側、負荷側共、水平方向です。

内部結線図

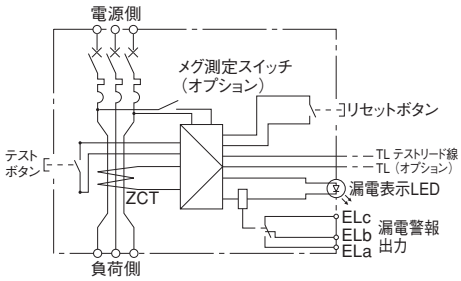

7 特性と外形

TemBreak

漏電警報付ブレーカ
ZAS250-GF

定格・仕様

フレーム A			250			
形式（本体）			**ZAS250-GF**			
極数 ⑭⑮			3	4		
■定格						
定格電流 A			250			
基準周囲温度 40℃						
定格使用電圧AC V			100-440共用			
動作可能電圧変動範囲 V			80～484			
定格インパルス耐電圧〔U_{imp}〕kV			8			
■定格遮断容量 kA						
JIS C 8201-2-1 Ann.2	AC	440V	50			
I_{cu}(sym)		415V	65			
		240V	85			
■漏電警報仕様						
漏電検出方式（電流動作形）			電子式			
定格感度電流 mA			100/200/500切替			
最大動作時間 秒			0.1/0.45/1.0切替			
漏電警報出力接点構成 ㉚			1c			
警報リセット方式（手動リセット）㊴			押ボタン ⑧			
漏電表示方式			赤色LED			
質量（標準接続方式形）kg			1.7	2.1		
■取付・接続方式						
表面形(FC)	圧着端子・バー接続用		◉			
	端子バー付		○ ㊸			
裏面形(RC)			○ 板スタッド			
差込形(PM)	配電盤用		—			
(プラグイン)	分電盤用		—			
埋込形(FP)	板スタッド付		○			
	スタッド無し		—			
引出形(DR)			—			
TemPlug70(PG)			○	—		
TemPlug45B(PG4)			—			
DINレール取付			—			
クリップインシャーシ取付			—			
■付属品（オプション）		**略号**				
外部付属 電動操作		MC	●			
外部付属 外部操作ハンドル	ブレーカマウント式	HB	●			
外部付属 外部操作ハンドル	パネルマウント式(奥行可調整)	HP	●			
外部付属 補助ハンドル		HA	—			
外部付属 機械的インターロック	スライド式	MS	●			
外部付属 機械的インターロック	裏面式	MB	—			
外部付属 機械的インターロック	リンク式	ML	—			
外部付属 機械的インターロック	ワイヤー式	MW	—			
外部付属 ハンドルホルダ		HH	●			
外部付属 ハンドルロック		HL	●			
外部付属 端子カバー	表面形用	CF	●			
外部付属 端子カバー	裏面形・差込形用	CR	●			
外部付属 端子バリア		BA	● ③			
外部付属 リード線端子台		TF	●			
外部付属 ドアフランジ		DF	—			
■電気用品安全法			対象外			
■標準仕様						
過電流引外し方式			熱動一電磁			
ブレーカカバー色			ライトグレー			
トリップボタン（色）			有(赤)			
ハンドル状態色別表示（ON：赤色,OFF：緑色）			有			
断路機能			有			

注 ◉：標準の取付・接続方式です。ご指定のない場合は、この方式で納入します。 ○：標準の取付・接続方式です。ご注文の際、ご指定ください。 ●：適用できます。 —：適用できません。 ③：2P: 1枚、3P: 2枚、4P: 3枚の端子バリアが標準装備されます。（表面形のみ） ⑧：オプションにて自動リセットが製作可能です。外部付属品取付などによりリセットボタンを押せない場合に適用してください。詳細は6-23頁をご参照ください。 ⑭：3極用を1φ2W回路に適用する場合、両端極を使用し中央極は使用しないでください。 ⑮：3極用を1φ3W回路に適用する場合、両端極に電圧を加え、中性線は中央極へ接続してください。 ㉚：接点定格は6-18頁をご参照ください。 ㊴：漏電警報はリセットボタンを押すか、主回路の電源をOFFにするまで動作状態を保持します。漏電が継続している場合、リセットボタンを押している間はリセットされますがリセットボタンを放すと動作状態に戻ります。 ㊸：端子バーは、別途単品でご注文願います。

動作特性曲線

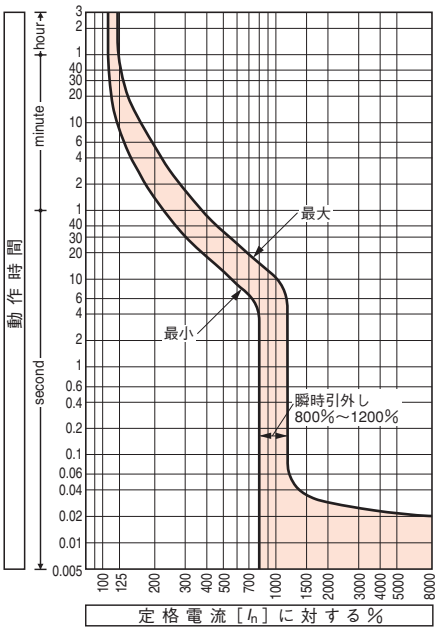

温度補正曲線

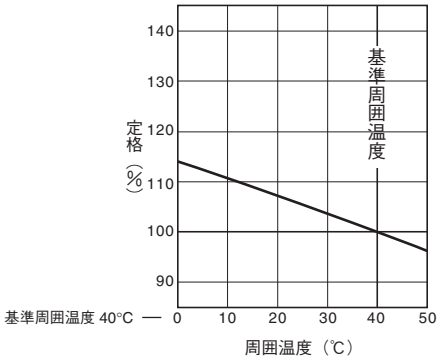

瞬時引外し電流

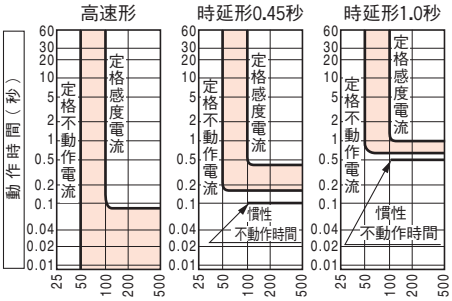

（時延形の動作時間は0.45秒の場合0.15～0.45秒、1.0秒の場合0.6～1.0秒の間で動作します。）

内部付属装置の組合せ（オプション）（6-10頁）

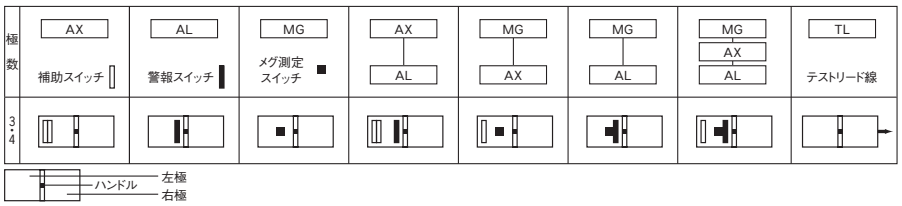

外　形　寸　法　図　　ZAS250-GF形

表面形

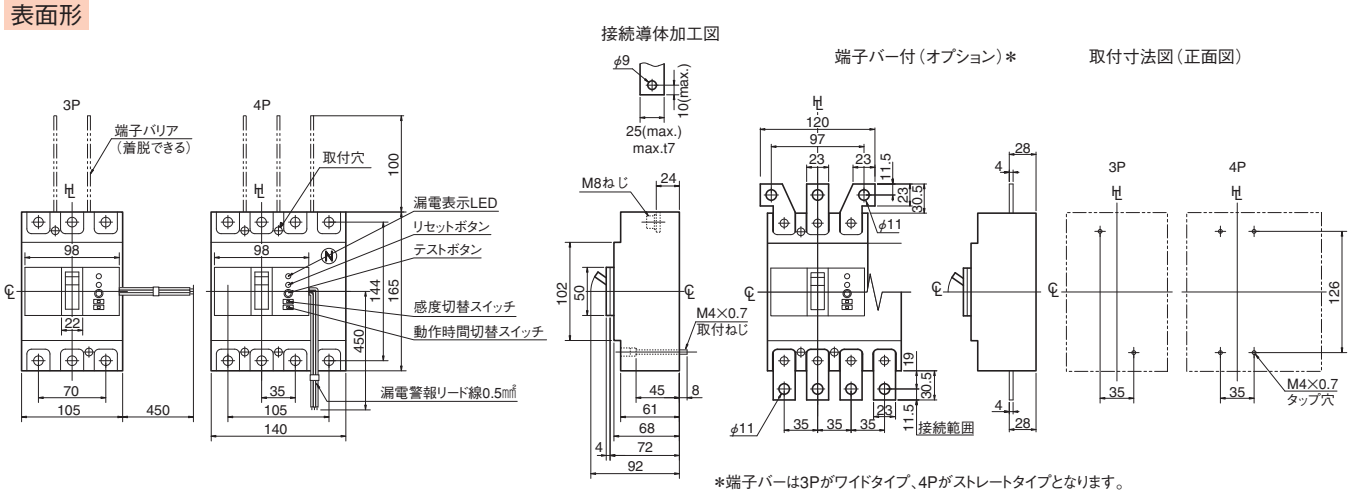

＊端子バーは3Pがワイドタイプ、4Pがストレートタイプとなります。

裏面形（漏電警報リード線は表面形を参照してください。）

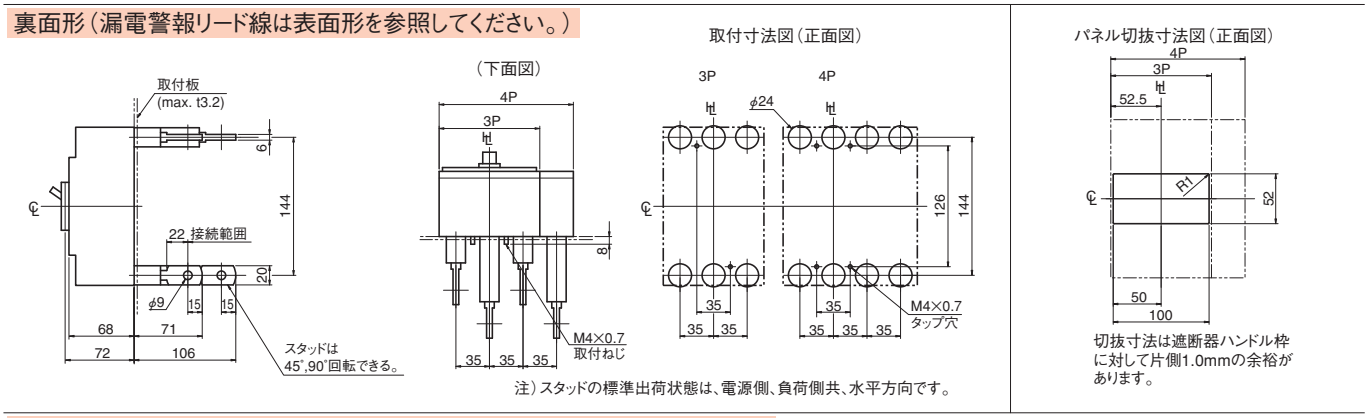

注）スタッドの標準出荷状態は、電源側、負荷側共、水平方向です。

切抜寸法は遮断器ハンドル枠に対して片側1.0mmの余裕があります。

埋込形（フラッシュプレート）（漏電警報リード線は表面形を参照してください。）

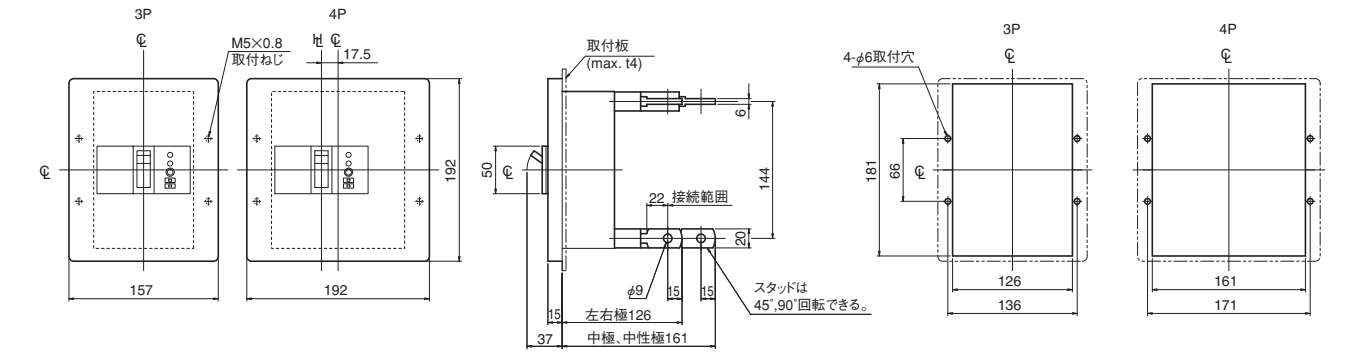

注）スタッドの標準出荷状態は、電源側、負荷側共、水平方向です。

内部結線図

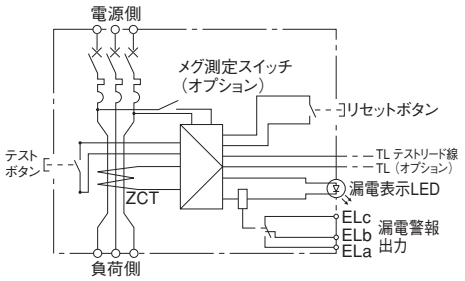

TemBreak

漏電警報付ブレーカ
ZAE250-SF, ZAS250-SF

定格・仕様

フレーム A		225	250	225	250
形式（本体）		**ZAE250-SF**		**ZAS250-SF**	
極数 ⑭⑮		3	3	3	3
■定格					
定格電流 A		125 225	250	125 225	250
基準周囲温度 40℃		150		150	
		175		175	
		200		200	
定格使用電圧AC V		100-440共用	100-440共用	100-440共用	100-440共用
動作可能電圧変動範囲 V		80～484	80～484	80～484	80～484
定格インパルス耐電圧〔U_{imp}〕kV		8	8	8	8
■定格遮断容量 kA					
JIS C 8201-2-1 Ann.2	AC 440V	15	15	30	30
I_{cu}(sym)	415V	25	25	40	40
	240V	35	35	85	85
■漏電警報仕様					
漏電検出方式（電流動作形）		電子式	電子式	電子式	電子式
定格感度電流 mA		100/200/500切替	100/200/500切替	100/200/500切替	100/200/500切替
最大動作時間 秒		0.1/0.45/1.0切替	0.1/0.45/1.0切替	0.1/0.45/1.0切替	0.1/0.45/1.0切替
漏電警報出力接点構成 ㉚		1c	1c	1c	1c
警報リセット方式（手動リセット） ㊴		押ボタン ⑧	押ボタン ⑧	押ボタン ⑧	押ボタン ⑧
漏電表示方式		赤色LED	赤色LED	赤色LED	赤色LED
質量（標準接続方式形） kg		1.7	1.7	1.7	1.7
■取付・接続方式					
表面形（FC）	圧着端子・バー接続用	◉	◉	◉	◉
	端子バー付	○ ㊸	○ ㊸	○ ㊸	○ ㊸
裏面形（RC）		○ 板スタッド	○ 板スタッド	○ 板スタッド	○ 板スタッド
差込形（PM）	配電盤用 汎用形（PMC）	—	—	—	—
（プラグイン）	分電盤用（PMC）	—	—	—	—
埋込形（FP）	板スタッド付	○	○	○	○
	スタッド無し	—	—	—	—
引出形（DR）		—	—	—	—
TemPlug70（PG）		○	○	○	○
TemPlug45B（PG4）		—	—	—	—
DINレール取付		—	—	—	—
クリップインシャーシ取付		—	—	—	—
■付属品（オプション）					**略号**
外部付属 電動操作		●	●	●	●	MC
外部付属 外部操作ハンドル	ブレーカマウント式	●	●	●	●	HB
外部付属 外部操作ハンドル	パネルマウント式（奥行可調整）	●	●	●	●	HP
外部付属 補助ハンドル		—	—	—	—	HA
外部付属 機械的インターロック	スライド式	●	●	●	●	MS
外部付属 機械的インターロック	裏面式	—	—	—	—	MB
外部付属 機械的インターロック	リンク式	—	—	—	—	ML
外部付属 機械的インターロック	ワイヤー式	—	—	—	—	MW
外部付属 ハンドルホルダ		●	●	●	●	HH
外部付属 ハンドルロック		●	●	●	●	HL
外部付属 端子カバー	表面形用	●	●	●	●	CF
外部付属 端子カバー	裏面形・差込形用	●	●	●	●	CR
外部付属 端子バリア		● ③	● ③	● ③	● ③	BA
外部付属 リード線端子台		●	●	●	●	TF
外部付属 ドアフランジ		—	—	—	—	DF
■電気用品安全法		対象外	対象外	対象外	対象外
■標準仕様					
過電流引外し方式		熱動一電磁	熱動一電磁	熱動一電磁	熱動一電磁
ブレーカカバー色		ライトグレー	ライトグレー	ライトグレー	ライトグレー
トリップボタン（色）		有（赤）	有（赤）	有（赤）	有（赤）
ハンドル状態色別表示（ON：赤色,OFF：緑色）		有	有	有	有
断路機能		有	有	有	有

注 ◉：標準の取付・接続方式です。ご指定のない場合は、この方式で納入します。
○：標準の取付・接続方式です。ご注文の際、ご指定ください。 ●：適用できます。 —：適用できません。
③：3P: 2枚の端子バリアが標準装備されます。(表面形のみ) ⑧：オプションにてリモートリセットまたは自動リセットが製作可能です。外部付属品取付などによりリセットボタンを押せない場合に適用してください。詳細は6-23頁をご参照ください。
⑭：3極用を1φ2W回路に適用する場合、両端極を使用し中央極は使用しないでください。 ⑮：3極用を1φ3W回路に適用する場合、両端極に電圧を加え、中性線は中央極へ接続してください。 ㉚：接点定格は6-18頁をご参照ください。 ㊴：漏電警報はリセットボタンを押すか、主回路の電源をOFFにするまで動作状態を保持します。漏電が継続している場合、リセットボタンを押している間はリセットされますがリセットボタンを放すと動作状態に戻ります。 ㊸：端子バーは、別途単品でご注文願います。

動作特性曲線

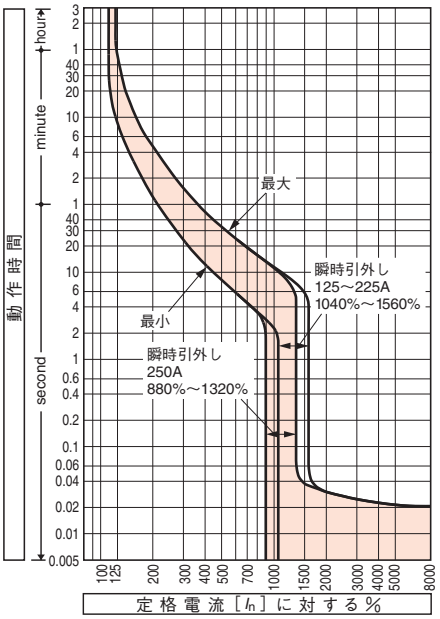

温度補正曲線

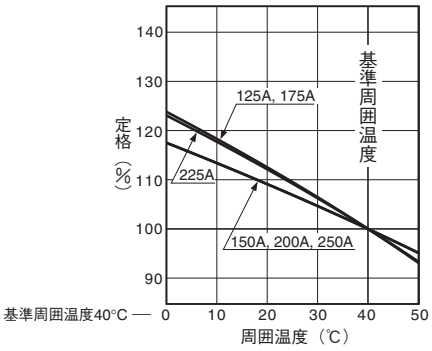

漏電動作特性

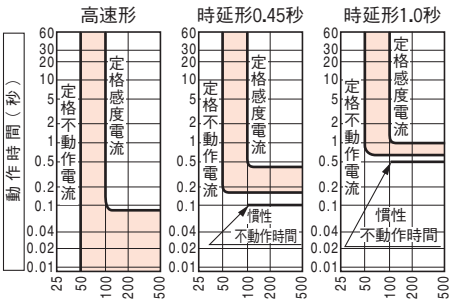

（時延形の動作時間は0.45秒の場合0.15～0.45秒、1.0秒の場合0.6～1.0秒の間で動作します。）

内部付属装置の組合せ（オプション）（6-10頁）

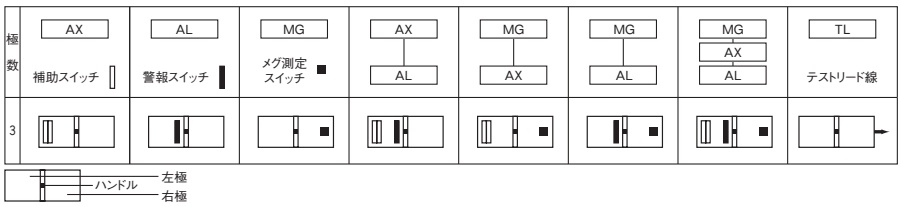

外　形　寸　法　図　　ZAE250-SF, ZAS250-SF形

表面形

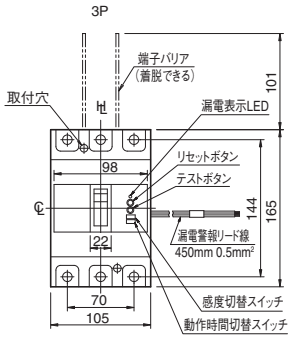

接続導体加工図

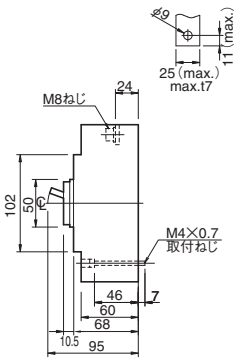

端子バー付（オプション）＊

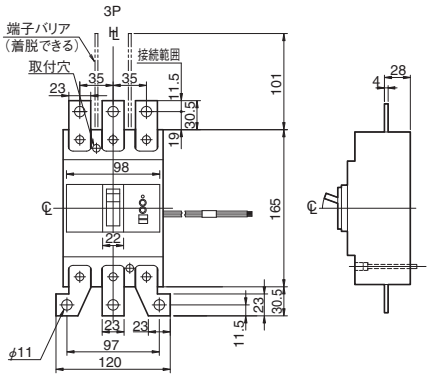

取付寸法図（正面図）

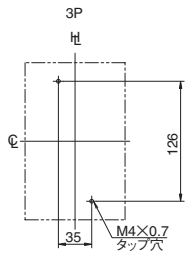

＊端子バーはストレートタイプと
ワイドタイプの両方を用意しています。

裏面形（漏電警報リード線は表面形を参照してください。）

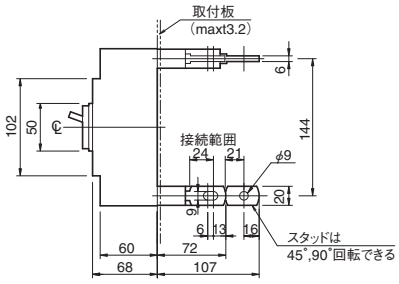

下面図

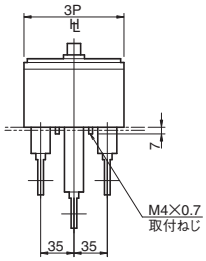

取付寸法図（正面図）

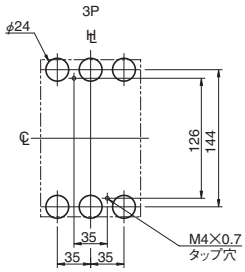

注）スタッドの標準出荷状態は、電源側、負荷側共、水平方向です。

パネル切抜寸法図（正面図）

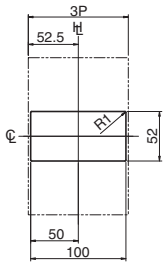

切抜寸法は遮断器ハンドル枠に対して
片側1.0mmの余裕があります。

埋込形（フラッシュプレート）（漏電警報リード線は表面形を参照してください。）

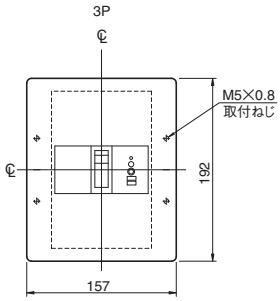

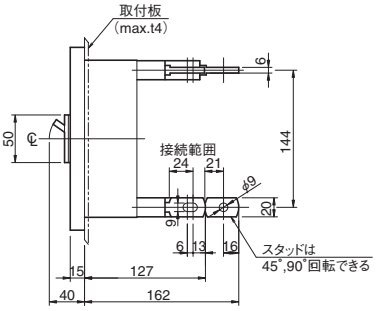

取付板穴明寸法図（正面図）

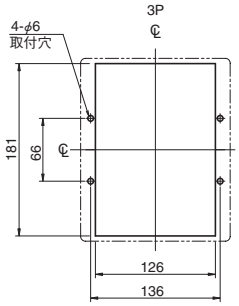

内部結線図

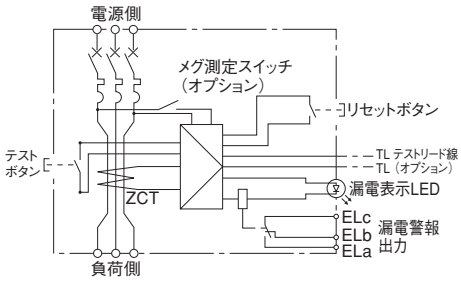

7 特性と外形

TemBreak

漏電警報付ブレーカ
ZAE400-NF, ZAS400-NF, ZAS400-GF

定格・仕様

フレーム A		400	400	400	
形式（本体）		ZAE400-NF	ZAS400-NF	ZAS400-GF	
極数 ⑭⑮		3	3 / 4	3 / 4	
■定格					
定格電流 A		250	250	250	
基準周囲温度 40℃		300	300	300	
		350	350	350	
		400	400	400	
定格使用電圧AC V		100-440共用	100-440共用	100-440共用	
動作可能電圧変動範囲 V		80～484	80～484	80～484	
定格インパルス耐電圧〔U_{imp}〕kV		8	8	8	
■定格遮断容量 kA					
JIS C 8201-2-1 Ann.2	AC 440V	22	45	65	
I_{cu}(sym)	415V	25	50	70	
	240V	35	85	100	
■漏電警報仕様					
漏電検出方式（電流動作形）		電子式	電子式	電子式	
定格感度電流 mA		100/200/500切替	100/200/500切替	100/200/500切替	
最大動作時間 秒		0.1/0.45/1.0切替	0.1/0.45/1.0切替	0.1/0.45/1.0切替	
漏電警報出力接点構成 ㉚		1c	1c	1c	
警報リセット方式（手動リセット）㊴		押ボタン ⑧	押ボタン ⑧	押ボタン ⑧	
漏電表示方式		赤色LED	赤色LED	赤色LED	
質量（標準接続方式形）kg		5.2	5.2 / 6.6	5.2 / 6.6	
■取付・接続方式					
表面形（FC）	圧着端子・バー接続用	◉	◉	◉	
	端子バー付	○(BAR)	○(BAR)	○(BAR)	
裏面形（RC）		○ 板スタッド	○ 板スタッド	○ 板スタッド	
差込形（PM）	配電盤用	—	—	—	
（プラグイン）	分電盤用	—	—	—	
埋込形（FP）	板スタッド付	○	○	○	
	スタッド無し	—	—	—	
引出形（DR）		—	—	—	
TemPlug70（PG）		○	○ / —	○ / —	
TemPlug45B（PG4）		—	—	—	
DINレール取付		—	—	—	
クリップインシャーシ取付		—	—	—	
■付属品（オプション）		略号			
外部付属 電動操作		MC	●	●	●
外部付属 外部操作ハンドル	ブレーカマウント式	HB	●	●	●
外部付属 外部操作ハンドル	パネルマウント式（奥行可調整）	HP	●	●	●
外部付属 補助ハンドル		HA	●	●	●
外部付属 機械的インターロック	スライド式	MS	●	●	●
外部付属 機械的インターロック	裏面式	MB	—	—	—
外部付属 機械的インターロック	リンク式	ML	—	—	—
外部付属 機械的インターロック	ワイヤー式	MW	—	—	—
外部付属 ハンドルホルダ		HH			
外部付属 ハンドルロック		HL	●	●	●
外部付属 端子カバー	表面形用	CF	●	●	●
外部付属 端子カバー	裏面形・差込形用	CR	●	●	●
外部付属 端子バリア		BA	● ③	● ③	● ③
外部付属 リード線端子台		TF	●	●	●
外部付属 ドアフランジ		DF	—	—	—
■電気用品安全法			対象外	対象外	対象外
■標準仕様					
過電流引外し方式			熱動一電磁	熱動—(可)電磁	熱動—(可)電磁
ブレーカカバー色			ライトグレー	ライトグレー	ライトグレー
トリップボタン（色）			有（赤）	有（赤）	有（赤）
ハンドル状態色別表示（ON：赤色,OFF：緑色）			有	有	有
断路機能			有	有	有

注 ◉：標準の取付・接続方式です。ご指定のない場合は、この方式で納入します。 ○：標準の取付・接続方式です。ご注文の際、ご指定ください。 ●：適用できます。 —：適用できません。 ③：2P: 1枚、3P: 2枚、4P: 3枚の端子バリアが標準装備されます。（表面形のみ） ⑧：オプションにて自動リセットが製作可能です。外部付属品取付などによりリセットボタンを押せない場合に適用してください。詳細は6-23頁をご参照ください。 ⑭：3極用を1φ2W回路に適用する場合、両端極を使用し中央極は使用しないでください。 ⑮：3極用を1φ3W回路に適用する場合、両端極に電圧を加え、中性線は中央極へ接続してください。 ㉚：接点定格は6-18頁をご参照ください。 ㊴：漏電警報はリセットボタンを押すか、主回路の電源をOFFにするまで動作状態を保持します。漏電が継続している場合、リセットボタンを押している間はリセットされますがリセットボタンを放すと動作状態に戻ります。

内部付属装置の組合せ（オプション）（6-10頁）

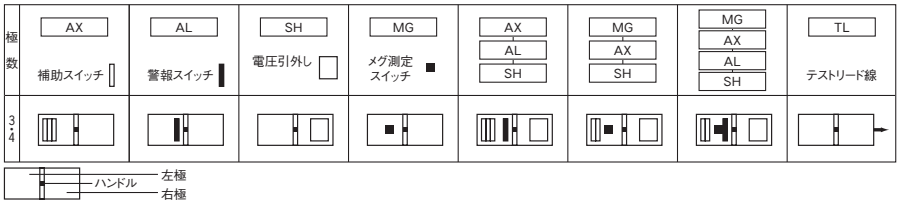

動作特性曲線 ZAS400-NF, ZAS400-GF

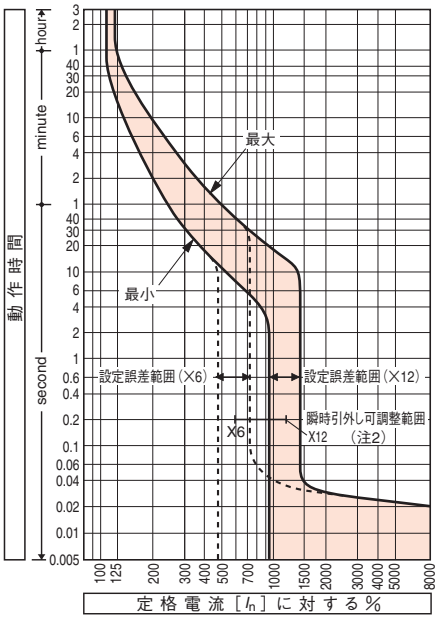

温度補正曲線

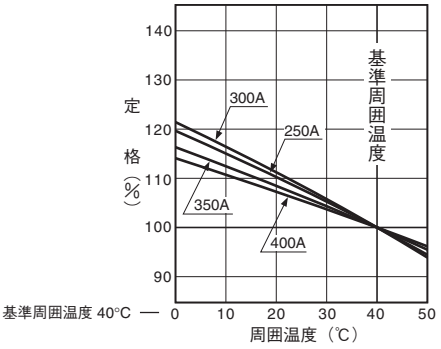

瞬時引外し電流

定格電流 (A)	I_n× 12	11	10	9	8	7	6
	瞬時引外し電流 可調整範囲 (A)						
250	3000	2750	2500	2250	2000	1750	1500
300	3600	3300	3000	2700	2400	2100	1800
350	4200	3850	3500	3150	2800	2450	2100
400	4800	4400	4000	3600	3200	2800	2400

注(1)：設定誤差は±20%です。
(2)：ZAE400-NF形は定格電流の10倍の一点固定設定になります。設定誤差は±10%です。
(3)：動作特性曲線は可調整瞬時引外しの場合です。

備考(1)：可調整の機種でご指定のない場合は目盛×12に設定して納入します。

漏電動作特性

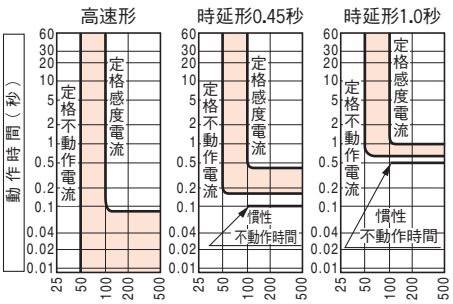

（時延形の動作時間は0.45秒の場合0.15～0.45秒、1.0秒の場合0.6～1.0秒の間で動作します。）

外　形　寸　法　図　　ZAE400-NF, ZAS400-NF, ZAS400-GF形

表面形

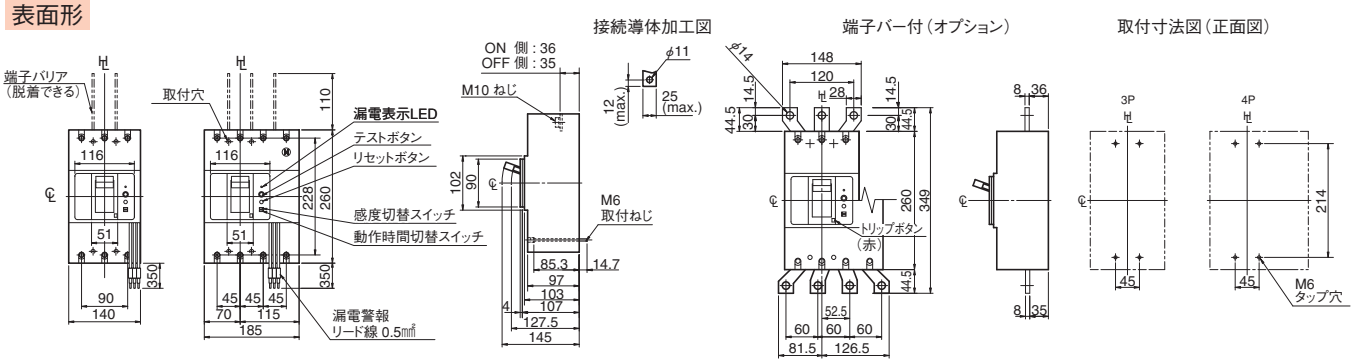

裏面形（漏電警報リード線は表面形を参照してください。）

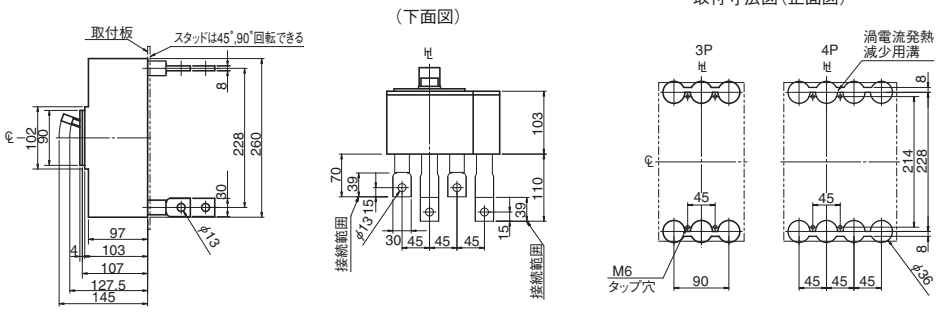

注）スタッドの標準出荷状態は、電源側、負荷側共、水平方向です。

パネル切抜寸法図（正面図）

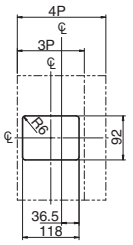

切抜寸法は遮断器ハンドル枠に対して片側1.0mmの余裕があります。

埋込形（フラッシュプレート）（漏電警報リード線は表面形を参照してください。）

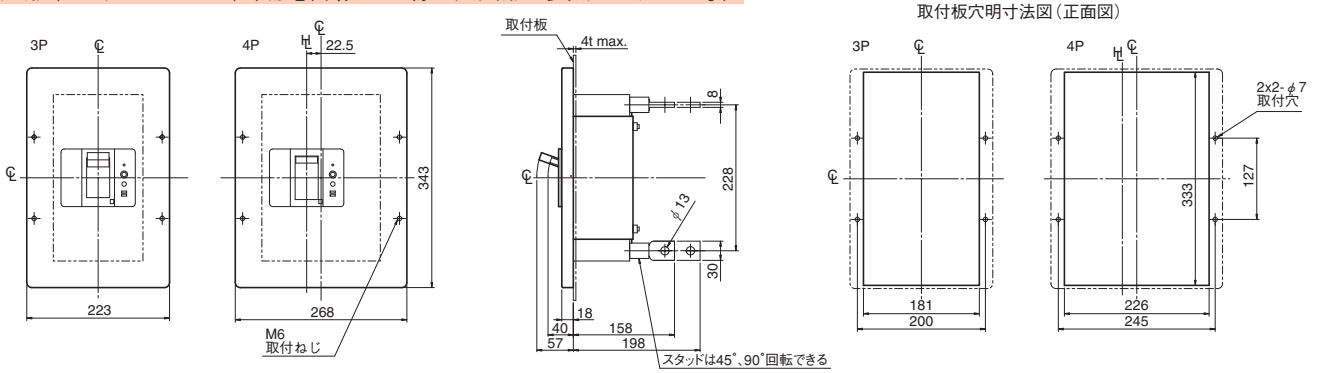

注）スタッドの標準出荷状態は、電源側、負荷側共、水平方向です。

内部結線図

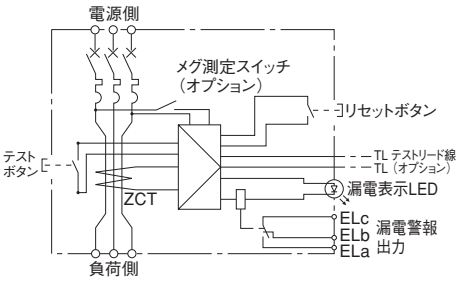

動作特性曲線　ZAE400-NF

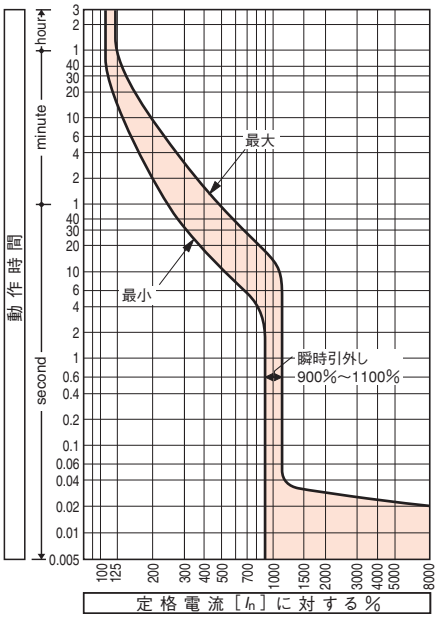

7 特性と外形

TemBreak

漏電警報付ブレーカ
ZAS630-CF, ZAS630-NF

定格・仕様

フレーム A		600 630	600 630			
形式（本体）		**ZAS630-CF**	**ZAS630-NF**			
極数 ⑭⑮		3	3			
■定格						
定格電流 A		500 630	500 630			
基準周囲温度 40℃		600	600			
定格使用電圧AC V		100-440共用	100-440共用			
動作可能電圧変動範囲 V		80～484	80～484			
定格インパルス耐電圧〔U_{imp}〕kV		8	8			
■定格遮断容量 kA						
JIS C 8201-2-1 Ann.2	AC 440V	30	45			
I_{cu}(sym)	415V	36	50			
	240V	50	85			
■漏電警報仕様						
漏電検出方式（電流動作形）		電子式	電子式			
定格感度電流 mA		100/200/500切替	100/200/500切替			
最大動作時間 秒		0.1/0.45/1.0切替	0.1/0.45/1.0切替			
漏電警報出力接点構成 ㉚		1c	1c			
警報リセット方式（手動リセット） ㊴		押ボタン ⑧	押ボタン ⑧			
漏電表示方式		赤色LED	赤色LED			
質量（標準接続方式形） kg		10.0	10.0			
■取付・接続方式						
表面形（FC）	圧着端子・バー接続用	—	—			
	端子バー付	◉	◉			
裏面形（RC）		○ 板スタッド	○ 板スタッド			
差込形（PM）	配電盤用	—	—			
（プラグイン）	分電盤用	—	—			
埋込形（FP）	板スタッド付	○	○			
	スタッド無し	—	—			
引出形（DR）		—	—			
TemPlug70（PG）		○	○			
TemPlug45B（PG4）		—	—			
DINレール取付		—	—			
クリップインシャーシ取付		—	—			
■付属品（オプション）	**略号**					
外部付属 電動操作	MC	●	●			
外部付属 外部操作ハンドル	ブレーカマウント式 HB	●	●			
外部付属 外部操作ハンドル	パネルマウント式（奥行可調整） HP	●	●			
外部付属 補助ハンドル	HA	●	●			
外部付属 機械的インターロック	スライド式 MS	●	●			
外部付属 機械的インターロック	裏面式 MB	—	—			
外部付属 機械的インターロック	リンク式 ML	—	—			
外部付属 機械的インターロック	ワイヤー式 MW	—	—			
外部付属 ハンドルホルダ	HH	●	●			
外部付属 ハンドルロック	HL					
外部付属 端子カバー	表面形用 CF	●	●			
外部付属 端子カバー	裏面形・差込形用 CR	●	●			
外部付属 端子バリア	BA	● ③	● ③			
外部付属 リード線端子台	TF	●	●			
外部付属 ドアフランジ	DF	—	—			
■電気用品安全法		対象外	対象外			
■標準仕様						
過電流引外し方式		熱動ー（可）電磁	熱動ー（可）電磁			
ブレーカカバー色		ライトグレー	ライトグレー			
トリップボタン（色）		有（赤）	有（赤）			
ハンドル状態色別表示（ON：赤色,OFF：緑色）		有	有			
断路機能		有	有			

注 ◉：標準の取付・接続方式です。ご指定のない場合は、この方式で納入します。 ○：標準の取付・接続方式です。ご注文の際、ご指定ください。 ●：適用できます。 —：適用できません。 ③：2P: 1枚、3P: 2枚、4P: 3枚の端子バリアが標準装備されます。（表面形のみ） ⑧：オプションにて自動リセットが製作可能です。外部付属品取付などによりリセットボタンを押せない場合に適用してください。詳細は6-23頁をご参照ください。 ⑭：3極用を1φ2W回路に適用する場合、両端極を使用し中央極は使用しないでください。 ⑮：3極用を1φ3W回路に適用する場合、両端極に電圧を加え、中性線は中央極へ接続してください。 ㉚：接点定格は6-18頁をご参照ください。 ㊴：漏電警報はリセットボタンを押すか、主回路の電源をOFFにするまで動作状態を保持します。漏電が継続している場合、リセットボタンを押している間はリセットされますがリセットボタンを放すと動作状態に戻ります。

内部付属装置の組合せ（オプション）（6-10頁）

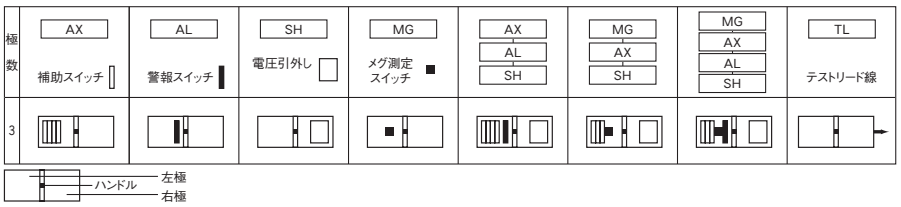

動作特性曲線

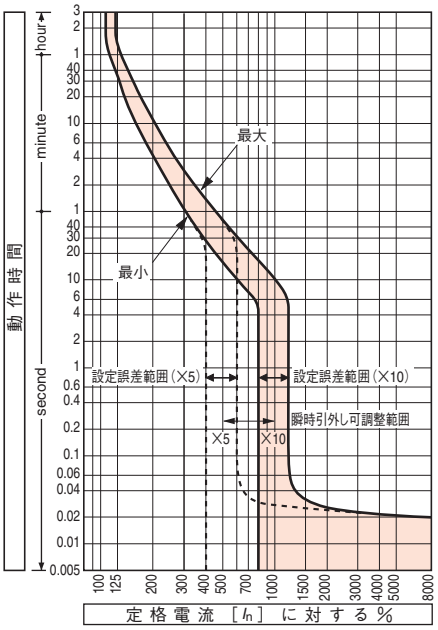

温度補正曲線

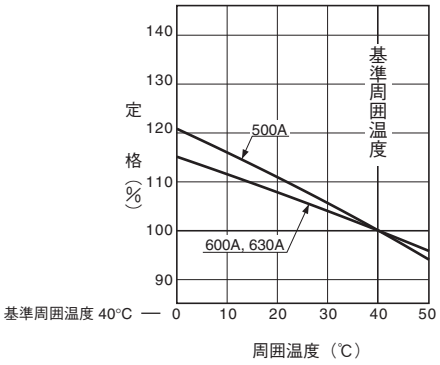

瞬時引外し電流

定格電流（A）	瞬時引外し電流 可調整範囲（A） I_n× 10	9	8	7	6	5
500	5000	4500	4000	3500	3000	2500
600	6000	5400	4800	4200	3600	3000
630	6300	5670	5040	4410	3780	3150

注(1)：設定誤差は±20%です。
備考(1)：ご指定のない場合は目盛×10に設定して納入します。

漏電動作特性

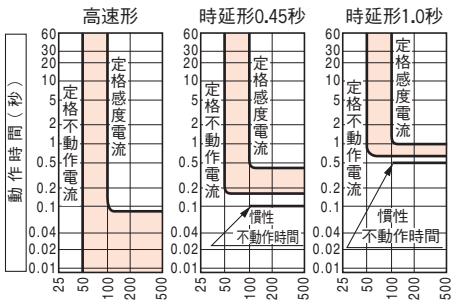

（時延形の動作時間は0.45秒の場合0.15～0.45秒、1.0秒の場合0.6～1.0秒の間で動作します。）

外　形　寸　法　図　　ZAS630-CF, ZAS630-NF形

表面形

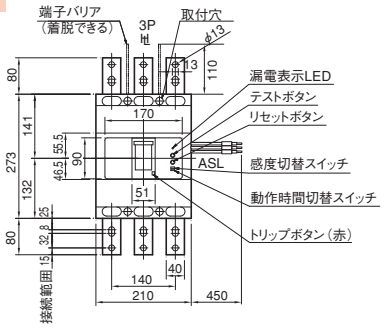

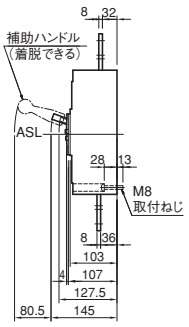

取付寸法図（正面図）

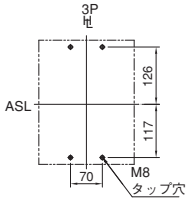

裏面形

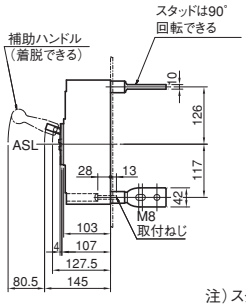

（下面図）

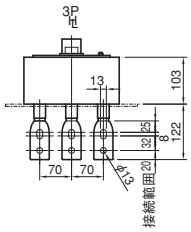

取付寸法図（正面図）

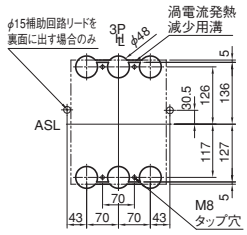

パネル切抜寸法図（正面図）

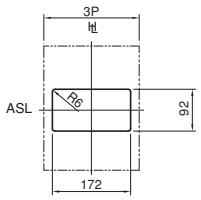

切抜寸法は遮断器ハンドル枠に対して
片側1.0mmの余裕があります。

注）スタッドの標準出荷状態は、電源側、負荷側共、水平方向です。

埋込形（フラッシュプレート）

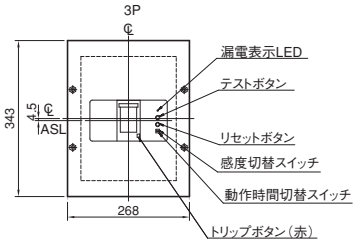

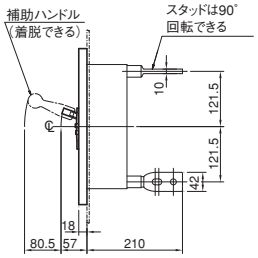

取付板穴明寸法図（正面図）

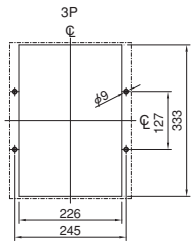

注）スタッドの標準出荷状態は、電源側、負荷側共、水平方向です。

内部結線図

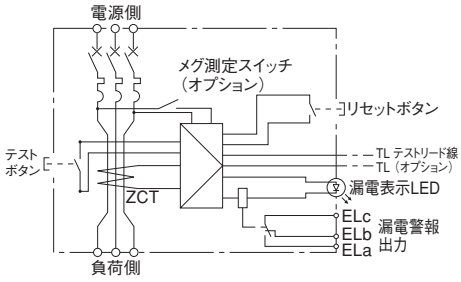

7 特性と外形

TemBreak

漏電警報付ブレーカ
ZAS800-CF, ZAS800-NF

定格・仕様

フレーム A		800	800		
形式（本体）		**ZAS800-CF**	**ZAS800-NF**		
極数 ⑭⑮		3	3		
■定格					
定格電流 A		700	700		
基準周囲温度 40℃		800	800		
定格使用電圧AC V		100-440共用	100-440共用		
動作可能電圧変動範囲 V		80～484	80～484		
定格インパルス耐電圧〔U_{imp}〕kV		8	8		
■定格遮断容量 kA					
JIS C 8201-2-1 Ann.2 I_{cu}(sym)	AC 440V	30	45		
	415V	36	50		
	240V	50	85		
■漏電警報仕様					
漏電検出方式（電流動作形）		電子式	電子式		
定格感度電流 mA		100/200/500切替	100/200/500切替		
最大動作時間 秒		0.1/0.45/1.0切替	0.1/0.45/1.0切替		
漏電警報出力接点構成 ㉚		1c	1c		
警報リセット方式（手動リセット）㊴		押ボタン ⑧	押ボタン ⑧		
漏電表示方式		赤色LED	赤色LED		
質量（標準接続方式形）kg		11.0	11.0		
■取付・接続方式					
表面形（FC）	圧着端子・バー接続用	—	—		
	端子バー付	◉	◉		
裏面形（RC）		○ 板スタッド	○ 板スタッド		
差込形（PM）	配電盤用	—	—		
（プラグイン）	分電盤用	—	—		
埋込形（FP）	板スタッド付	○	○		
	スタッド無し	—	—		
引出形（DR）		—	—		
TemPlug70（PG）		—	—		
TemPlug45B（PG4）		—	—		
DINレール取付		—	—		
クリップインシャーシ取付		—	—		
■付属品（オプション）		**略号**			
外部付属 電動操作		MC	●	●	
外部付属 外部操作ハンドル	ブレーカマウント式	HB	●	●	
外部付属 外部操作ハンドル	パネルマウント式（奥行可調整）	HP	●	●	
外部付属 補助ハンドル		HA	●	●	
外部付属 機械的インターロック	スライド式	MS	●	●	
外部付属 機械的インターロック	裏面式	MB	—	—	
外部付属 機械的インターロック	リンク式	ML	—	—	
外部付属 機械的インターロック	ワイヤー式	MW	—	—	
外部付属 ハンドルホルダ		HH	●	●	
外部付属 ハンドルロック		HL			
外部付属 端子カバー	表面形用	CF	●	●	
外部付属 端子カバー	裏面形・差込形用	CR	●	●	
外部付属 端子バリア		BA	● ③	● ③	
外部付属 リード線端子台		TF	●	●	
外部付属 ドアフランジ		DF	—	—	
■電気用品安全法			対象外	対象外	
■標準仕様					
過電流引外し方式			熱動ー(可)電磁	熱動ー(可)電磁	
ブレーカカバー色			ライトグレー	ライトグレー	
トリップボタン（色）			有（赤）	有（赤）	
ハンドル状態色別表示（ON：赤色,OFF：緑色）			有	有	
断路機能			有	有	

注 ◉：標準の取付・接続方式です。ご指定のない場合は、この方式で納入します。 ○：標準の取付・接続方式です。ご注文の際、ご指定ください。 ●：適用できます。 —：適用できません。 ③：2P: 1枚、3P: 2枚、4P: 3枚の端子バリアが標準装備されます。（表面形のみ） ⑧：オプションにて自動リセットが製作可能です。外部付属品取付などによりリセットボタンを押せない場合に適用してください。詳細は6-23頁をご参照ください。 ⑭：3極用を1φ2W回路に適用する場合、両端極を使用し中央極は使用しないでください。 ⑮：3極用を1φ3W回路に適用する場合、両端極に電圧を加え、中性線は中央極へ接続してください。 ㉚：接点定格は6-18頁をご参照ください。 ㊴：漏電警報はリセットボタンを押すか、主回路の電源をOFFにするまで動作状態を保持します。漏電が継続している場合、リセットボタンを押している間はリセットされますがリセットボタンを放すと動作状態に戻ります。

内部付属装置の組合せ（オプション）（6-10頁）

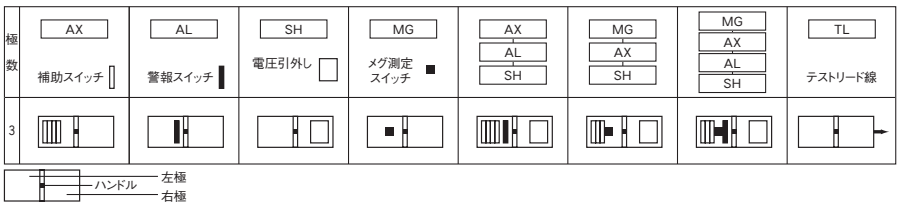

動作特性曲線

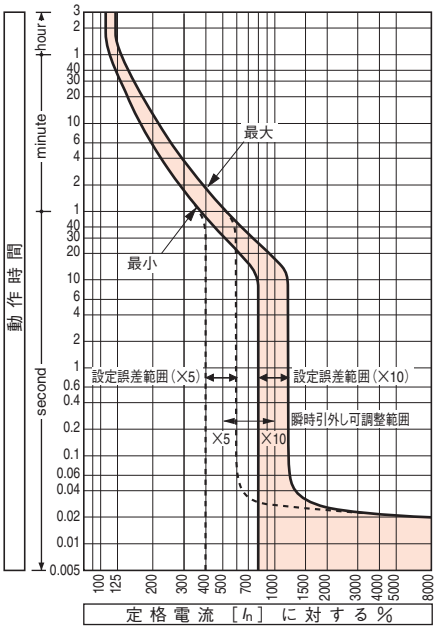

温度補正曲線

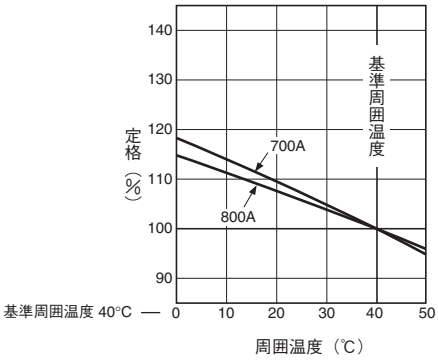

瞬時引外し電流

定格電流（A）	瞬時引外し電流 可調整範囲（A） I_n× 10	9	8	7	6	5
700	7000	6300	5600	4900	4200	3500
800	8000	7200	6400	5600	4800	4000

注(1)：設定誤差は±20%です。
備考(1)：ご指定のない場合は目盛×10に設定して納入します。

漏電動作特性

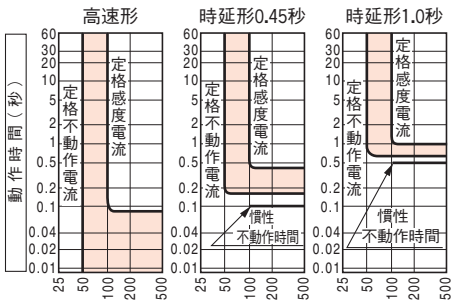

（時延形の動作時間は0.45秒の場合0.15～0.45秒、1.0秒の場合0.6～1.0秒の間で動作します。）

外　形　寸　法　図　　ZAS800-CF, ZAS800-NF形

表面形

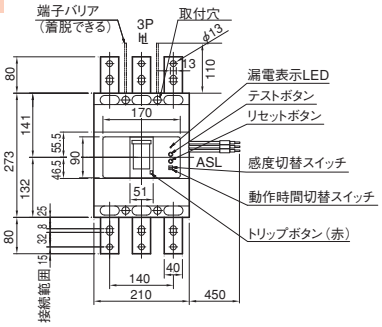

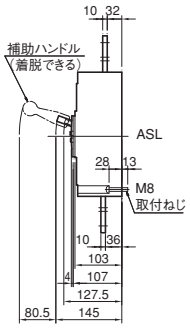

取付寸法図（正面図）

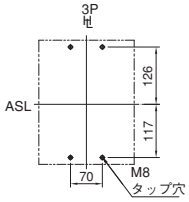

裏面形

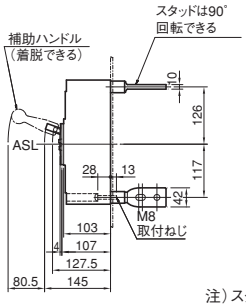

（下面図）

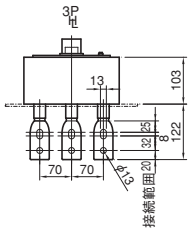

取付寸法図（正面図）

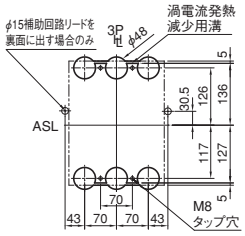

注）スタッドの標準出荷状態は、電源側、負荷側共、水平方向です。

パネル切抜寸法図（正面図）

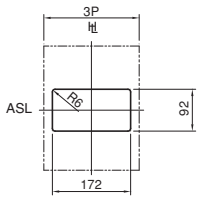

切抜寸法は遮断器ハンドル枠に対して
片側1.0mmの余裕があります。

埋込形（フラッシュプレート）

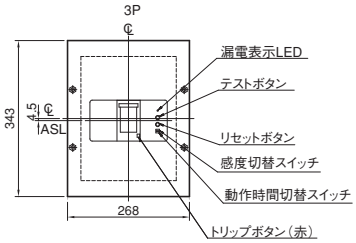

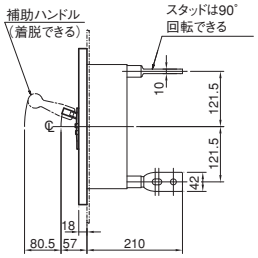

取付板穴明寸法図（正面図）

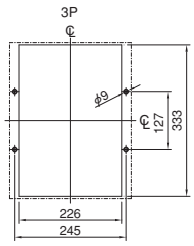

注）スタッドの標準出荷状態は、電源側、負荷側共、水平方向です。

内部結線図

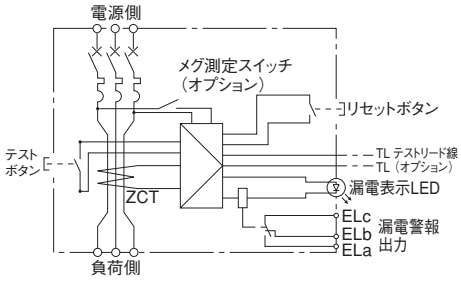

7 特性と外形

分電盤・制御盤用漏電警報付ブレーカ
TB50KSL

定格・仕様

フレーム A			50			
形式（本体）			**TB50KSL**			
極数 ⑭⑮			2			
■定格						
定格電流 A			15　50			
基準周囲温度　40℃			20			
			30			
			40			
定格使用電圧AC V			100-240共用			
動作可能電圧変動範囲 V			80～264			
■定格遮断容量 kA						
JIS C 8201-2-1 Ann.2	AC	415V	—			
I_{cu}(sym)		200V	5（240V）			
		100/200V	—			
		100V	5			
■漏電警報仕様						
漏電検出方式（電流動作形）			電子式			
高速形　　定格感度電流 mA			30/100切替			
最大動作時間　秒			0.1			
漏電警報出力接点構成			— ㊱			
警報リセット方式（手動リセット） ㊴			押ボタン			
漏電表示方式			赤色LED			
質量（標準接続方式形） kg			0.3			
■取付・接続方式						
表面形（FC）　圧着端子・バー接続用			◉ ㊺			
裏面形（RC）			—			
埋込形（FP）			—			
DINレール取付			○ ㊷			
クリップインシャーシ取付			◉			
■付属品（オプション）		略号				
外部付属　ハンドルホルダ		HH	●			
外部付属　ハンドルロック		HL	—			
外部付属　端子カバー　表面形用		CF	●			
外部付属　端子バリア		BA	—			
外部付属　リード線端子台		TF	●			
■電気用品安全法			適合			
■標準仕様						
過電流引外し方式			完全電磁			
ブレーカカバー色			グレー			
トリップボタン（色）			有（赤）			
ハンドル状態色別表示（ON：赤色,OFF：緑色）			有			

注　◉：標準の取付・接続方式です。ご指定のない場合は、この方式で納入します。　○：標準の取付・接続方式です。ご注文の際、ご指定ください。　●：適用できます。　—：適用できません。　⑭：3極用を1φ2W回路に適用する場合、両端極を使用し中央極は使用しないでください。　⑮：3極用を1φ3W回路に適用する場合、両端極に電圧を加え、中性線は中央極へ接続してください。　㊱：TB50KSL形の漏電警報はLED表示のみです。　㊴：漏電警報はリセットボタンを押すか、主回路の電源をOFFにするまで動作状態を保持します。漏電が継続している場合、リセットボタンを押している間はリセットされますがリセットボタンを放すと動作状態に戻ります。　㊺：線押え端子付です。
㊷：別途DINレール取付金具をご注文ください。（発注形式：50EE-RAIL、1台につき1セット）

動作特性曲線

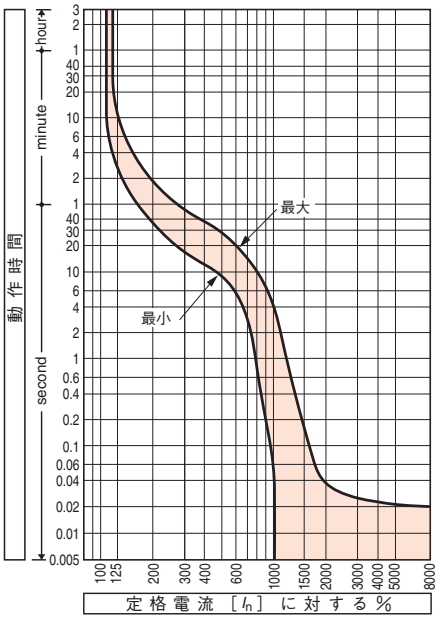

温度補正曲線

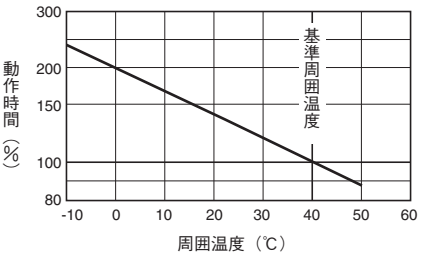

漏電動作特性

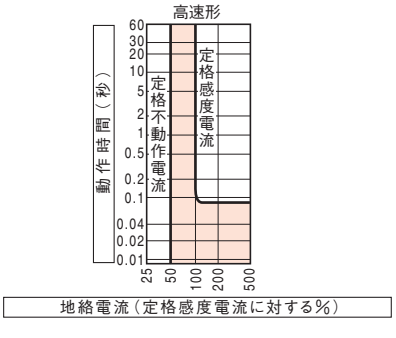

内部付属装置の組合せ（オプション）（6-10頁）

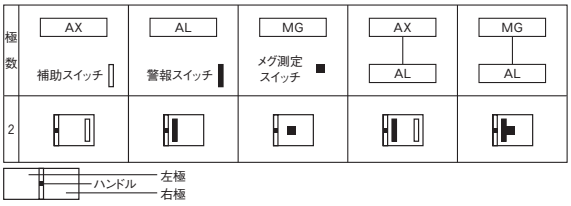

外　形　寸　法　図　　TB50KSL形

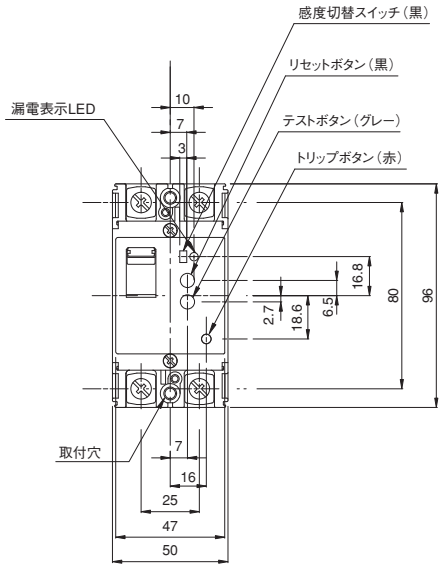

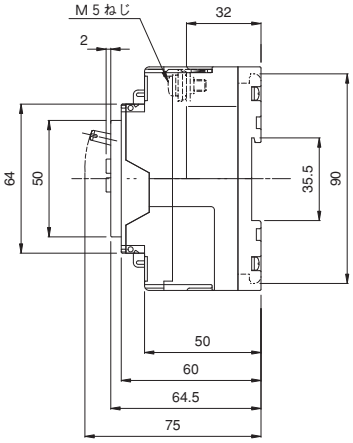

接続導体加工図

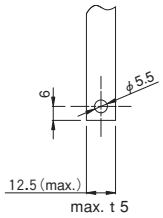

パネル切抜寸法図（正面図）

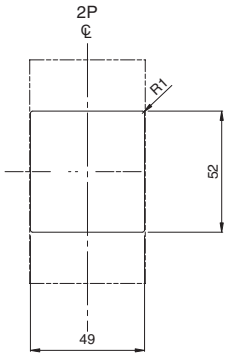

・切抜寸法は、遮断器ハンドル枠に対して片側1.0mmの余裕があります。

取　付　寸　法　図

ねじ取付

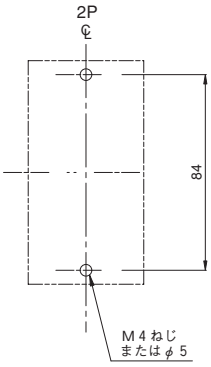

クリップインシャーシ/TDB-50SG（オプション）
（12台連結形）

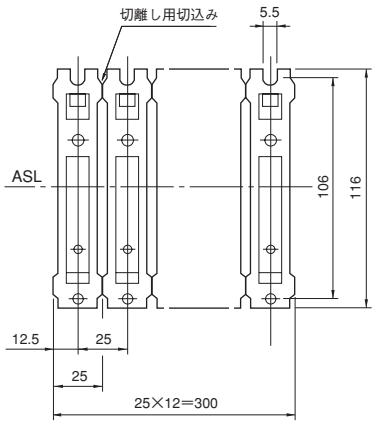

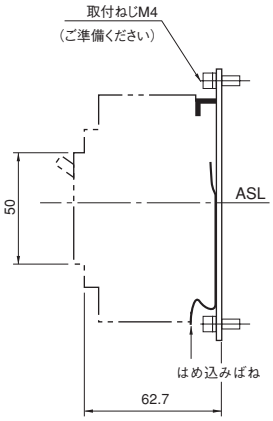

注1.　クリップインシャーシには25mmピッチで切込みを入れてあります。遮断器の取付数に合わせて切離しできます。（1・2度折りまげてください。）

2.　クリップインシャーシ取付は4～5台毎にねじ止めしてください。

内部結線図

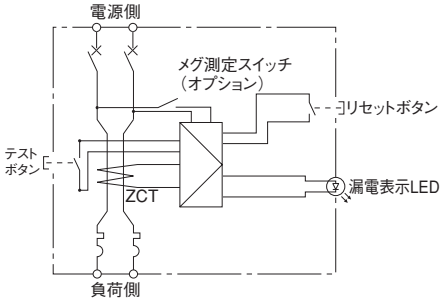

7 特性と外形

分電盤・制御盤用漏電警報付ブレーカ
TB50KSZ, TB100KSZ

定格・仕様

フレーム A		50	100	
形式（本体）		**TB50KSZ**	**TB100KSZ**	
極数 ⑭⑮		3	3	
■定格				
定格電流 A		15　50	60	
基準周囲温度　40℃		20	75	
		30	100	
		40		
定格使用電圧AC V		200-415共用	200-415共用	
動作可能電圧変動範囲 V		160～484	160～484	
■定格遮断容量 kA				
JIS C 8201-2-1 Ann.2　AC	415V	2.5	2.5	
I_{cu}(sym)	200V	5	5	
	100/200V	5	5	
	100V	—	—	
■漏電警報仕様				
漏電検出方式（電流動作形）		電子式	電子式	
高速形　定格感度電流 mA		30/100/500切替	30/100/500切替	
最大動作時間　秒		0.1	0.1	
漏電警報出力接点構成 ㉚		1c	1c	
警報リセット方式（手動リセット） ㊴		押ボタン ㉞	押ボタン ㉞	
漏電表示方式		赤色LED	赤色LED	
質量（標準接続方式形） kg		0.5	0.6	
■取付・接続方式				
表面形(FC)　圧着端子・バー接続用		◉ ㊺	◉	
裏面形(RC)		—	—	
埋込形(FP)		—	—	
DINレール取付		○ ㊷	○ ㊷	
クリップインシャーシ取付		◉	◉	
■付属品（オプション）	**略号**			
外部付属　ハンドルホルダ	HH	●	●	
外部付属　ハンドルロック	HL	—	—	
外部付属　端子カバー　表面形用	CF	●	●	
外部付属　端子バリア	BA	—	—	
外部付属　リード線端子台	TF	●	●	
■電気用品安全法		適合	適合	
■標準仕様				
過電流引外し方式		完全電磁	完全電磁	
ブレーカカバー色		グレー	グレー	
トリップボタン（色）		有（赤）	有（赤）	
ハンドル状態色別表示（ON：赤色,OFF：緑色）		有	有	

注　◉：標準の取付・接続方式です。ご指定のない場合は、この方式で納入します。　○：標準の取付・接続方式です。ご注文の際、ご指定ください。　●：適用できます。　—：適用できません。　⑭：3極用を1φ2W回路に適用する場合、両端極を使用し中央極は使用しないでください。　⑮：3極用を1φ3W回路に適用する場合、両端極に電圧を加え、中性線は中央極へ接続してください。　㉚：接点定格は6-18頁をご参照ください。　㉞：リモートリセット用リード線引出しもオプションで製作できます。ご注文時「MRA付」とご指定ください。外部スイッチは自己復帰式のa接点（NO）スイッチ（DC24V 25mA微小負荷回路用）を使用し、電圧は印加しないでください。　㊴：漏電警報はリセットボタンを押すか、主回路の電源をOFFにするまで動作状態を保持します。漏電が継続している場合、リセットボタンを押している間はリセットされますがリセットボタンを放すと動作状態に戻ります。　㊺：線押え端子付です。　㊷：別途DINレール取付金具をご注文ください。（発注形式：50EE-RAIL、1台につき1セット）

動作特性曲線

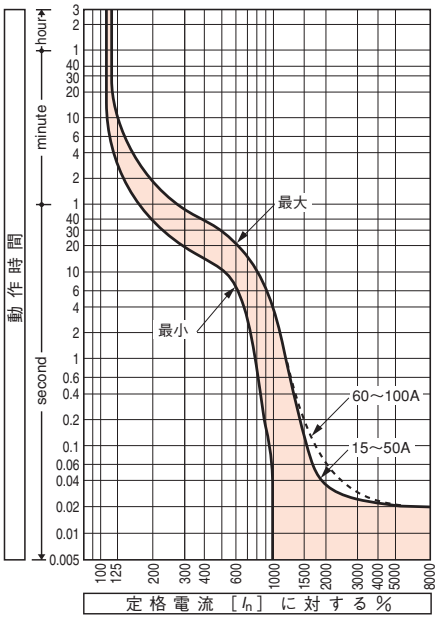

温度補正曲線

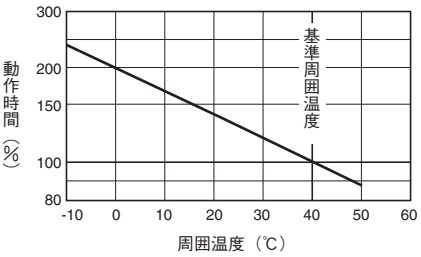

漏電動作特性

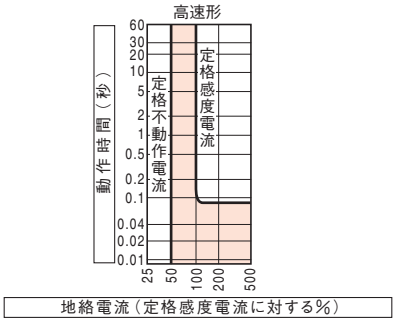

内部付属装置の組合せ（オプション）（6-10頁）

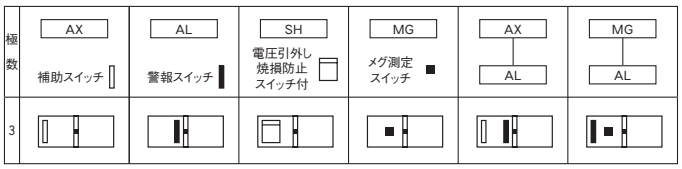

注：オプションで AL-SH の同時取付が可能です。

外　形　寸　法　図　　TB50KSZ, TB100KSZ形

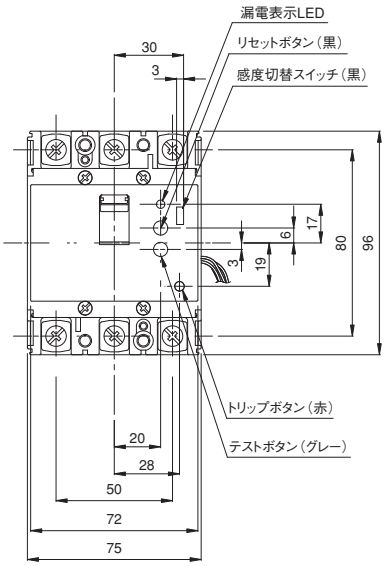

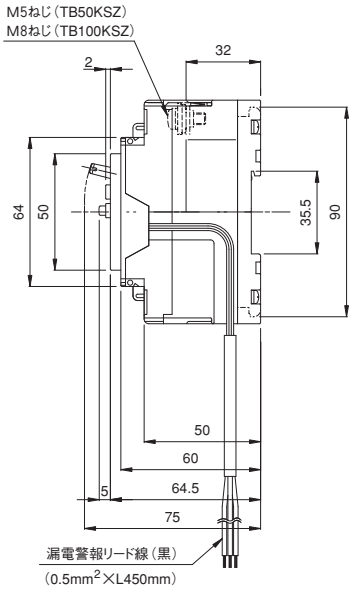

接続導体加工図

（TB50KSZの場合）

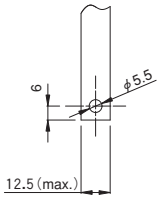

max. t 5

（TB100KSZの場合）

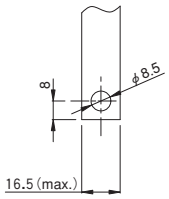

max. t 5

パネル切抜寸法図（正面図）

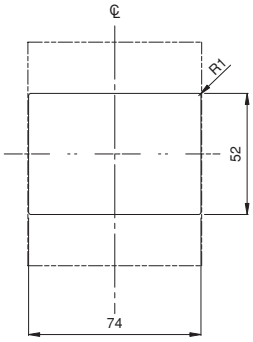

・切抜寸法は、遮断器ハンドル枠に対して片側1.0mmの余裕があります。

取　付　寸　法　図

ねじ取付

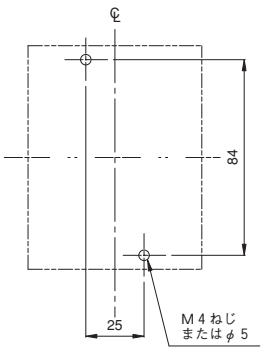

クリップインシャーシ/TDB-50SG（オプション）
（12台連結形）

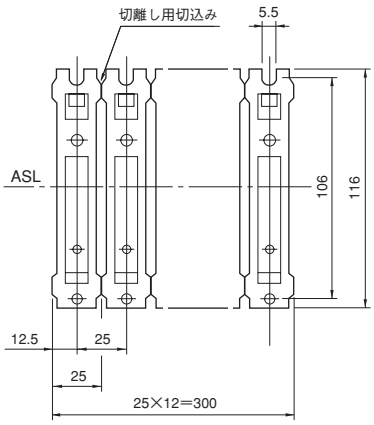

注1.　クリップインシャーシには25mmピッチで切込みを入れてあります。遮断器の取付数に合わせて切離しできます。（1・2度折りまげてください。）

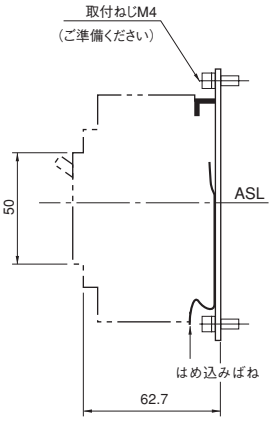

2.　クリップインシャーシ取付は4～5台毎にねじ止めしてください。

内部結線図

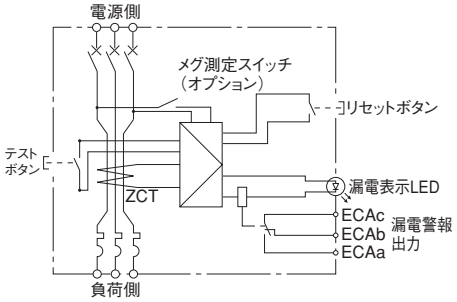

7 特性と外形

TemBreak

単3中性線欠相保護・漏電警報付ブレーカ
NAE125-SF, NAS125-SF

定格・仕様

フレーム A		100	125	100	125
形式（本体）		**NAE125-SF**		**NAS125-SF**	
極数・素子数		3P3E ⑩	3P3E ⑩	3P3E ⑩	3P3E ⑩
電気方式		1 ϕ 3W	1 ϕ 3W	1 ϕ 3W	1 ϕ 3W
■定格					
定格電流 A 基準周囲温度 40℃		15 50 20 60 30 75 40 100	125	15 50 20 60 30 75 40 100	125
定格使用電圧AC V		100/200	100/200	100/200	100/200
定格インパルス耐電圧〔U_{imp}〕kV		8	8	8	8
単3中性線欠相保護特性	定格動作過電圧 AC V	135	135	135	135
	定格不動作過電圧 AC V	120	120	120	120
	定格過電圧動作時間 秒	1以内	1以内	1以内	1以内
■定格遮断容量 kA					
JIS C 8201-2-1 Ann.2 I_{cu}(sym) AC 100/200V		35	35	50	50
■漏電警報仕様					
漏電検出方式（電流動作形）		電子式	電子式	電子式	電子式
	定格感度電流 mA	30/100/500切替 100/200/500切替	30/100/500切替 100/200/500切替	30/100/500切替 100/200/500切替	30/100/500切替 100/200/500切替
	最大動作時間 秒	0.1/0.45/1.0切替	0.1/0.45/1.0切替	0.1/0.45/1.0切替	0.1/0.45/1.0切替
漏電警報出力接点構成 ㉚		1c	1c	1c	1c
警報リセット方式（手動リセット） ㊴		押ボタン	押ボタン	押ボタン	押ボタン
漏電表示方式		赤色LED	赤色LED	赤色LED	赤色LED
質量（標準接続方式形） kg		1.15	1.15	1.15	1.15
■取付・接続方式					
表面形（FC）	圧着端子・バー接続用	◉ ④	◉	◉ ④	◉
	端子バー付	○ ㊸	○ ㊸	○ ㊸	○ ㊸
■付属品（オプション）	**略号**				
外部付属 電動操作	MC	—	—	—	—
外部付属 外部操作 ブレーカマウント式	HB	●	●	●	●
外部付属 ハンドル パネルマウント式（奥行可調整）	HP	●	●	●	●
外部付属 補助ハンドル	HA	—	—	—	—
外部付属 機械的インターロック スライド式	MS	—	—	—	—
外部付属 機械的インターロック 裏面式	MB	—	—	—	—
外部付属 機械的インターロック リンク式	ML	—	—	—	—
外部付属 機械的インターロック ワイヤー式	MW	—	—	—	—
外部付属 ハンドルホルダ	HH	●	●	●	●
外部付属 ハンドルロック	HL	●	●	●	●
外部付属 端子カバー 表面形用	CF	●	●	●	●
外部付属 端子バリア	BA	● ③	● ③	● ③	● ③
外部付属 リード線端子台	TF	●	●	●	●
外部付属 ドアフランジ	DF	—	—	—	—
■電気用品安全法		適合	対象外	適合	対象外
■標準仕様					
過電流引外し方式		熱動一電磁	熱動一電磁	熱動一電磁	熱動一電磁
ブレーカカバー色		ライトグレー	ライトグレー	ライトグレー	ライトグレー
トリップボタン（色）		有（赤）	有（赤）	有（赤）	有（赤）
ハンドル状態色別表示（ON：赤色,OFF：緑色）		有	有	有	有
断路機能		有	有	有	有

注 ◉：標準の取付・接続方式です。ご指定のない場合は、この方式で納入します。
○：標準の取付・接続方式です。ご注文の際、ご指定ください。 ●：適用できます。 —：適用できません。
③：3P: 2枚の端子バリアが標準装備されます。(表面形のみ) ④：50A以下はM5の線押え端子となります。
⑧：オプションにてリモートリセットまたは自動リセットが製作可能です。外部付属品取付などによりリセットボタンを押せない場合に適用してください。詳細は6-23頁をご参照ください。 ⑩：中性線に過電流が流れる回路にも適用できます。
㉚：接点定格は6-18頁をご参照ください。 ㊴：漏電警報はリセットボタンを押すか、主回路の電源をOFFにするまで動作状態を保持します。漏電が継続している場合、リセットボタンを押している間はリセットされますがリセットボタンを放すと動作状態に戻ります。 ㊸：端子バーは、別途単品でご注文願います。

備考(1)：単相3線式100/200V回路専用のブレーカです。
(2)：中性線は中極に、電圧線(AC200V)は左右極に接続してください。
(3)：過電圧検出リード線は必ずブレーカの負荷側(OFF側)に接続してください。電源側(ON側)に接続すると遮断器をOFFにしてもOFF側に電圧が掛かった状態になります。
(4)：過電圧検出リード線は回路の負荷側(OFF側)中性線の末端に接続してください。接続しないと動作しません。
(5)：過電圧テストボタンは過電圧の動作をチェックします。

動作特性曲線

15-50A

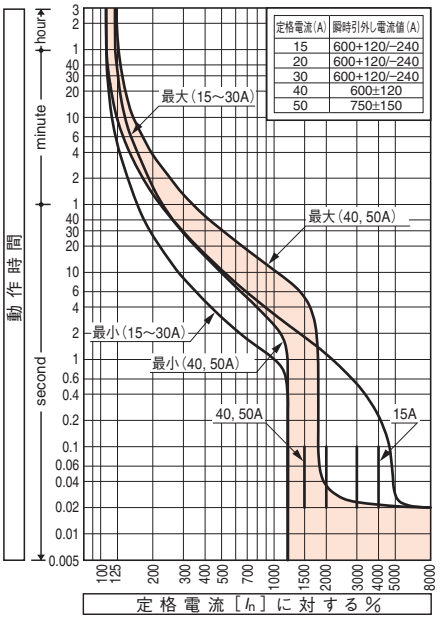

60-125A

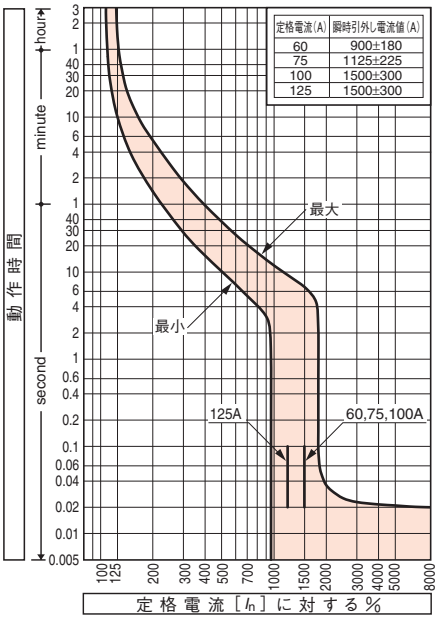

温度補正曲線

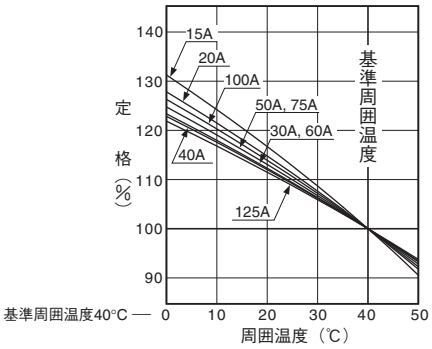

内部付属装置の組合せ（オプション）（6-10頁）

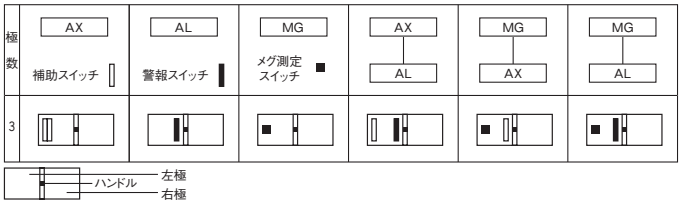

外　形　寸　法　図　　NAE125-SF, NAS125-SF形

表面形

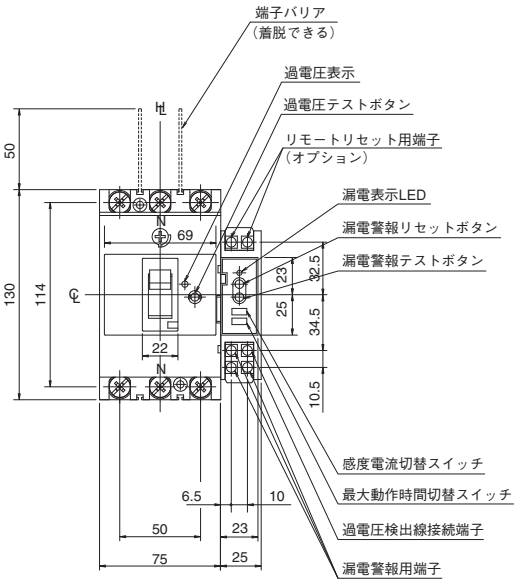

接続導体加工図

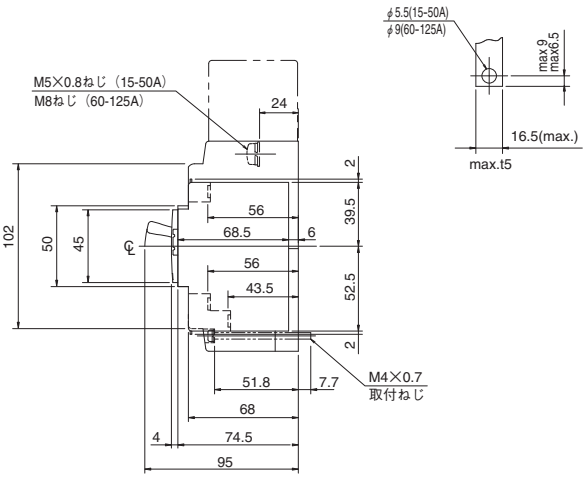

備考 1）側面ユニット端子ねじM3.5
2）端子ねじ締付トルクM3.5……0.9～1.2 N・m
3）接続可能電線 ……2.0mm²（最大）
4）過電圧検出端子台接続長さ …30 m（最大）

取付寸法図（正面図）

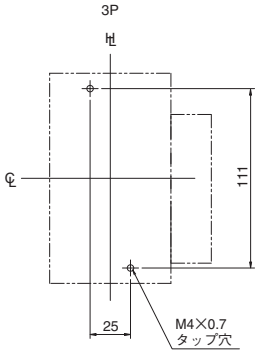

パネル切抜寸法図（正面図）

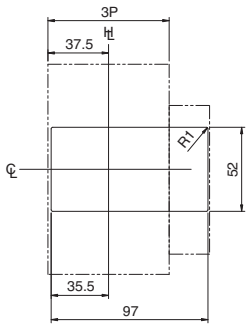

切抜寸法は遮断器ハンドル枠に対して
片側1.0mmの余裕があります。

単3中性線欠相保護特性

単3中性線欠相保護の動作電圧は120Vを超え135V以下で設定されています。中性線欠相による異常電圧が135Vを超えると確実に1秒以内にトリップします。

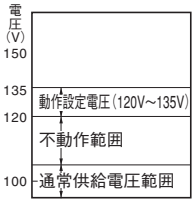

漏電動作特性

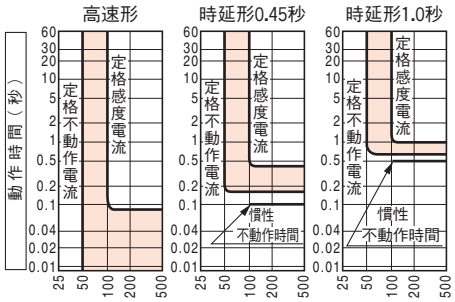

（時延形の動作時間は0.45秒の場合0.15～0.45秒、1.0秒の場合0.6～1.0秒の間で動作します。）

内部結線図

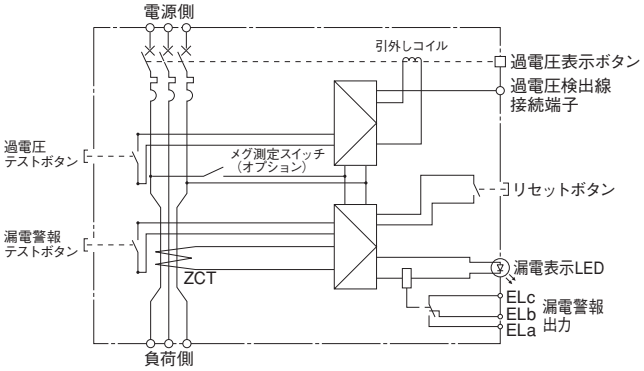

7 特性と外形

TemBreak

単3中性線欠相保護・漏電警報付ブレーカ
NAE250-SF, NAS250-SF

定格・仕様

フレーム A		225	250	225	250
形式（本体）		**NAE250-SF**		**NAS250-SF**	
極数・素子数		3P3E ⑩	3P3E ⑩	3P3E ⑩	3P3E ⑩
電気方式		1 ϕ 3W	1 ϕ 3W	1 ϕ 3W	1 ϕ 3W
■定格					
定格電流 A 基準周囲温度 40℃		125 225 150 175 200	250	125 225 150 175 200	250
定格使用電圧AC V		100/200	100/200	100/200	100/200
定格インパルス耐電圧〔U_{imp}〕kV		8	8	8	8
単3中性線欠相保護特性	定格動作過電圧 AC V	135	135	135	135
	定格不動作過電圧 AC V	120	120	120	120
	定格過電圧動作時間 秒	1以内	1以内	1以内	1以内
■定格遮断容量 kA					
JIS C 8201-2-1 Ann.2 I_{cu}(sym) AC 100/200V		35	35	85	85
■漏電警報仕様					
漏電検出方式（電流動作形）		電子式	電子式	電子式	電子式
	定格感度電流 mA ㊺	(30/100/500切替) 100/200/500切替	(30/100/500切替) 100/200/500切替	(30/100/500切替) 100/200/500切替	(30/100/500切替) 100/200/500切替
	最大動作時間 秒	0.1/0.45/1.0切替	0.1/0.45/1.0切替	0.1/0.45/1.0切替	0.1/0.45/1.0切替
漏電警報出力接点構成 ㉚		1c	1c	1c	1c
警報リセット方式（手動リセット） ㊴		押ボタン ⑧	押ボタン ⑧	押ボタン ⑧	押ボタン ⑧
漏電表示方式		赤色LED	赤色LED	赤色LED	赤色LED
質量（標準接続方式形） kg		1.8	1.8	1.8	1.8
■取付・接続方式					
表面形(FC)	圧着端子・バー接続用	◉	◉	◉	◉
	端子バー付	○ ㊸	○ ㊸	○ ㊸	○ ㊸
■付属品（オプション）	**略号**				
外部付属 電動操作	MC	●	●	●	●
外部付属 外部操作 ブレーカマウント式	HB	●	●	●	●
外部付属 ハンドル パネルマウント式(奥行可調整)	HP	●	●	●	●
外部付属 補助ハンドル	HA	—	—	—	—
外部付属 機械的インターロック スライド式	MS	—	—	—	—
外部付属 機械的インターロック 裏面式	MB	—	—	—	—
外部付属 機械的インターロック リンク式	ML	—	—	—	—
外部付属 機械的インターロック ワイヤー式	MW	—	—	—	—
外部付属 ハンドルホルダ	HH	●	●	●	●
外部付属 ハンドルロック	HL	●	●	●	●
外部付属 端子カバー 表面形用	CF	●	●	●	●
外部付属 端子バリア	BA	● ③	● ③	● ③	● ③
外部付属 リード線端子台	TF	●	●	●	●
外部付属 ドアフランジ	DF	—	—	—	—
■電気用品安全法		対象外	対象外	対象外	対象外
■標準仕様					
過電流引外し方式		熱動一電磁	熱動一電磁	熱動一電磁	熱動一電磁
ブレーカカバー色		ライトグレー	ライトグレー	ライトグレー	ライトグレー
トリップボタン(色)		有(赤)	有(赤)	有(赤)	有(赤)
ハンドル状態色別表示（ON：赤色,OFF：緑色）		有	有	有	有
断路機能		有	有	有	有

注 ◉：標準の取付・接続方式です。ご指定のない場合は、この方式で納入します。
○：標準の取付・接続方式です。ご注文の際、ご指定ください。 ●：適用できます。 —：適用できません。
③：3P: 2枚の端子バリアが標準装備されます。(表面形のみ) ⑧：オプションにてリモートリセットまたは自動リセットが製作可能です。外部付属品取付などによりリセットボタンを押せない場合に適用してください。詳細は6-23頁をご参照ください。
⑩：中性線に過電流が流れる回路にも適用できます。 ㉚：接点定格は6-18頁をご参照ください。
㊴：漏電警報はリセットボタンを押すか、主回路の電源をOFFにするまで動作状態を保持します。漏電が継続している場合、リセットボタンを押している間はリセットされますがリセットボタンを放すと動作状態に戻ります。
㊸：端子バーは、別途単品でご注文願います。 ㊺：ご注文により製作できます。

備考(1)：単相3線式100/200V回路専用のブレーカです。
(2)：中性線は中極に、電圧線(AC200V)は左右極に接続してください。
(3)：過電圧検出リード線は必ずブレーカの負荷側(OFF側)に接続してください。電源側(ON側)に接続すると遮断器をOFFにしてもOFF側に電圧が掛かった状態になります。
(4)：過電圧検出リード線は回路の負荷側(OFF側)中性線の末端に接続してください。接続しないと動作しません。
(5)：過電圧テストボタンは過電圧の動作をチェックします。

動作特性曲線

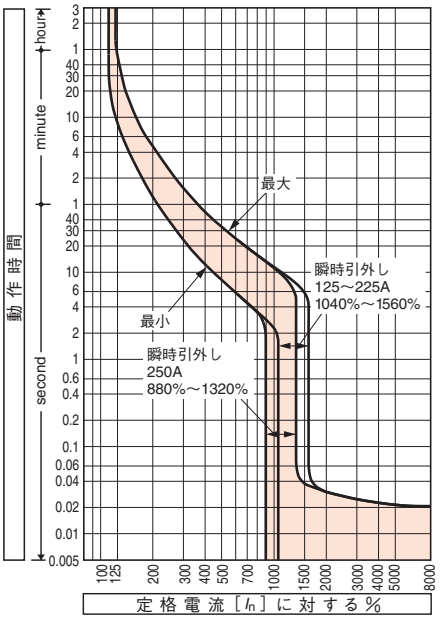

温度補正曲線

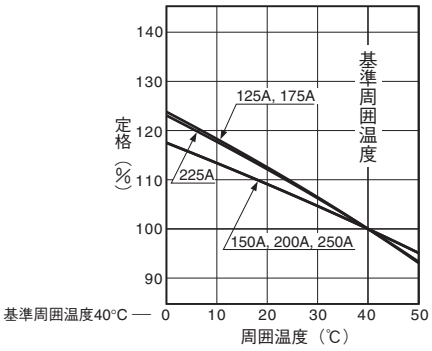

漏電動作特性

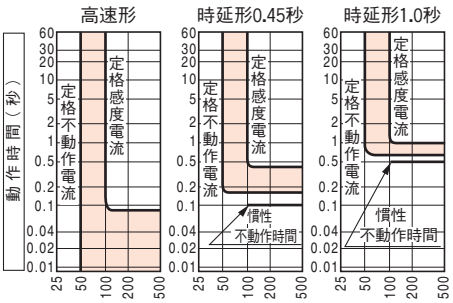

（時延形の動作時間は0.45秒の場合0.15～0.45秒、1.0秒の場合0.6～1.0秒の間で動作します。）

内部付属装置の組合せ（オプション）（6-10頁）

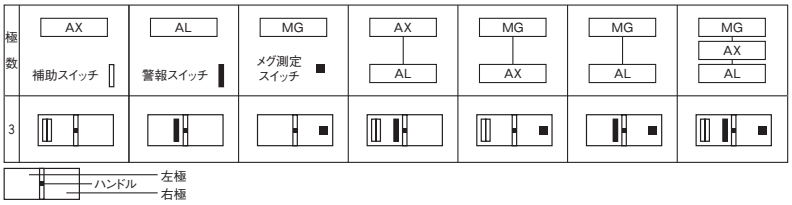

外　形　寸　法　図　　NAE250-SF, NAS250-SF形

表面形

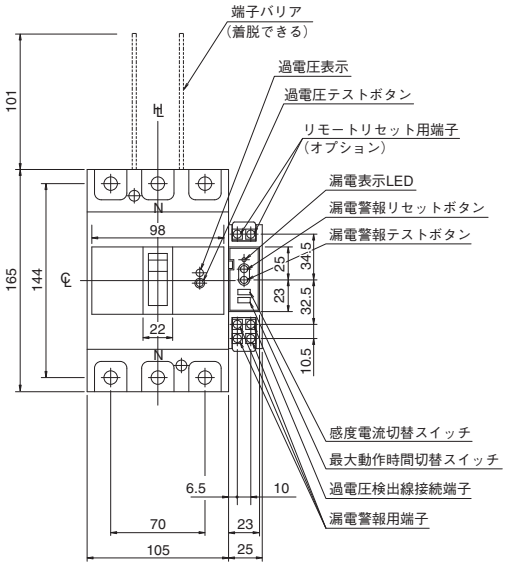

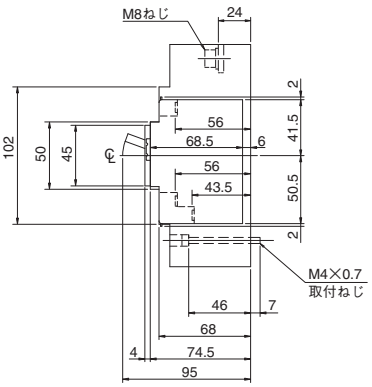

接続導体加工図

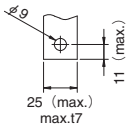

備考 1）側面ユニット端子ねじM3.5
2）端子ねじ締付トルクM3.5……0.9～1.2N・m
3）接続可能電線 ……2.0mm²（最大）
4）過電圧検出端子台接続長さ …30m（最大）

取付寸法図（正面図）

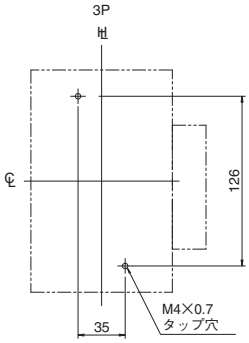

パネル切抜寸法図（正面図）

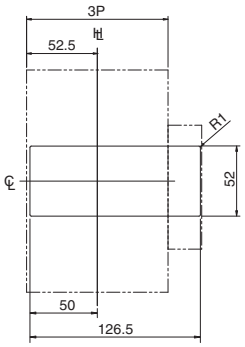

切抜寸法は遮断器ハンドル枠に対して
片側1.0mmの余裕があります。

単3中性線欠相保護特性

単3中性線欠相保護の動作電圧は120Vを超え135V以下で設定されています。中性線欠相による異常電圧が135Vを超えると確実に1秒以内にトリップします。

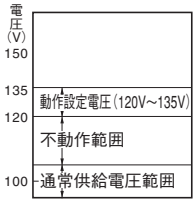

内部結線図

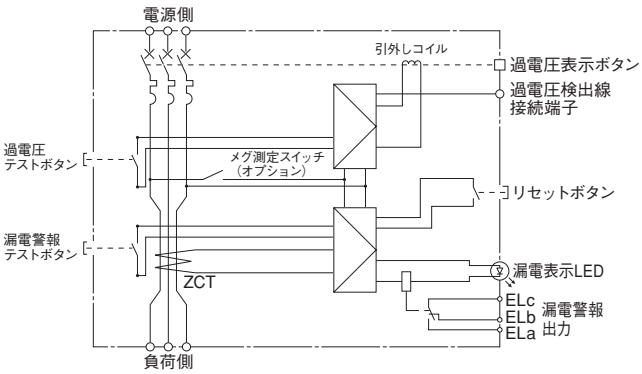

TemBreak

単3中性線欠相保護・漏電警報付ブレーカ
NAE400-NF, NAS400-NF

定格・仕様

フレーム A	400	400	
形式（本体）	**NAE400-NF**	**NAS400-NF**	
極数・素子数	3P2E ⑱	3P2E ⑱	
電気方式	1 ϕ 3W	1 ϕ 3W	
■定格			
定格電流 A	250	250	
基準周囲温度 40℃	300	300	
	350	350	
	400	400	
定格使用電圧AC V	100/200	100/200	
定格インパルス耐電圧〔U_{imp}〕kV	8	8	
単3中性線欠相保護特性 定格動作過電圧 AC V	135	135	
単3中性線欠相保護特性 定格不動作過電圧 AC V	120	120	
単3中性線欠相保護特性 定格過電圧動作時間 秒	1以内	1以内	
■定格遮断容量 kA			
JIS C 8201-2-1 Ann.2 I_{cu}(sym) AC 100/200V	35	85	
■漏電警報仕様			
漏電検出方式（電流動作形）	電子式	電子式	
定格感度電流 mA ㊺	(30/100/500切替)	(30/100/500切替)	
	100/200/500切替	100/200/500切替	
最大動作時間 秒	0.1/0.45/1.0切替	0.1/0.45/1.0切替	
漏電警報出力接点構成 ㉚	1c	1c	
警報リセット方式（手動リセット）㊴	押ボタン ⑧	押ボタン ⑧	
漏電表示方式	赤色LED	赤色LED	
質量（標準接続方式形）kg	4.9	4.9	
■取付・接続方式			
表面形(FC) 圧着端子・バー接続用	◉	◉	
表面形(FC) 端子バー付	○(BAR)	○(BAR)	
■付属品（オプション）			略号
外部付属 電動操作			MC
外部付属 外部操作 ブレーカマウント式			HB
外部付属 ハンドル パネルマウント式(奥行可調整)			HP
外部付属 補助ハンドル			HA
外部付属 機械的インターロック スライド式			MS
外部付属 機械的インターロック 裏面式			MB
外部付属 機械的インターロック リンク式			ML
外部付属 機械的インターロック ワイヤー式			MW
外部付属 ハンドルホルダ			HH
外部付属 ハンドルロック			HL
外部付属 端子カバー 表面形用			CF
外部付属 端子バリア			BA
外部付属 リード線端子台			TF
外部付属 ドアフランジ			DF
■電気用品安全法	対象外	対象外	
■標準仕様			
過電流引外し方式	熱動一電磁	熱動一(可)電磁	
ブレーカカバー色	ライトグレー	ライトグレー	
トリップボタン(色)	有(赤)	有(赤)	
ハンドル状態色別表示（ON：赤色,OFF：緑色）	有	有	
断路機能	有	有	

注 ◉：標準の取付・接続方式です。ご指定のない場合は、この方式で納入します。
○：標準の取付・接続方式です。ご注文の際、ご指定ください。 ●：適用できます。 —：適用できません。
③：2P: 1枚、3P: 2枚、4P: 3枚の端子バリアが標準装備されます。(表面形のみ) ⑧：オプションにて自動リセットが製作可能です。外部付属品取付などによりリセットボタンを押せない場合に適用してください。詳細は6-23頁をご参照ください。
⑱：中性線に過電流が流れる回路には適用しないでください。 ㉚：接点定格は6-18頁をご参照ください。
㊴：漏電警報はリセットボタンを押すか、主回路の電源をOFFにするまで動作状態を保持します。漏電が継続している場合、リセットボタンを押している間はリセットされますがリセットボタンを放すと動作状態に戻ります。
㊺：ご注文により製作できます。

備考(1)：単相3線式100/200V回路専用のブレーカです。
(2)：中性線は中極に、電圧線(AC200V)は左右極に接続してください。
(3)：過電圧検出リード線は必ずブレーカの負荷側(OFF側)に接続してください。電源側(ON側)に接続すると遮断器をOFFにしてもOFF側に電圧が掛かった状態になります。
(4)：過電圧検出リード線は回路の負荷側(OFF側)中性線の末端に接続してください。接続しないと動作しません。
(5)：過電圧テストボタンは過電圧の動作をチェックします。

内部付属装置の組合せ（オプション）(6-10頁)

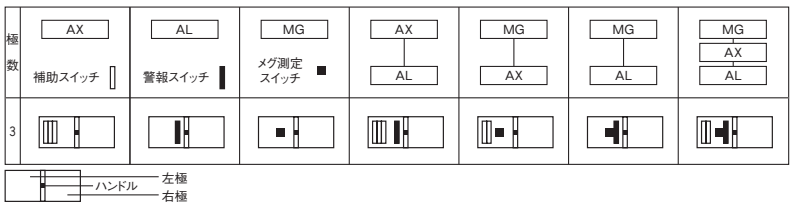

動作特性曲線 NAS400-NF

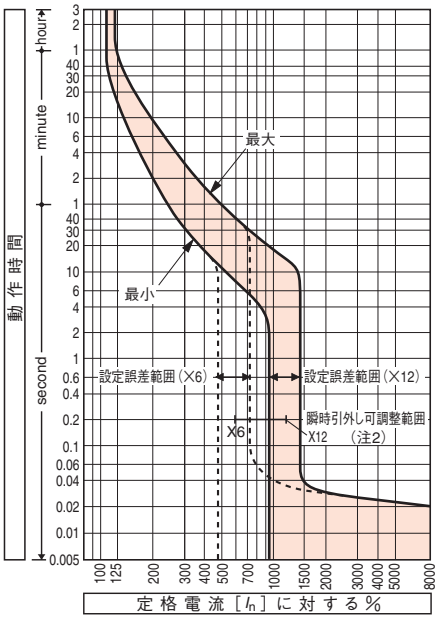

温度補正曲線

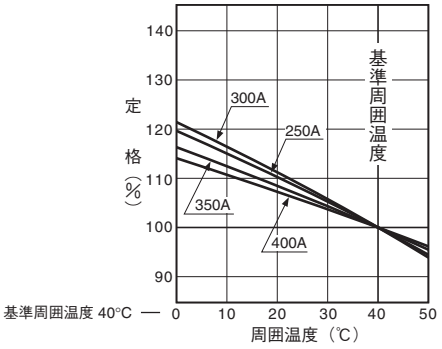

瞬時引外し電流

定格電流 (A)	I_n× 瞬時引外し電流 可調整範囲 (A) 12	11	10	9	8	7	6
250	3000	2750	2500	2250	2000	1750	1500
300	3600	3300	3000	2700	2400	2100	1800
350	4200	3850	3500	3150	2800	2450	2100
400	4800	4400	4000	3600	3200	2800	2400

注(1)：設定誤差は±20%です。
(2)：NAE400-NF形は定格電流の10倍の一点固定設定になります。設定誤差は±10%です。
(3)：動作特性曲線は可調整瞬時引外しの場合です。

備考(1)：可調整の機種でご指定のない場合は目盛×12に設定して納入します。

漏電動作特性

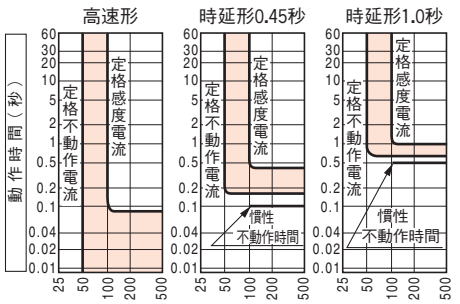

（時延形の動作時間は0.45秒の場合0.15～0.45秒、1.0秒の場合0.6～1.0秒の間で動作します。）

外　形　寸　法　図　　NAE400-NF, NAS400-NF形

表面形

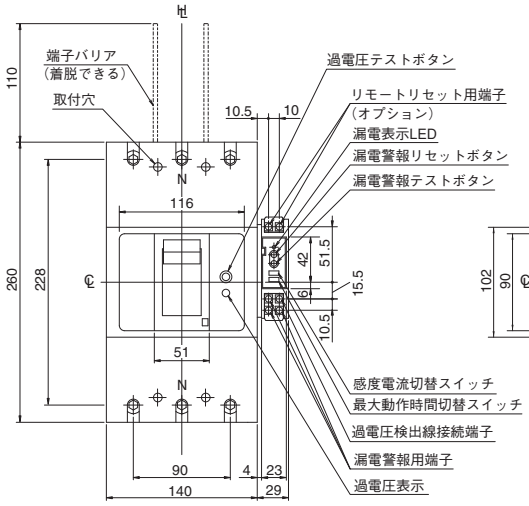

接続導体加工図

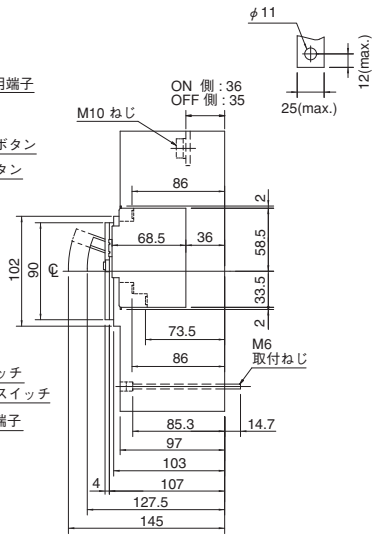

端子バー付（オプション）

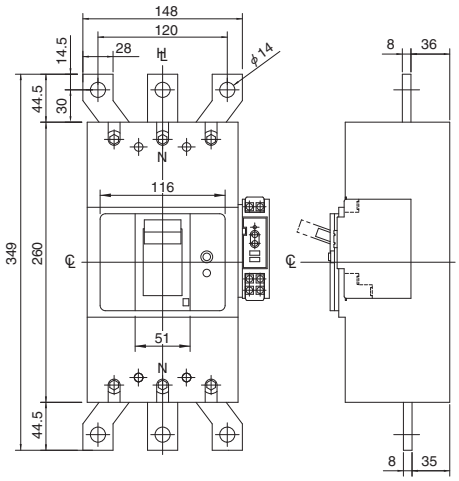

備考 1）側面ユニット端子ねじM3.5
2）端子ねじ締付トルクM3.5……0.9～1.2N・m
3）接続可能電線 ……2.0mm²（最大）
4）過電圧検出端子台接続長さ …30m（最大）

取付寸法図（正面図）

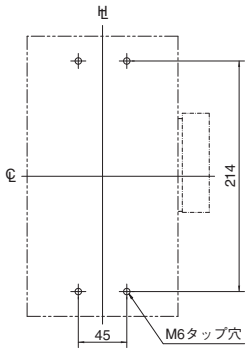

パネル切抜寸法図（正面図）

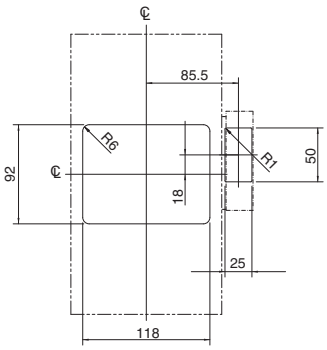

切抜寸法は遮断器ハンドル枠に対して片側1.0mmの余裕があります。

単3中性線欠相保護特性

単3中性線欠相保護の動作電圧は120Vを超え135V以下で設定されています。中性線欠相による異常電圧が135Vを超えると確実に1秒以内にトリップします。

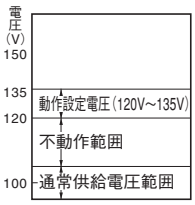

内部結線図

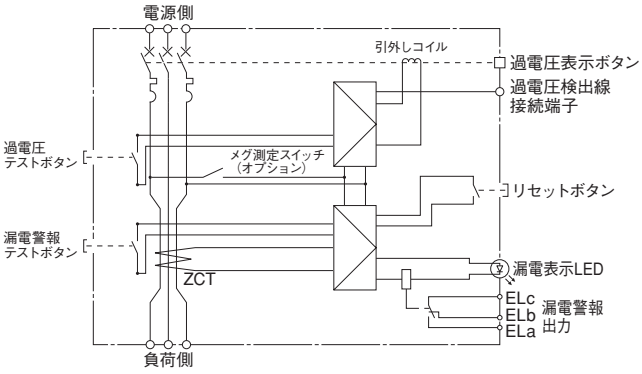

動作特性曲線　　NAE400-NF

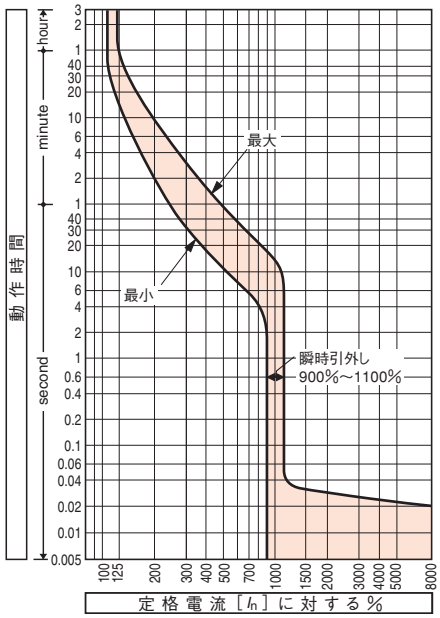

7 特性と外形

TemBreak

単3中性線欠相保護付ノーヒューズブレーカ NE50-NF

定格・仕様

フレーム A			50			
形式（本体）			**NE50-NF**			
極数・素子数			3P3E ⑩			
電気方式			1 ϕ 3W			
■定格						
定格電流 A			20			
基準周囲温度 40℃			30			
			40			
			50			
定格使用電圧AC V			100/200			
定格インパルス耐電圧〔U_{imp}〕kV			6			
単3中性線欠相保護特性	定格動作過電圧 AC V		135			
	定格不動作過電圧 AC V		120			
	定格過電圧動作時間 秒		1以内			
■定格遮断容量 kA						
JIS C 8201-2-1 Ann.2 I_{cu} (sym)		AC 100/200V	5			
質量（標準接続方式形）kg			0.5			
■取付・接続方式						
表面形（FC）	圧着端子・バー接続用		◉ ㊺			
	端子バー付		○ ㊸			
DINレール取付			◉			
クリップインシャーシ取付			◉			
■付属品（オプション）		略号				
外部付属	電動操作	MC	—			
	外部操作 ブレーカマウント式	HB	△			
	ハンドル パネルマウント式（奥行可調整）	HP	△			
	補助ハンドル	HA	—			
	機械的インターロック スライド式	MS	● ⑤			
	リンク式	ML	—			
	ワイヤー式	MW	—			
	ハンドルホルダ	HH	—			
	ハンドルロック	HL	●			
	端子カバー 表面形用	CF	●			
	裏面形・差込形用	CR	—			
	端子バリア	BA	● ③			
	リード線端子台	TF	●			
	ドアフランジ	DF	—			
■電気用品安全法			適合			
■標準仕様						
過電流引外し方式			完全電磁			
ブレーカカバー色			ライトグレー			
トリップボタン（色）			有（赤）			
ハンドル状態色別表示（ON：赤色,OFF：緑色）			有			
断路機能			有			

注 ◉：標準の取付・接続方式です。ご指定のない場合は、この方式で納入します。
○：標準の取付・接続方式です。ご注文の際、ご指定ください。
●：適用できます。 —：適用できません。 △：受注仕様品です。詳細はご照会ください。
③：2P: 1枚、3P: 2枚、4P: 3枚の端子バリアが標準装備されます。（表面形のみ）
⑤：クリップインシャーシ取付に適用できません。
⑩：中性線に過電流が流れる回路にも適用できます。
㊺：線押え端子付です。
㊸：端子バーは、別途単品でご注文願います。

備考（1）：単相3線式110/220V（または100/200V）回路専用のブレーカです。
（2）：中性線は中極に、電圧線（220Vまたは200V）は左右極に接続してください。
（3）：過電圧検出リード線は必ずブレーカの負荷側（OFF側）に接続してください。電源側（ON側）に接続すると遮断器をOFFにしてもOFF側に電圧が掛かった状態になります。
（4）：過電圧検出リード線は回路の負荷側（OFF側）中性線の末端に接続してください。接続しないと動作しません。
（5）：テストボタンは過電圧の動作をチェックします。

動作特性曲線

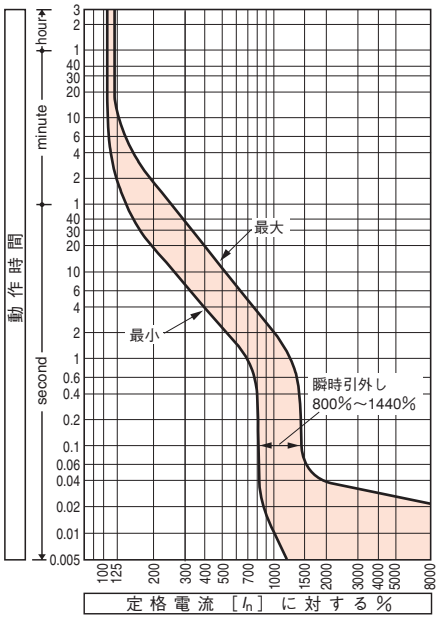

温度補正曲線

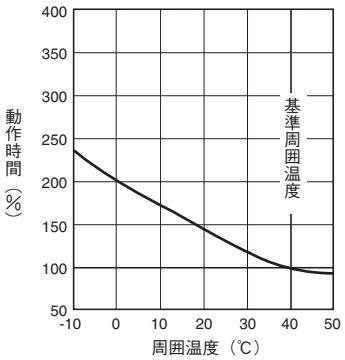

単3中性線欠相保護特性

単3中性線欠相保護の動作電圧は120Vを超え135V以下で設定されています。中性線欠相による異常電圧が135Vを超えると確実に1秒以内にトリップします。

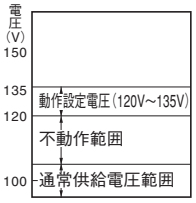

内部付属装置の組合せ（オプション）（6-10頁）

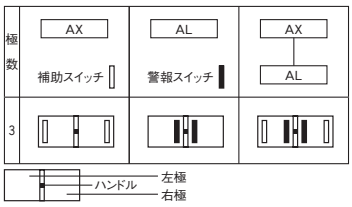

外　形　寸　法　図　　NE50-NF形

表面形

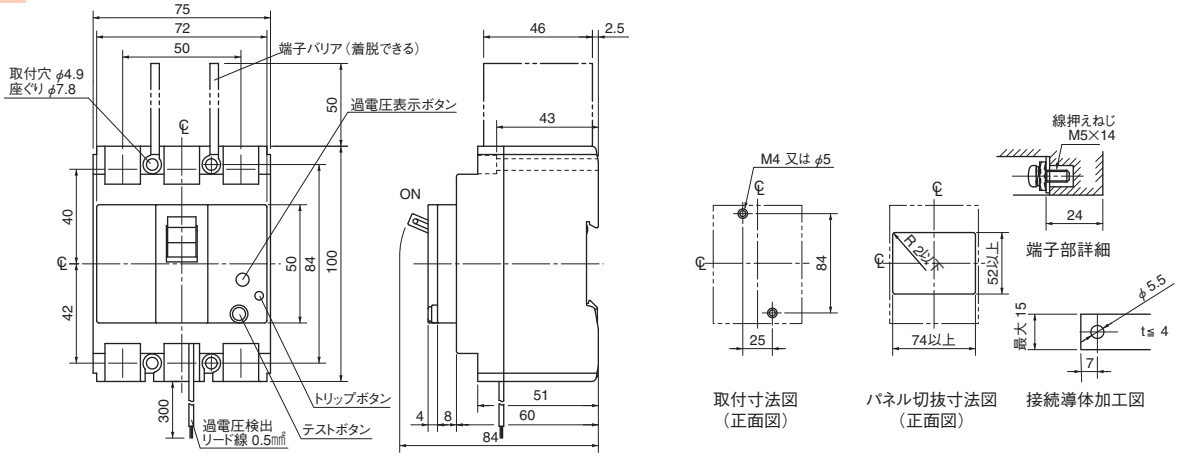

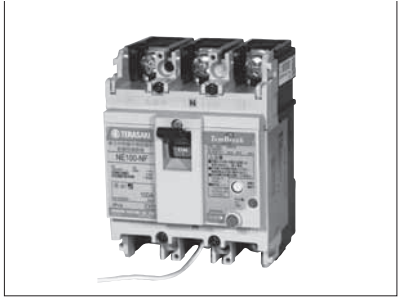

7 特性と外形

TemBreak

単3中性線欠相保護付ノーヒューズブレーカ NE100-NF

定格・仕様

フレーム A			100			
形式（本体）			**NE100-NF**			
極数・素子数			3P3E ⑩			
電気方式			1 ϕ 3W			
■定格						
定格電流 A			60			
基準周囲温度 40℃			75			
			100			
定格使用電圧AC V			100/200			
定格インパルス耐電圧〔U_{imp}〕kV			6			
単3中性線欠相保護特性	定格動作過電圧 AC V		135			
	定格不動作過電圧 AC V		120			
	定格過電圧動作時間 秒		1以内			
■定格遮断容量 kA						
JIS C 8201-2-1 Ann.2 I_{cu} (sym)		AC 100/200V	25			
質量（標準接続方式形） kg			0.5			
■取付・接続方式						
表面形（FC）	圧着端子・バー接続用		◉			
	端子バー付		○ ⑬			
DINレール取付			◉			
クリップインシャーシ取付			—			
■付属品（オプション）		略号				
外部付属	電動操作	MC	—			
	外部操作 ブレーカマウント式	HB	△			
	ハンドル パネルマウント式（奥行可調整）	HP	△			
	補助ハンドル	HA	—			
	機械的インターロック スライド式	MS	●			
	リンク式	ML	—			
	ワイヤー式	MW	—			
	ハンドルホルダ	HH	—			
	ハンドルロック	HL	●			
	端子カバー 表面形用	CF	●			
	裏面形・差込形用	CR	—			
	端子バリア	BA	● ③			
	リード線端子台	TF	●			
	ドアフランジ	DF	—			
■電気用品安全法			適合			
■標準仕様						
過電流引外し方式			完全電磁			
ブレーカカバー色			ライトグレー			
トリップボタン（色）			有（赤）			
ハンドル状態色別表示（ON：赤色,OFF：緑色）			有			
断路機能			有			

注 ◉：標準の取付・接続方式です。ご指定のない場合は、この方式で納入します。
○：標準の取付・接続方式です。ご注文の際、ご指定ください。
●：適用できます。 —：適用できません。 △：受注仕様品です。詳細はご照会ください。
③：2P: 1枚、3P: 2枚、4P: 3枚の端子バリアが標準装備されます。（表面形のみ）
⑩：中性線に過電流が流れる回路にも適用できます。
⑬：端子バーは、別途単品でご注文願います。

備考（1）：単相3線式110/220V（または100/200V）回路専用のブレーカです。
（2）：中性線は中極に、電圧線（220Vまたは200V）は左右極に接続してください。
（3）：過電圧検出リード線は必ずブレーカの負荷側（OFF側）に接続してください。電源側（ON側）に接続すると遮断器をOFFにしてもOFF側に電圧が掛かった状態になります。
（4）：過電圧検出リード線は回路の負荷側（OFF側）中性線の末端に接続してください。接続しないと動作しません。
（5）：テストボタンは過電圧の動作をチェックします。

動作特性曲線

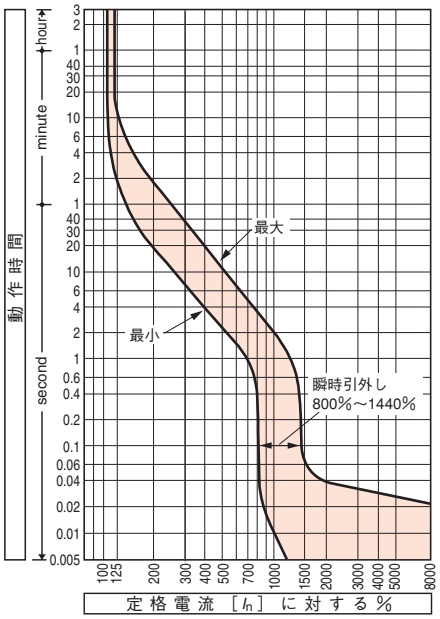

温度補正曲線

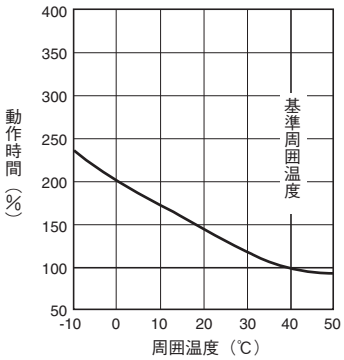

単3中性線欠相保護特性

単3中性線欠相保護の動作電圧は120Vを超え135V以下で設定されています。中性線欠相による異常電圧が135Vを超えると確実に1秒以内にトリップします。

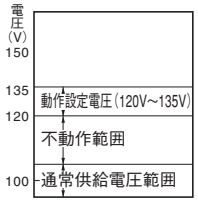

内部付属装置の組合せ（オプション）（6-10頁）

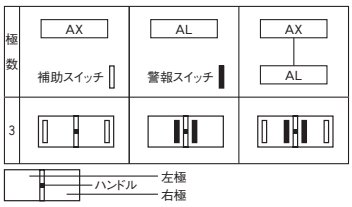

外　形　寸　法　図　　NE100-NF形

表面形

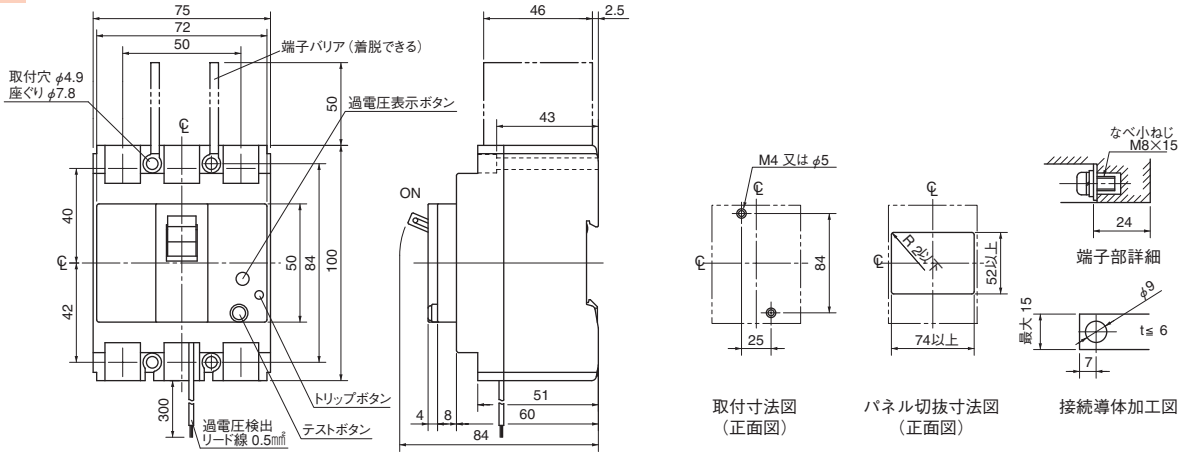

TemBreak

単3中性線欠相保護付ノーヒューズブレーカ NS125-SF

定格・仕様

フレーム A	100	125	
形式（本体）	**NS125-SF**		
極数・素子数	3P3E ⑩	3P3E ⑩	
電気方式	1φ3W	1φ3W	
■定格			
定格電流 A 基準周囲温度 40℃	15 50 20 60 30 75 40 100	125	
定格使用電圧AC V	100/200	100/200	
定格インパルス耐電圧〔U_{imp}〕kV	8	8	
単3中性線欠相保護特性 定格動作過電圧 AC V	135	135	
単3中性線欠相保護特性 定格不動作過電圧 AC V	120	120	
単3中性線欠相保護特性 定格過電圧動作時間 秒	1以内	1以内	
■定格遮断容量 kA			
JIS C 8201-2-1 Ann.2 I_{cu} (sym) AC 100/200V	50	50	
質量（標準接続方式形）kg	0.95	0.95	
■取付・接続方式			
表面形（FC） 圧着端子・バー接続用	◉ ④	◉	
表面形（FC） 端子バー付	○ ⑤③	○ ⑤③	
DINレール取付	○ ⑪	○ ⑪	
クリップインシャーシ取付	—	—	
■付属品（オプション） 略号			
電動操作 MC	—	—	
外部付属 外部操作 ブレーカマウント式 HB	●	●	
外部付属 ハンドル パネルマウント式（奥行可調整） HP	●	●	
外部付属 補助ハンドル HA	—	—	
外部付属 機械的インターロック スライド式 MS	●	●	
外部付属 機械的インターロック リンク式 ML	—	—	
外部付属 機械的インターロック ワイヤー式 MW	—	—	
外部付属 ハンドルホルダ HH	●	●	
外部付属 ハンドルロック HL	●	●	
外部付属 端子カバー 表面形用 CF	●	●	
外部付属 端子カバー 裏面形・差込形用 CR	—	—	
外部付属 端子バリア BA	● ③	● ③	
外部付属 リード線端子台 TF	●	●	
外部付属 ドアフランジ DF	—	—	
■電気用品安全法	適合	対象外	
■標準仕様			
過電流引外し方式	熱動一電磁	熱動一電磁	
ブレーカカバー色	ライトグレー	ライトグレー	
トリップボタン（色）	有（赤）	有（赤）	
ハンドル状態色別表示（ON：赤色,OFF：緑色）	有	有	
断路機能	有	有	

注 ◉：標準の取付・接続方式です。ご指定のない場合は、この方式で納入します。
○：標準の取付・接続方式です。ご注文の際、ご指定ください。
●：適用できます。 —：適用できません。
③：3P: 2枚の端子バリアが標準装備されます。（表面形のみ）
④：50A以下はM5の線押え端子となります。
⑩：中性線に過電流が流れる回路にも適用できます。
⑪：別途、DINレールアダプタをご注文ください。
⑤③：端子バーは、別途単品でご注文願います。

備考(1)：単相３線式100/200V回路専用のブレーカです。
(2)：中性線は中極に、電圧線（200V）は左右極に接続してください。
(3)：過電圧検出リード線は必ずブレーカの負荷側（OFF側）に接続してください。電源側（ON側）に接続すると遮断器をOFFにしてもOFF側に電圧が掛かった状態になります。
(4)：過電圧検出リード線は回路の負荷側（OFF側）中性線の末端に接続してください。接続しないと動作しません。
(5)：テストボタンは過電圧の動作をチェックします。

動作特性曲線

15-50A

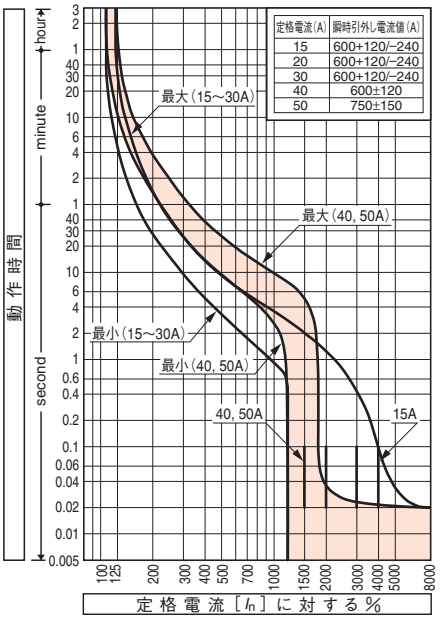

60-125A

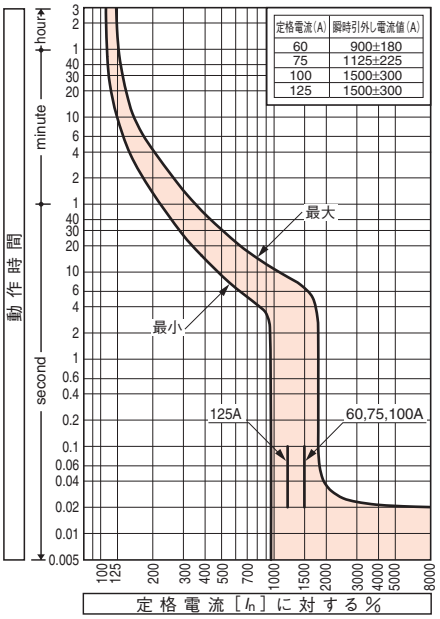

温度補正曲線

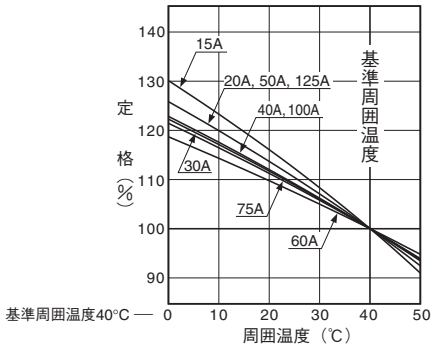

内部付属装置の組合せ（オプション）（6-10頁）

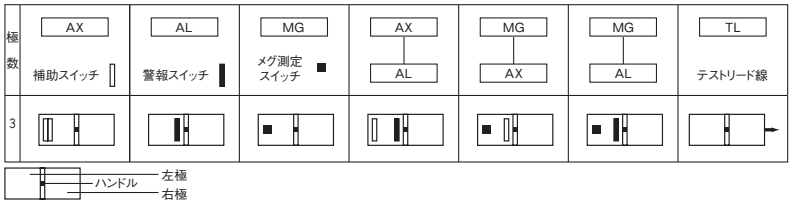

外　形　寸　法　図　　NS125-SF形

表面形

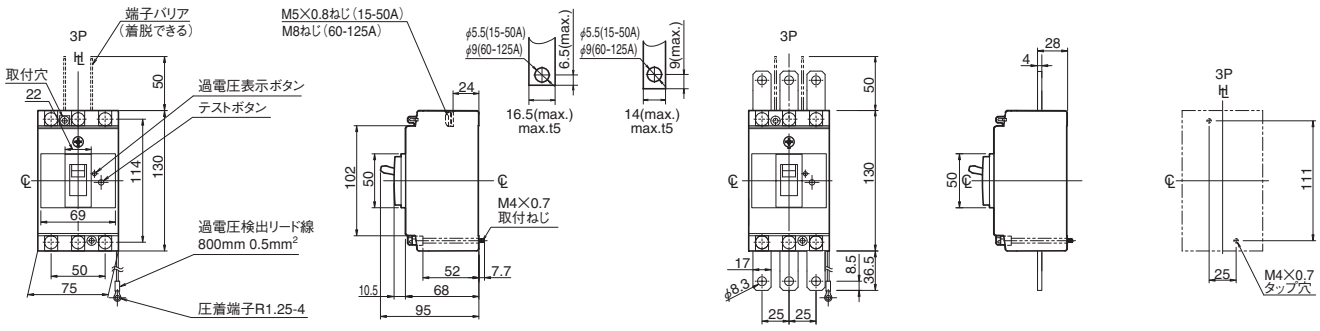

パネル切抜寸法図（正面図）

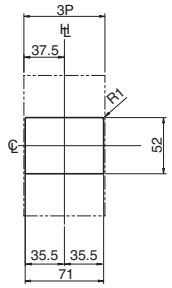

切抜寸法は遮断器ハンドル枠に対して
片側1.0mmの余裕があります。

単3中性線欠相保護特性

単3中性線欠相保護の動作電圧は120Vを超え135V以下で設定されています。中性線欠相による異常電圧が135Vを超えると確実に1秒以内にトリップします。

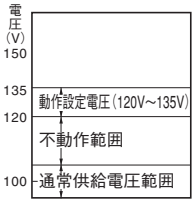

内部結線図

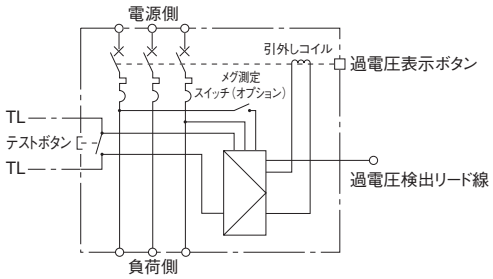

7 特性と外形

TemBreak

単3中性線欠相保護付ノーヒューズブレーカ NE250-SF, NS250-SF

定格・仕様

フレーム A		225	250	225	250
形式（本体）		**NE250-SF**		**NS250-SF**	
極数・素子数		3P3E ⑩	3P3E ⑩	3P3E ⑩	3P3E ⑩
電気方式		1 ϕ 3W	1 ϕ 3W	1 ϕ 3W	1 ϕ 3W
■定格					
定格電流 A		125 225	250	125 225	250
基準周囲温度 40℃		150		150	
		175		175	
		200		200	
定格使用電圧AC V		100/200	100/200	100/200	100/200
定格インパルス耐電圧〔U_{imp}〕kV		8	8	8	8
単3中性線欠相保護特性	定格動作過電圧 AC V	135	135	135	135
	定格不動作過電圧 AC V	120	120	120	120
	定格過電圧動作時間 秒	1以内	1以内	1以内	1以内
■定格遮断容量 kA					
JIS C 8201-2-1 Ann.2 I_{cu} (sym) AC 100/200V		35	35	85	85
質量（標準接続方式形）kg		1.6	1.6	1.6	1.6
■取付・接続方式					
表面形（FC）	圧着端子・バー接続用	◉	◉	◉	◉
	端子バー付	○ ㊸	○ ㊸	○ ㊸	○ ㊸
DINレール取付		—	—	—	—
クリップインシャーシ取付		—	—	—	—
■付属品（オプション）					**略号**
電動操作		●	●	●	●	MC
外部操作	ブレーカマウント式	●	●	●	●	HB
ハンドル	パネルマウント式（奥行可調整）	●	●	●	●	HP
補助ハンドル		—	—	—	—	HA
外部付属 機械的インターロック	スライド式	●	●	●	●	MS
	リンク式	—	—	—	—	ML
	ワイヤー式	—	—	—	—	MW
ハンドルホルダ		●	●	●	●	HH
ハンドルロック		●	●	●	●	HL
端子カバー	表面形用	●	●	●	●	CF
	裏面形・差込形用	—	—	—	—	CR
端子バリア		● ③	● ③	● ③	● ③	BA
リード線端子台		●	●	●	●	TF
ドアフランジ		—	—	—	—	DF
■電気用品安全法		対象外	対象外	対象外	対象外
■標準仕様					
過電流引外し方式		熱動一電磁	熱動一電磁	熱動一電磁	熱動一電磁
ブレーカカバー色		ライトグレー	ライトグレー	ライトグレー	ライトグレー
トリップボタン（色）		有（赤）	有（赤）	有（赤）	有（赤）
ハンドル状態色別表示（ON：赤色,OFF：緑色）		有	有	有	有
断路機能		有	有	有	有

注 ◉：標準の取付・接続方式です。ご指定のない場合は、この方式で納入します。
○：標準の取付・接続方式です。ご注文の際、ご指定ください。
●：適用できます。 —：適用できません。
③：3P: 2枚の端子バリアが標準装備されます。（表面形のみ）
⑩：中性線に過電流が流れる回路にも適用できます。
㊸：端子バーは、別途単品でご注文願います。

備考(1)：単相３線式100/200V回路専用のブレーカです。
(2)：中性線は中極に、電圧線（200V）は左右極に接続してください。
(3)：過電圧検出リード線は必ずブレーカの負荷側（OFF側）に接続してください。電源側（ON側）に接続すると遮断器をOFFにしてもOFF側に電圧が掛かった状態になります。
(4)：過電圧検出リード線は回路の負荷側（OFF側）中性線の末端に接続してください。接続しないと動作しません。
(5)：テストボタンは過電圧の動作をチェックします。

動作特性曲線

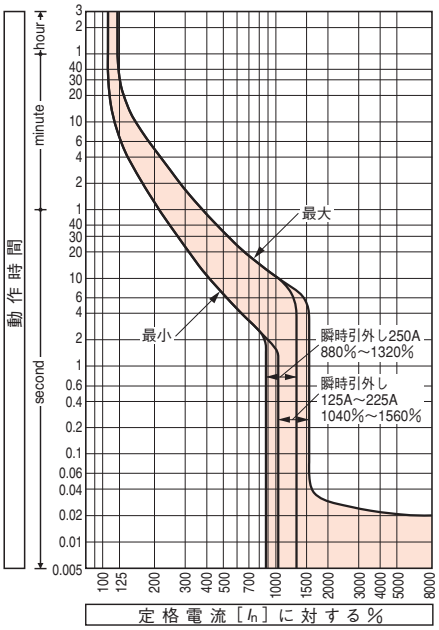

温度補正曲線

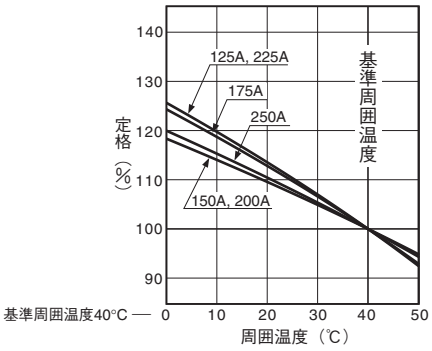

単3中性線欠相保護特性

単3中性線欠相保護の動作電圧は120Vを超え135V以下で設定されています。中性線欠相による異常電圧が135Vを超えると確実に1秒以内にトリップします。

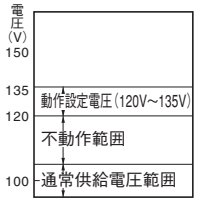

内部付属装置の組合せ（オプション）（6-10頁）

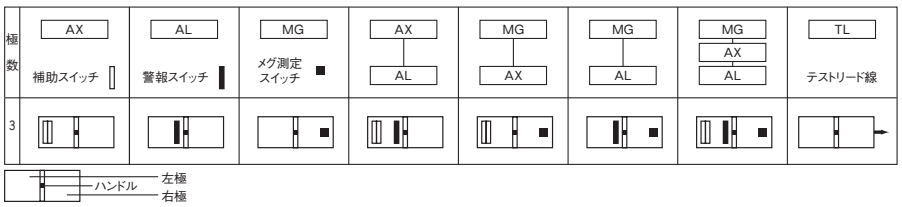

外　形　寸　法　図　　NE250-SF, NS250-SF形

表面形

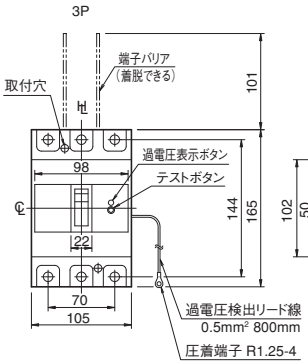

接続導体加工図

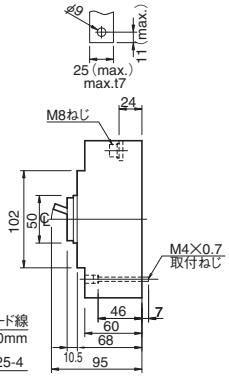

端子バー付（オプション）＊

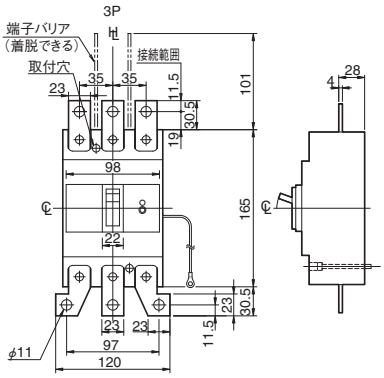

取付寸法図（正面図）

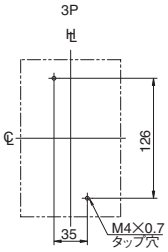

＊端子バーはストレートタイプとワイドタイプの両方を用意しています。

パネル切抜寸法図（正面図）

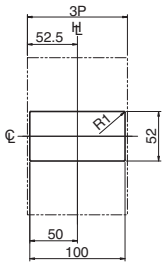

切抜寸法は遮断器ハンドル枠に対して片側1.0mmの余裕があります。

内部結線図

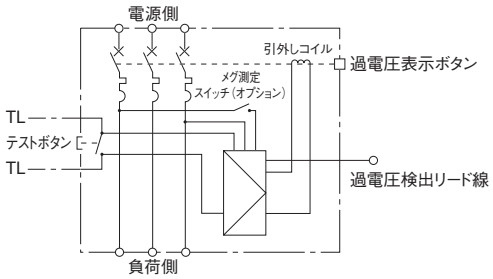

7 特性と外形

TemBreak

単3中性線欠相保護付ノーヒューズブレーカ NE400-NF, NS400-NF

定格・仕様

フレーム A		400	400	
形式（本体）		**NE400-NF**	**NS400-NF**	
極数・素子数		3P2E ⑱	3P2E ⑱	
電気方式		1 ϕ 3W	1 ϕ 3W	
■定格				
定格電流 A		250	250	
基準周囲温度 40℃		300	300	
		350	350	
		400	400	
定格使用電圧AC V		100/200	100/200	
定格インパルス耐電圧〔U_{imp}〕kV		8	8	
単3中性線欠相保護特性	定格動作過電圧 AC V	135	135	
	定格不動作過電圧 AC V	120	120	
	定格過電圧動作時間 秒	1以内	1以内	
■定格遮断容量 kA				
JIS C 8201-2-1 Ann.2 I_{cu} (sym) AC 100/200V		35	85	
質量（標準接続方式形）kg		4.8	4.8	
■取付・接続方式				
表面形（FC）	圧着端子・バー接続用	◉	◉	
	端子バー付	○(BAR)	○(BAR)	
DINレール取付		—	—	
クリップインシャーシ取付		—	—	
■付属品（オプション）				略号
外部付属	電動操作	●	●	MC
	外部操作 ブレーカマウント式	●	●	HB
	ハンドル パネルマウント式（奥行可調整）	●	●	HP
	補助ハンドル	●	●	HA
	機械的インターロック スライド式	●	●	MS
	リンク式	—	—	ML
	ワイヤー式	—	—	MW
	ハンドルホルダ	●	●	HH
	ハンドルロック			HL
	端子カバー 表面形用	●	●	CF
	裏面形・差込形用	—	—	CR
	端子バリア	●③	●③	BA
	リード線端子台	●	●	TF
	ドアフランジ	—	—	DF
■電気用品安全法		対象外	対象外	
■標準仕様				
過電流引外し方式		熱動一電磁	熱動一電磁	
ブレーカカバー色		ライトグレー	ライトグレー	
トリップボタン（色）		有（赤）	有（赤）	
ハンドル状態色別表示（ON：赤色,OFF：緑色）		有	有	
断路機能		有	有	

注 ◉：標準の取付・接続方式です。ご指定のない場合は、この方式で納入します。
○：標準の取付・接続方式です。ご注文の際、ご指定ください。
●：適用できます。 —：適用できません。
③：2P: 1枚、3P: 2枚、4P: 3枚の端子バリアが標準装備されます。（表面形のみ）
⑱：中性線に過電流が流れる回路には適用しないでください。

備考（1）：単相3線式110/220V（または100/200V）回路専用のブレーカです。
（2）：中性線は中極に、電圧線（220Vまたは200V）は左右極に接続してください。
（3）：過電圧検出リード線は必ずブレーカの負荷側（OFF側）に接続してください。電源側（ON側）に接続すると遮断器をOFFにしてもOFF側に電圧が掛かった状態になります。
（4）：過電圧検出リード線は回路の負荷側（OFF側）中性線の末端に接続してください。接続しないと動作しません。
（5）：テストボタンは過電圧の動作をチェックします。

動作特性曲線 NS400-NF

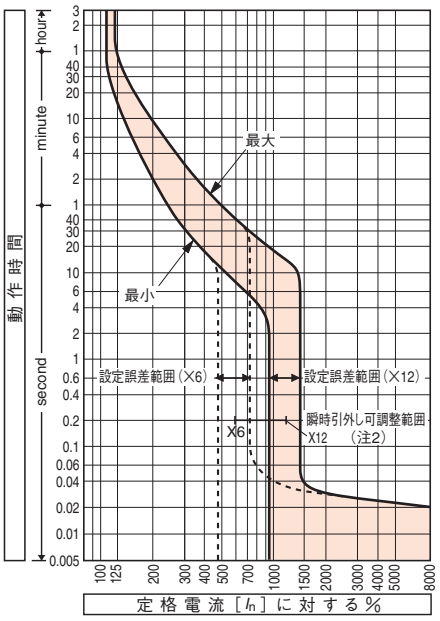

温度補正曲線

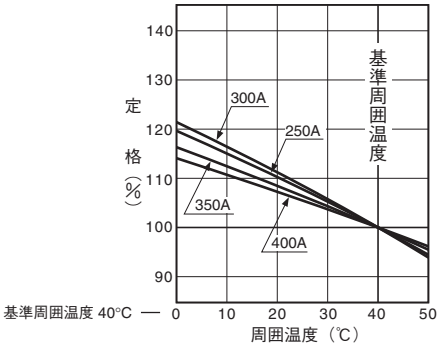

瞬時引外し電流

定格電流 (A)	瞬時引外し電流 可調整範囲 (A) I_n× 12	11	10	9	8	7	6
250	3000	2750	2500	2250	2000	1750	1500
300	3600	3300	3000	2700	2400	2100	1800
350	4200	3850	3500	3150	2800	2450	2100
400	4800	4400	4000	3600	3200	2800	2400

注（1）：設定誤差は±20%です。
（2）：**NE400-NF**形は定格電流の10倍の一点固定設定になります。設定誤差は±10%です。
（3）：動作特性曲線は可調整瞬時引外しの場合です。

備考（1）：可調整の機種でご指定のない場合は目盛×12に設定して納入します。

単3中性線欠相保護特性

単3中性線欠相保護の動作電圧は120Vを超え135V以下で設定されています。中性線欠相による異常電圧が135Vを超えると確実に1秒以内にトリップします。

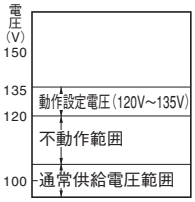

内部付属装置の組合せ（オプション）（6-10頁）

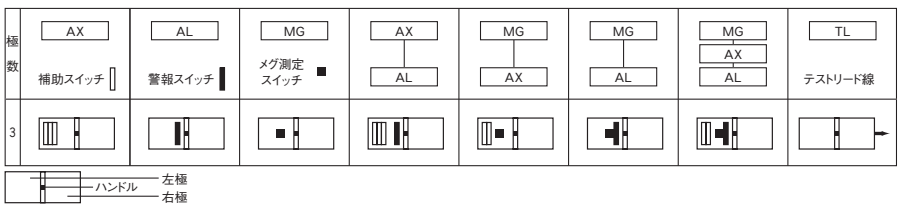

外　形　寸　法　図　　NE400-NF, NS400-NF形

表面形

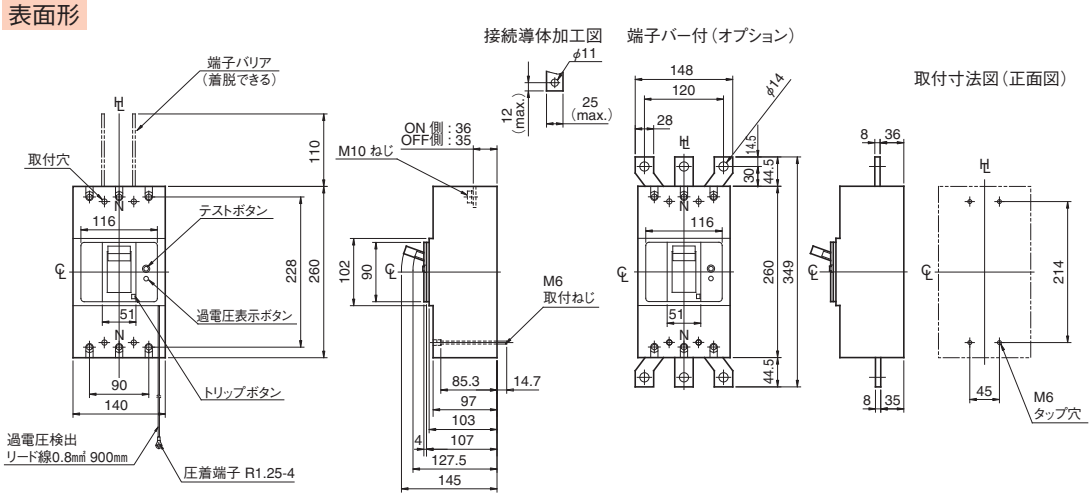

切抜寸法は遮断器ハンドル枠に対して片側1.0mmの余裕があります。

内部結線図

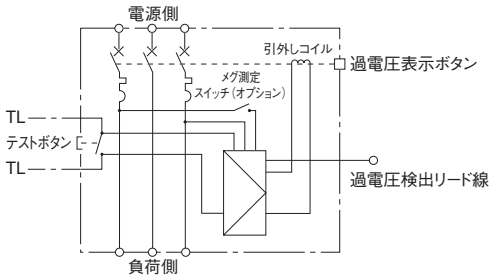

動作特性曲線　　NE400-NF

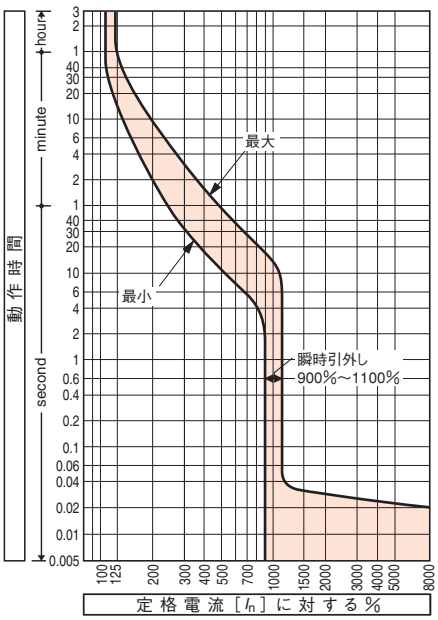

TemBreak

単3中性線欠相保護付ノーヒューズブレーカ NS630-NF

定格・仕様

フレーム A		600	630
形式（本体）		**NS630-NF**	
極数・素子数		3P2E ⑱	
電気方式		1 ϕ 3W	
■定格			
定格電流 A		500	630
基準周囲温度 40℃		600	
定格使用電圧AC V		100/200	
定格インパルス耐電圧〔U_{imp}〕kV		8	
単3中性線欠相保護特性	定格動作過電圧 AC V	135	
	定格不動作過電圧 AC V	120	
	定格過電圧動作時間 秒	1以内	
■定格遮断容量 kA			
JIS C 8201-2-1 Ann.2 I_{cu} (sym) AC 100/200V		85	
質量（標準接続方式形）kg		10.0	
■取付・接続方式			
表面形（FC）	圧着端子・バー接続用	—	
	端子バー付	◉	
DINレール取付		—	
クリップインシャーシ取付		—	
■付属品（オプション）	略号		
外部付属 電動操作	MC	●	
外部付属 外部操作 ブレーカマウント式	HB	●	
外部付属 ハンドル パネルマウント式（奥行可調整）	HP	●	
外部付属 補助ハンドル	HA	●	
外部付属 機械的インターロック スライド式	MS	●	
外部付属 機械的インターロック リンク式	ML	—	
外部付属 機械的インターロック ワイヤー式	MW	—	
外部付属 ハンドルホルダ	HH	●	
外部付属 ハンドルロック	HL		
外部付属 端子カバー 表面形用	CF	●	
外部付属 端子カバー 裏面形・差込形用	CR	—	
外部付属 端子バリア	BA	● ③	
外部付属 リード線端子台	TF	●	
外部付属 ドアフランジ	DF	—	
■電気用品安全法		対象外	
■標準仕様			
過電流引外し方式		熱動一電磁	
ブレーカカバー色		ライトグレー	
トリップボタン（色）		有（赤）	
ハンドル状態色別表示（ON：赤色,OFF：緑色）		有	
断路機能		有	

注 ◉：標準の取付・接続方式です。ご指定のない場合は、この方式で納入します。
○：標準の取付・接続方式です。ご注文の際、ご指定ください。
●：適用できます。 —：適用できません。
③：2P: 1枚、3P: 2枚、4P: 3枚の端子バリアが標準装備されます。（表面形のみ）
⑱：中性線に過電流が流れる回路には適用しないでください。

備考（1）：単相3線式110/220V（または100/200V）回路専用のブレーカです。
（2）：中性線は中極に、電圧線（220Vまたは200V）は左右極に接続してください。
（3）：過電圧検出リード線は必ずブレーカのOFF側に接続してください。ON側に接続すると遮断器をOFFにしてもOFF側に電圧が掛かった状態になります。
（4）：過電圧検出リード線は回路の負荷側（OFF側）中性線に接続してください。接続しないと動作しません。
（5）：過電圧検出リード線は,回路の負荷側（OFF側）末端に接続してください。
（6）：テストボタンは過電圧の動作をチェックします。

動作特性曲線

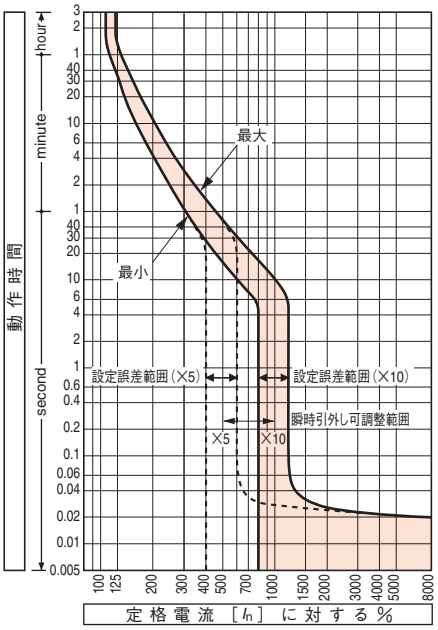

温度補正曲線

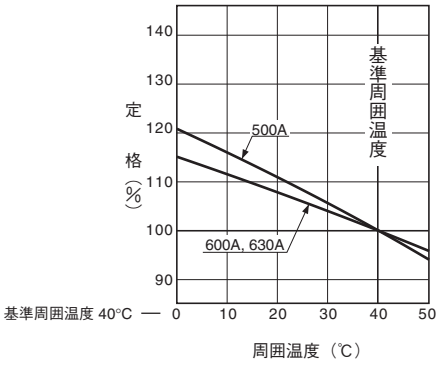

瞬時引外し電流

定格電流（A） I_n×	瞬時引外し電流 可調整範囲（A） 10	9	8	7	6	5
500	5000	4500	4000	3500	3000	2500
600	6000	5400	4800	4200	3600	3000
630	6300	5670	5040	4410	3780	3150

注（1）：設定誤差は±20%です。
備考（1）：ご指定のない場合は目盛×10に設定して納入します。

内部付属装置の組合せ（オプション）（6-10頁）

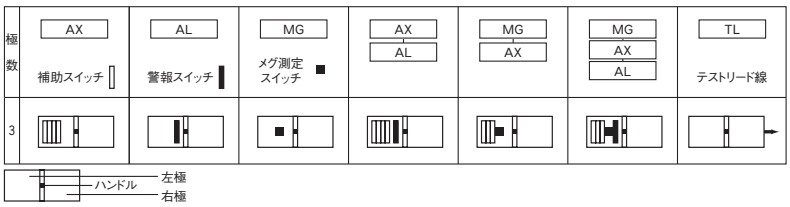

外　形　寸　法　図　　NS630-NF形

表面形

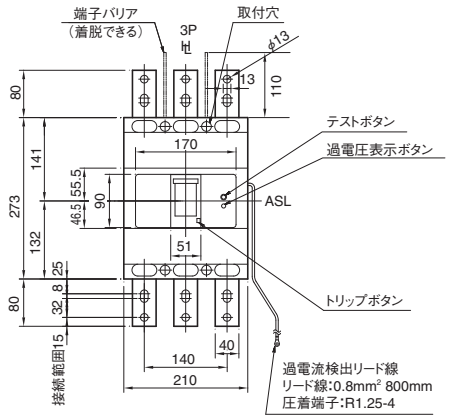

取付寸法図（正面図）

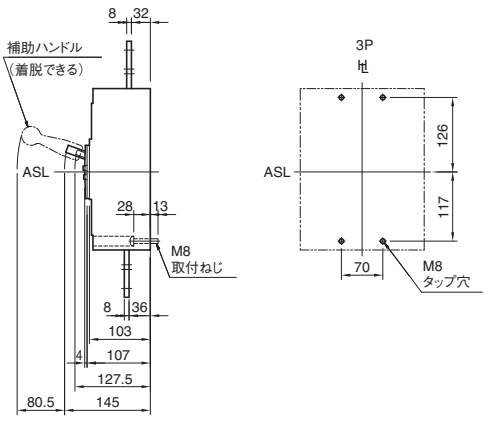

パネル切抜寸法図（正面図）

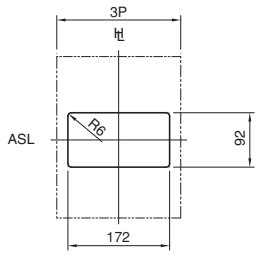

切抜寸法は遮断器ハンドル枠に対して
片側1.0mmの余裕があります。

内部結線図

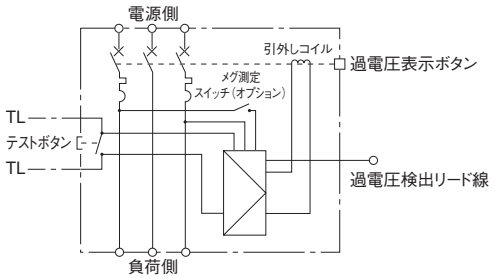

単3中性線欠相保護付ノーヒューズブレーカ
NS800-NF

定格・仕様

フレーム A		800			
形式（本体）		NS800-NF			
極数・素子数		3P2E ⑱			
電気方式		1 φ 3W			
■定格					
定格電流 A		700			
基準周囲温度 40℃		800			
定格使用電圧AC V		100/200			
定格インパルス耐電圧〔U_{imp}〕kV		8			
単3中性線欠相保護特性	定格動作過電圧 AC V	135			
	定格不動作過電圧 AC V	120			
	定格過電圧動作時間 秒	1以内			
■定格遮断容量 kA					
JIS C 8201-2-1 Ann.2 I_{cu} (sym)	AC 100/200V	85			
質量（標準接続方式形）kg		11.0			
■取付・接続方式					
表面形（FC）	圧着端子・バー接続用	—			
	端子バー付	◉			
DINレール取付		—			
クリップインシャーシ取付		—			
■付属品（オプション）	略号				
外部付属 電動操作	MC	●			
外部操作ハンドル ブレーカマウント式	HB	●			
外部操作ハンドル パネルマウント式（奥行可調整）	HP	●			
補助ハンドル	HA	●			
機械的インターロック スライド式	MS	●			
機械的インターロック リンク式	ML	—			
機械的インターロック ワイヤー式	MW	—			
ハンドルホルダ	HH	●			
ハンドルロック	HL	●			
端子カバー 表面形用	CF	●			
端子カバー 裏面形・差込形用	CR	—			
端子バリア	BA	● ③			
リード線端子台	TF	●			
ドアフランジ	DF	—			
■電気用品安全法		対象外			
■標準仕様					
過電流引外し方式		熱動ー電磁			
ブレーカカバー色		ライトグレー			
トリップボタン（色）		有（赤）			
ハンドル状態色別表示（ON：赤色,OFF：緑色）		有			
断路機能		有			

注 ◉：標準の取付・接続方式です。ご指定のない場合は、この方式で納入します。
○：標準の取付・接続方式です。ご注文の際、ご指定ください。
●：適用できます。 —：適用できません。 ③：2P: 1枚、3P: 2枚、4P: 3枚の端子バリアが標準装備されます。（表面形のみ）
⑱：中性線に過電流が流れる回路には適用しないでください。

備考（1）：単相3線式110/220V（または100/200V）回路専用のブレーカです。
（2）：中性線は中極に、電圧線（220Vまたは200V）は左右極に接続してください。
（3）：過電圧検出リード線は必ずブレーカのOFF側に接続してください。ON側に接続すると遮断器をOFFにしてもOFF側に電圧が掛かった状態になります。
（4）：過電圧検出リード線は回路の負荷側（OFF側）中性線に接続してください。接続しないと動作しません。
（5）：過電圧検出リード線は,回路の負荷側（OFF側）末端に接続してください。
（6）：テストボタンは過電圧の動作をチェックします。

動作特性曲線

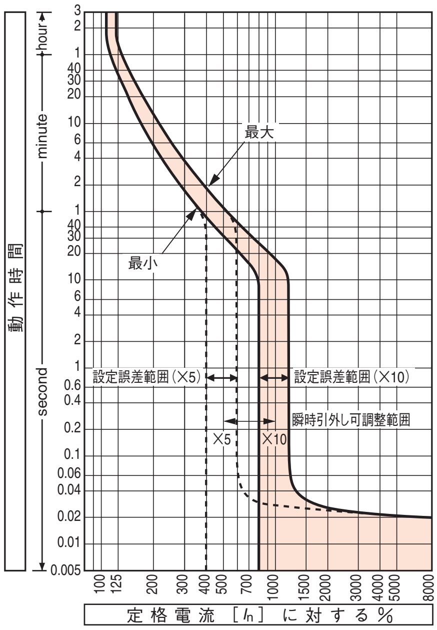

温度補正曲線

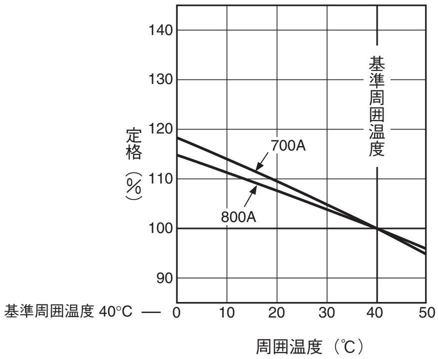

瞬時引外し電流

定格電流（A）	I_n×	瞬時引外し電流 可調整範囲（A） 10	9	8	7	6	5
700		7000	6300	5600	4900	4200	3500
800		8000	7200	6400	5600	4800	4000

注（1）：設定誤差は±20%です。
備考（1）：ご指定のない場合は目盛×10に設定して納入します。

内部付属装置の組合せ（オプション）（6-10頁）

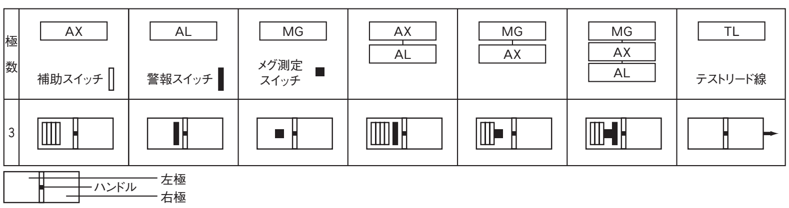

外　形　寸　法　図　　NS800-NF形

表面形

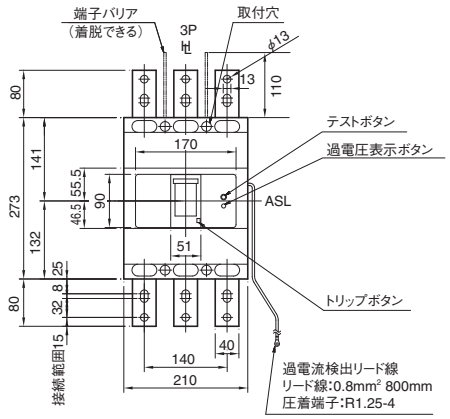

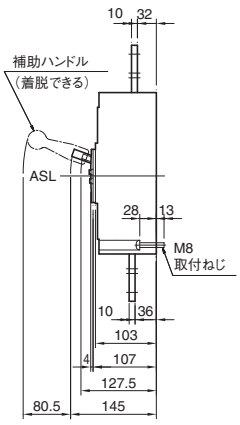

取付寸法図（正面図）

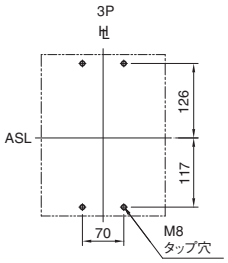

パネル切抜寸法図（正面図）

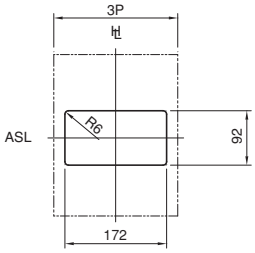

切抜寸法は遮断器ハンドル枠に対して
片側1.0mmの余裕があります。

内部結線図

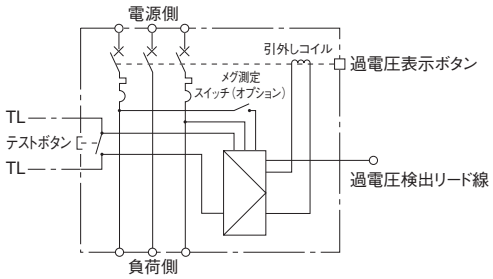

7 特性と外形

分電盤用ブレーカ

TB-5S, TB-10S

定格・仕様

適用			互換性ブレーカ				互換性ブレーカ			
フレーム A			50				100			
形式			**TB-5S**				**TB-10S**			
極数			1	2	3	4	1	2	3	4
■定格										
定格電流 A			10	30		30	60			
基準周囲温度	一般用	40℃	15	40		50	75			
	船舶用	45℃	20	50			100			
定格使用電圧 V	A C		240	415	415	415	240	415	415	415
	D C		125	125	—	—	125	125	—	—
■定格遮断容量 kA										
JIS C 8201-2-1 Ann.2	A C	415 V	—	2.5	2.5	2.5	—	5	5	5
I_{cu} (sym)		240 V	2.5	5	—	—	5	5	5	5
		200 V	2.5	5	5	5	5	5	5	5
		100 / 200 V	—	—	—	—	—	5	—	—
		100 V	5	—	—	—	5	—	—	—
	D C	110 V	1	5	—	—	1	5	—	—
NK	A C	250 V	—	5 ㊹	—	—	—	—	—	—
(sym)		125 V	—	42	—	—	—	—	—	—
	D C	125 V	—	5	—	—	—	—	—	—
質量 kg			0.16	0.34	0.5	0.66	0.21	0.42	0.63	0.84
■接続方式										
電源側、負荷側とも表面形			● ㊺				●			
電源側差込形、負荷側表面形			—				—			
電源側、負荷側とも差込形			—				—			
■取付方式(オプション)										
クリップインシャーシ			●				●			
単列用取付台			—				—			
二列分岐用取付台			—				—			
■付属装置(オプション)		略号								
ハンドルホルダ		H H	●				●			
ハンドルロック		H L	●	—			●	—		
ハンドルキャップ		H C	●	—			●	—		
端子バリア		B A	—	●			—	●		
■電気用品安全法			適合				適合			
■標準仕様										
過電流引外し方式			熱動—電磁				熱動—電磁			
ブレーカカバー色			黒				黒			

注 ●：適用できます。 —：適用できません。 ㊹：10Aは2.5kAです。 ㊺：線押え端子付です。

動作特性曲線

TB-5S

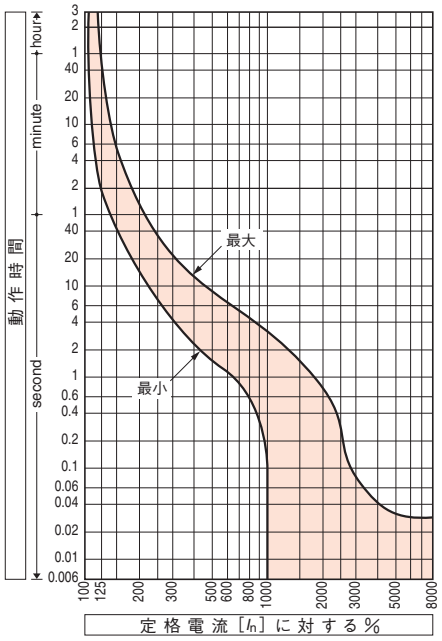

TB-10S

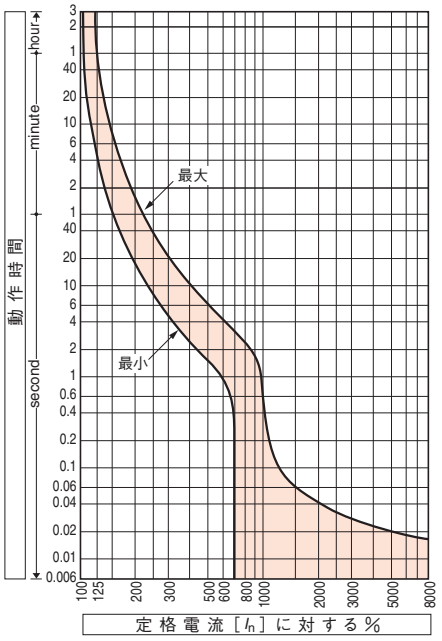

温度補正曲線

TB-5S

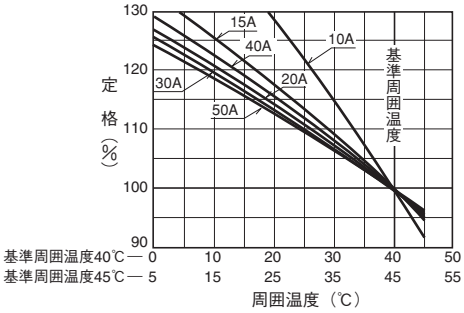

TB-10S

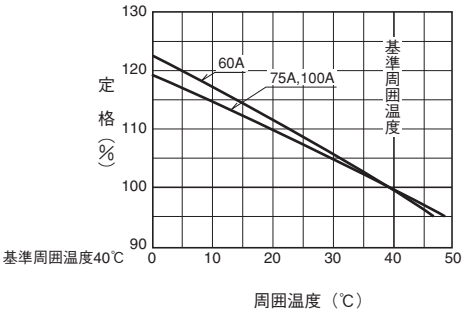

外　形　寸　法　図　TB-5S形

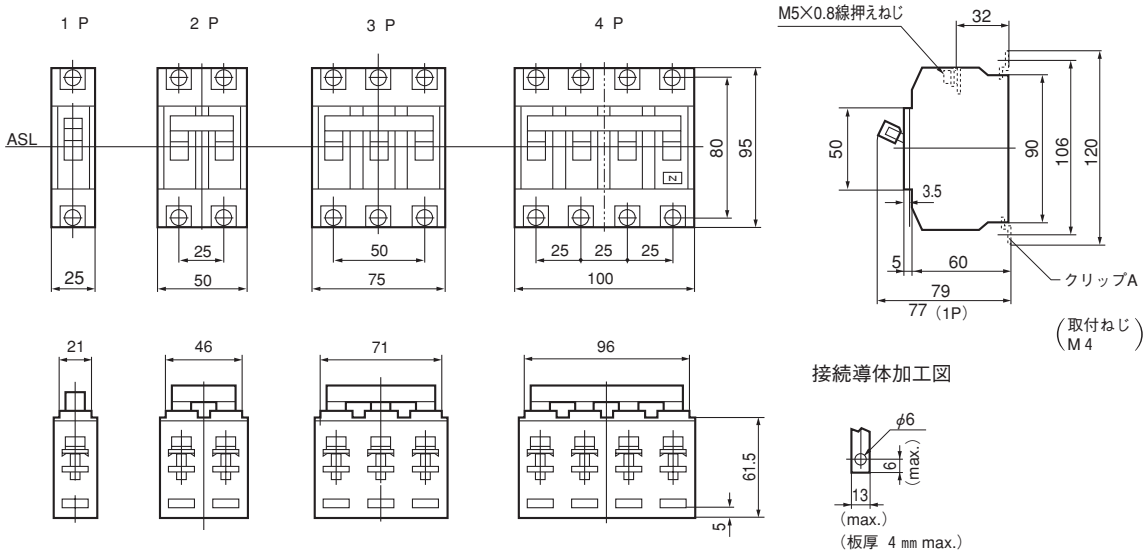

外　形　寸　法　図　TB-10S形

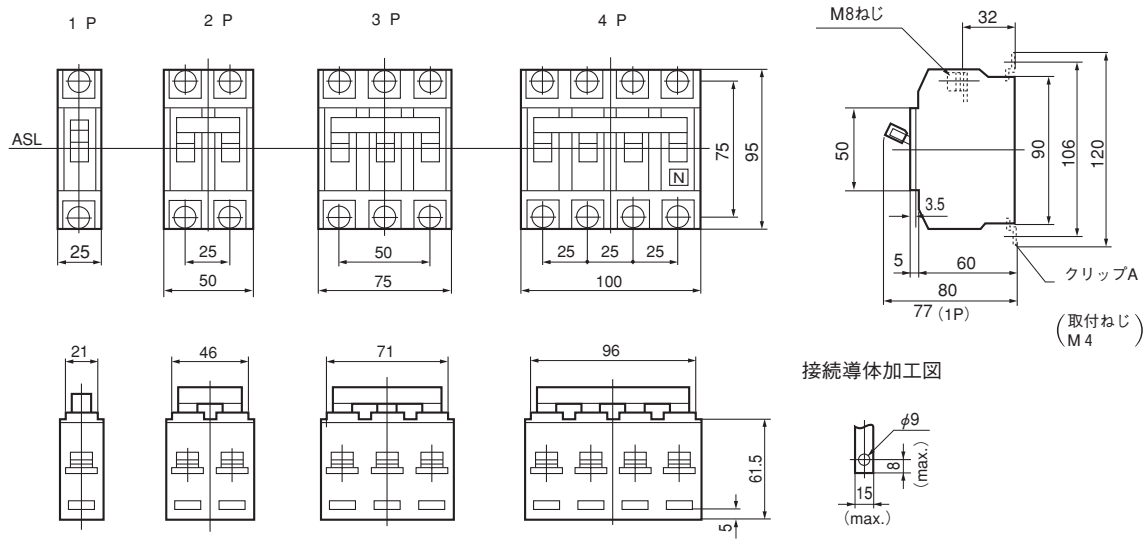

クリップ，クリップインシャーシ外形寸法図

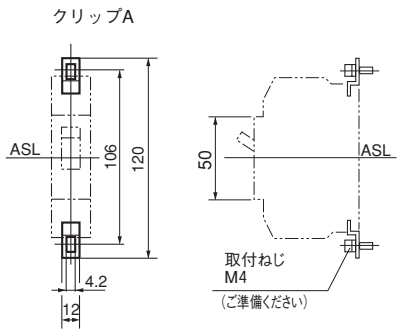

注1. クリップAは１極につき２ヶ宛付属しています。
多数極を並べる場合は、25㎜ピッチで取付てください。

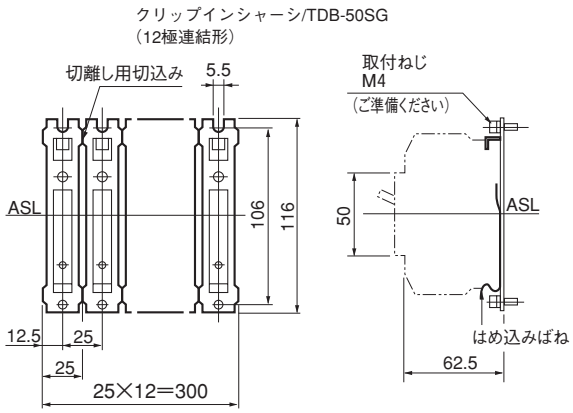

注1. クリップインシャーシには25㎜ピッチで切込みを入れてあります。ブレーカの取付数に合わせて切離しできます。（１・２度折りまげてください。）

2. クリップインシャーシの取付は４～５極毎ごとにねじ止めしてください。

7 特性と外形

分電盤用ブレーカ

TB-5P

定格・仕様

適用			電源側差込形	
フレーム A			50	
形式			**TB-5P**	
極数			1	2
■定格				
定格電流 A			10	30
基準周囲温度	一般用	40℃	15	40
	船舶用	45℃	20	50
定格使用電圧 V	A C		240	415
	D C		—	125
■定格遮断容量 kA				
JIS C 8201-2-1 Ann.2	A C	415 V	—	2.5
I_{cu} (sym)		240 V	2.5	5
		200 V	2.5	5
		100 / 200 V	—	—
		100 V	5	—
	D C	110 V	—	5
NK	A C	250 V	—	5 ㊹
(sym)		125 V	—	42
	D C	125 V	—	5
質量 kg			0.13	0.28
■接続方式				
電源側、負荷側とも表面形			—	
電源側差込形、負荷側表面形			●	
電源側、負荷側とも差込形			—	
■取付方式(オプション)				
クリップインシャーシ			—	
単列用取付台			● ㊼	
二列分岐用取付台			● ㊼	
■付属装置(オプション)		略号		
ハンドルホルダ		H H	●	
ハンドルロック		H L	●	—
ハンドルキャップ		H C	●	—
端子バリア		B A	—	●
■電気用品安全法			適合	
■標準仕様				
過電流引外し方式			熱動—電磁	
ブレーカカバー色			黒	

注 ●：適用できます。 —：適用できません。 ㊹：10Aは2.5kAです。 ㊼：ご注文の際分岐導体もご指定ください。

動作特性曲線

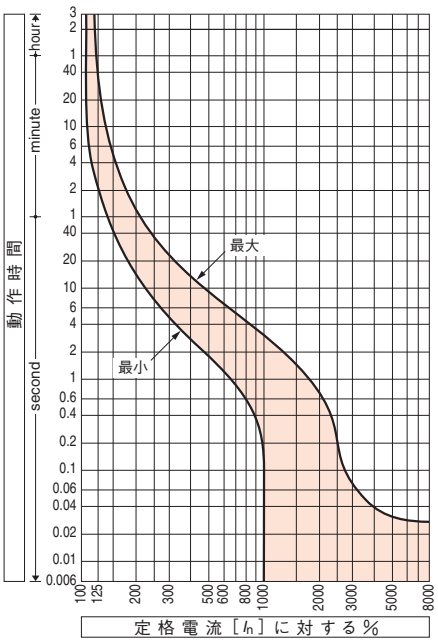

温度補正曲線

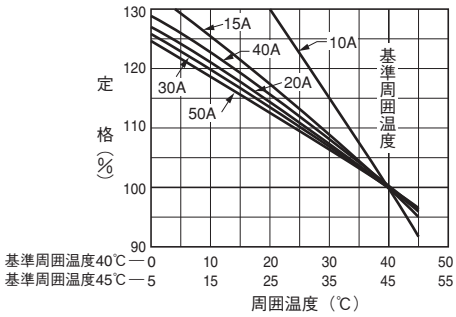

外　形　寸　法　図　　TB-5P形

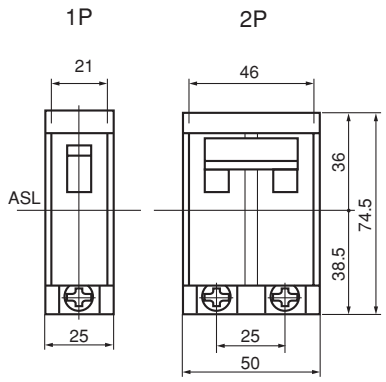

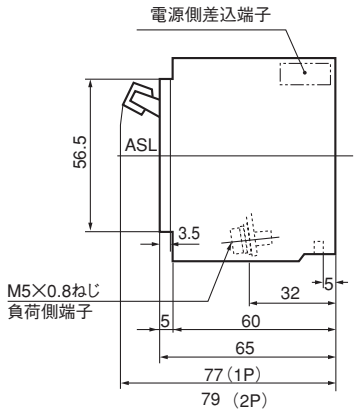

接続導体加工図

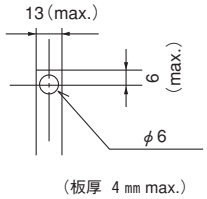

単列用取付台ーTDB-50PC

取付例 1

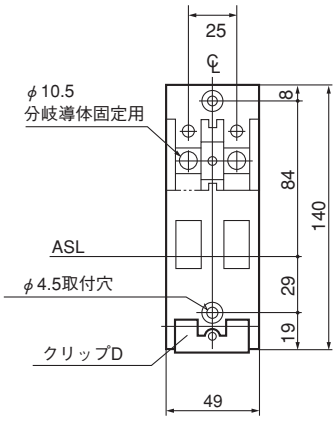

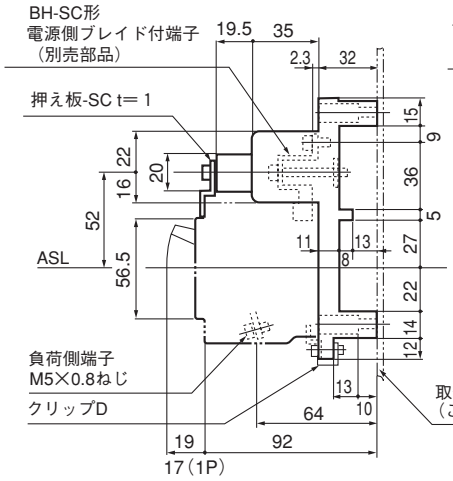

取付例 2

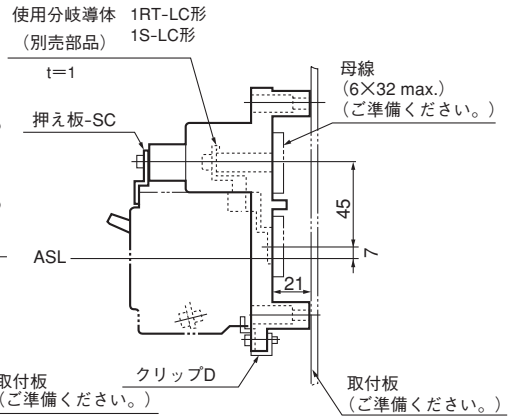

2列用差込形取付台ーTDA-50PC形

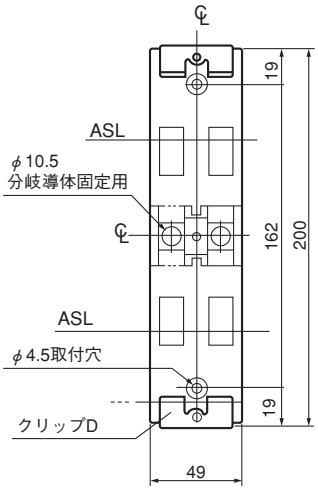

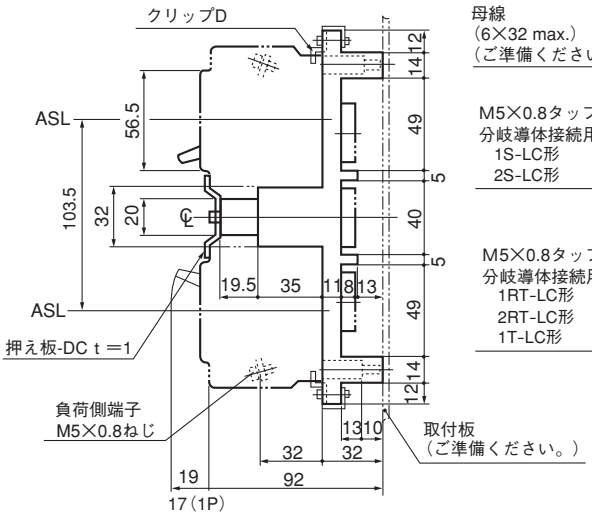

取付寸法図（正面図）

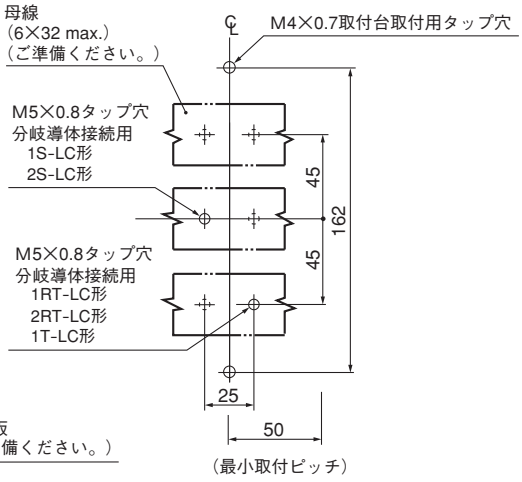

備考：分岐導体は7-166頁をご参照ください。

7 特性と外形

分電盤用ブレーカ

TB-5D

定格・仕様

適用			差込形
フレーム A			50
形式			**TB-5D**
極数			2
■定格			
定格電流 A			10 30
基準周囲温度 船舶用 45℃			15 40
			20 50
定格使用電圧 V	A C		250
	D C		125
■定格遮断容量 kA			
JIS C 8201-2-1 Ann.2	A C	415 V	—
I_{cu} (sym)		240 V	—
		200 V	—
		100 / 200 V	—
		100 V	—
	D C	110 V	—
NK	A C	250 V	5 ㊹
(sym)		125 V	42
	D C	125 V	5
質量 kg			0.28
■接続方式			
電源側、負荷側とも表面形			—
電源側差込形、負荷側表面形			—
電源側、負荷側とも差込形			●
■取付方式(オプション)			
クリップインシャーシ			—
単列用取付台			● ㊼
二列分岐用取付台			● ㊼
■付属装置(オプション)		略号	
ハンドルホルダ		H H	●
ハンドルロック		H L	—
ハンドルキャップ		H C	—
端子バリア		B A	●
■電気用品安全法			—
■標準仕様			
過電流引外し方式			熱動—電磁
ブレーカカバー色			黒

注 ●：適用できます。 —：適用できません。 ㊹：10Aは2.5kAです。 ㊼：ご注文の際分岐導体もご指定ください。

動作特性曲線

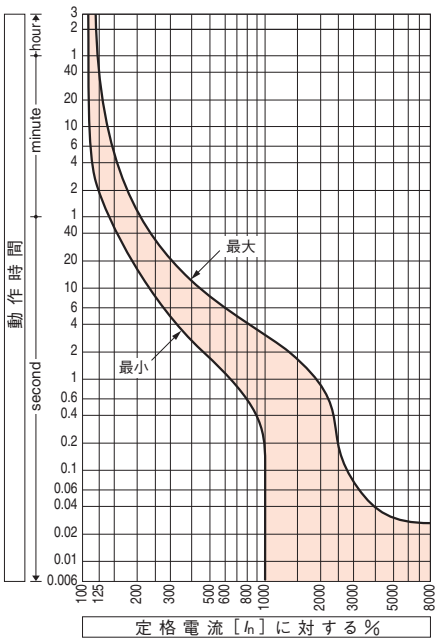

温度補正曲線

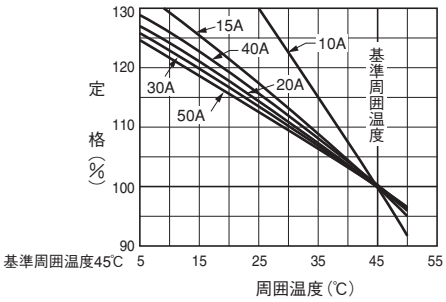

外　形　寸　法　図　　TB-5D形

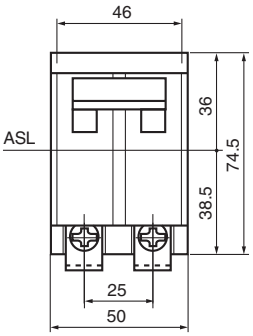

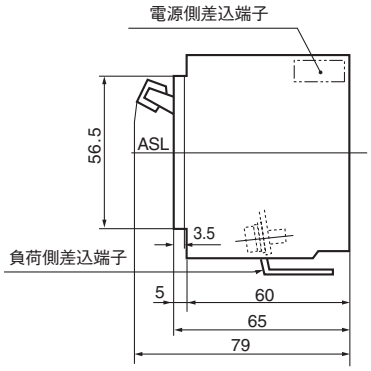

単列用取付台ーTDB-50DC

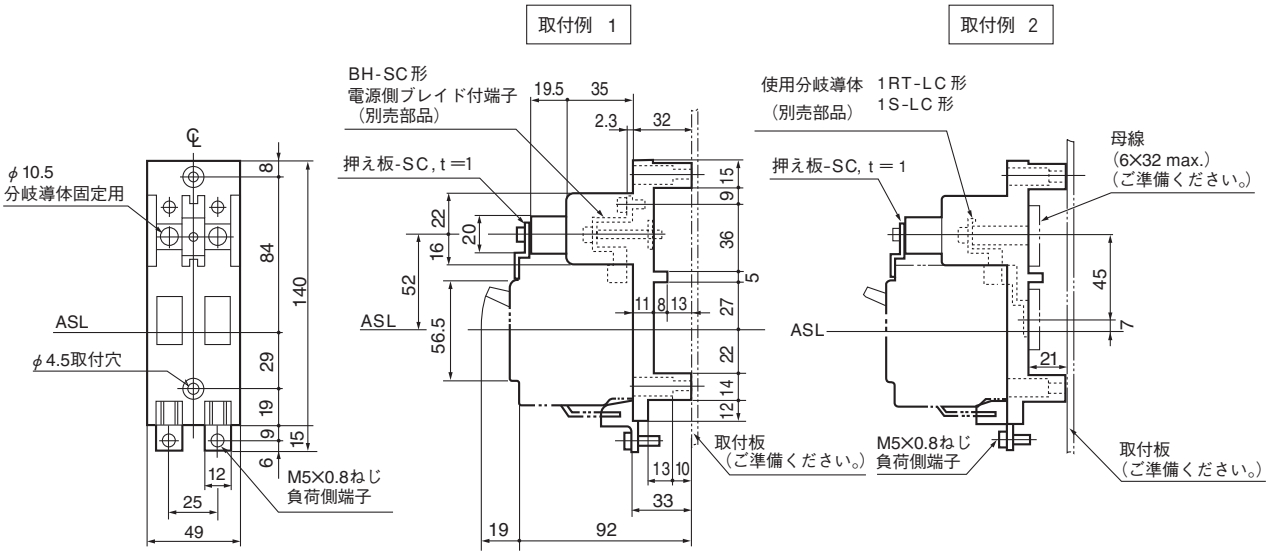

2列用差込形取付台ーTDA-50DC形

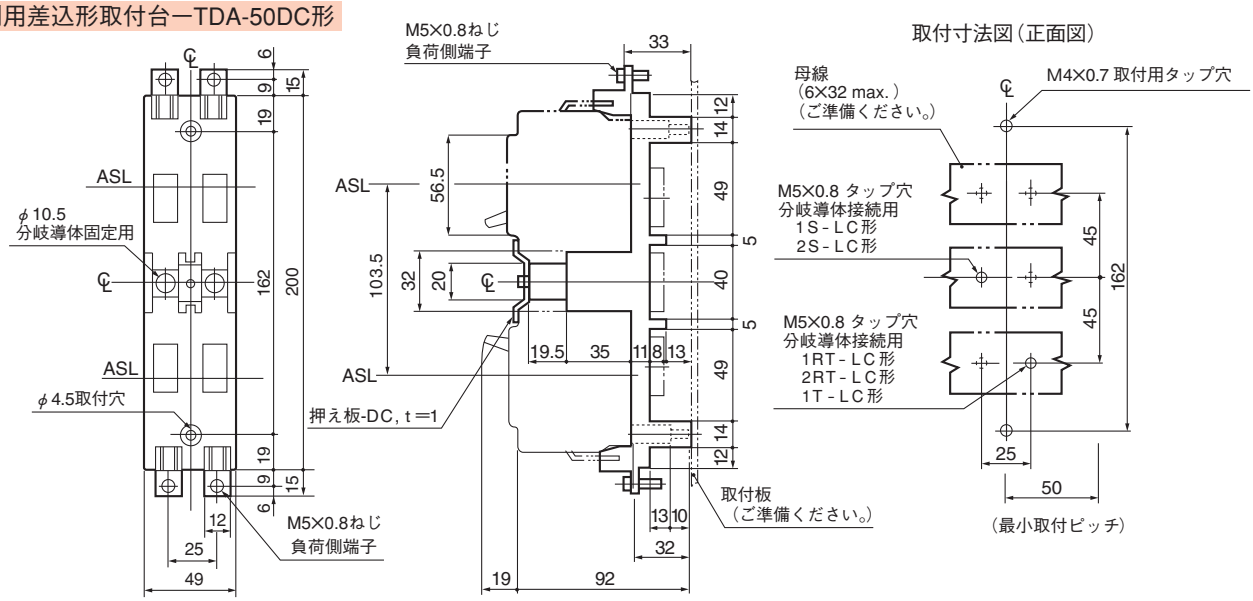

備考：分岐導体は7-166頁をご参照ください。

7 特性と外形

分電盤用ブレーカ

TB-51C, TB-52C

定格・仕様

適用			TBミニサイズ	
フレーム A			50	50
形式			TB-51C	TB-52C
極数			2 ㊸	2
■定格				
定格電流 A			15	15
基準周囲温度 一般用 40℃			20	20
			30	30
定格使用電圧 V	A C		100	240
	D C		—	—
■定格遮断容量 kA				
JIS C 8201-2-1 Ann.2	A C	415 V	—	—
I_{cu} (sym)		240 V	—	2.5
		200 V	—	2.5
		100 / 200 V	—	5
		100 V	5	—
	D C	110 V	—	—
NK	A C	250 V	—	—
(sym)		125 V	—	—
	D C	125 V	—	—
質量 kg			0.15	0.16
■取付・接続方式				
電源側、負荷側とも表面形			◉ ㊽	◉ ㊽
クリップインシャーシ			●	●
■付属装置(オプション)		略号		
内部付属 補助スイッチ		A X	● ㊺	● ㊺
内部付属 警報スイッチ		A L	● ㊺	● ㊺
外部付属 ハンドルホルダ		H H	●	●
外部付属 ハンドルロック		H L	—	—
外部付属 ハンドルキャップ		H C	●	●
■電気用品安全法			適合	適合
■標準仕様				
過電流引外し方式			熱動一電磁	熱動一電磁
ブレーカカバー色			黒	黒

注 ◉：標準の取付・接続方式です。ご指定のない場合は、この方式で納入します。
●：適用できます。 —：適用できません。 ㊸：2極1素子です。
㊽：分電盤用分岐導体及び母線導体サポートを用意しています。(オプション)
㊺：補助スイッチと警報スイッチを同時に適用はできません。

動作特性曲線

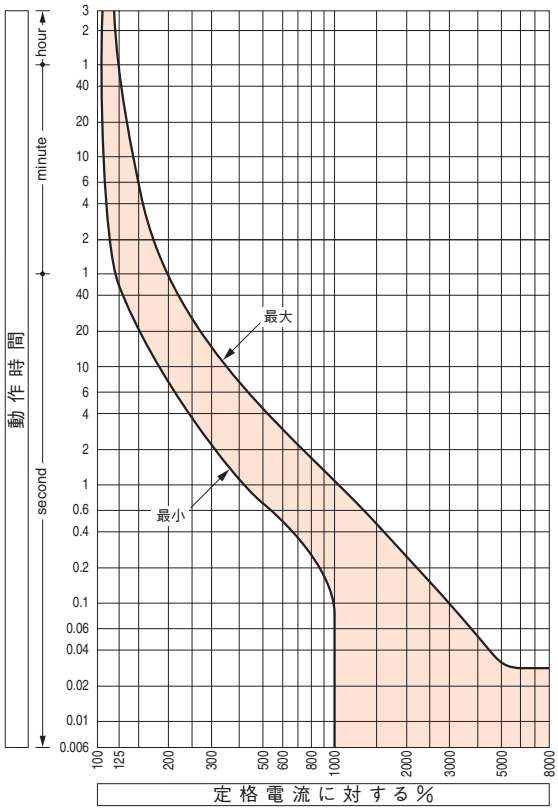

温度補正曲線

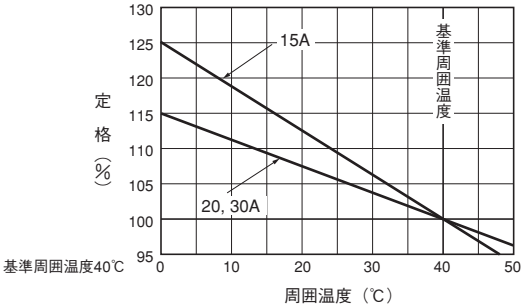

分電盤用分岐導体，母線導体サポート

分岐導体（オプション）・母線取付ねじはご準備ください。

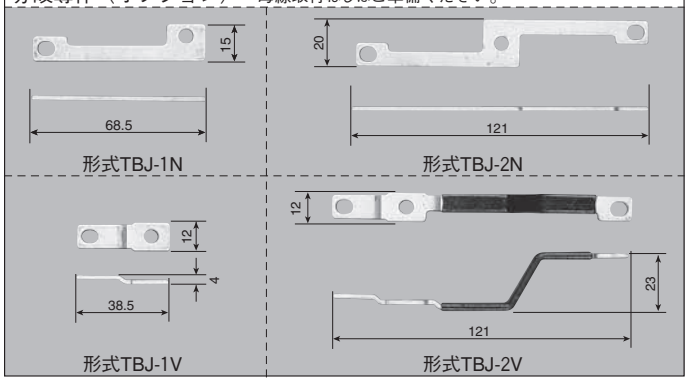

形式	使用数量／1列		
	単相 100 V	単相 200 V	単相100 V と200 V
TBJ-1V	2	—	1
TBJ-2N	1	—	—
TBJ-2V	—	2	1
TBJ-1N	—	—	1

備考：接続は7-165頁導体配置図をご参照ください。

母線導体サポート
形式BJ-3S

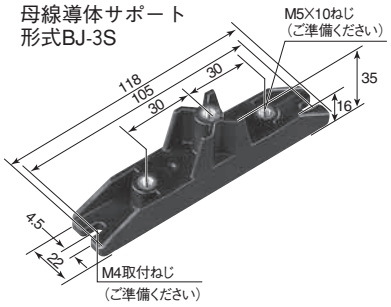

外　形　寸　法　図　　TB-51C, TB-52C形

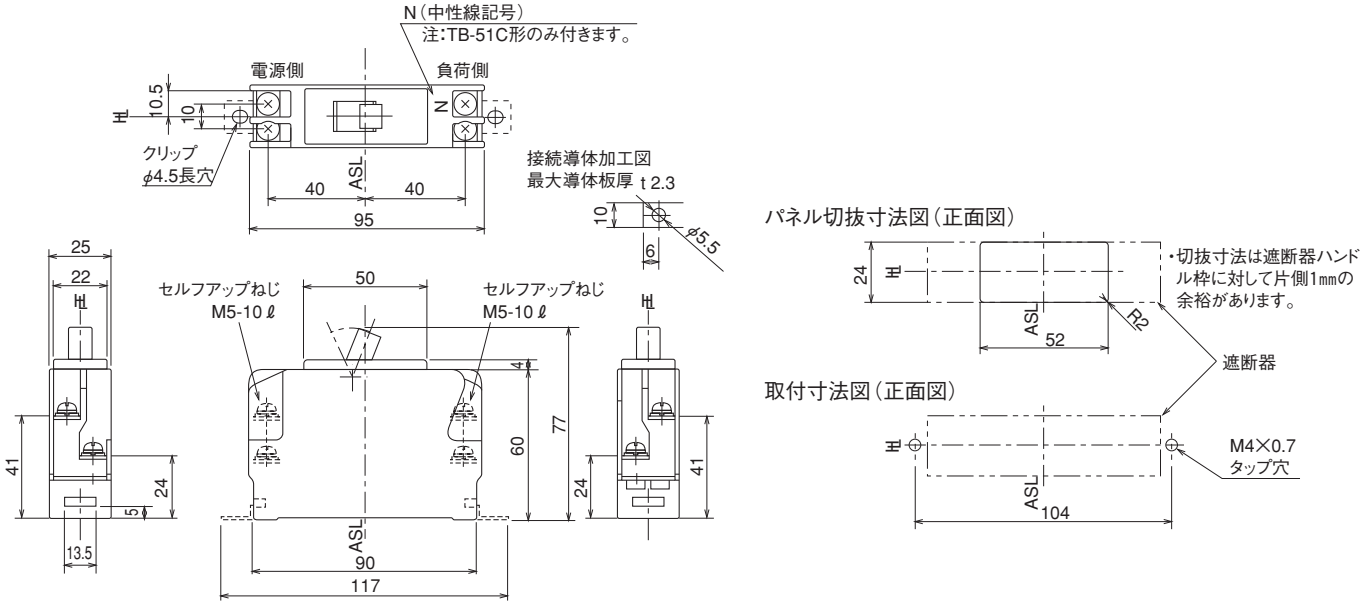

クリップインシャーシ取付寸法図

クリップインシャーシ/TDB-50SG（オプション）
（12台連結形）

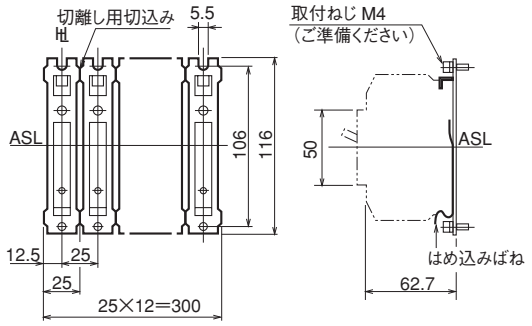

注1.クリップインシャーシには25mmピッチで切込みを入れてあります。遮断器の取付数に合わせて切離しできます。（1・2度折りまげてください。）

2.クリップインシャーシ取付は4～5台毎にねじ止めしてください。

導　体　配　置　図

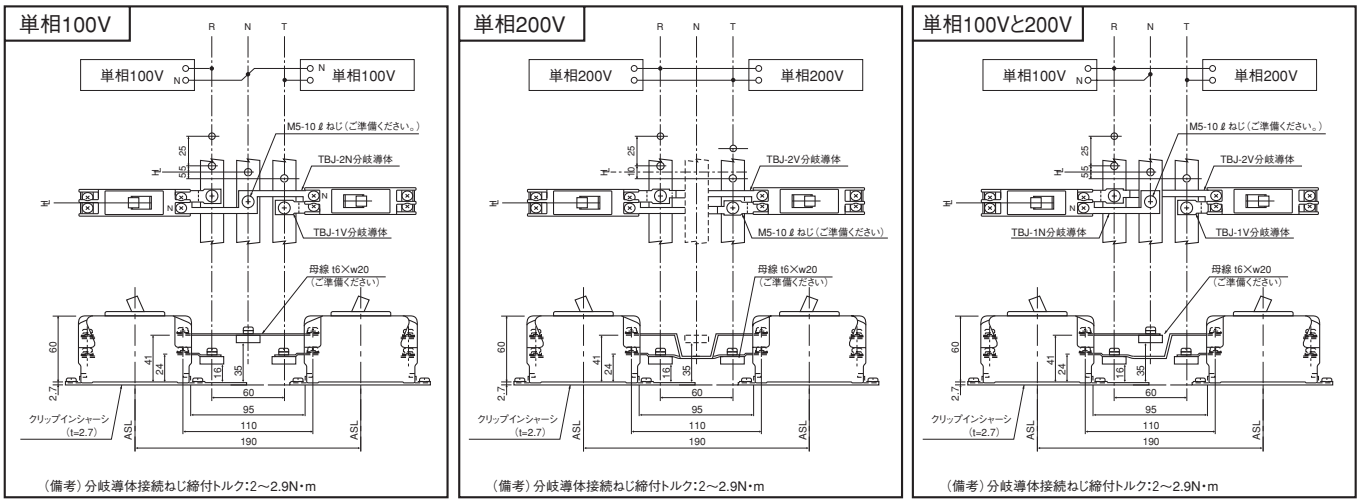

適用ブレーカ	TB-5D, TB-5P形用

◉ご購入部品の種類と構成

2列用取付台（4回路用）

◉TDA-50PC形
電源側差込のTB-5P形です。
電源側はブレード付の分岐体で母線に接続できます。

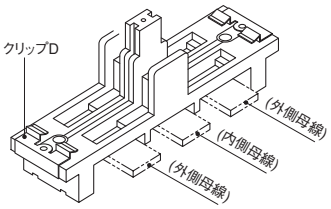

◉TDA-50DC形
電源側、負荷側とも差込形のTB-5D形です。
電源側はブレード付の分岐体で母線に接続できます。

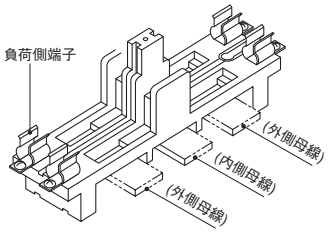

単列用取付台（2回路用）

◉TDB-50PC形
電源側差込のTB-5P形です。
電源側はブレード付の分岐体で母線に接続できます。

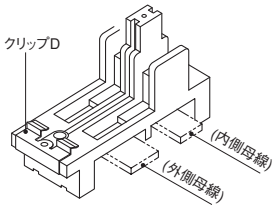

◉TDB-50DC形
電源側、負荷側とも差込形のTB-5D形です。
電源側はブレード付の分岐体で母線に接続できます。

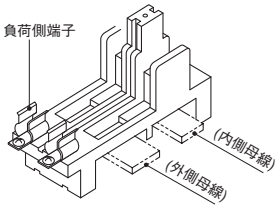

◉押え板−DC
2列用差込形取付台にブレーカを固定するのに使用します。

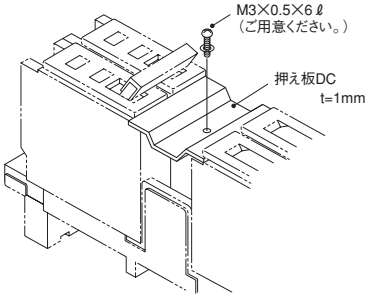

◉押え板−SC
単列用差込形取付台にブレーカを固定するのに使用します。

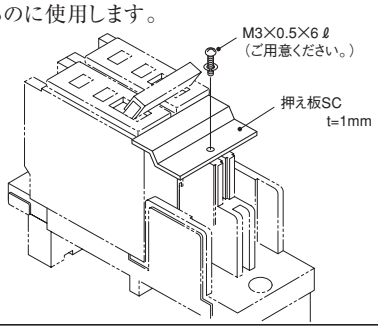

◉BH-SC形電源側ブレイド付端子
異なる電源に個別にブレーカを接続する場合に使用する単列用差込取付台用端子です。

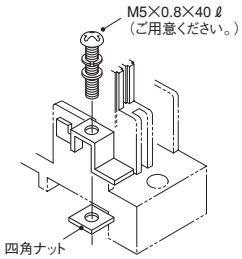

◉分岐導体

用途	外側母線から2分岐する	内側母線から2分岐する
形式	2RT-LC	2S-LC
使用方法	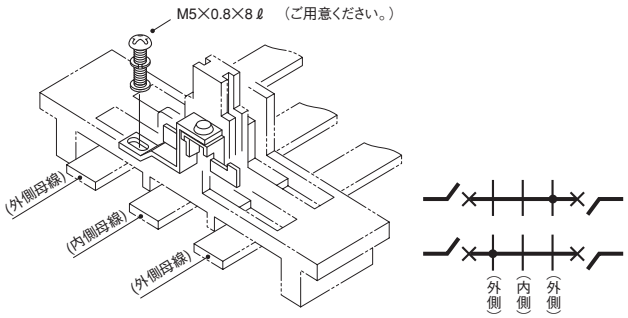	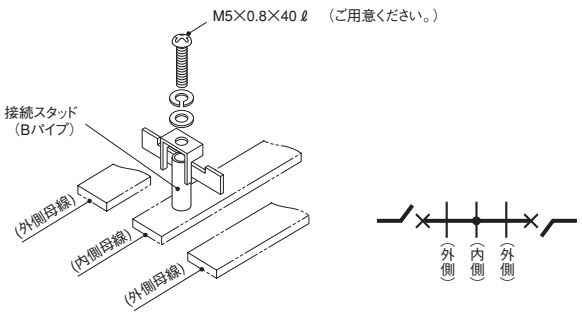

用途	内側母線から1分岐する	外側母線から1分岐する	外側母線から反対側に1分岐する
形式	IS-LC	IRT-LC	IT-LC
使用方法	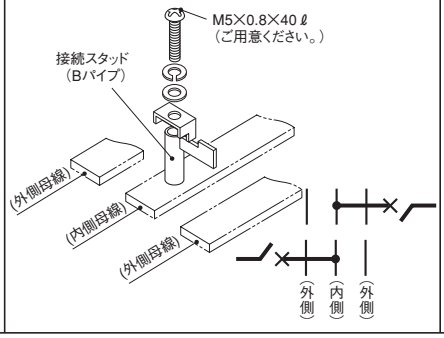	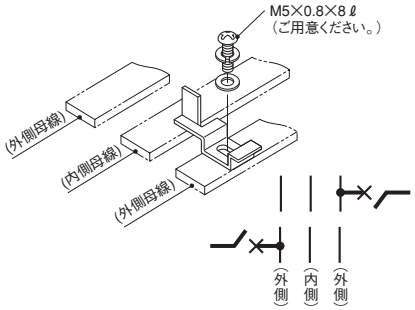	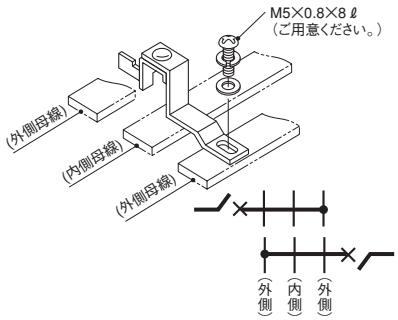

適　用　ブ　レ　ー　カ　　E50-SF, E50-CM, E100-SF形用

◉差込形取付台

● 2列用外形寸法図（XDA1D-2, XDA1D-3形）（注：E50-CMは3Pのみです。）

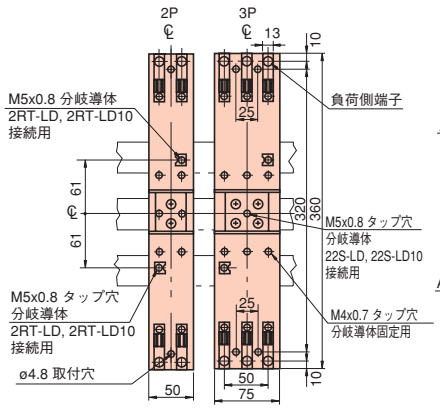

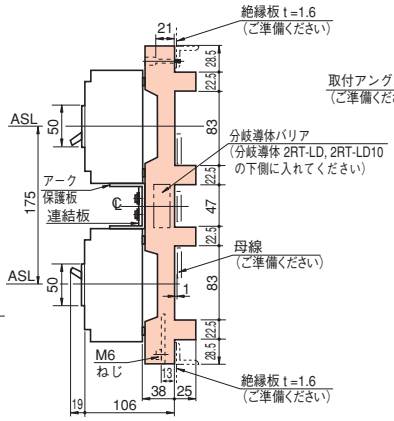

取付寸法図（正面図）※

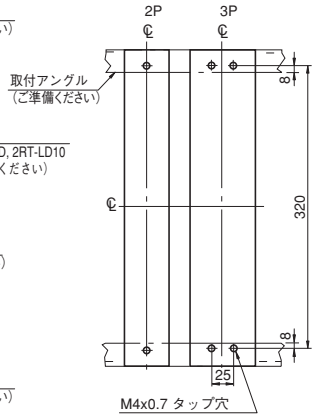

◉分岐導体

※ねじはご準備ください。

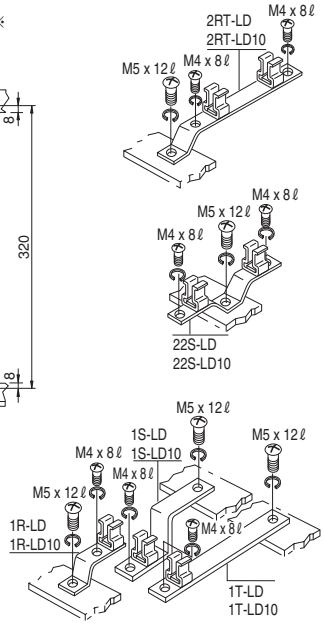

● 単列用外形寸法図（XDA1S-2, XDA1S-3形）（注：E50-CMは3Pのみです。）

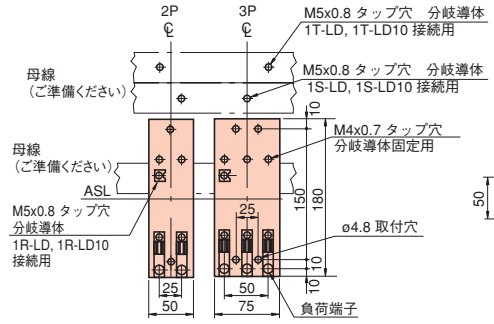

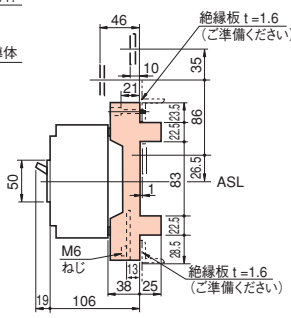

取付寸法図（正面図）※

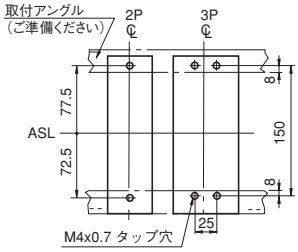

※：内部付属装置が付く場合、隣接ブレーカとの空隙5mmを見込んでください。

◉連結板

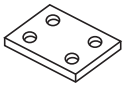

◉アーク保護板

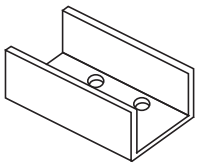

◉分岐導体バリヤ

構成部品				適用ねじ			備考
	名称	形式	数量	寸法	数量	備考	
2列用	取付台	XDA1D-2	2	M4×30	2	取付用	2極品
		XDA1D-3	2	M4×30	4	取付用	3極品
	分岐導体（板厚）	2RT-LD（t=2）	2	M5×12	2	ブスバー接続用	10～50A用
				M4×8	4	取付台固定用	
		22S-LD（t=2）	1	M5×12	1	ブスバー接続用	
				M4×8	2	取付台固定用	
		2RT-LD10（t=3）	2	M5×12	2	ブスバー接続用	60～100A用
				M4×8	4	取付台固定用	
		22S-LD10（t=3）	1	M5×12	1	ブスバー接続用	
				M4×8	2	取付台固定用	
	連結板	レンケツイタ2（2P用）	1	M4×35	4		
		レンケツイタ3PD（3P用）	1	M4×35	4		
	アーク保護板	アークホゴイタ2PD（2P用）	1				
		アークホゴイタ3PD（3P用）	1				
	分岐導体バリヤ	ブスバリヤD	2				
単列用	取付台	XDA1S-2	1	M4×30	2	取付用	2極品
		XDA1S-3	1	M4×30	4	取付用	3極品
	分岐導体（板厚）	1R-LD（t=2）	1	M5×12	3	ブスバー接続用	10～50A用
		1S-LD（t=2）	1	M4×8	3	取付台固定用	
		1T-LD（t=2）	1				
		1R-LD10（t=3）	1	M5×12	3	ブスバー接続用	60～100A用
		1S-LD10（t=3）	1	M4×8	3	取付台固定用	
		1T-LD10（t=3）	1				

注）1．上記数量は2列用あるいは単列用を構成するための数です。
　　2．分岐導体10～50A用と60～125A用の形状は導体の厚さのみ異なります。
　　10～50A用（t=2）はブレーカ定格電流50A以下にご使用ください。

分電盤用差込形取付台・分岐導体

適　用　ブ　レ　ー　カ　　S50-SF, S125-SF, S125-SN形用

◉差込形取付台

● 2列用外形寸法図（T2PM12LD2, T2PM12LD3形）

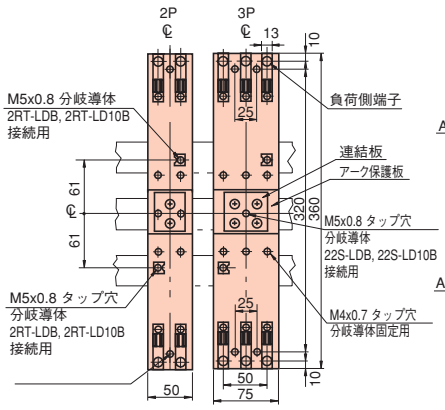

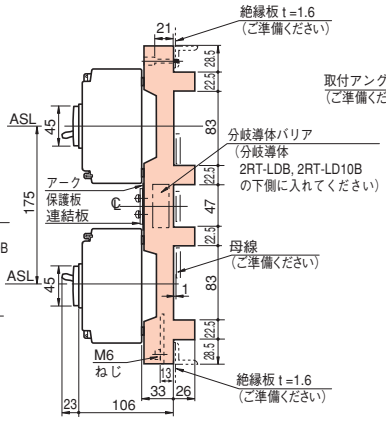

取付寸法図（正面図）

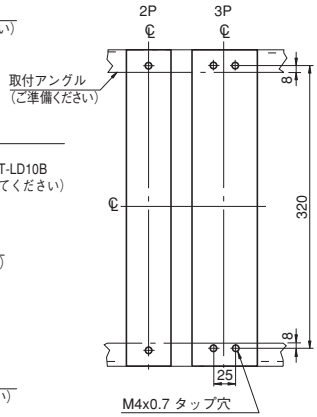

◉分岐導体

※ねじはご準備ください。

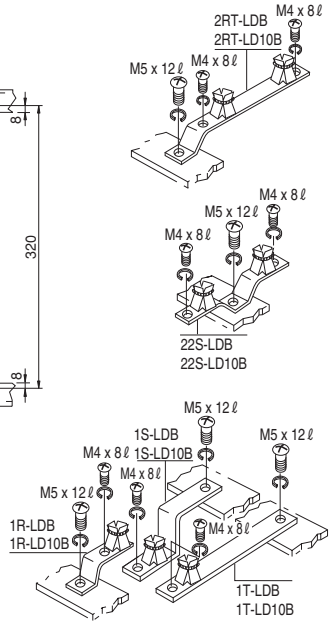

● 単列用外形寸法図（T2PM12LS2, T2PM12LS3形）

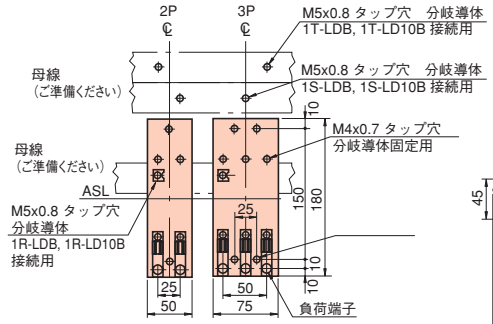

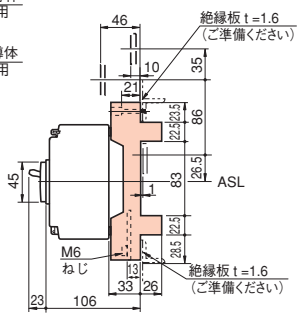

取付寸法図（正面図）

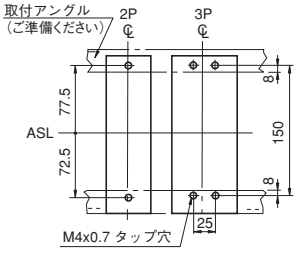

◉連結板

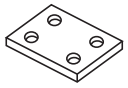

◉アーク保護板

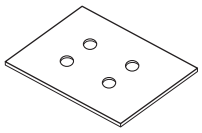

◉分岐導体バリヤ

構成部品				適用ねじ			備考
	名称	形式	数量	寸法	数量	備考	
2列用	取付台	T2PM12LD2	2	M4×30	2		2極品
		T2PM12LD3	2	M4×30	4		3極品
	分岐導体（板厚）	2RT-LDB（t=2）	2	M5×12	2	ブスバー接続用	15～50A用
				M4×8	4	取付台固定用	
		22S-LDB（t=2）	1	M5×12	1	ブスバー接続用	
				M4×8	2	取付台固定用	
		2RT-LD10B（t=3）	2	M5×12	2	ブスバー接続用	60～125A用
				M4×8	4	取付台固定用	
		22S-LD10B（t=3）	1	M5×12	1	ブスバー接続用	
				M4×8	2	取付台固定用	
	連結板	レンケツイタ2（2P用）	1	M4×35	4		
		レンケツイタ3PD（3P用）	1	M4×35	4		
	アーク保護板	アークホゴイタ2PD（2P用）	1				
		アークホゴイタ3PD（3P用）	1				
	分岐導体バリヤ	ブスバリヤD	2				
単列用	取付台	T2PM12LS2	1	M4×30	2	取付用	2極品
		T2PM12LS3	1	M4×30	4	取付用	3極品
	分岐導体（板厚）	1R-LDB（t=2）	1	M5×12	3	ブスバー接続用	15～50A用
		1S-LDB（t=2）	1	M4×8	3	取付台固定用	
		1T-LDB（t=2）	1				
		1R-LD10B（t=3）	1	M5×12	3	ブスバー接続用	60～125A用
		1S-LD10B（t=3）	1	M4×8	3	取付台固定用	
		1T-LD10B（t=3）	1				

注）1．上記数量は2列用あるいは単列用を構成するための数です。
　　2．分岐導体10～50A用と60～125A用の形状は導体の厚さのみ異なります。
　　10～50A用（t＝2）はブレーカ定格電流50A以下にご使用ください。

適　用　ブ　レ　ー　カ　　S50-GF, S100-NF, S100-GF, S100-NN, S125-NF, S125-GF, S125-NN形用

◉差込形取付台

● 2列用外形寸法図（XDA2D形）

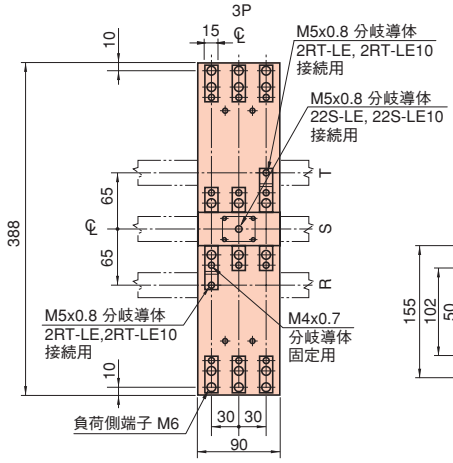

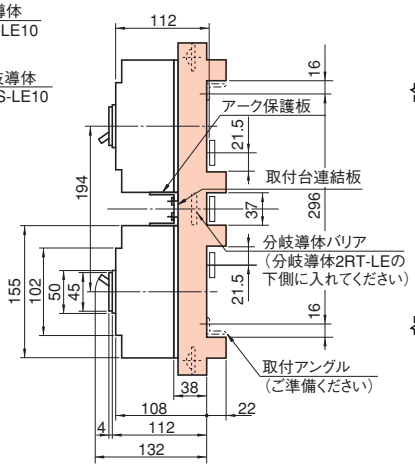

取付寸法図（正面図）

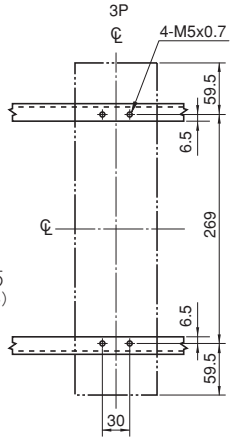

◉分岐導体

※ねじはご準備ください。

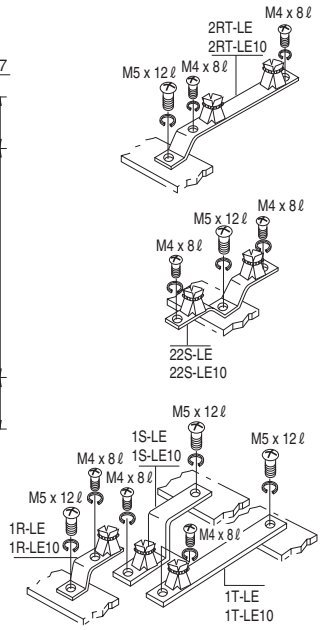

● 単列用外形寸法図（XDA2S形）

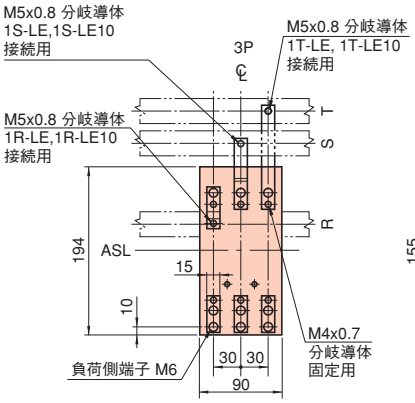

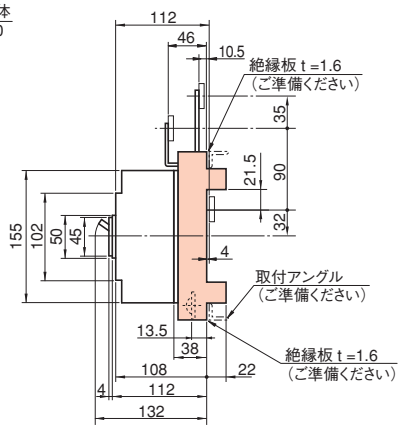

取付寸法図（正面図）

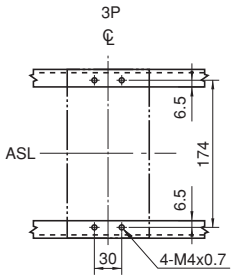

◉連結板

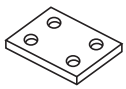

◉アーク保護板

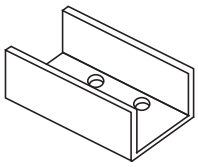

◉分岐導体バリヤ

	構成部品		数量	備考（適用ねじなど）
	名称	形式		負荷側端子付
2列用	取付台	**XDA2D**	2	M5-25ℓ4コ（取付用）
	分岐導体	**2RT-LE (t=2)**	2	M5-12ℓ2コ（ブスバー接続用）M4-8ℓ4コ（取付台に固定用）15～50A用
		22S-LE (t=2)	1	M5-12ℓ1コ（ブスバー接続用）M4-8ℓ2コ（取付台に固定用）15～50A用
		2RT-LE10 (t=3)	2	M5-12ℓ2コ（ブスバー接続用）M4-8ℓ4コ（取付台に固定用）60～125A用
		22S-LE10 (t=3)	1	M5-12ℓ1コ（ブスバー接続用）M4-8ℓ2コ（取付台に固定用）60～125A用
	連結板	レンケツイタ3（3P用）	1	M4-35ℓ4コ
	アーク保護板	アークホゴイタ3（3P用）	1	
	分岐導体バリヤ	ブスバリヤE	2	
単列用	取付台	**XDA2S**	1	M4-30ℓ4コ（取付用）
	分岐導体	**1R-LE (t=2)**	1	M5-12ℓ3コ（ブスバー接続用）M4-8ℓ3コ（取付台に固定用）15～50A用
		1S-LE (t=2)	1	
		1T-LE (t=2)	1	
		1R-LE10 (t=3)	1	M5-12ℓ3コ（ブスバー接続用）M4-8ℓ3コ（取付台に固定用）60～125A用
		1S-LE10 (t=3)	1	
		1T-LE10 (t=3)	1	

注1．上記数量は2列用あるいは単列用を構成するための数です。
　2．取付台は形式をご指定ください。
　3．分岐導体15～50A用と60～125A用の形状は導体の厚さのみ異なります。
　　15～50A用（t＝2）はブレーカ定格電流50A以下にご使用ください。

7 特性と外形
漏電遮断器
TZD-32EA

定格・仕様

フレーム A			30
形式（本体）			**TZD-32EA**
極数			2
電気方式	1φ2W		●
	1φ3W		●
	3φ4W		—
■定格			
定格インパルス耐電圧〔U_{imp}〕kV			6
定格電流 A			15
基準周囲温度 40℃			20
			30
定格使用電圧 AC V	高速形		100-100/200共用
		動作可能電圧変動範囲 V	80～242
	時延形		—
		動作可能電圧変動範囲 V	—
定格感度電流 mA	高速形		15
			30
			—
		最大動作時間 秒	0.1
	時延形		—
		最大動作時間 秒	—
		慣性不動作時間 秒	—
■定格遮断容量 kA			
JIS C 8201-2-2 Ann.2	AC	440V	—
I_{cu}(sym)		415V	—
		240V	1.5/220V（対地110V）
		100V	1.5
質量（標準接続方式形） kg			0.19
■取付・接続方式			
表面形（FC）	圧着端子・バー接続用		◉ ㊺
	端子バー付		—
裏面形（RC）			—
差込形（PM）	配電盤用		—
（プラグイン）	分電盤用		—
埋込形（FP）	板スタッド付		—
	スタッド無し		—
引出形（DR）			—
TemPlug70（PG）			—
TemPlug45B（PG4）			—
DINレール取付			—
クリップインシャーシ取付			—
■付属品（オプション）		略号	
外部付属 電動操作		MC	—
外部付属 外部操作ハンドル	ブレーカマウント式	HB	—
外部付属 外部操作ハンドル	パネルマウント式（奥行可調整）	HP	—
外部付属 補助ハンドル		HA	—
外部付属 機械的インターロック	スライド式	MS	—
外部付属 機械的インターロック	リンク式	ML	—
外部付属 機械的インターロック	ワイヤー式	MW	—
外部付属 ハンドルホルダ		HH	—
外部付属 ハンドルロック		HL	—
外部付属 端子カバー	表面形用	CF	●（標準装備）
外部付属 端子カバー	裏面形用・差込形用	CR	—
外部付属 端子バリア		BA	—
外部付属 リード線端子台		TF	—
外部付属 ドアフランジ		DF	—
■電気用品安全法			適合
■標準仕様			
漏電引外し方式（電流動作形）			電子式
過電流引外し方式			熱動
ブレーカカバー色			黒
トリップボタン（色）			無
漏電表示方式			機械式ボタン
ハンドル状態色別表示（ON：赤色,OFF：緑色）			無
断路機能			無

注 ◉：標準の取付・接続方式です。ご指定のない場合は、この方式で納入します。 ●：適用できます。 —：適用できません。
㊺：線押え端子付です。

動作特性曲線

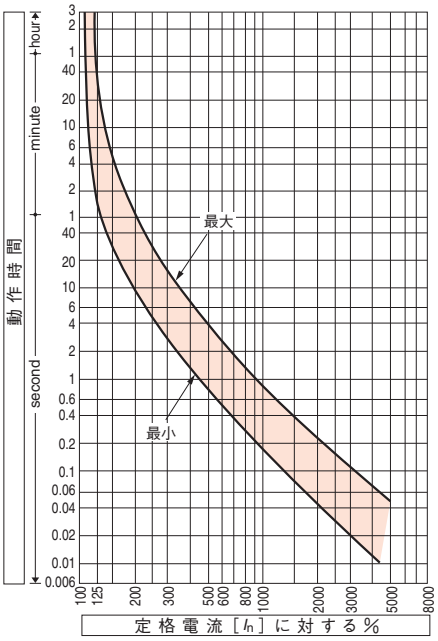

温度補正曲線

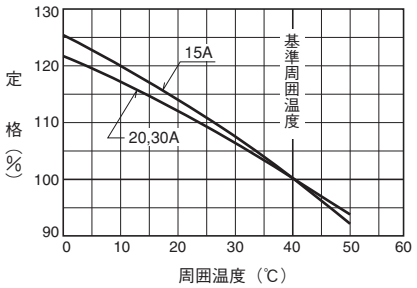

内部付属装置の組合せ（オプション）（6-10頁）

極数	AX㊝ 補助スイッチ	AL 警報スイッチ	LAL㊟ 漏電警報スイッチ	AX / AL	AX / LAL	TL テストリード線
2		—		—	—	

ハンドル 左極 右極

㊝：1a接点。OFFでONします。
㊟：1a接点。トリップでONします。

外　形　寸　法　図　　TZD-32EA形

表面形

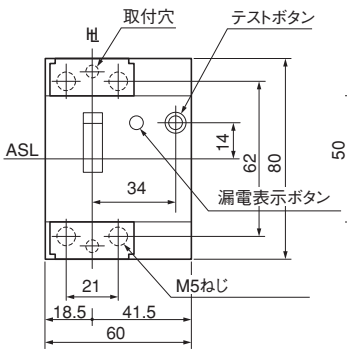

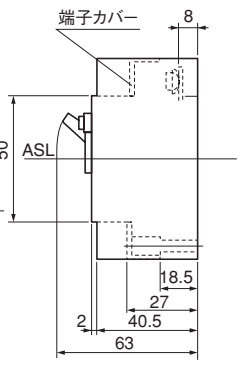

接続導体加工図

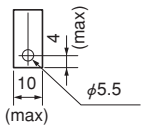

取付寸法図（正面図）

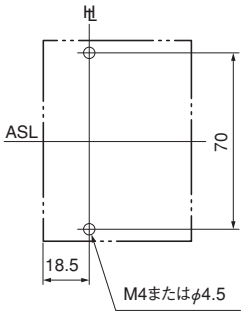

パネル切抜寸法図（正面図）

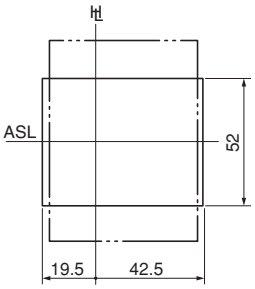

● 切抜寸法は遮断器ハンドル枠に対して片側1.0mmの余裕があります。

内部結線図

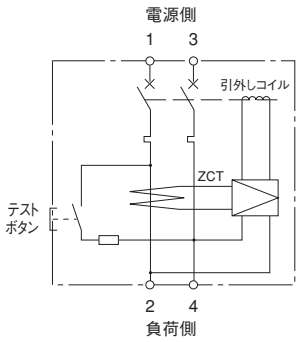

7 特性と外形

TemBreak

漏電遮断器

ZE30-NF, ZE50-NF, ZS30-NF, ZS50-NF

定格・仕様

フレーム A			30	50	30	50
形式（本体）			ZE30-NF	ZE50-NF	ZS30-NF	ZS50-NF
極数			3	3	3	3
電気方式	1φ2W	⑭	●	●	●	●
	3φ3W, 1φ3W	⑮	●	●	●	●
	3φ4W					
■定格						
定格インパルス耐電圧〔U_{imp}〕kV			6	6	6	6
定格電流 A			5 20	5 20 50	3 15	10 30
基準周囲温度 40℃			10 30	10 30	5 20	15 40
			15	15 40	10 30	20 50
定格使用電圧 AC V	高速形		100-440共用	100-440共用	100-440共用	100-440共用
		動作可能電圧変動範囲 V	80～484	80～484	80～484	80～484
	時延形		—	—	—	—
		動作可能電圧変動範囲 V	—	—	—	—
定格感度電流 mA	高速形		15	15		
			30	30	30	30
			100	100/200切替	100/200/500切替	100/200/500切替
		最大動作時間 秒	0.1	0.1	0.1	0.1
	時延形		—	—	—	—
		最大動作時間 秒	—	—	—	—
		慣性不動作時間 秒	—	—	—	—
■定格遮断容量 kA						
JIS C 8201-2-2 Ann.2	AC	440V	1.5	2.5	2.5	10
I_{cu}(sym)		415V	1.5	2.5	2.5	10
		240V	2.5 ⑲	5 ⑲	5 ⑲	25 ⑲
		100V	5	5	5	25
質量（標準接続方式形）kg			0.5	0.5	0.5	0.5
■取付・接続方式						
表面形（FC）	圧着端子・バー接続用		◉ ㊺	◉ ㊺	◉ ㊺	◉ ㊺
	端子バー付		○ ㊸	○ ㊸	○ ㊸	○ ㊸
裏面形（RC）			○ 板スタッド	○ 板スタッド	○ 板スタッド	○ 板スタッド
差込形（PM）	配電盤用		—	—	—	—
（プラグイン）	分電盤用		—	—	—	—
埋込形（FP）	板スタッド付		○	○	○	○
	スタッド無し		▲	▲	▲	▲
引出形（DR）			—	—	—	—
TemPlug70（PG）			—	—	—	—
TemPlug45B（PG4）			○	○	○	○
DINレール取付			◉	◉	◉	◉
クリップインシャーシ取付			◉	◉	◉	—
■付属品（オプション）		略号				
外部付属 電動操作		MC	—	—	—	—
外部付属 外部操作ハンドル	ブレーカマウント式	HB	△	△	△	△
外部付属 外部操作ハンドル	パネルマウント式（奥行可調整）	HP	△	△	△	△
外部付属 補助ハンドル		HA	—	—	—	—
外部付属 機械的インターロック	スライド式	MS	● ⑤	● ⑤	● ⑤	●
外部付属 機械的インターロック	リンク式	ML	—	—	—	—
外部付属 機械的インターロック	ワイヤー式	MW	—	—	—	—
外部付属 ハンドルホルダ		HH	—	—	—	—
外部付属 ハンドルロック		HL	●	●	●	●
外部付属 端子カバー	表面形用	CF	●	●	●	●
外部付属 端子カバー	裏面形用・差込形用	CR	● ②	● ②	● ②	● ②
外部付属 端子バリア		BA	●	● ③	●	● ③
外部付属 リード線端子台		TF	●	●	●	●
外部付属 ドアフランジ		DF	—	—	—	—
■電気用品安全法			適合	適合	適合	適合
■標準仕様						
漏電引外し方式（電流動作形）			電子式	電子式	電子式	電子式
過電流引外し方式			完全電磁	完全電磁	完全電磁	完全電磁
ブレーカカバー色			ライトグレー	ライトグレー	ライトグレー	ライトグレー
トリップボタン（色）			有（赤）	有（赤）	有（赤）	有（赤）
漏電表示方式			機械式ボタン	機械式ボタン	機械式ボタン	機械式ボタン
ハンドル状態色別表示（ON：赤色,OFF：緑色）			有	有	有	有
断路機能			有	有	有	有

注 ◉：標準の取付・接続方式です。ご指定のない場合は、この方式で納入します。 ○：標準の取付・接続方式です。ご注文の際、ご指定ください。 ▲：準標準の取付・接続方式です。 ●：適用できます。 —：適用できません。 △：受注仕様品です。詳細はご照会ください。 ②：標準装備されます。 ③：2P: 1枚、3P: 2枚、4P: 3枚の端子バリアが標準装備されます。（表面形のみ）
⑤：クリップインシャーシ取付に適用できません。 ⑭：3極用を1φ2W回路に適用する場合、両端極を使用し中央極は使用しないでください。 ⑮：3極用を1φ3W回路に適用する場合、両端極に電圧を加え、中性線は中央極へ接続してください。
㊺：線押え端子付です。 ㊸：端子バーは、別途単品でご注文願います。 ⑲：AC230Vの値です。

動作特性曲線

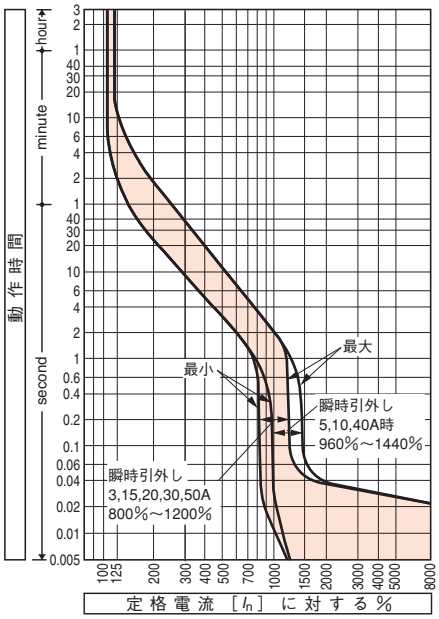

温度補正曲線

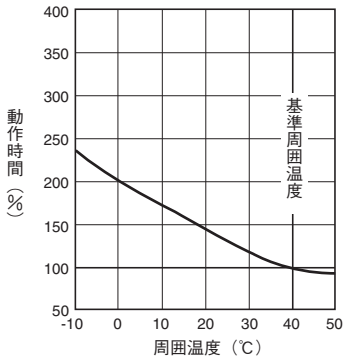

漏電引外し特性

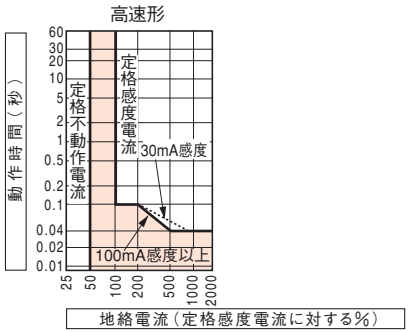

内部付属装置の組合せ（オプション）（6-10頁）

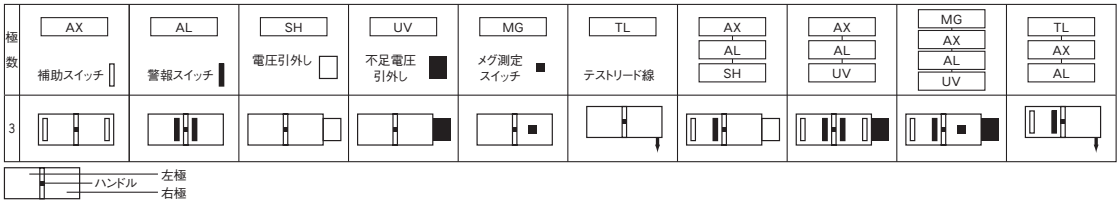

外　形　寸　法　図　　ZE30-NF, ZE50-NF, ZS30-NF, ZS50-NF形

表面形

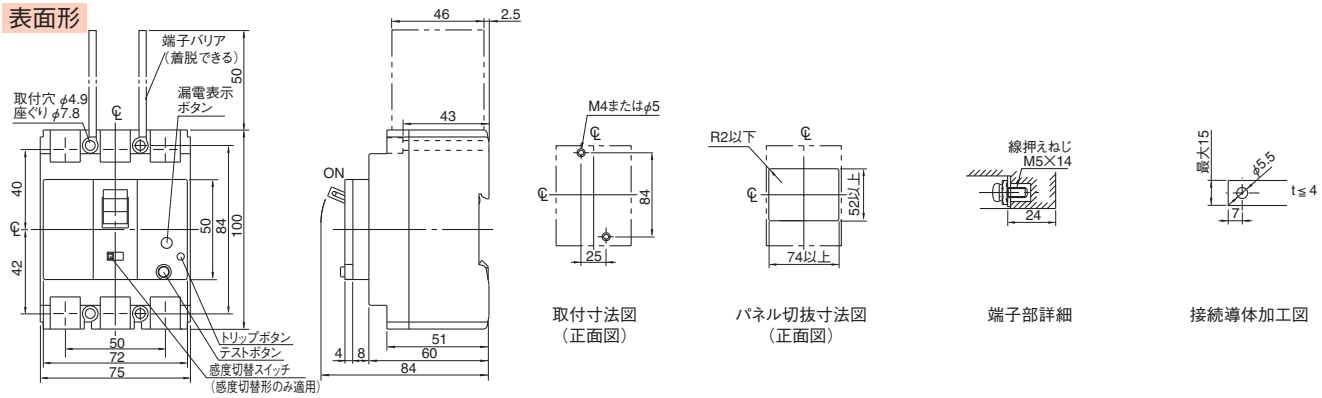

取付寸法図（正面図）　パネル切抜寸法図（正面図）　端子部詳細　接続導体加工図

裏面形

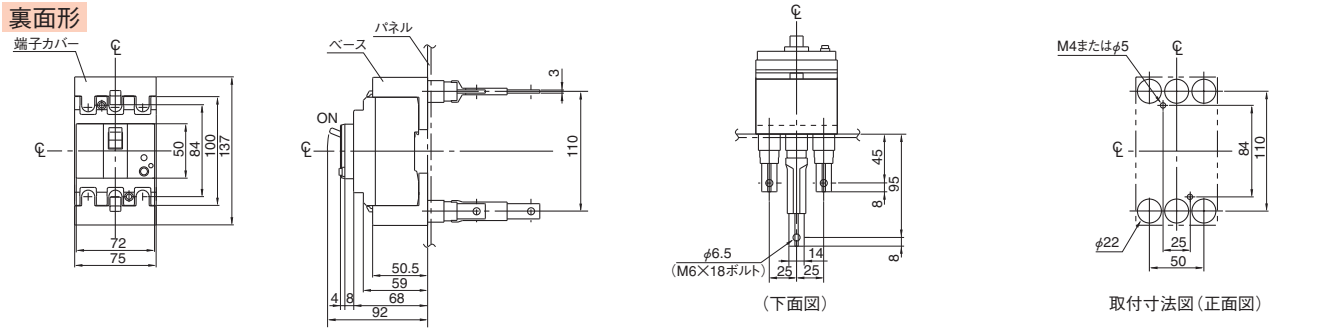

（下面図）　取付寸法図（正面図）

注）スタッドの取付方向は変更できませんので、ご注文時、取付方向をご指定ください。
ご指定の無い場合、電源側、負荷側共、水平方向で納入いたします。

埋込形

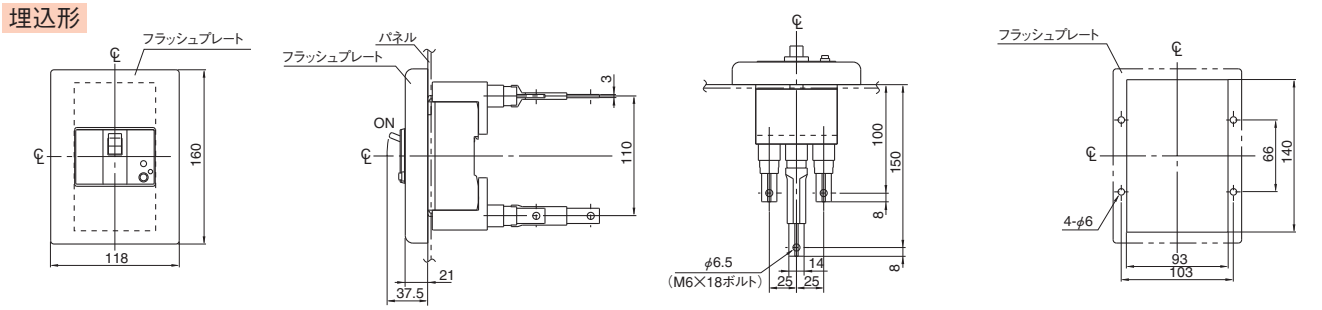

取付板穴明寸法図（正面図）

注）スタッドの取付方向は変更できませんので、ご注文時、取付方向をご指定ください。
ご指定の無い場合、電源側、負荷側共、水平方向で納入いたします。

内部結線図

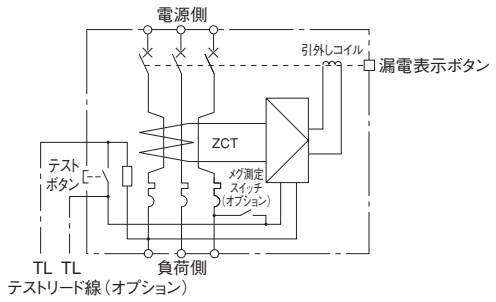

漏電遮断器
ZS50-SF

定格・仕様

フレーム A				50
形式（本体）				ZS50-SF
極数				3
電気方式	1φ2W		⑭	●
	3φ3W, 1φ3W		⑮	●
	3φ4W			—
■定格				
定格インパルス耐電圧〔U_{imp}〕kV				8
定格電流 A				15　40
基準周囲温度　40℃				20　50
				30
定格使用電圧 AC V	高速形			100-440共用
		動作可能電圧変動範囲	V	80～484
	時延形			100-440共用
		動作可能電圧変動範囲	V	80～484
定格感度電流　mA	高速形			30
				100/200/500切替
		最大動作時間	秒	0.1
	時延形			100/200/500切替
		最大動作時間	秒	0.45/1.0/2.0切替
		慣性不動作時間	秒	0.1/0.5/1.2以上
■定格遮断容量 kA				
JIS C 8201-2-2 Ann.2	AC	440V		25
I_{cu}(sym)		415V		30
		240V		50
		100V		50
質量（標準接続方式形）kg				0.95
■取付・接続方式				
表面形（FC）	圧着端子・バー接続用			◉ ㊺
	端子バー付			○ ㊸
裏面形（RC）				○ 板スタッド
差込形（PM）	配電盤用　汎用形（PMC）			—
（プラグイン）	分電盤用（PMC）			—
埋込形（FP）	板スタッド付			○
	スタッド無し			—
引出形（DR）				—
TemPlug70（PG）				○
TemPlug45B（PG4）				—
DINレール取付				○ ⑪
クリップインシャーシ取付				—
■付属品（オプション）			略号	
外部付属 電動操作			MC	—
外部付属 外部操作	ブレーカマウント式		HB	●
外部付属 ハンドル	パネルマウント式（奥行可調整）		HP	●
外部付属 補助ハンドル			HA	—
外部付属 機械的インターロック	スライド式		MS	●
外部付属 機械的インターロック	リンク式		ML	—
外部付属 機械的インターロック	ワイヤー式		MW	—
外部付属 ハンドルホルダ			HH	●
外部付属 ハンドルロック			HL	●
外部付属 端子カバー	表面形用		CF	●
外部付属 端子カバー	裏面形用・差込形用		CR	●
外部付属 端子バリア			BA	● ③
外部付属 リード線端子台			TF	●
外部付属 ドアフランジ			DF	—
■電気用品安全法				適合
■標準仕様				
漏電引外し方式（電流動作形）				電子式
過電流引外し方式				熱動一電磁
ブレーカカバー色				ライトグレー
トリップボタン（色）				有（赤）
漏電表示方式				機械式ボタン
ハンドル状態色別表示（ON：赤色,OFF：緑色）				有
断路機能				有

注 ◉：標準の取付・接続方式です。ご指定のない場合は、この方式で納入します。　○：標準の取付・接続方式です。ご注文の際、ご指定ください。　●：適用できます。　—：適用できません。　③：3P: 2枚の端子バリアが標準装備されます。（表面形のみ）
⑪：別途、DINレールアダプタをご注文ください。　⑭：3極用を1φ2W回路に適用する場合、両端極を使用し中央極は使用しないでください。　⑮：3極用を1φ3W回路に適用する場合、両端極に電圧を加え、中性線は中央極へ接続してください。
㊺：線押え端子付です。　㊸：端子バーは、別途単品でご注文願います。
備考：ご指定のない場合、定格感度電流の切替は100mA、時延形の動作時間の切替は0.45秒に設定して納入します。

内部付属装置の組合せ（オプション）（6-10頁）

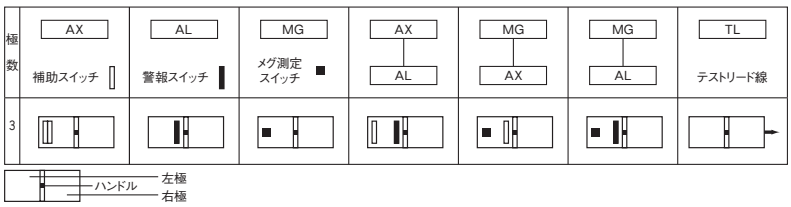

動作特性曲線

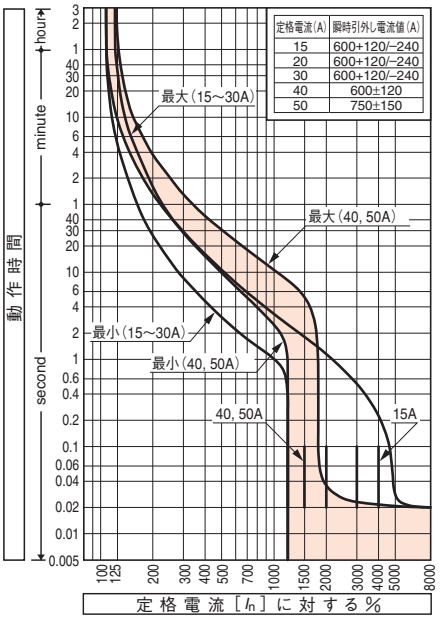

温度補正曲線

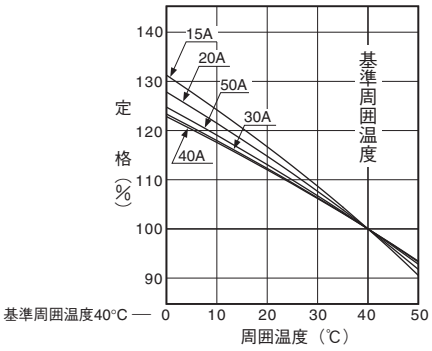

漏電引外し特性

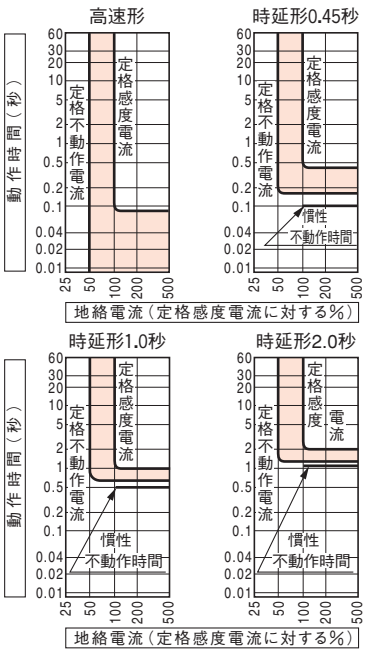

時延形の動作時間は0.45秒の場合0.15～0.45秒、1.0秒の場合0.6～1.0秒、2.0秒の場合1.25～2.0秒の間で動作します。

外　形　寸　法　図　　ZS50-SF形

表面形

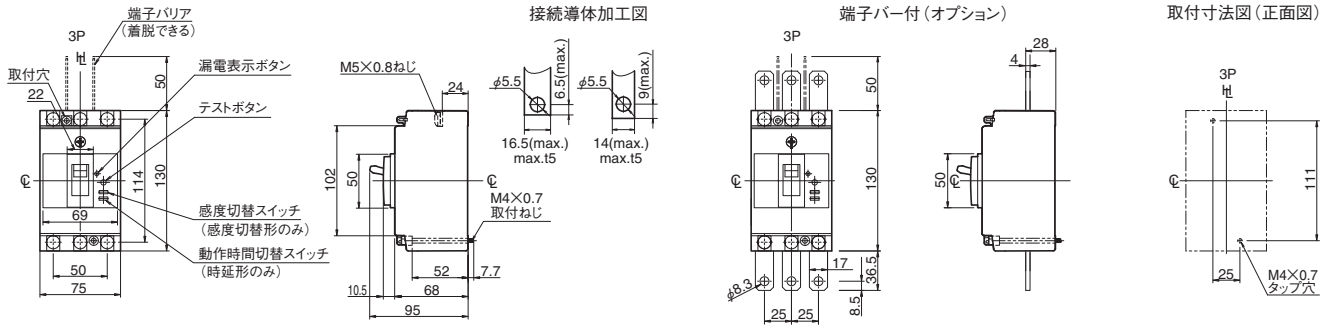

裏面形

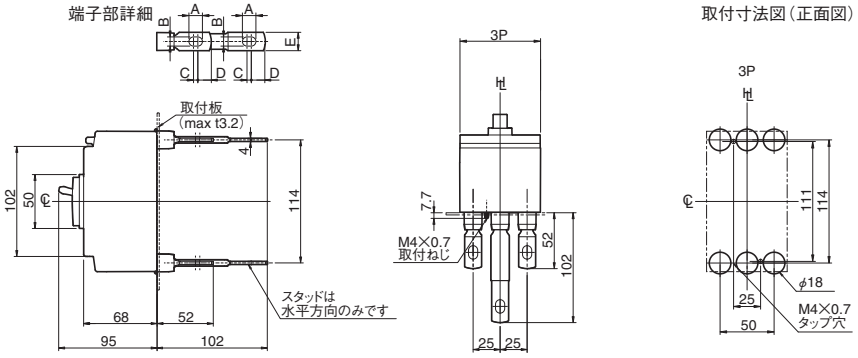

定格電流（A）	A	B	C	D	E
15-50	10.5	6.5	4	13	16

パネル切抜寸法図（正面図）

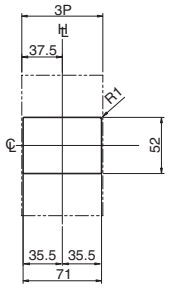

切抜寸法は遮断器ハンドル枠に対して
片側1.0mmの余裕があります。

埋込形（フラッシュプレート）

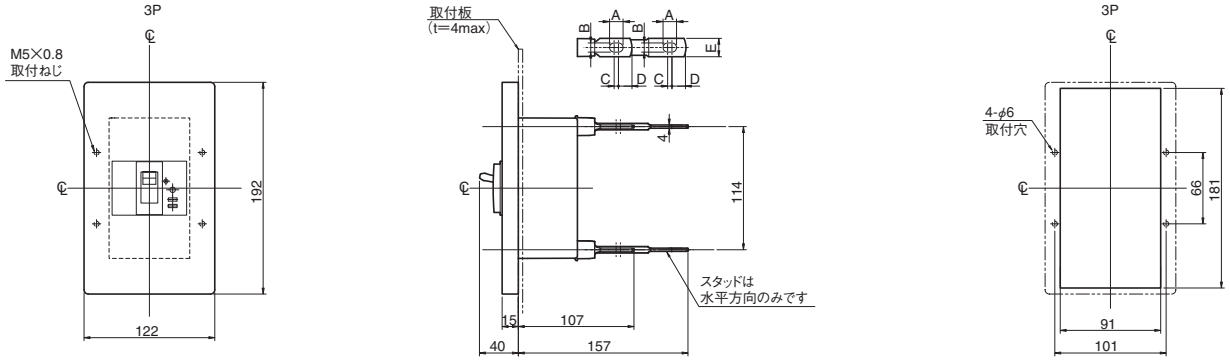

定格電流（A）	A	B	C	D	E
15-50	10.5	6.5	4	13	16

内部結線図

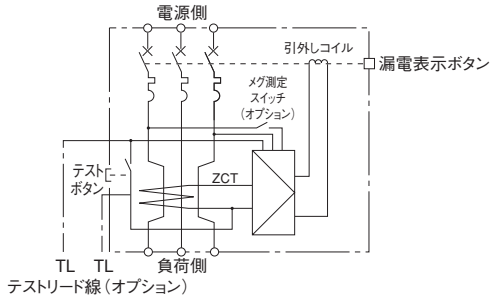

7 特性と外形

TemBreak

漏電遮断器

ZE60-NF, ZS60-NF

定格・仕様

フレーム A		60	60	
形式（本体）		**ZE60-NF**	**ZS60-NF**	
極数		3	3	
電気方式	1φ2W ⑭	●	●	
	3φ3W, 1φ3W ⑮	●	●	
	3φ4W			
■定格				
定格インパルス耐電圧〔U_{imp}〕kV		6	6	
定格電流 A		60	60	
基準周囲温度 40℃				
定格使用電圧 AC V	高速形	100-440共用	100-440共用	
	動作可能電圧変動範囲 V	80～484	80～484	
	時延形	—	—	
	動作可能電圧変動範囲 V	—	—	
定格感度電流 mA	高速形	15		
		30	30	
		100/200切替	100/200/500切替	
	最大動作時間 秒	0.1	0.1	
	時延形	—	—	
	最大動作時間 秒	—	—	
	慣性不動作時間 秒	—	—	
■定格遮断容量 kA				
JIS C 8201-2-2 Ann.2	AC 440V	2.5	10	
I_{cu}(sym)	415V	2.5	10	
	240V	5 ⑲	25 ⑲	
	100V	5	25	
質量（標準接続方式形）kg		0.5	0.5	
■取付・接続方式				
表面形（FC）	圧着端子・バー接続用	◉	◉	
	端子バー付	○ ⑬	○ ⑬	
裏面形（RC）		○ 板スタッド	○ 板スタッド	
差込形（PM）	配電盤用	—	—	
（プラグイン）	分電盤用	—	—	
埋込形（FP）	板スタッド付	○	○	
	スタッド無し	▲	▲	
引出形（DR）		—	—	
TemPlug70（PG）		—	—	
TemPlug45B（PG4）		○	○	
DINレール取付		◉	◉	
クリップインシャーシ取付		◉	—	
■付属品（オプション）		**略号**		
外部付属 電動操作		MC	—	—
外部付属 外部操作	ブレーカマウント式	HB	△	△
外部付属 ハンドル	パネルマウント式（奥行可調整）	HP	△	△
外部付属 補助ハンドル		HA	—	—
外部付属 機械的インターロック	スライド式	MS	● ⑤	●
外部付属 機械的インターロック	リンク式	ML	—	—
外部付属 機械的インターロック	ワイヤー式	MW	—	—
外部付属 ハンドルホルダ		HH	—	—
外部付属 ハンドルロック		HL	●	●
外部付属 端子カバー	表面形用	CF	●	●
外部付属 端子カバー	裏面形用・差込形用	CR	● ②	● ②
外部付属 端子バリア		BA	● ③	● ③
外部付属 リード線端子台		TF	●	●
外部付属 ドアフランジ		DF	—	—
■電気用品安全法			適合	適合
■標準仕様				
漏電引外し方式（電流動作形）			電子式	電子式
過電流引外し方式			完全電磁	完全電磁
ブレーカカバー色			ライトグレー	ライトグレー
トリップボタン（色）			有（赤）	有（赤）
漏電表示方式			機械式ボタン	機械式ボタン
ハンドル状態色別表示（ON：赤色,OFF：緑色）			有	有
断路機能			有	有

注 ◉：標準の取付・接続方式です。ご指定のない場合は、この方式で納入します。 ○：標準の取付・接続方式です。ご注文の際、ご指定ください。 ▲：準標準の取付・接続方式です。 ●：適用できます。 —：適用できません。 △：受注仕様品です。詳細はご照会ください。 ②：標準装備されます。 ③：2P: 1枚、3P: 2枚、4P: 3枚の端子バリアが標準装備されます。（表面形のみ）
⑤：クリップインシャーシ取付に適用できません。 ⑭：3極用を1φ2W回路に適用する場合、両端極を使用し中央極は使用しないでください。 ⑮：3極用を1φ3W回路に適用する場合、両端極に電圧を加え、中性線は中央極へ接続してください。
⑬：端子バーは、別途単品でご注文願います。 ⑲：AC230Vの値です。

動作特性曲線

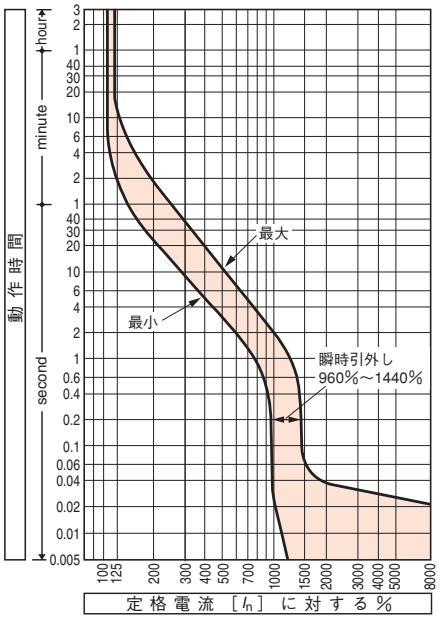

温度補正曲線

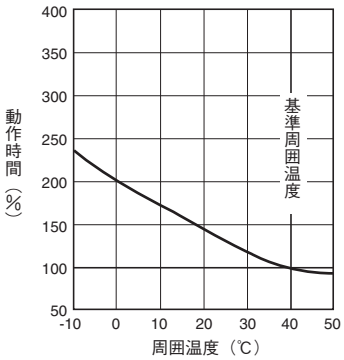

漏電引外し特性

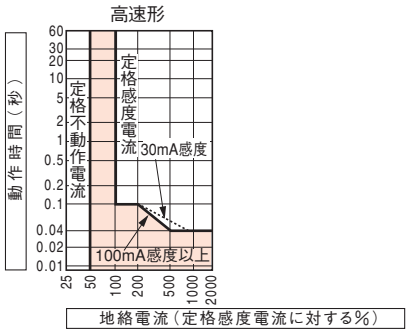

内部付属装置の組合せ（オプション）（6-10頁）

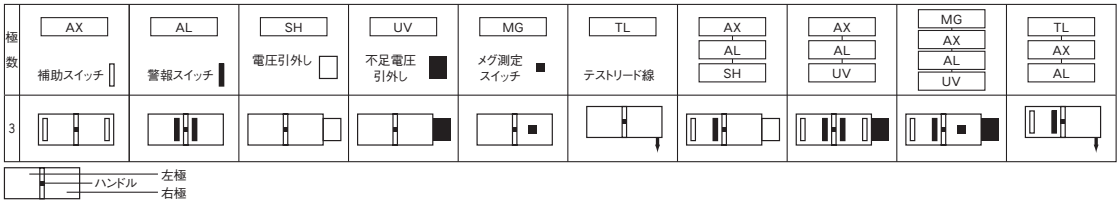

外　形　寸　法　図　　ZE60-NF, ZS60-NF形

表面形

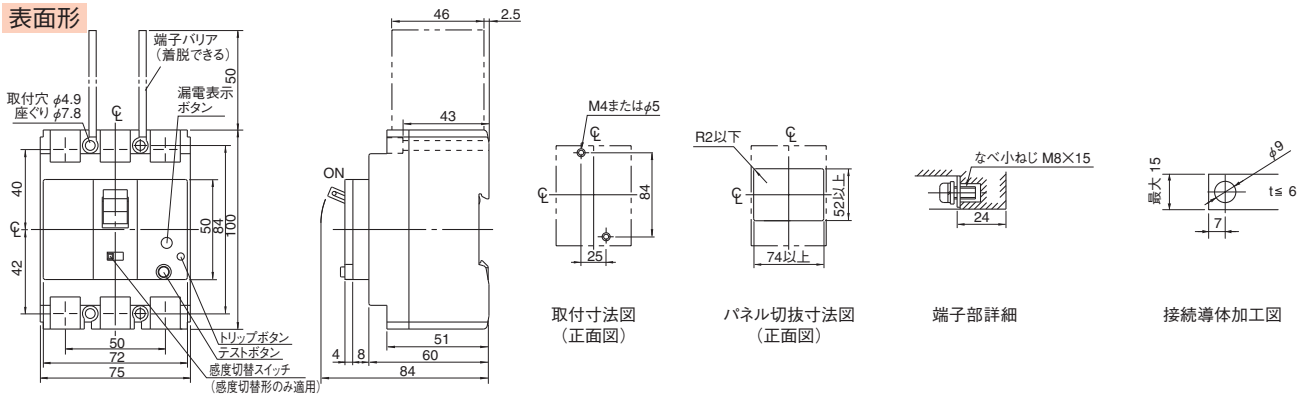

裏面形

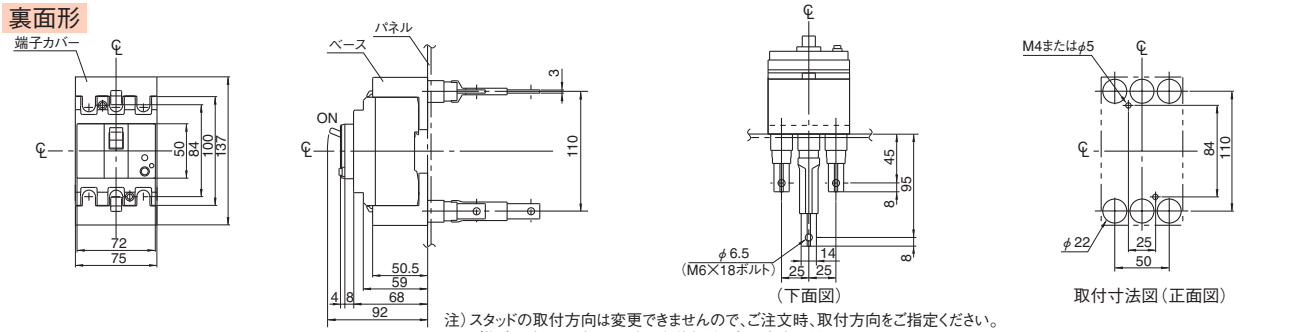

注）スタッドの取付方向は変更できませんので、ご注文時、取付方向をご指定ください。
ご指定の無い場合、電源側、負荷側共、水平方向で納入いたします。

埋込形

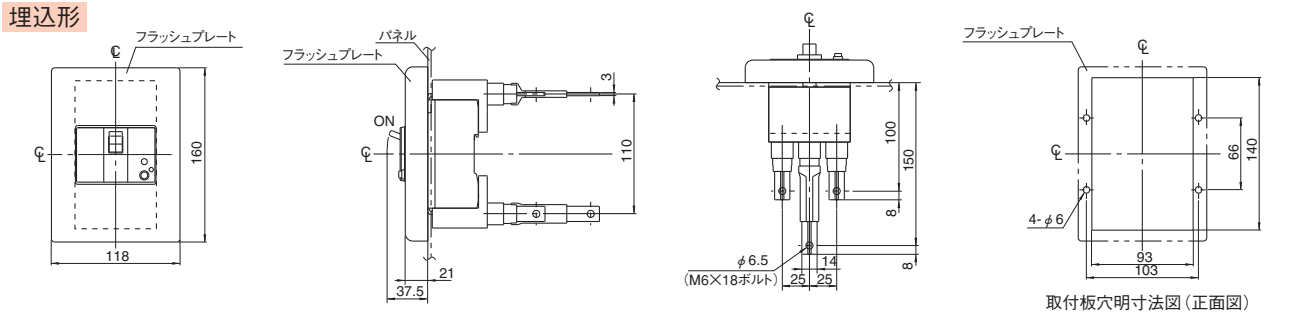

注）スタッドの取付方向は変更できませんので、ご注文時、取付方向をご指定ください。
ご指定の無い場合、電源側、負荷側共、水平方向で納入いたします。

内部結線図

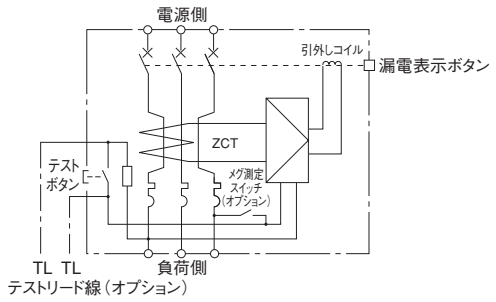

7 特性と外形

TemBreak

漏電遮断器
ZE100-NF

定格・仕様

フレーム A			100	
形式（本体）			ZE100-NF	
極数			3	
電気方式	1φ2W	⑭	●	
	3φ3W, 1φ3W	⑮	●	
	3φ4W			
■定格				
定格インパルス耐電圧〔U_{imp}〕kV			6	
定格電流 A			50　100	
基準周囲温度　40℃			60	
			75	
定格使用電圧 AC V	高速形		100-440共用	
		動作可能電圧変動範囲 V	80～484	
	時延形		200-440共用	
		動作可能電圧変動範囲 V	160～484	
定格感度電流　mA	高速形		30	
			100/200/500切替	
		最大動作時間 秒	0.1	
	時延形		100/200/500切替	
		最大動作時間 秒	0.45	
		慣性不動作時間 秒	0.15以上	
■定格遮断容量 kA				
JIS C 8201-2-2 Ann.2	AC	440V	10	
I_{cu}(sym)		415V	10	
		240V	25 ⑲	
		100V	25	
質量（標準接続方式形）kg			0.5	
■取付・接続方式				
表面形（FC）	圧着端子・バー接続用		◉ ④	
	端子バー付		○ ⑤	
裏面形（RC）			○ 板スタッド	
差込形（PM）	配電盤用		—	
（プラグイン）	分電盤用		—	
埋込形（FP）	板スタッド付		○	
	スタッド無し		▲	
引出形（DR）			—	
TemPlug70（PG）			—	
TemPlug45B（PG4）			○	
DINレール取付			◉	
クリップインシャーシ取付			—	
■付属品（オプション）		略号		
外部付属 電動操作		MC	—	
外部付属 外部操作ハンドル	ブレーカマウント式	HB	△	
外部付属 外部操作ハンドル	パネルマウント式（奥行可調整）	HP	△	
外部付属 補助ハンドル		HA	—	
外部付属 インターロック 機械的	スライド式	MS	●	
外部付属 インターロック	リンク式	ML	—	
外部付属 インターロック	ワイヤー式	MW	—	
外部付属 ハンドルホルダ		HH	—	
外部付属 ハンドルロック		HL	●	
外部付属 端子カバー	表面形用	CF	●	
外部付属 端子カバー	裏面形用・差込形用	CR	● ②	
外部付属 端子バリア		BA	● ③	
外部付属 リード線端子台		TF	●	
外部付属 ドアフランジ		DF	—	
■電気用品安全法			適合	
■標準仕様				
漏電引外し方式（電流動作形）			電子式	
過電流引外し方式			完全電磁	
ブレーカカバー色			ライトグレー	
トリップボタン（色）			有（赤）	
漏電表示方式			機械式ボタン	
ハンドル状態色別表示（ON：赤色,OFF：緑色）			有	
断路機能			有	

注　◉：標準の取付・接続方式です。ご指定のない場合は、この方式で納入します。　○：標準の取付・接続方式です。ご注文の際、ご指定ください。　▲：準標準の取付・接続方式です。　●：適用できます。　—：適用できません。　△：受注仕様品です。詳細はご照会ください。　②：標準装備されます。　③：2P: 1枚、3P: 2枚、4P: 3枚の端子バリアが標準装備されます。（表面形のみ）　④：50AはM5の線押え端子となります。　⑭：3極用を1φ2W回路に適用する場合、両端極を使用し中央極は使用しないでください。　⑮：3極用を1φ3W回路に適用する場合、両端極に電圧を加え、中性線は中央極へ接続してください。　⑤：端子バーは、別途単品でご注文願います。　⑲：AC230Vの値です。

動作特性曲線

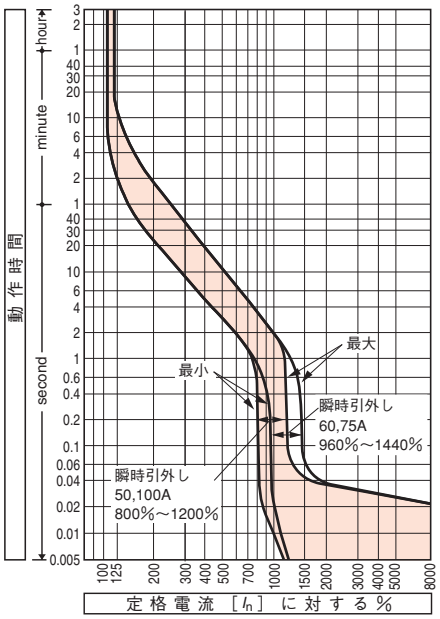

温度補正曲線

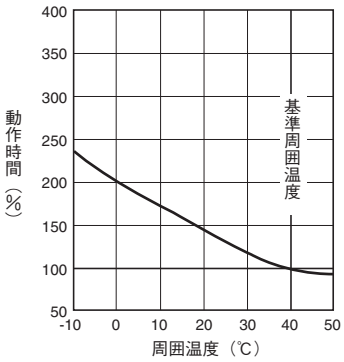

漏電引外し特性

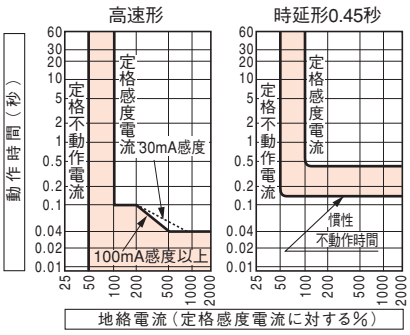

時延形の動作時間は0.45秒の場合
0.15～0.45秒で動作します。

内部付属装置の組合せ（オプション）（6-10頁）

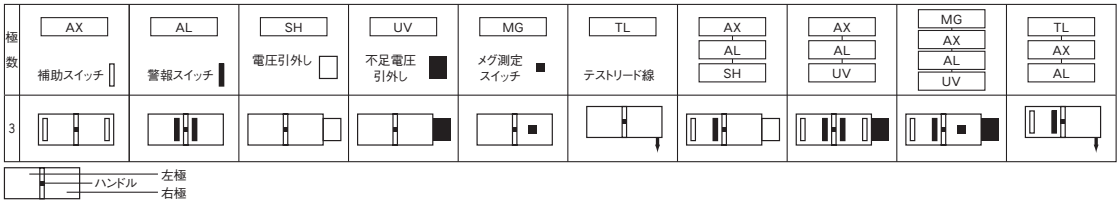

外　形　寸　法　図　　ZE100-NF形

表面形

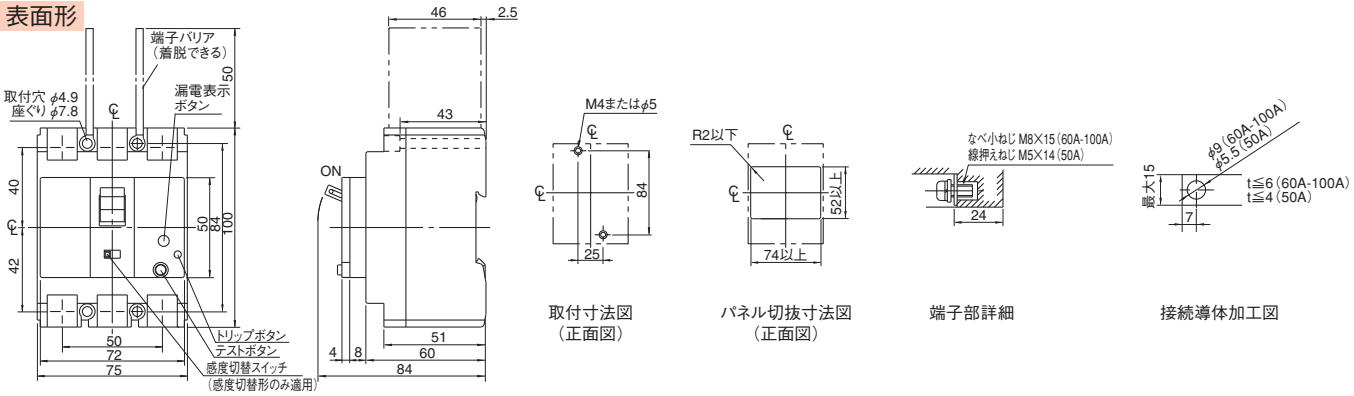

取付寸法図（正面図）　パネル切抜寸法図（正面図）　端子部詳細　接続導体加工図

裏面形

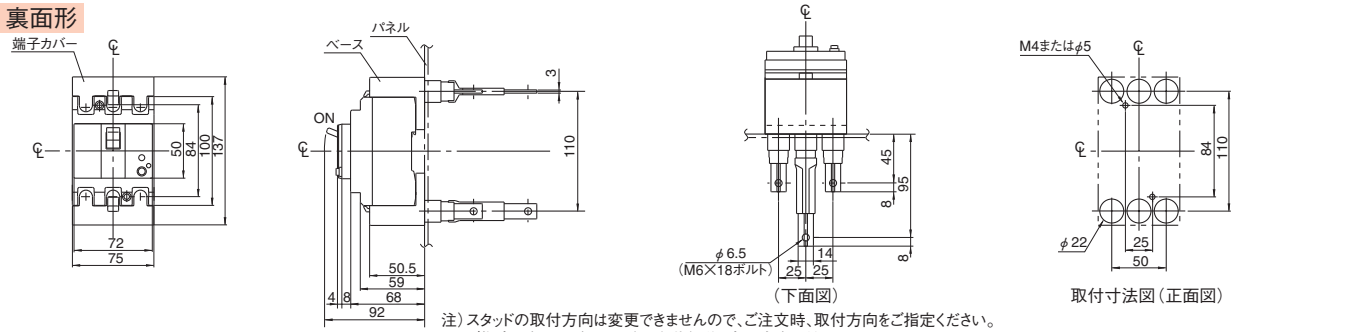

（下面図）　取付寸法図（正面図）

注）スタッドの取付方向は変更できませんので、ご注文時、取付方向をご指定ください。
ご指定の無い場合、電源側、負荷側共、水平方向で納入いたします。

埋込形

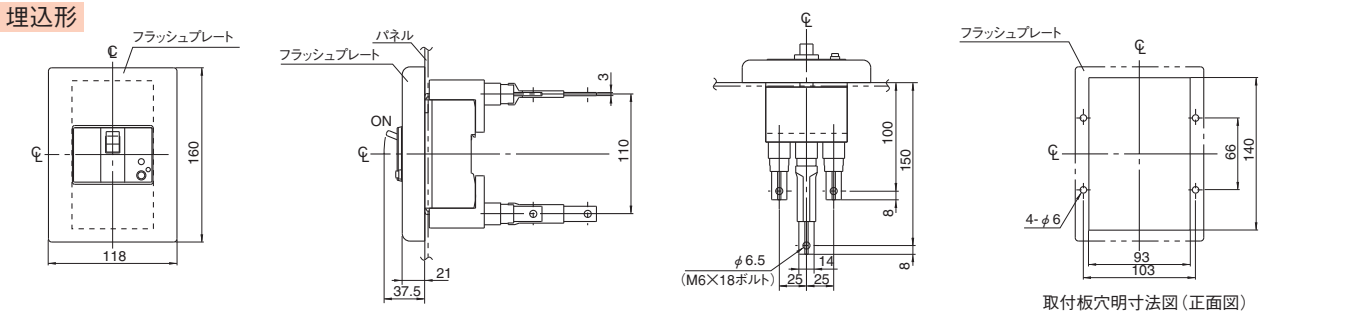

取付板穴明寸法図（正面図）

注）スタッドの取付方向は変更できませんので、ご注文時、取付方向をご指定ください。
ご指定の無い場合、電源側、負荷側共、水平方向で納入いたします。

内部結線図

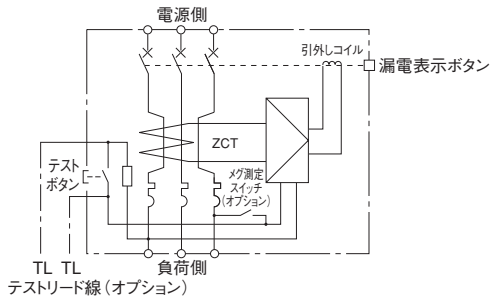

7 特性と外形

TemBreak

漏電遮断器 ZS100-GF

定格・仕様

フレーム A			100	
形式（本体）			ZS100-GF	
極数			3	4
電気方式	1φ2W	⑭	●	—
	3φ3W, 1φ3W	⑮	●	—
	3φ4W		—	●
■定格				
定格インパルス耐電圧〔U_{imp}〕kV			8	
定格電流 A			15 40 75	
基準周囲温度 40℃			20 50 100	
			30 60	
定格使用電圧 AC V	高速形		100-440共用	
		動作可能電圧変動範囲 V	80～484	
	時延形		100-440共用	
		動作可能電圧変動範囲 V	80～484	
定格感度電流 mA	高速形		30	
			100/200/500切替	
		最大動作時間 秒	0.1	
	時延形		100/200/500切替	
		最大動作時間 秒	0.45/1.0/2.0切替	
		慣性不動作時間 秒	0.1/0.5/1.2以上	
■定格遮断容量 kA				
JIS C 8201-2-2 Ann.2	AC	440V	50	
I_{cu}(sym)		415V	65	
		240V	85	
		100V	85	
質量（標準接続方式形）kg			1.3	1.7
■取付・接続方式				
表面形（FC）	圧着端子・バー接続用		◉	
	端子バー付		○ ㊸	
裏面形（RC）			○ 板スタッド	
差込形（PM）	配電盤用		—	
（プラグイン）	分電盤用		—	
埋込形（FP）	板スタッド付		○	
	スタッド無し		—	
引出形（DR）			—	
TemPlug70（PG）			○	—
TemPlug45B（PG4）			—	
DINレール取付			○ ⑪	
クリップインシャーシ取付			—	
■付属品（オプション）		略号		
外部付属 電動操作		MC	●	
外部付属 外部操作 ハンドル	ブレーカマウント式	HB	●	
外部付属 外部操作 ハンドル	パネルマウント式（奥行可調整）	HP	●	
外部付属 補助ハンドル		HA	—	
外部付属 機械的インターロック	スライド式	MS	●	
外部付属 機械的インターロック	リンク式	ML	—	
外部付属 機械的インターロック	ワイヤー式	MW	—	
外部付属 ハンドルホルダ		HH	●	
外部付属 ハンドルロック		HL	●	
外部付属 端子カバー	表面形用	CF	●	
外部付属 端子カバー	裏面形用・差込形用	CR	●	
外部付属 端子バリア		BA	● ③	
外部付属 リード線端子台		TF	●	
外部付属 ドアフランジ		DF	—	
■電気用品安全法			適合	
■標準仕様				
漏電引外し方式（電流動作形）			電子式	
過電流引外し方式			熱動一電磁	
ブレーカカバー色			ライトグレー	
トリップボタン（色）			有（赤）	
漏電表示方式			機械式ボタン	
ハンドル状態色別表示（ON：赤色,OFF：緑色）			有	
断路機能			有	

注 ◉：標準の取付・接続方式です。ご指定のない場合は、この方式で納入します。 ○：標準の取付・接続方式です。ご注文の際、ご指定ください。 ●：適用できます。 —：適用できません。 ③：2P: 1枚、3P: 2枚、4P: 3枚の端子バリアが標準装備されます。（表面形のみ） ⑪：別途、DINレールアダプタをご注文ください。 ⑭：3極用を1φ2W回路に適用する場合、両端極を使用し中央極は使用しないでください。 ⑮：3極用を1φ3W回路に適用する場合、両端極に電圧を加え、中性線は中央極へ接続してください。 ㊸：端子バーは、別途単品でご注文願います。

内部付属装置の組合せ（オプション）（6-10頁）

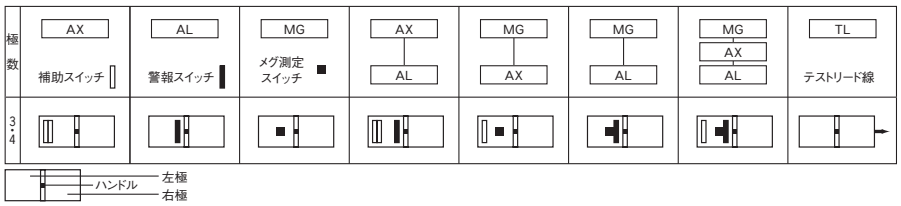

動作特性曲線

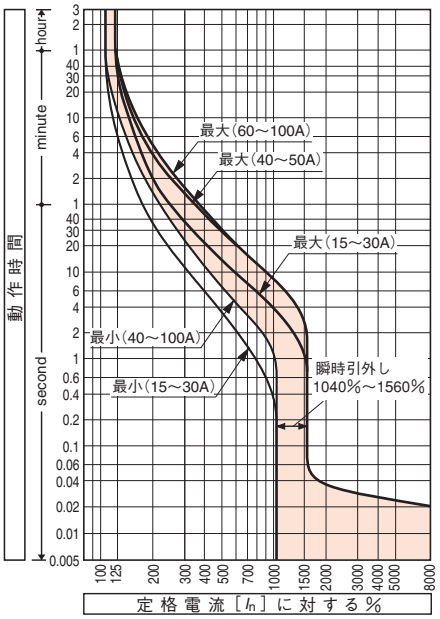

温度補正曲線

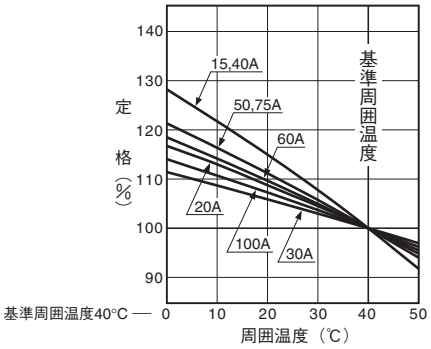

漏電引外し特性

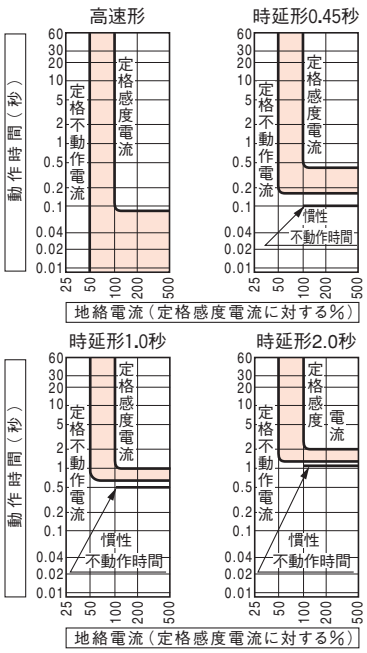

時延形の動作時間は0.45秒の場合0.15～0.45秒、1.0秒の場合0.6～1.0秒、2.0秒の場合1.25～2.0秒の間で動作します。

外　形　寸　法　図　　ZS100-GF形

表面形

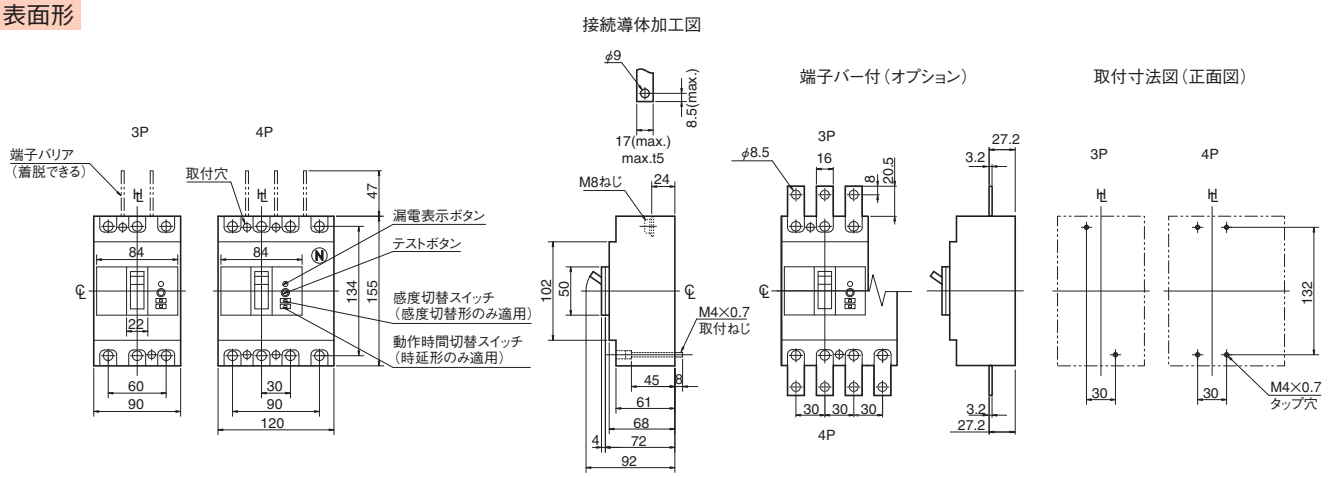

裏面形

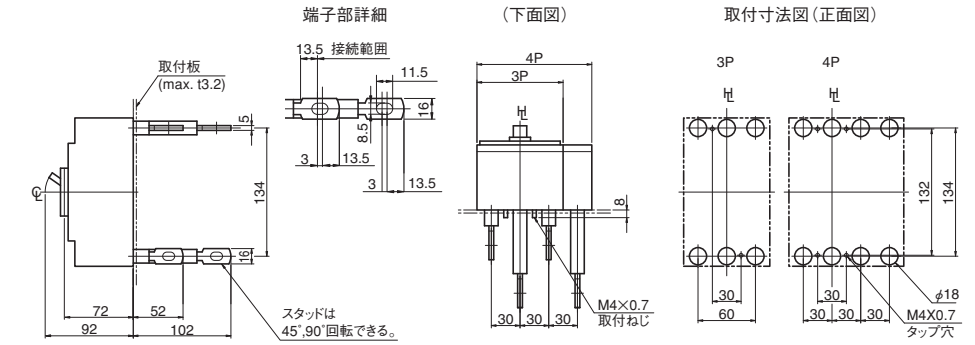

注）スタッドの標準出荷状態は、電源側、負荷側共、水平方向です。

パネル切抜寸法図（正面図）

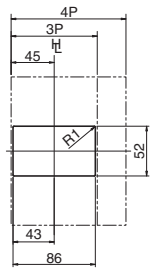

切抜寸法は遮断器ハンドル枠に対して片側1.0mmの余裕があります。

埋込形（フラッシュプレート）

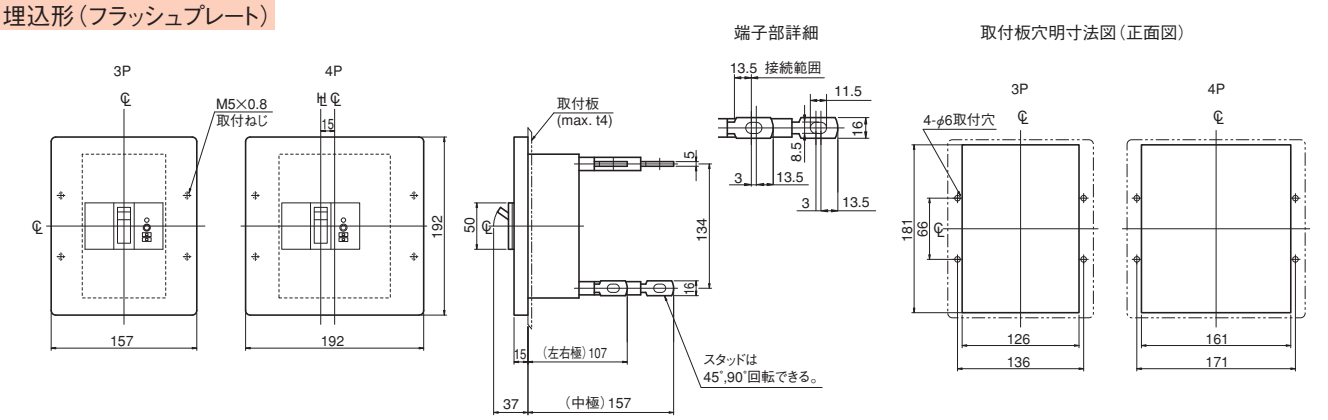

注）スタッドの標準出荷状態は、電源側、負荷側共、水平方向です。

内部結線図

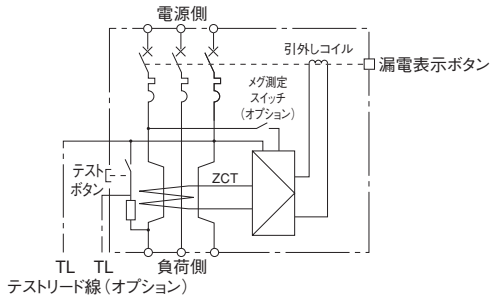

7 特性と外形

TemBreak

漏電遮断器
ZS125-GF

定格・仕様

フレーム A			125	
形式（本体）			ZS125-GF	
極数			3	4
電気方式	1φ2W	⑭	●	—
	3φ3W, 1φ3W	⑮	●	—
	3φ4W		—	●
■定格				
定格インパルス耐電圧〔U_{imp}〕kV			8	
定格電流 A			125	
基準周囲温度 40℃				
定格使用電圧 AC V	高速形		100-440共用	
		動作可能電圧変動範囲 V	80～484	
	時延形		100-440共用	
		動作可能電圧変動範囲 V	80～484	
定格感度電流 mA	高速形		30	
			100/200/500切替	
		最大動作時間 秒	0.1	
	時延形		100/200/500切替	
		最大動作時間 秒	0.45/1.0/2.0切替	
		慣性不動作時間 秒	0.1/0.5/1.2以上	
■定格遮断容量 kA				
JIS C 8201-2-2 Ann.2	AC	440V	50	
I_{cu}(sym)		415V	65	
		240V	85	
		100V	85	
質量（標準接続方式形）kg			1.3	1.7
■取付・接続方式				
表面形（FC）	圧着端子・バー接続用		◉	
	端子バー付		○ ㊸	
裏面形（RC）			○ 板スタッド	
差込形（PM）	配電盤用		—	
（プラグイン）	分電盤用		—	
埋込形（FP）	板スタッド付		○	
	スタッド無し		—	
引出形（DR）			—	
TemPlug70（PG）			○	—
TemPlug45B（PG4）			—	
DINレール取付			○ ⑪	
クリップインシャーシ取付			—	
■付属品（オプション）		略号		
外部付属 電動操作		MC	●	
外部付属 外部操作	ブレーカマウント式	HB	●	
外部付属 ハンドル	パネルマウント式（奥行可調整）	HP	●	
外部付属 補助ハンドル		HA	—	
外部付属 機械的インターロック	スライド式	MS	●	
外部付属 機械的インターロック	リンク式	ML	—	
外部付属 機械的インターロック	ワイヤー式	MW	—	
外部付属 ハンドルホルダ		HH	●	
外部付属 ハンドルロック		HL	●	
外部付属 端子カバー	表面形用	CF	●	
外部付属 端子カバー	裏面形用・差込形用	CR	●	
外部付属 端子バリア		BA	● ③	
外部付属 リード線端子台		TF	●	
外部付属 ドアフランジ		DF	—	
■電気用品安全法			対象外	
■標準仕様				
漏電引外し方式（電流動作形）			電子式	
過電流引外し方式			熱動一電磁	
ブレーカカバー色			ライトグレー	
トリップボタン（色）			有（赤）	
漏電表示方式			機械式ボタン	
ハンドル状態色別表示（ON：赤色,OFF：緑色）			有	
断路機能			有	

注 ◉：標準の取付・接続方式です。ご指定のない場合は、この方式で納入します。 ○：標準の取付・接続方式です。ご注文の際、ご指定ください。 ●：適用できます。 —：適用できません。 ③：2P: 1枚、3P: 2枚、4P: 3枚の端子バリアが標準装備されます。（表面形のみ） ⑪：別途、DINレールアダプタをご注文ください。 ⑭：3極用を1φ2W回路に適用する場合、両端極を使用し中央極は使用しないでください。 ⑮：3極用を1φ3W回路に適用する場合、両端極に電圧を加え、中性線は中央極へ接続してください。 ㊸：端子バーは、別途単品でご注文願います。

内部付属装置の組合せ（オプション）（6-10頁）

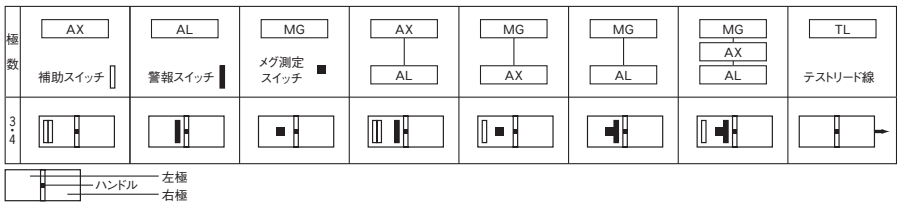

動作特性曲線

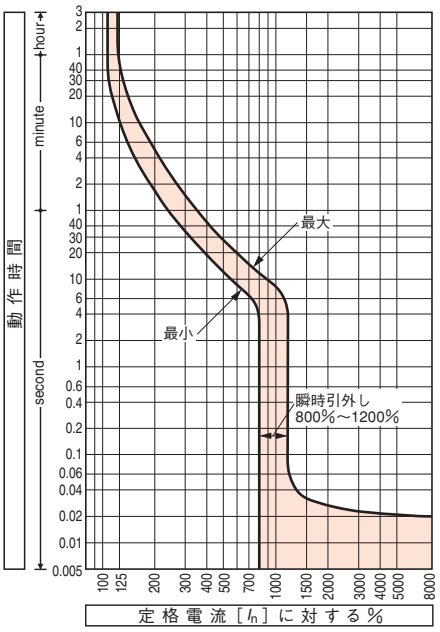

温度補正曲線

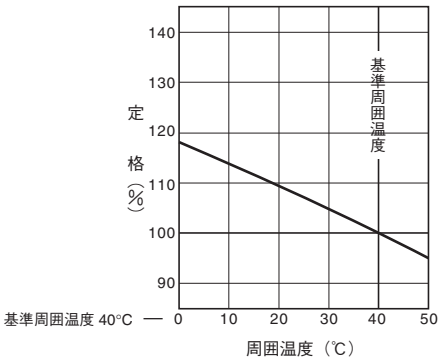

漏電引外し特性

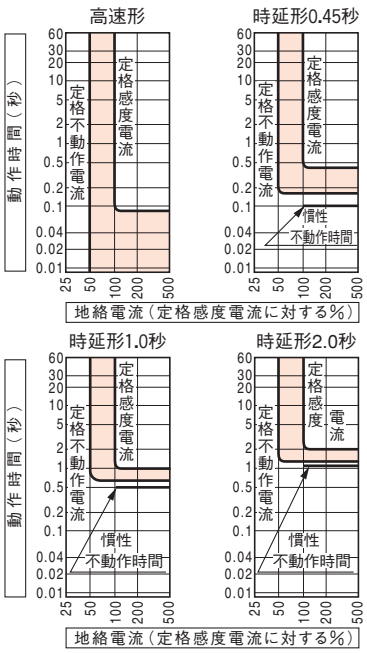

時延形の動作時間は0.45秒の場合0.15～0.45秒、1.0秒の場合0.6～1.0秒、2.0秒の場合1.25～2.0秒の間で動作します。

外　形　寸　法　図　　ZS125-GF形

表面形

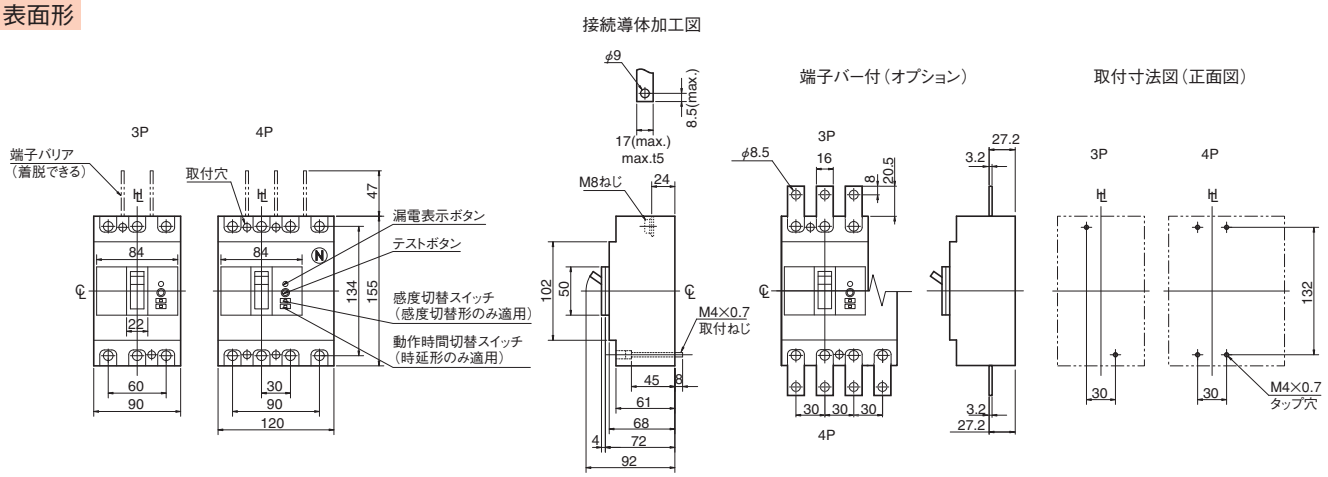

裏面形

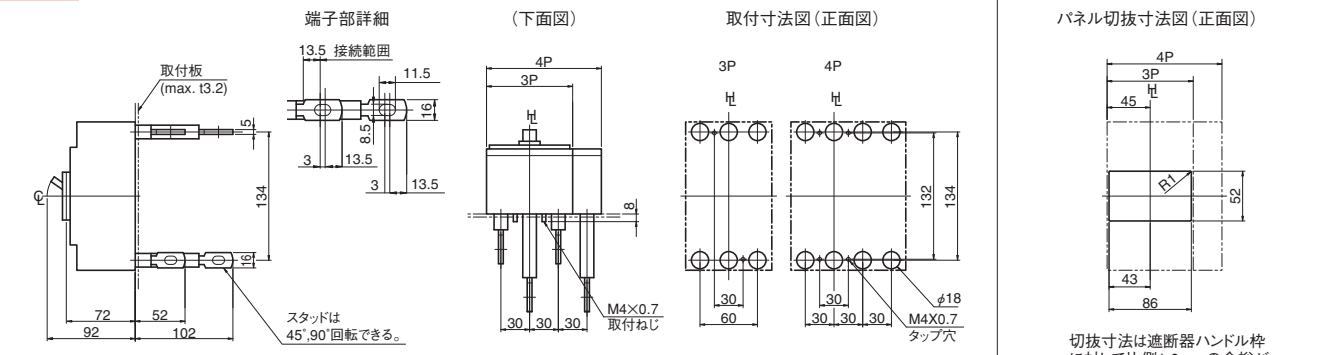

注）スタッドの標準出荷状態は、電源側、負荷側共、水平方向です。

切抜寸法は遮断器ハンドル枠に対して片側1.0mmの余裕があります。

埋込形（フラッシュプレート）

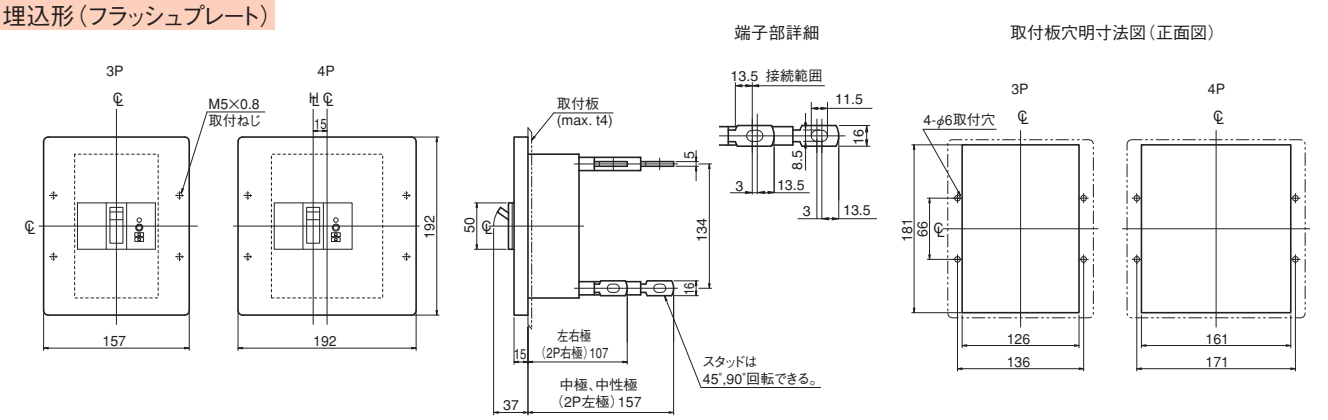

注）スタッドの標準出荷状態は、電源側、負荷側共、水平方向です。

内部結線図

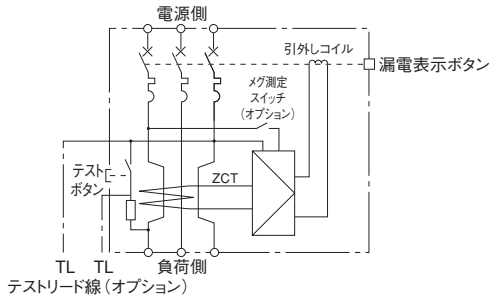

7 特性と外形

TemBreak

漏電遮断器
ZS125-SF

定格・仕様

フレーム A			100	125	
形式（本体）			**ZS125-SF**		
極数			3	3	
電気方式	1φ2W	⑭	●	●	
	3φ3W, 1φ3W	⑮	●	●	
	3φ4W		—	—	
■定格					
定格インパルス耐電圧〔U_{imp}〕kV			8	8	
定格電流 A			15 40 75	125	
基準周囲温度 40℃			20 50 100		
			30 60		
定格使用電圧 AC V	高速形		100-440共用	100-440共用	
		動作可能電圧変動範囲 V	80～484	80～484	
	時延形		100-440共用	100-440共用	
		動作可能電圧変動範囲 V	80～484	80～484	
定格感度電流 mA	高速形		30	30	
			100/200/500切替	100/200/500切替	
		最大動作時間 秒	0.1	0.1	
	時延形		100/200/500切替	100/200/500切替	
		最大動作時間 秒	0.45/1.0/2.0切替	0.45/1.0/2.0切替	
		慣性不動作時間 秒	0.1/0.5/1.2以上	0.1/0.5/1.2以上	
■定格遮断容量 kA					
JIS C 8201-2-2 Ann.2	AC	440V	25	25	
I_{cu}(sym)		415V	30	30	
		240V	50	50	
		100V	50	50	
質量（標準接続方式形）kg			0.95	0.95	
■取付・接続方式					
表面形（FC）	圧着端子・バー接続用		◉ ④	◉	
	端子バー付		○ ⑤③	○ ⑤③	
裏面形（RC）			○ 板スタッド	○ 板スタッド	
差込形（PM）	配電盤用 汎用形（PMC）		—	—	
（プラグイン）	分電盤用（PMC）		—	—	
埋込形（FP）	板スタッド付		○	○	
	スタッド無し		—	—	
引出形（DR）			—	—	
TemPlug70（PG）			○	○	
TemPlug45B（PG4）			—	—	
DINレール取付			○ ⑪	○ ⑪	
クリップインシャーシ取付			—	—	
■付属品（オプション）		略号			
外部付属 電動操作		MC	—	—	
外部付属 外部操作	ブレーカマウント式	HB	●	●	
外部付属 ハンドル	パネルマウント式（奥行可調整）	HP	●	●	
外部付属 補助ハンドル		HA	—	—	
外部付属 機械的インターロック	スライド式	MS	●	●	
外部付属 機械的インターロック	リンク式	ML	—	—	
外部付属 機械的インターロック	ワイヤー式	MW	—	—	
外部付属 ハンドルホルダ		HH	●	●	
外部付属 ハンドルロック		HL	●	●	
外部付属 端子カバー	表面形用	CF	●	●	
外部付属 端子カバー	裏面形用・差込形用	CR	●	●	
外部付属 端子バリア		BA	● ③	● ③	
外部付属 リード線端子台		TF	●	●	
外部付属 ドアフランジ		DF	—	—	
■電気用品安全法			適合	対象外	
■標準仕様					
漏電引外し方式（電流動作形）			電子式	電子式	
過電流引外し方式			熱動一電磁	熱動一電磁	
ブレーカカバー色			ライトグレー	ライトグレー	
トリップボタン（色）			有（赤）	有（赤）	
漏電表示方式			機械式ボタン	機械式ボタン	
ハンドル状態色別表示（ON：赤色,OFF：緑色）			有	有	
断路機能			有	有	

注 ◉：標準の取付・接続方式です。ご指定のない場合は、この方式で納入します。 ○：標準の取付・接続方式です。ご注文の際、ご指定ください。 ●：適用できます。 —：適用できません。 ③：3P: 2枚の端子バリアが標準装備されます。（表面形のみ）
④：50A以下はM5の線押え端子となります。 ⑪：別途、DINレールアダプタをご注文ください。 ⑭：3極用を1φ2W回路に適用する場合、両端極を使用し中央極は使用しないでください。 ⑮：3極用を1φ3W回路に適用する場合、両端極に電圧を加え、中性線は中央極へ接続してください。 ⑤③：端子バーは、別途単品でご注文願います。
備考：ご指定のない場合、定格感度電流の切替は100mA、時延形の動作時間の切替は0.45秒に設定して納入します。

内部付属装置の組合せ（オプション）（6-10頁）

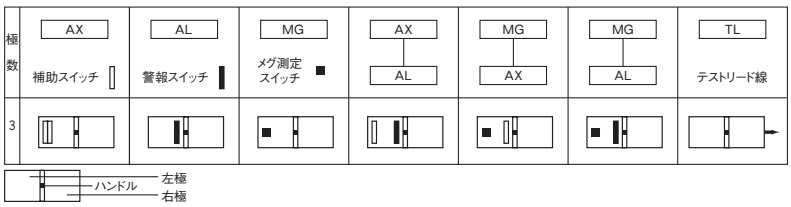

動作特性曲線

15-50A

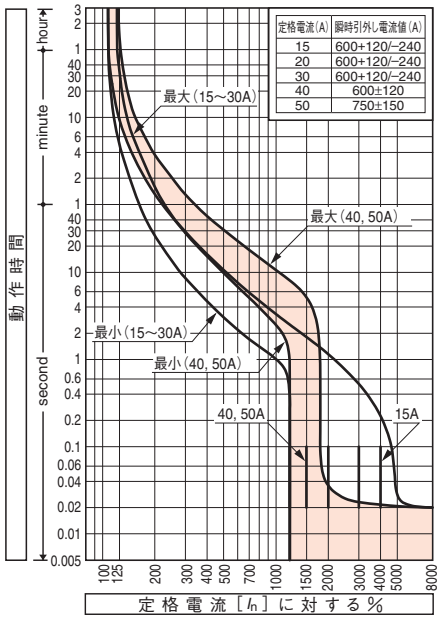

60-125A

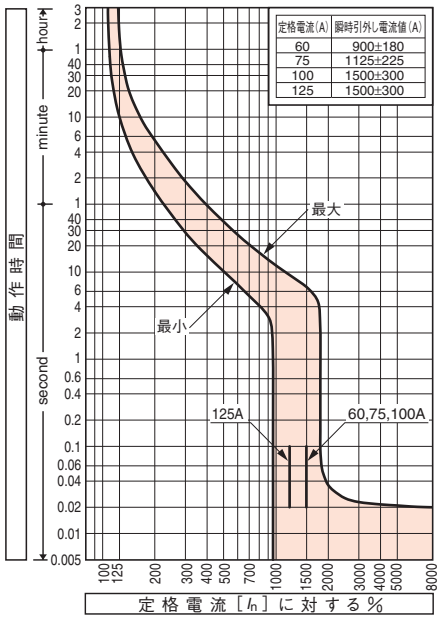

温度補正曲線

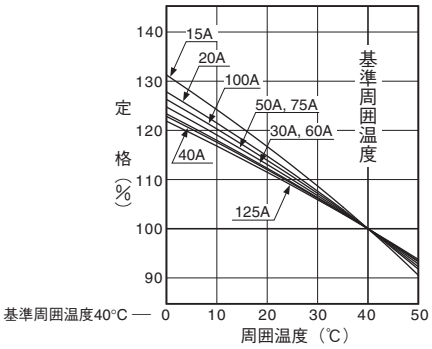

外　形　寸　法　図　ZS125-SF形

表面形

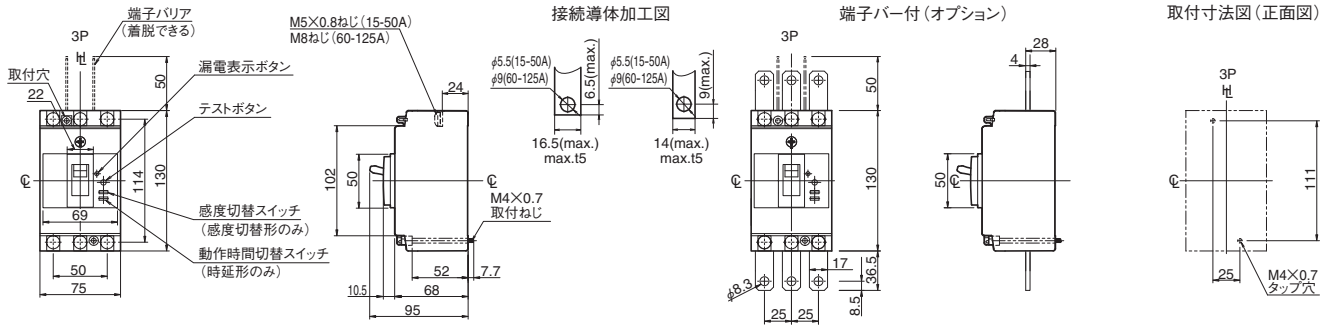

裏面形

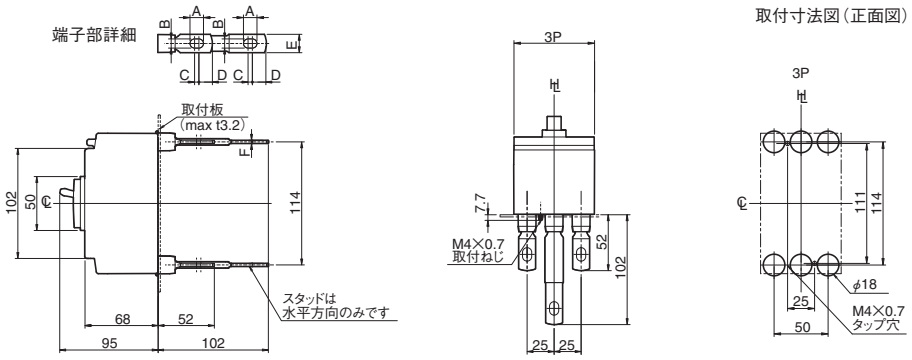

定格電流（A）	A	B	C	D	E	F
15-50	10.5	6.5	4	13	16	4
60-125	12.5	8.5	4	13	16	5

パネル切抜寸法図（正面図）

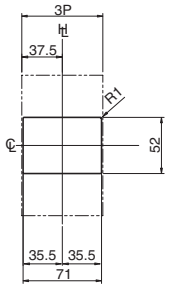

切抜寸法は遮断器ハンドル枠に対して
片側1.0mmの余裕があります。

埋込形（フラッシュプレート）

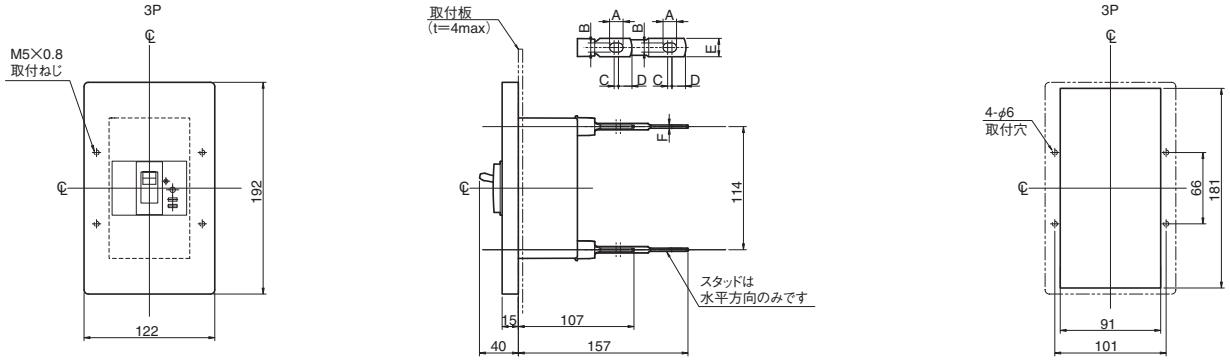

定格電流（A）	A	B	C	D	E	F
15-50	10.5	6.5	4	13	16	4
60-125	12.5	8.5	4	13	16	5

漏電引外し特性

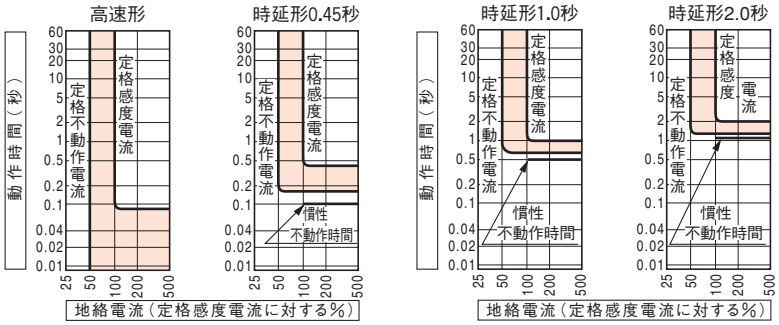

（時延形の動作時間は0.45秒の場合0.15～0.45秒、1.0秒の場合0.6～1.0秒、2.0秒の場合1.25～2.0秒の間で動作します。）

内部結線図

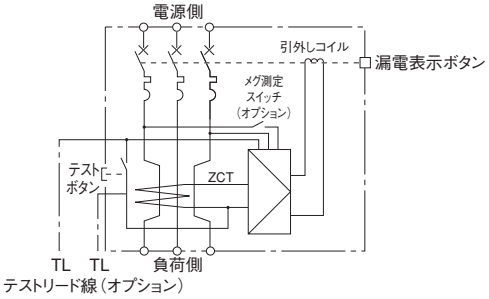

7 特性と外形

TemBreak

漏電遮断器
ZS225-GF

定格・仕様

フレーム A			225	
形式（本体）			**ZS225-GF**	
極数			3	4
電気方式	1φ2W	⑭	●	—
	3φ3W, 1φ3W	⑮	●	—
	3φ4W		—	●
■定格				
定格インパルス耐電圧〔U_{imp}〕kV			8	
定格電流 A			125	200
基準周囲温度 40℃			150	225
			175	
定格使用電圧 AC V	高速形		100-440共用	
		動作可能電圧変動範囲 V	80～484	
	時延形		100-440共用	
		動作可能電圧変動範囲 V	80～484	
定格感度電流 mA	高速形		30	
			100/200/500切替	
		最大動作時間 秒	0.1	
	時延形		100/200/500切替	
		最大動作時間 秒	0.45/1.0/2.0切替	
		慣性不動作時間 秒	0.1/0.5/1.2以上	
■定格遮断容量 kA				
JIS C 8201-2-2 Ann.2	AC	440V	50	
I_{cu}(sym)		415V	65	
		240V	85	
		100V	85	
質量（標準接続方式形）kg			1.7	2.1
■取付・接続方式				
表面形（FC）	圧着端子・バー接続用		◉	
	端子バー付		○ ㊸	
裏面形（RC）			○ 板スタッド	
差込形（PM）	配電盤用		—	
（プラグイン）	分電盤用		—	
埋込形（FP）	板スタッド付		○	
	スタッド無し		—	
引出形（DR）			—	
TemPlug70（PG）			○	—
TemPlug45B（PG4）			—	
DINレール取付			—	
クリップインシャーシ取付			—	
■付属品（オプション）		略号		
外部付属 電動操作		MC	●	
外部付属 外部操作	ブレーカマウント式	HB	●	
外部付属 ハンドル	パネルマウント式（奥行可調整）	HP	●	
外部付属 補助ハンドル		HA	—	
外部付属 機械的インターロック	スライド式	MS	●	
外部付属 機械的インターロック	リンク式	ML	—	
外部付属 機械的インターロック	ワイヤー式	MW	—	
外部付属 ハンドルホルダ		HH	●	
外部付属 ハンドルロック		HL	●	
外部付属 端子カバー	表面形用	CF	●	
外部付属 端子カバー	裏面形用・差込形用	CR	●	
外部付属 端子バリア		BA	● ③	
外部付属 リード線端子台		TF	●	
外部付属 ドアフランジ		DF	—	
■電気用品安全法			対象外	
■標準仕様				
漏電引外し方式（電流動作形）			電子式	
過電流引外し方式			熱動一電磁	
ブレーカカバー色			ライトグレー	
トリップボタン（色）			有（赤）	
漏電表示方式			機械式ボタン	
ハンドル状態色別表示（ON：赤色,OFF：緑色）			有	
断路機能			有	

注 ◉：標準の取付・接続方式です。ご指定のない場合は、この方式で納入します。 ○：標準の取付・接続方式です。ご注文の際、ご指定ください。 ●：適用できます。 —：適用できません。 ③：2P: 1枚、3P: 2枚、4P: 3枚の端子バリアが標準装備されます。（表面形のみ） ⑭：3極用を1φ2W回路に適用する場合、両端極を使用し中央極は使用しないでください。 ⑮：3極用を1φ3W回路に適用する場合、両端極に電圧を加え、中性線は中央極へ接続してください。 ㊸：端子バーは、別途単品でご注文願います。

内部付属装置の組合せ（オプション）（6-10頁）

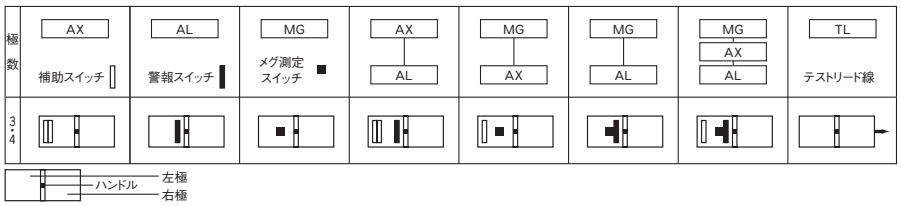

動作特性曲線

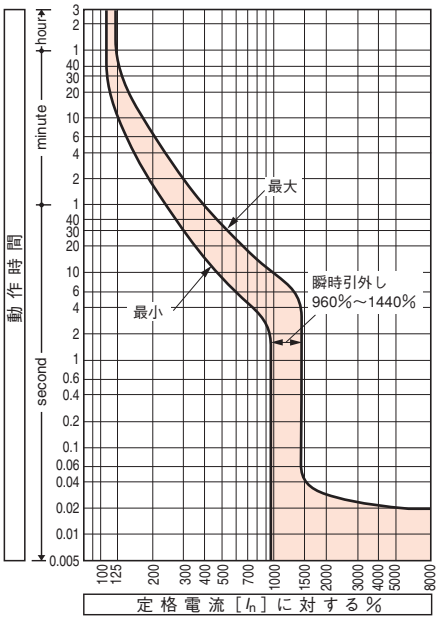

温度補正曲線

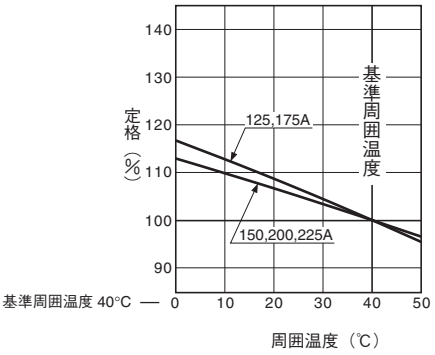

漏電引外し特性

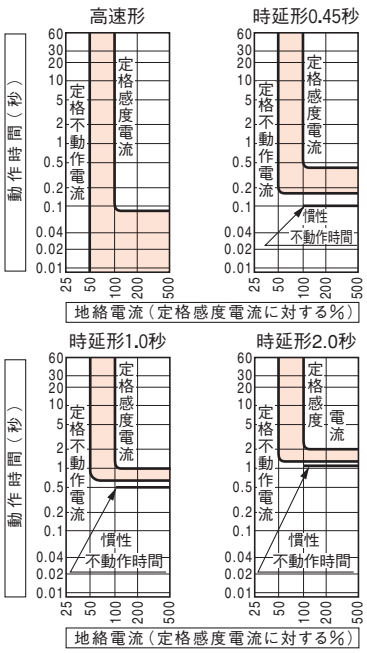

時延形の動作時間は0.45秒の場合0.15～0.45秒、1.0秒の場合0.6～1.0秒、2.0秒の場合1.25～2.0秒の間で動作します。

外　形　寸　法　図　　ZS225-GF形

表面形

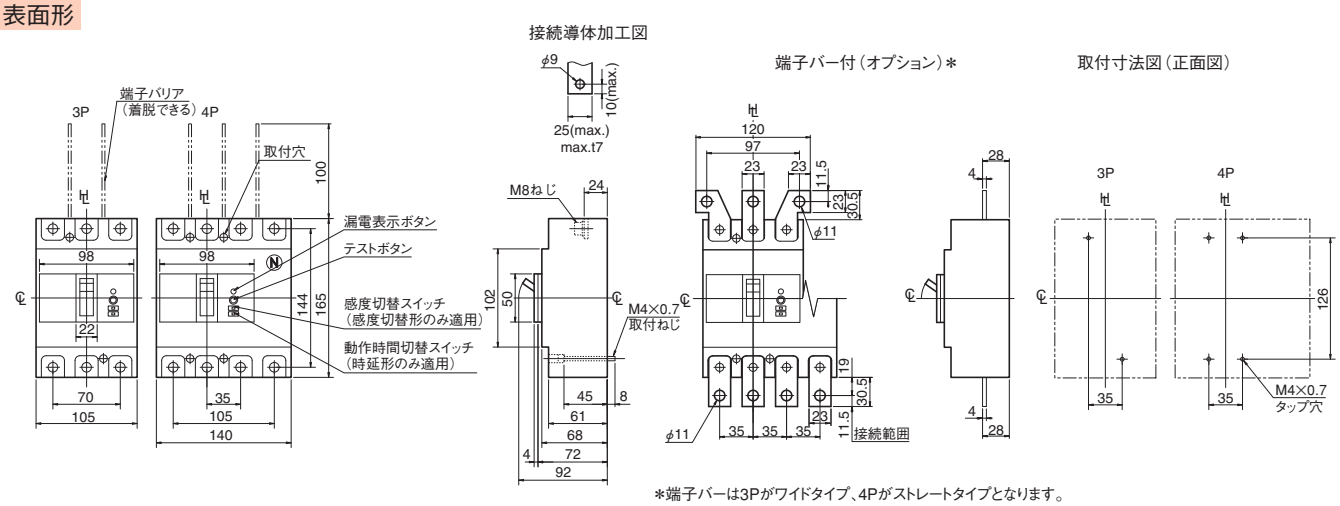

＊端子バーは3Pがワイドタイプ、4Pがストレートタイプとなります。

裏面形

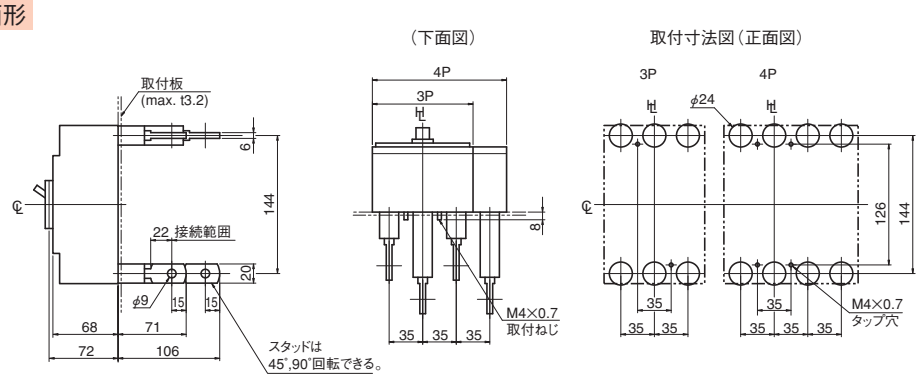

注）スタッドの標準出荷状態は、電源側、負荷側共、水平方向です。

パネル切抜寸法図（正面図）

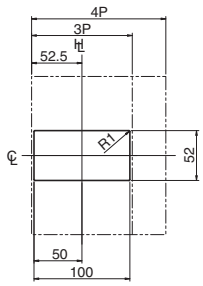

切抜寸法は遮断器ハンドル枠に対して片側1.0mmの余裕があります。

埋込形（フラッシュプレート）

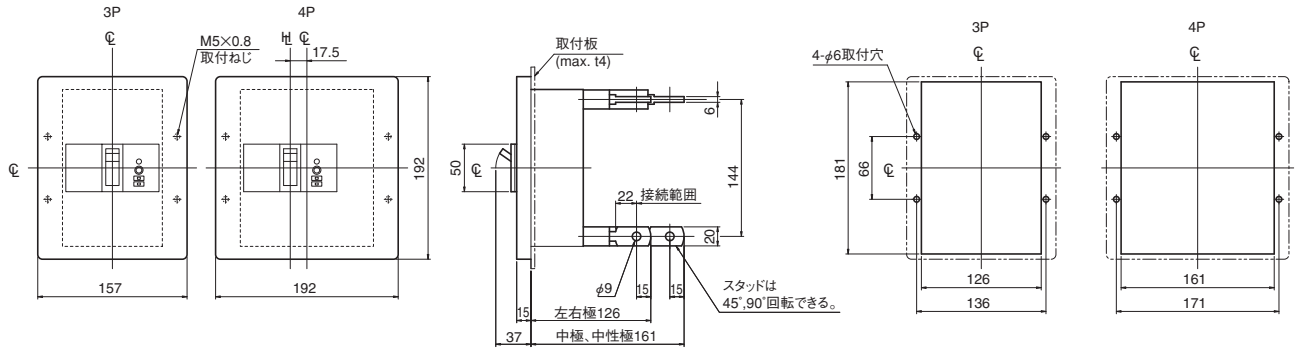

注）スタッドの標準出荷状態は、電源側、負荷側共、水平方向です。

内部結線図

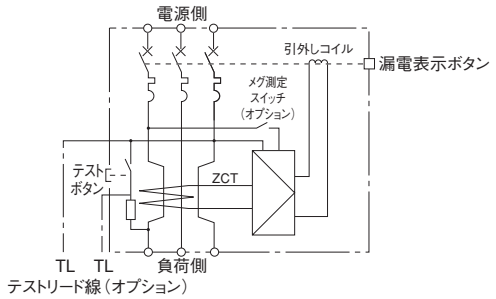

7 特性と外形

TemBreak

漏電遮断器 ZS250-GF

定格・仕様

フレーム A			250	
形式（本体）			**ZS250-GF**	
極数			3	4
電気方式	1φ2W	⑭	●	—
	3φ3W, 1φ3W	⑮	●	—
	3φ4W		—	●
■定格				
定格インパルス耐電圧〔U_{imp}〕kV			8	
定格電流 A			250	
基準周囲温度 40℃				
定格使用電圧 AC V	高速形		100-440共用	
		動作可能電圧変動範囲 V	80～484	
	時延形		100-440共用	
		動作可能電圧変動範囲 V	80～484	
定格感度電流 mA	高速形		30	
			100/200/500切替	
		最大動作時間 秒	0.1	
	時延形		100/200/500切替	
		最大動作時間 秒	0.45/1.0/2.0切替	
		慣性不動作時間 秒	0.1/0.5/1.2以上	
■定格遮断容量 kA				
JIS C 8201-2-2 Ann.2	AC	440V	50	
I_{cu}(sym)		415V	65	
		240V	85	
		100V	85	
質量（標準接続方式形）kg			1.7	2.1
■取付・接続方式				
表面形（FC）	圧着端子・バー接続用		◉	
	端子バー付		○ ㊸	
裏面形（RC）			○ 板スタッド	
差込形（PM）	配電盤用		—	
（プラグイン）	分電盤用		—	
埋込形（FP）	板スタッド付		○	
	スタッド無し		—	
引出形（DR）			—	
TemPlug70（PG）			○	—
TemPlug45B（PG4）			—	
DINレール取付			—	
クリップインシャーシ取付			—	
■付属品（オプション）		略号		
外部付属 電動操作		MC	●	
外部付属 外部操作	ブレーカマウント式	HB	●	
外部付属 ハンドル	パネルマウント式（奥行可調整）	HP	●	
外部付属 補助ハンドル		HA	—	
外部付属 機械的インターロック	スライド式	MS	●	
外部付属 機械的インターロック	リンク式	ML	—	
外部付属 機械的インターロック	ワイヤー式	MW	—	
外部付属 ハンドルホルダ		HH	●	
外部付属 ハンドルロック		HL	●	
外部付属 端子カバー	表面形用	CF	●	
外部付属 端子カバー	裏面形用・差込形用	CR	●	
外部付属 端子バリア		BA	● ③	
外部付属 リード線端子台		TF	●	
外部付属 ドアフランジ		DF	—	
■電気用品安全法			対象外	
■標準仕様				
漏電引外し方式（電流動作形）			電子式	
過電流引外し方式			熱動一電磁	
ブレーカカバー色			ライトグレー	
トリップボタン（色）			有（赤）	
漏電表示方式			機械式ボタン	
ハンドル状態色別表示（ON：赤色,OFF：緑色）			有	
断路機能			有	

注 ◉：標準の取付・接続方式です。ご指定のない場合は、この方式で納入します。 ○：標準の取付・接続方式です。ご注文の際、ご指定ください。 ●：適用できます。 —：適用できません。 ③：2P: 1枚、3P: 2枚、4P: 3枚の端子バリアが標準装備されます。（表面形のみ） ⑭：3極用を1φ2W回路に適用する場合、両端極を使用し中央極は使用しないでください。 ⑮：3極用を1φ3W回路に適用する場合、両端極に電圧を加え、中性線は中央極へ接続してください。 ㊸：端子バーは、別途単品でご注文願います。

内部付属装置の組合せ（オプション）（6-10頁）

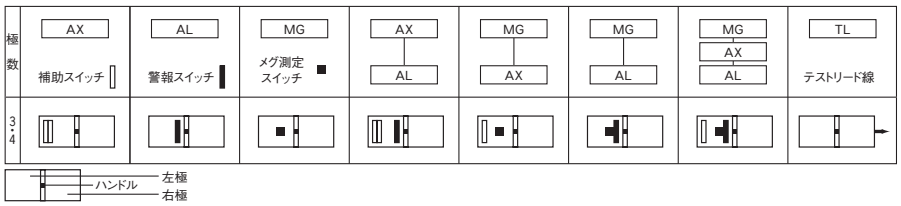

動作特性曲線

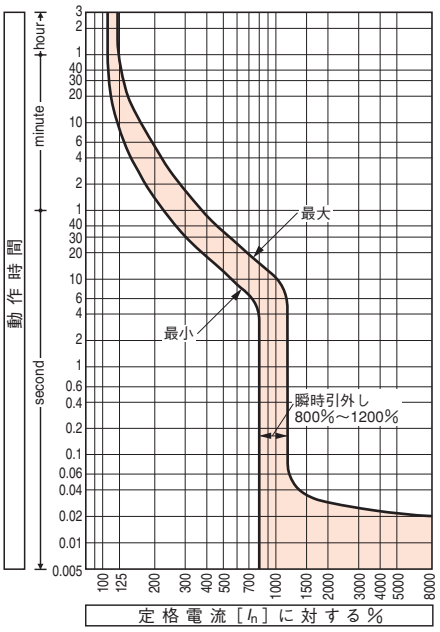

温度補正曲線

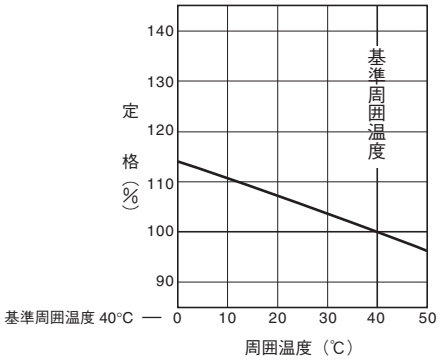

漏電引外し特性

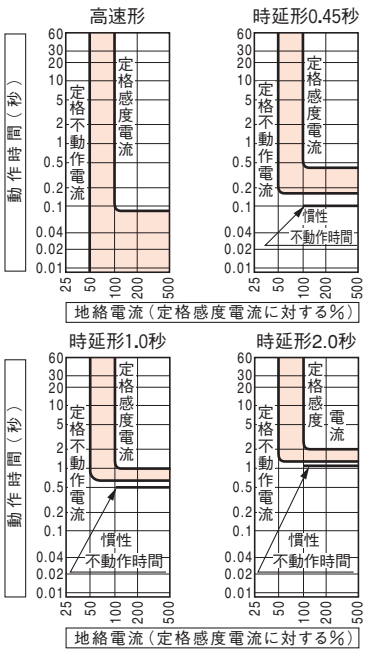

時延形の動作時間は0.45秒の場合0.15～0.45秒、1.0秒の場合0.6～1.0秒、2.0秒の場合1.25～2.0秒の間で動作します。

外　形　寸　法　図　　ZS250-GF形

表面形

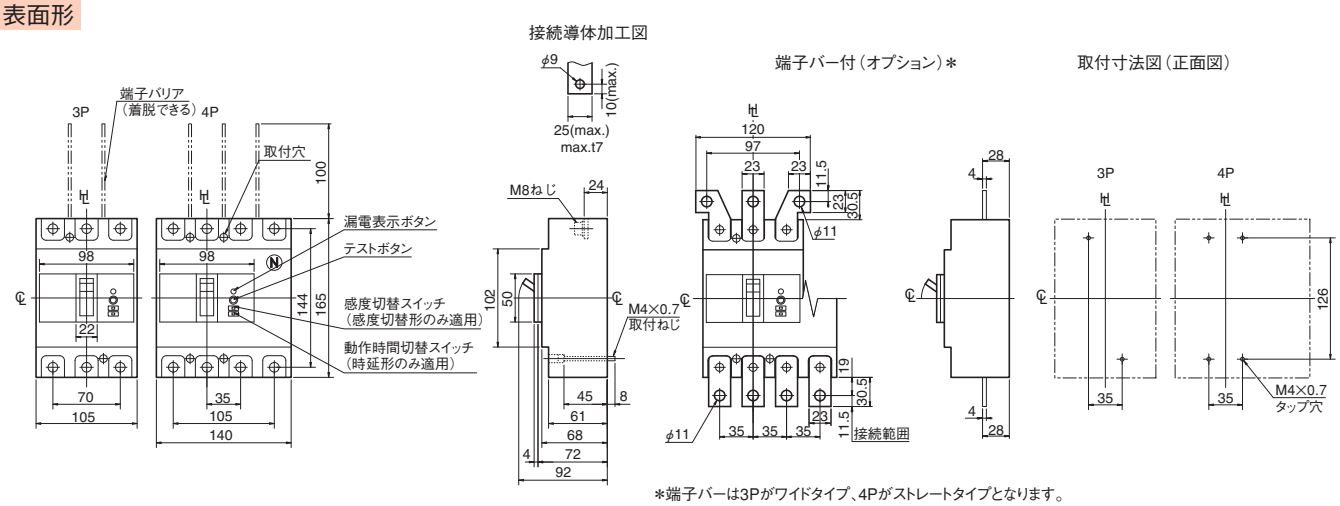

＊端子バーは3Pがワイドタイプ、4Pがストレートタイプとなります。

裏面形

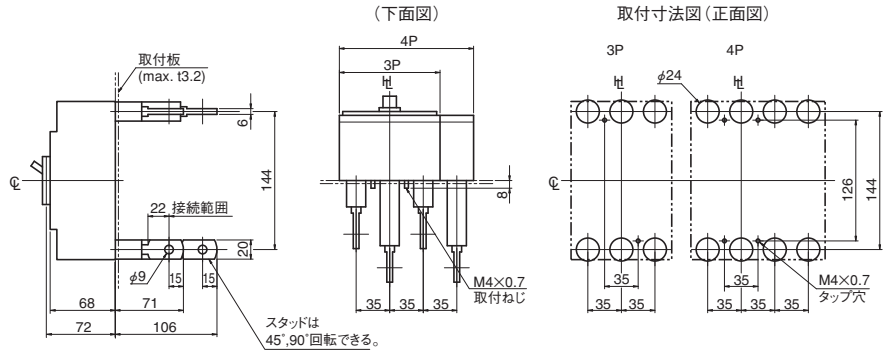

注）スタッドの標準出荷状態は、電源側、負荷側共、水平方向です。

パネル切抜寸法図（正面図）

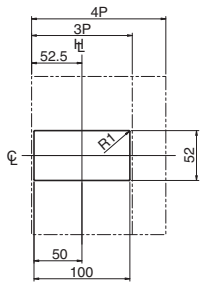

切抜寸法は遮断器ハンドル枠に対して片側1.0mmの余裕があります。

埋込形（フラッシュプレート）

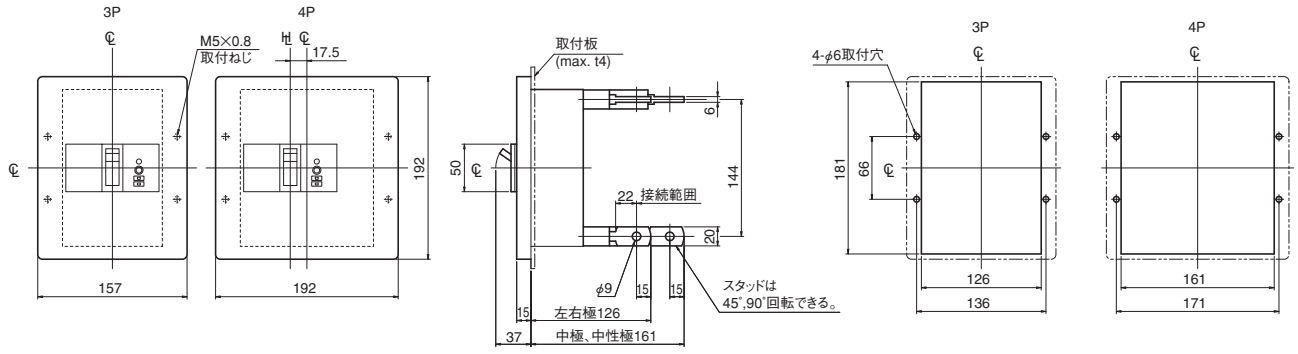

注）スタッドの標準出荷状態は、電源側、負荷側共、水平方向です。

内部結線図

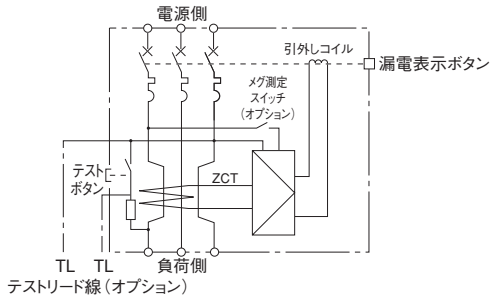

7 特性と外形

TemBreak

漏電遮断器

ZE250-SF, ZS250-SF

定格・仕様

フレーム A			225	250	225	250
形式（本体）			ZE250-SF		ZS250-SF	
極数			3	3	3	3
電気方式	1φ2W	⑭	●	●	●	●
	3φ3W, 1φ3W	⑮	●	●	●	●
	3φ4W		—	—	—	—
■定格						
定格インパルス耐電圧〔U_{imp}〕kV			8	8	8	8
定格電流 A			125 200	250	125 200	250
基準周囲温度 40℃			150 225		150 225	
			175		175	
定格使用電圧 AC V	高速形		100-440共用	100-440共用	100-440共用	100-440共用
		動作可能電圧変動範囲 V	80～484	80～484	80～484	80～484
	時延形		100-440共用	100-440共用	100-440共用	100-440共用
		動作可能電圧変動範囲 V	80～484	80～484	80～484	80～484
定格感度電流 mA	高速形		30	30	30	30
			100/200/500切替	100/200/500切替	100/200/500切替	100/200/500切替
		最大動作時間 秒	0.1	0.1	0.1	0.1
	時延形		100/200/500切替	100/200/500切替	100/200/500切替	100/200/500切替
		最大動作時間 秒	0.45/1.0/2.0切替	0.45/1.0/2.0切替	0.45/1.0/2.0切替	0.45/1.0/2.0切替
		慣性不動作時間 秒	0.1/0.5/1.2以上	0.1/0.5/1.2以上	0.1/0.5/1.2以上	0.1/0.5/1.2以上
■定格遮断容量 kA						
JIS C 8201-2-2 Ann.2	AC	440V	15	15	30	30
I_{cu}(sym)		415V	25	25	40	40
		240V	35	35	85	85
		100V	35	35	85	85
質量（標準接続方式形）kg			1.7	1.7	1.7	1.7
■取付・接続方式						
表面形（FC）	圧着端子・バー接続用		◉	◉	◉	◉
	端子バー付		○ ㊸	○ ㊸	○ ㊸	○ ㊸
裏面形（RC）			○ 板スタッド	○ 板スタッド	○ 板スタッド	○ 板スタッド
差込形（PM）	配電盤用 汎用形（PMC）		—	—	—	—
（プラグイン）	分電盤用（PMC）		—	—	—	—
埋込形（FP）	板スタッド付		○	○	○	○
	スタッド無し		—	—	—	—
引出形（DR）			—	—	—	—
TemPlug70（PG）			○	○	○	○
TemPlug45B（PG4）			—	—	—	—
DINレール取付			—	—	—	—
クリップインシャーシ取付			—	—	—	—
■付属品（オプション）		略号				
外部付属 電動操作		MC	●	●	●	●
外部付属 外部操作	ブレーカマウント式	HB	●	●	●	●
外部付属 ハンドル	パネルマウント式（奥行可調整）	HP	●	●	●	●
外部付属 補助ハンドル		HA	—	—	—	—
外部付属 機械的インターロック	スライド式	MS	●	●	●	●
外部付属 機械的インターロック	リンク式	ML	—	—	—	—
外部付属 機械的インターロック	ワイヤー式	MW	—	—	—	—
外部付属 ハンドルホルダ		HH	●	●	●	●
外部付属 ハンドルロック		HL	●	●	●	●
外部付属 端子カバー	表面形用	CF	●	●	●	●
外部付属 端子カバー	裏面形用・差込形用	CR	●	●	●	●
外部付属 端子バリア		BA	● ③	● ③	● ③	● ③
外部付属 リード線端子台		TF	●	●	●	●
外部付属 ドアフランジ		DF	—	—	—	—
■電気用品安全法			対象外	対象外	対象外	対象外
■標準仕様						
漏電引外し方式（電流動作形）			電子式	電子式	電子式	電子式
過電流引外し方式			熱動一電磁	熱動一電磁	熱動一電磁	熱動一電磁
ブレーカカバー色			ライトグレー	ライトグレー	ライトグレー	ライトグレー
トリップボタン（色）			有（赤）	有（赤）	有（赤）	有（赤）
漏電表示方式			機械式ボタン	機械式ボタン	機械式ボタン	機械式ボタン
ハンドル状態色別表示（ON：赤色,OFF：緑色）			有	有	有	有
断路機能			有	有	有	有

注 ◉：標準の取付・接続方式です。ご指定のない場合は、この方式で納入します。 ○：標準の取付・接続方式です。ご注文の際、ご指定ください。 ●：適用できます。 —：適用できません。 ③：3P: 2枚の端子バリアが標準装備されます。（表面形のみ）
⑭：3極用を1φ2W回路に適用する場合、両端極を使用し中央極は使用しないでください。 ⑮：3極用を1φ3W回路に適用する場合、両端極に電圧を加え、中性線は中央極へ接続してください。 ㊸：端子バーは、別途単品でご注文願います。
備考：ご指定のない場合、定格感度電流の切替は100mA、時延形の動作時間の切替は0.45秒に設定して納入します。

内部付属装置の組合せ（オプション）（6-10頁）

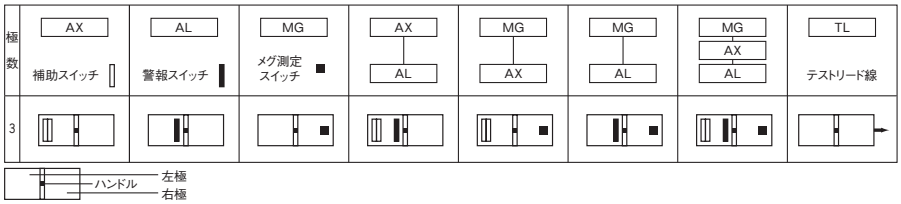

動作特性曲線

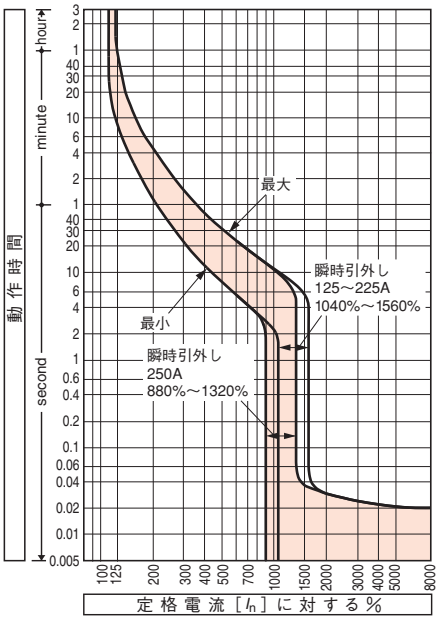

温度補正曲線

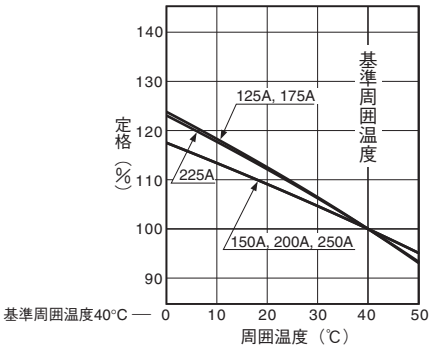

漏電引外し特性

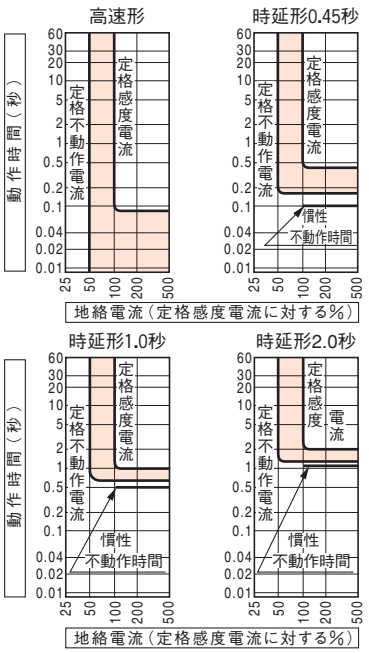

時延形の動作時間は0.45秒の場合0.15～0.45秒、1.0秒の場合0.6～1.0秒、2.0秒の場合1.25～2.0秒の間で動作します。

外　形　寸　法　図　　ZE250-SF, ZS250-SF形

表面形

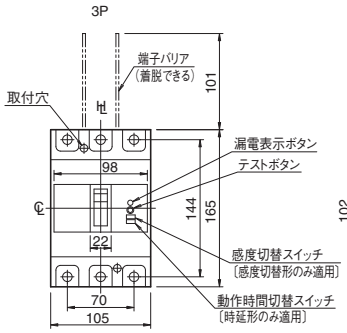

接続導体加工図

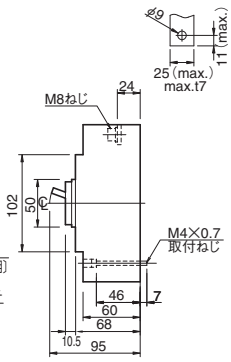

端子バー付（オプション）＊

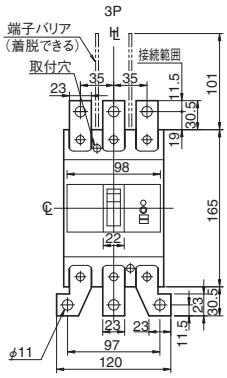

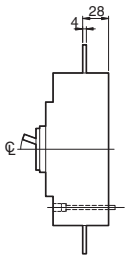

取付寸法図（正面図）

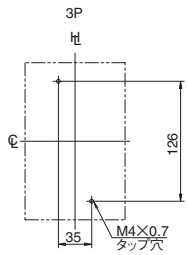

＊端子バーはストレートタイプと
ワイドタイプの両方を用意しています。

裏面形

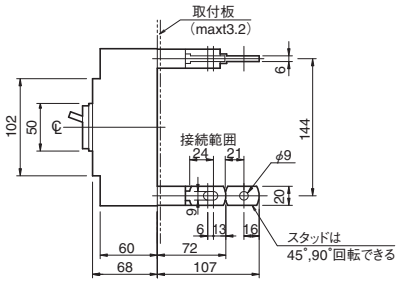

下面図

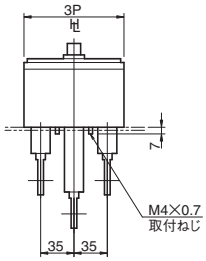

取付寸法図（正面図）

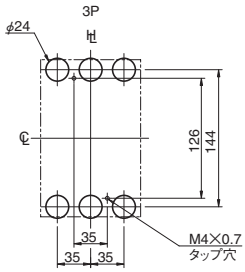

注）スタッドの標準出荷状態は、電源側、負荷側共、水平方向です。

パネル切抜寸法図（正面図）

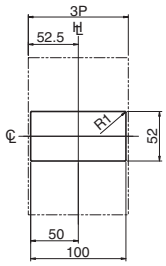

切抜寸法は遮断器ハンドル枠に対して
片側1.0mmの余裕があります。

埋込形（フラッシュプレート）

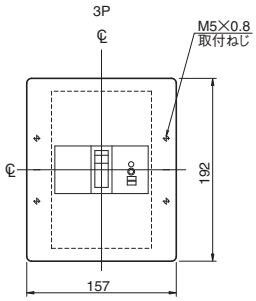

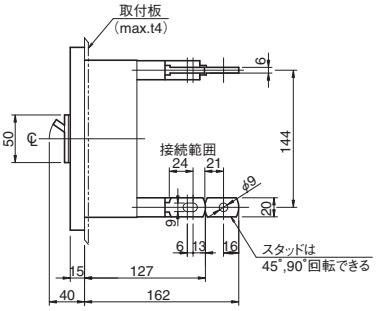

取付板穴明寸法図（正面図）

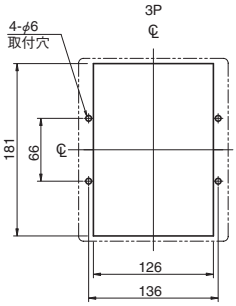

内部結線図

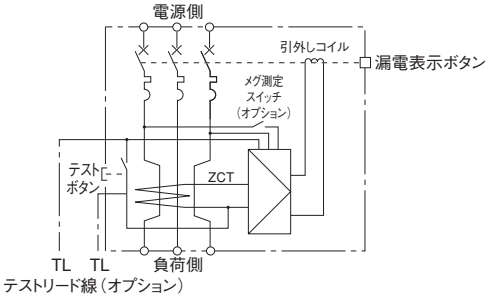

7 特性と外形

TemBreak

漏電遮断器

ZE400-NF, ZS400-NF, ZS400-GF

定格・仕様

フレーム A				400		400		400
形式（本体）				ZE400-NF		ZS400-NF		ZS400-GF
極数				3		3	4	3	4
電気方式	1 φ 2W		⑭	●		●	—	●	—
	3 φ 3W, 1 φ 3W		⑮	●		●	—	●	—
	3 φ 4W			—		—	●	—	●
■定格									
定格インパルス耐電圧〔U_{imp}〕kV				8		8		8	
定格電流 A				250	350	250	350	250	350
基準周囲温度 40℃				300	400	300	400	300	400
定格使用電圧 AC V	高速形			100-440共用		100-440共用		100-440共用	
		動作可能電圧変動範囲	V	80～484		80～484		80～484	
	時延形			100-440共用		100-440共用		100-440共用	
		動作可能電圧変動範囲	V	80～484		80～484		80～484	
定格感度電流 mA	高速形			30		30		30	
				100/200/500切替		100/200/500切替		100/200/500切替	
		最大動作時間	秒	0.1		0.1		0.1	
	時延形			100/200/500切替		100/200/500切替		100/200/500切替	
		最大動作時間	秒	0.45/1.0/2.0切替		0.45/1.0/2.0切替		0.45/1.0/2.0切替	
		慣性不動作時間	秒	0.1/0.5/1.2以上		0.1/0.5/1.2以上		0.1/0.5/1.2以上	
■定格遮断容量 kA									
JIS C 8201-2-2 Ann.2	AC	440V		22		45		65	
I_{cu}(sym)		415V		25		50		70	
		240V		35		85		100	
		100V		35		85		100	
質量（標準接続方式形）kg				5.2		5.2	6.6	5.2	6.6
■取付・接続方式									
表面形（FC）	圧着端子・バー接続用			◉		◉		◉	
	端子バー付			○(BAR)		○(BAR)		○(BAR)	
裏面形（RC）				○ 板スタッド		○ 板スタッド		○ 板スタッド	
差込形（PM）	配電盤用			—		—		—	
（プラグイン）	分電盤用			—		—		—	
埋込形（FP）	板スタッド付			○		○		○	
	スタッド無し			—		—		—	
引出形（DR）				—		—		—	
TemPlug70（PG）				○		○	—	○	—
TemPlug45B（PG4）				—		—		—	
DINレール取付				—		—		—	
クリップインシャーシ取付				—		—		—	
■付属品（オプション）			略号						
外部付属 電動操作			MC	●		●		●	
外部付属 外部操作	ブレーカマウント式		HB	●		●		●	
外部付属 ハンドル	パネルマウント式（奥行可調整）		HP	●		●		●	
外部付属 補助ハンドル			HA	●		●		●	
外部付属 機械的インターロック	スライド式		MS	●		●		●	
外部付属 機械的インターロック	リンク式		ML	—		—		—	
外部付属 機械的インターロック	ワイヤー式		MW	—		—		—	
外部付属 ハンドルホルダ			HH						
外部付属 ハンドルロック			HL	●		●		●	
外部付属 端子カバー	表面形用		CF	●		●		●	
外部付属 端子カバー	裏面形用・差込形用		CR	●		●		●	
外部付属 端子バリア			BA	● ③		● ③		● ③	
外部付属 リード線端子台			TF	●		●		●	
外部付属 ドアフランジ			DF	—		—		—	
■電気用品安全法				対象外		対象外		対象外	
■標準仕様									
漏電引外し方式（電流動作形）				電子式		電子式		電子式	
過電流引外し方式				熱動ー電磁		熱動ー（可）電磁		熱動ー（可）電磁	
ブレーカカバー色				ライトグレー		ライトグレー		ライトグレー	
トリップボタン（色）				有（赤）		有（赤）		有（赤）	
漏電表示方式				機械式ボタン		機械式ボタン		機械式ボタン	
ハンドル状態色別表示（ON：赤色,OFF：緑色）				有		有		有	
断路機能				有		有		有	

注 ◉：標準の取付・接続方式です。ご指定のない場合は、この方式で納入します。 ○：標準の取付・接続方式です。ご注文の際、ご指定ください。 ●：適用できます。 —：適用できません。 ③：2P: 1枚、3P: 2枚、4P: 3枚の端子バリアが標準装備されます。（表面形のみ） ⑭：3極用を1φ2W回路に適用する場合、両端極を使用し中央極は使用しないでください。 ⑮：3極用を1φ3W回路に適用する場合、両端極に電圧を加え、中性線は中央極へ接続してください。

内部付属装置の組合せ（オプション）（6-10頁）

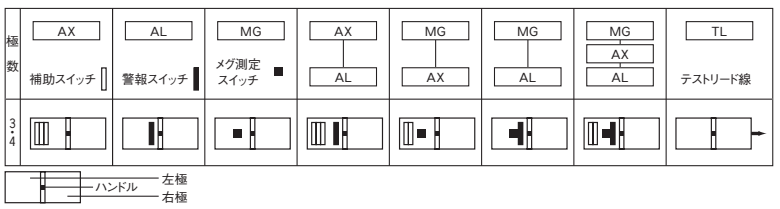

動作特性曲線 ZS400-NF, ZS400-GF

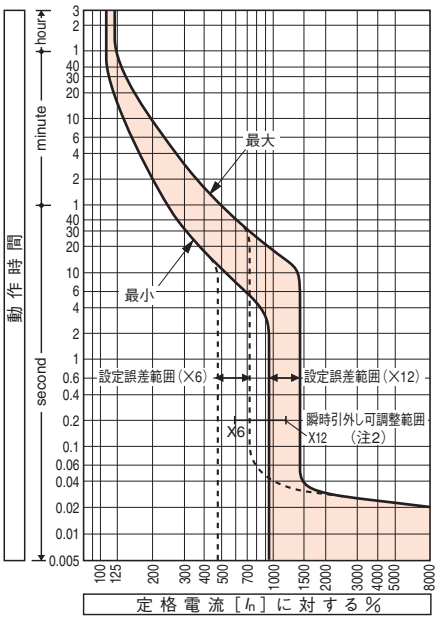

動作特性曲線 ZE400-NF

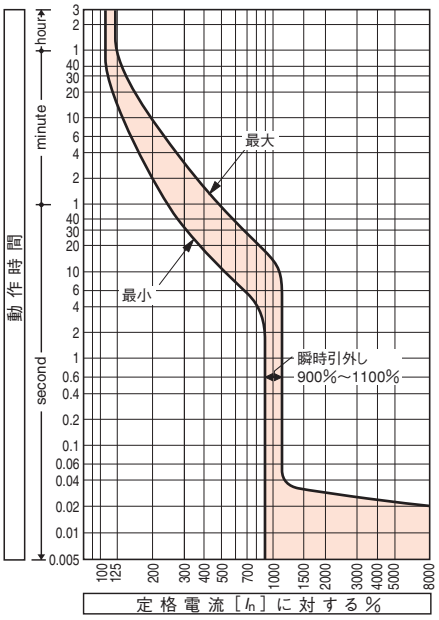

温度補正曲線

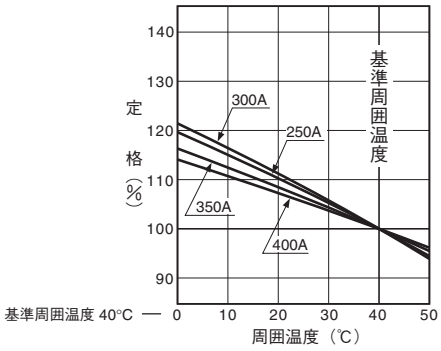

外　形　寸　法　図　　ZE400-NF, ZS400-NF, ZS400-GF形

表面形

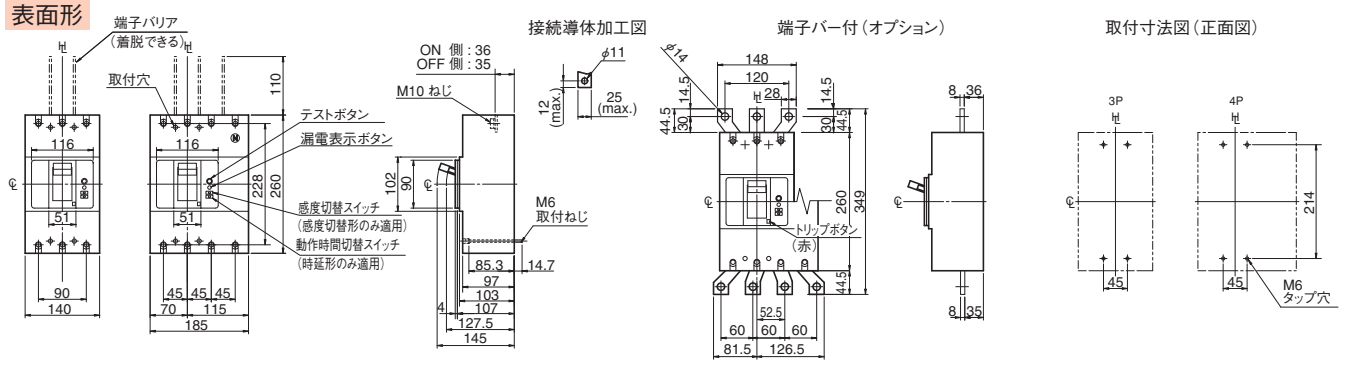

裏面形

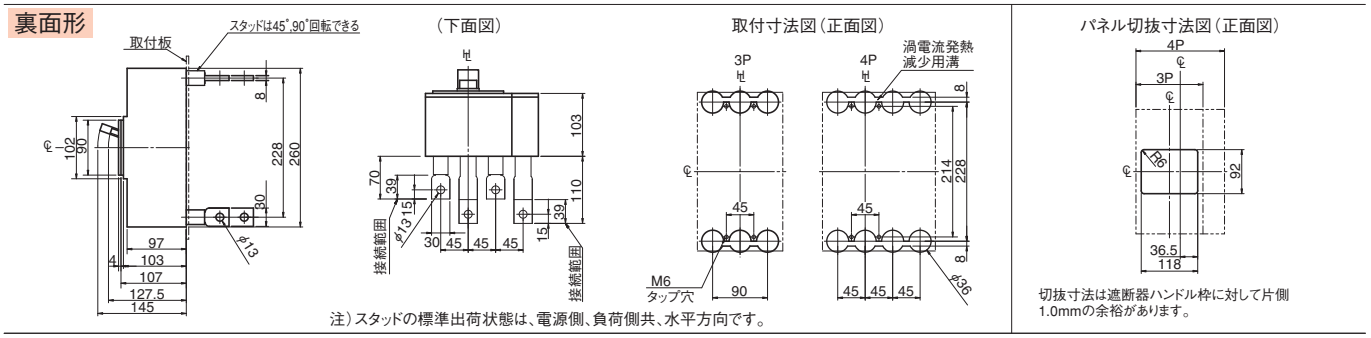

注）スタッドの標準出荷状態は、電源側、負荷側共、水平方向です。

埋込形（フラッシュプレート）

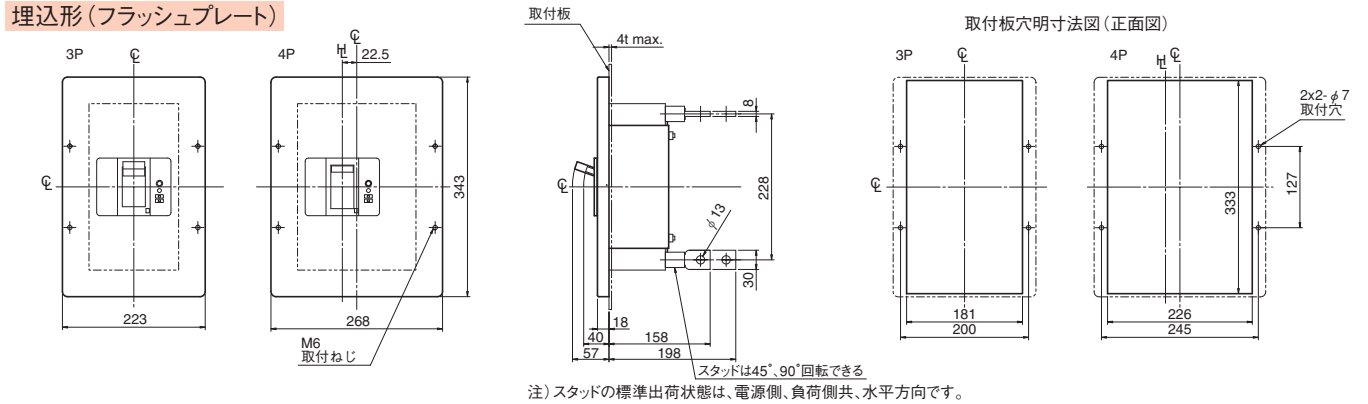

注）スタッドの標準出荷状態は、電源側、負荷側共、水平方向です。

内部結線図

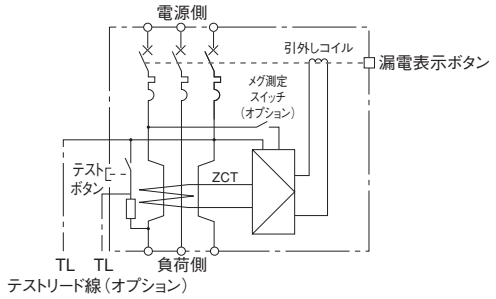

漏電引外し特性

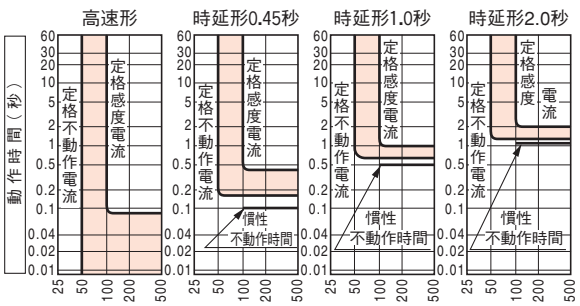

（時延形の動作時間は0.45秒の場合0.15～0.45秒、1.0秒の場合0.6～1.0秒、2.0秒の場合1.25～2.0秒の間で動作します。）

瞬時引外し電流　　ZS400-NF, ZS400-GF

定格電流 (A)	瞬時引外し電流 可調整範囲 (A) I_n× 12	11	10	9	8	7	6
250	3000	2750	2500	2250	2000	1750	1500
300	3600	3300	3000	2700	2400	2100	1800
350	4200	3850	3500	3150	2800	2450	2100
400	4800	4400	4000	3600	3200	2800	2400

注(1)：設定誤差は±20%です。
　(2)：設定誤差は±10%です。
　(3)：動作特性曲線は可調整瞬時引外しの場合です。

備考(1)：可調整の機種でご指定のない場合は目盛×12に設定して納入します。

瞬時引外し電流　　ZE400-NF

定格電流 (A)	瞬時引外し電流 (A) I_n× 10
250	2500
300	3000
350	3500
400	4000

注(4)：ZE400-NF形は定格電流の10倍の一点固定設定になります。
　　設定誤差は±10%です。

7 特性と外形

TemBreak

漏電遮断器

ZS630-CF, ZS630-NF

定格・仕様

フレーム A			600 / 630	600 / 630	
形式（本体）			ZS630-CF	ZS630-NF	
極数			3	3	
電気方式	1φ2W	⑭	●	●	
	3φ3W, 1φ3W	⑮	●	●	
	3φ4W		—	—	
■定格					
定格インパルス耐電圧〔U_{imp}〕kV			8	8	
定格電流 A			500 / 630	500 / 630	
基準周囲温度 40℃			600	600	
定格使用電圧 AC V	高速形		100-440共用	100-440共用	
		動作可能電圧変動範囲 V	80～484	80～484	
	時延形		100-440共用	100-440共用	
		動作可能電圧変動範囲 V	80～484	80～484	
定格感度電流 mA	高速形		30	30	
			100/200/500切替	100/200/500切替	
		最大動作時間 秒	0.1	0.1	
	時延形		100/200/500切替	100/200/500切替	
		最大動作時間 秒	0.45/1.0/2.0切替	0.45/1.0/2.0切替	
		慣性不動作時間 秒	0.1/0.5/1.2以上	0.1/0.5/1.2以上	
■定格遮断容量 kA					
JIS C 8201-2-2 Ann.2	AC	440V	30	45	
I_{cu}(sym)		415V	36	50	
		240V	50	85	
		100V	50	85	
質量（標準接続方式形）kg			10.0	10.0	
■取付・接続方式					
表面形（FC）	圧着端子・バー接続用		—	—	
	端子バー付		◉	◉	
裏面形（RC）			○ 板スタッド	○ 板スタッド	
差込形（PM）	配電盤用		—	—	
（プラグイン）	分電盤用		—	—	
埋込形（FP）	板スタッド付		○	○	
	スタッド無し		—	—	
引出形（DR）			—	—	
TemPlug70（PG）			○	○	
TemPlug45B（PG4）			—	—	
DINレール取付			—	—	
クリップインシャーシ取付			—	—	
■付属品（オプション）		略号			
外部付属 電動操作		MC	●	●	
外部付属 外部操作	ブレーカマウント式	HB	●	●	
外部付属 ハンドル	パネルマウント式（奥行可調整）	HP	●	●	
外部付属 補助ハンドル		HA	●	●	
外部付属 機械的インターロック	スライド式	MS	●	●	
外部付属 機械的インターロック	リンク式	ML	—	—	
外部付属 機械的インターロック	ワイヤー式	MW	—	—	
外部付属 ハンドルホルダ		HH	●	●	
外部付属 ハンドルロック		HL			
外部付属 端子カバー	表面形用	CF	●	●	
外部付属 端子カバー	裏面形用・差込形用	CR	●	●	
外部付属 端子バリア		BA	●③	●③	
外部付属 リード線端子台		TF	●	●	
外部付属 ドアフランジ		DF	—	—	
■電気用品安全法			対象外	対象外	
■標準仕様					
漏電引外し方式（電流動作形）			電子式	電子式	
過電流引外し方式			熱動ー(可)電磁	熱動ー(可)電磁	
ブレーカカバー色			ライトグレー	ライトグレー	
トリップボタン（色）			有（赤）	有（赤）	
漏電表示方式			機械式ボタン	機械式ボタン	
ハンドル状態色別表示（ON：赤色,OFF：緑色）			有	有	
断路機能			有	有	

注 ◉：標準の取付・接続方式です。ご指定のない場合は、この方式で納入します。 ○：標準の取付・接続方式です。ご注文の際、ご指定ください。 ●：適用できます。 —：適用できません。 ③：2P: 1枚、3P: 2枚、4P: 3枚の端子バリアが標準装備されます。（表面形のみ） ⑭：3極用を1φ2W回路に適用する場合、両端極を使用し中央極は使用しないでください。 ⑮：3極用を1φ3W回路に適用する場合、両端極に電圧を加え、中性線は中央極へ接続してください。

内部付属装置の組合せ（オプション）（6-10頁）

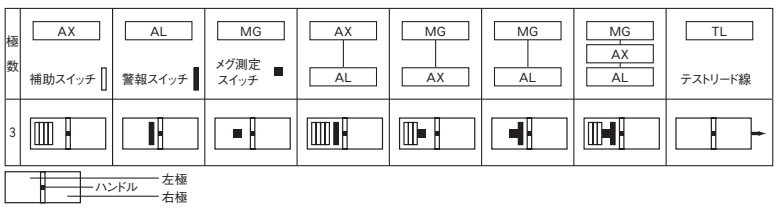

動作特性曲線

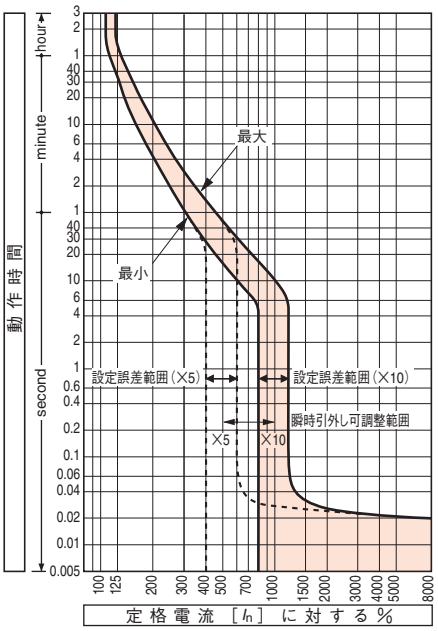

温度補正曲線

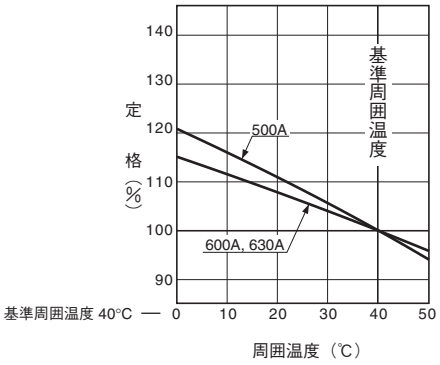

瞬時引外し電流

定格電流 (A)	瞬時引外し電流 可調整範囲 (A) In× 10	9	8	7	6	5
500	5000	4500	4000	3500	3000	2500
600	6000	5400	4800	4200	3600	3000
630	6300	5670	5040	4410	3780	3150

注(1)：設定誤差は±20%です。

備考(1)：ご指定のない場合は目盛×10に設定して納入します。

漏電引外し特性

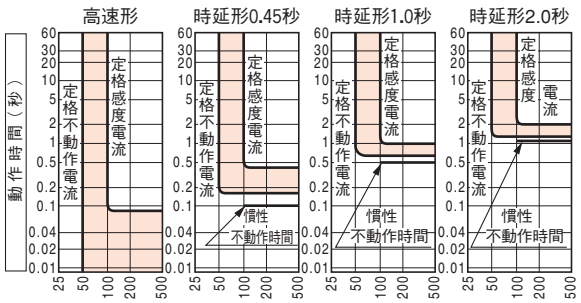

（時延形の動作時間は0.45秒の場合0.15～0.45秒、1.0秒の場合0.6～1.0秒、2.0秒の場合1.25～2.0秒の間で動作します。）

外　形　寸　法　図　　ZS630-CF, ZS630-NF形

表面形

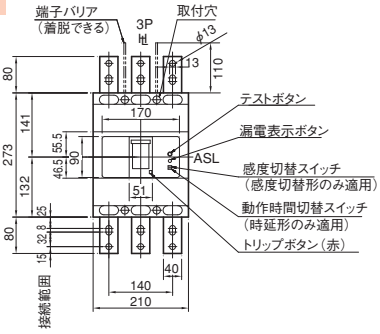

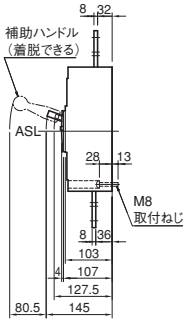

取付寸法図（正面図）

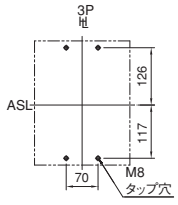

裏面形

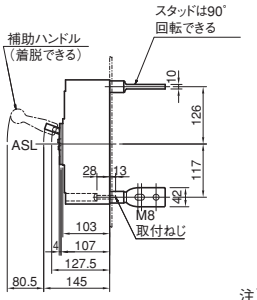

（下面図）

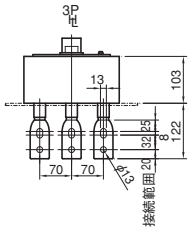

取付寸法図（正面図）

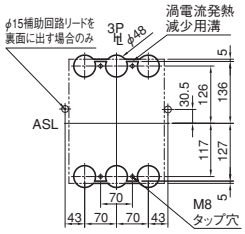

注）スタッドの標準出荷状態は、電源側、負荷側共、水平方向です。

パネル切抜寸法図（正面図）

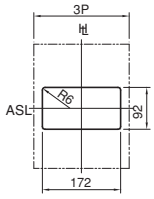

切抜寸法は遮断器ハンドル枠に対して
片側1.0mmの余裕があります。

埋込形（フラッシュプレート）

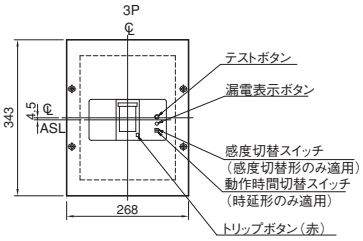

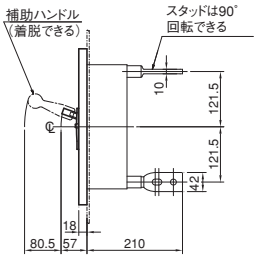

取付板穴明寸法図（正面図）

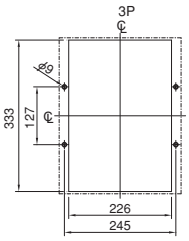

注）スタッドの標準出荷状態は、電源側、負荷側共、水平方向です。

内部結線図

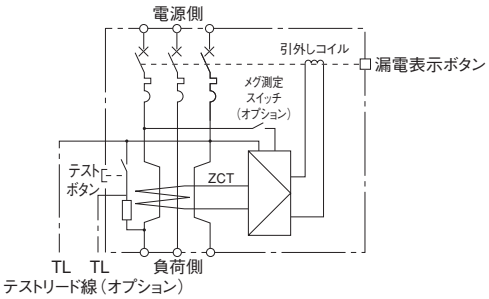

7 特性と外形

TemBreak

漏電遮断器

ZS800-CF, ZS800-NF

定格・仕様

フレーム A			800	800
形式（本体）			ZS800-CF	ZS800-NF
極数			3	3
電気方式	1φ2W	⑭	●	●
	3φ3W, 1φ3W	⑮	●	●
	3φ4W		—	—
■定格				
定格インパルス耐電圧〔U_{imp}〕kV			8	8
定格電流 A			700	700
基準周囲温度 40℃			800	800
定格使用電圧 AC V	高速形		100-440共用	100-440共用
		動作可能電圧変動範囲 V	80～484	80～484
	時延形		100-440共用	100-440共用
		動作可能電圧変動範囲 V	80～484	80～484
定格感度電流 mA	高速形		30	30
			100/200/500切替	100/200/500切替
		最大動作時間 秒	0.1	0.1
	時延形		100/200/500切替	100/200/500切替
		最大動作時間 秒	0.45/1.0/2.0切替	0.45/1.0/2.0切替
		慣性不動作時間 秒	0.1/0.5/1.2以上	0.1/0.5/1.2以上
■定格遮断容量 kA				
JIS C 8201-2-2 Ann.2	AC	440V	30	45
I_{cu}(sym)		415V	36	50
		240V	50	85
		100V	50	85
質量（標準接続方式形）kg			11.0	11.0
■取付・接続方式				
表面形（FC）	圧着端子・バー接続用		—	—
	端子バー付		◉	◉
裏面形（RC）			○ 板スタッド	○ 板スタッド
差込形（PM）	配電盤用		—	—
（プラグイン）	分電盤用		—	—
埋込形（FP）	板スタッド付		○	○
	スタッド無し		—	—
引出形（DR）			—	—
TemPlug70（PG）			—	—
TemPlug45B（PG4）			—	—
DINレール取付			—	—
クリップインシャーシ取付			—	—
■付属品（オプション）		略号		
外部付属 電動操作		MC	●	●
外部付属 外部操作	ブレーカマウント式	HB	●	●
外部付属 ハンドル	パネルマウント式（奥行可調整）	HP	●	●
外部付属 補助ハンドル		HA	●	●
外部付属 機械的インターロック	スライド式	MS	●	●
外部付属 機械的インターロック	リンク式	ML	—	—
外部付属 機械的インターロック	ワイヤー式	MW	—	—
外部付属 ハンドルホルダ		HH	●	●
外部付属 ハンドルロック		HL		
外部付属 端子カバー	表面形用	CF	●	●
外部付属 端子カバー	裏面形用・差込形用	CR	●	●
外部付属 端子バリア		BA	●③	●③
外部付属 リード線端子台		TF	●	●
外部付属 ドアフランジ		DF	—	—
■電気用品安全法			対象外	対象外
■標準仕様				
漏電引外し方式（電流動作形）			電子式	電子式
過電流引外し方式			熱動ー(可)電磁	熱動ー(可)電磁
ブレーカカバー色			ライトグレー	ライトグレー
トリップボタン（色）			有（赤）	有（赤）
漏電表示方式			機械式ボタン	機械式ボタン
ハンドル状態色別表示（ON：赤色,OFF：緑色）			有	有
断路機能			有	有

注 ◉：標準の取付・接続方式です。ご指定のない場合は、この方式で納入します。 ○：標準の取付・接続方式です。ご注文の際、ご指定ください。 ●：適用できます。 —：適用できません。 ③：2P: 1枚、3P: 2枚、4P: 4P: 3枚の端子バリアが標準装備されます。（表面形のみ） ⑭：3極用を1φ2W回路に適用する場合、両端極を使用し中央極は使用しないでください。 ⑮：3極用を1φ3W回路に適用する場合、両端極に電圧を加え、中性線は中央極へ接続してください。

内部付属装置の組合せ（オプション）（6-10頁）

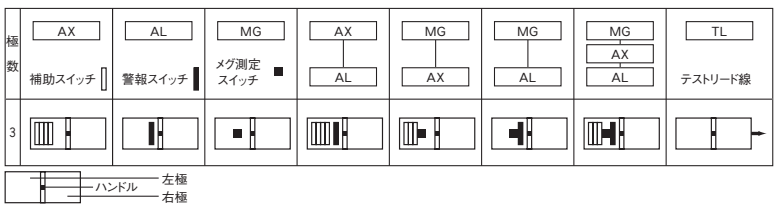

動作特性曲線

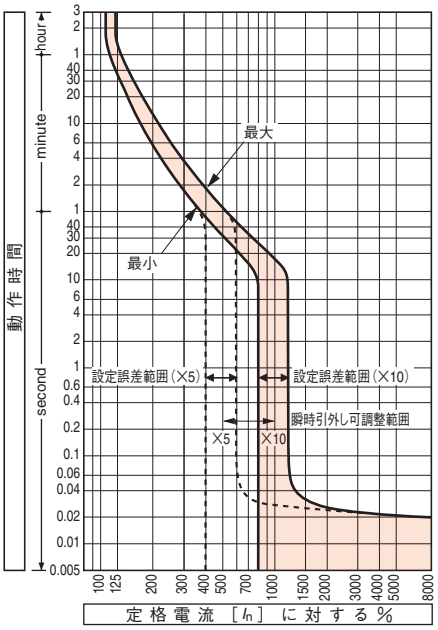

温度補正曲線

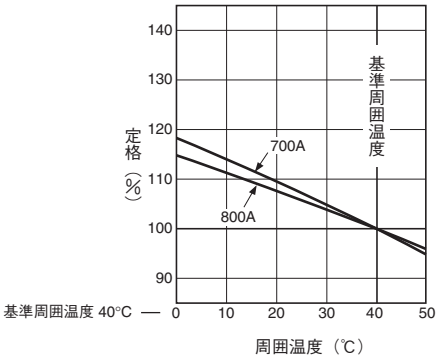

瞬時引外し電流

定格電流 (A)	I_n× 10	9	8	7	6	5
700	7000	6300	5600	4900	4200	3500
800	8000	7200	6400	5600	4800	4000

注(1)：設定誤差は±20%です。

備考(1)：ご指定のない場合は目盛×10に設定して納入します。

漏電引外し特性

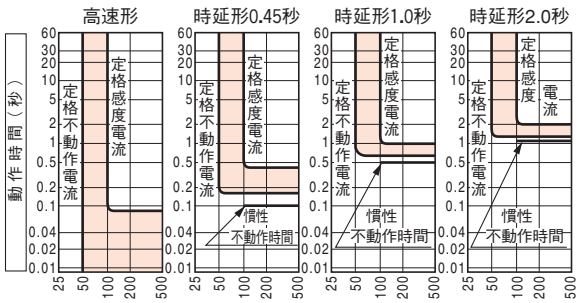

（時延形の動作時間は0.45秒の場合0.15～0.45秒、1.0秒の場合0.6～1.0秒、2.0秒の場合1.25～2.0秒の間で動作します。）

外　形　寸　法　図　　ZS800-CF, ZS800-NF形

表面形

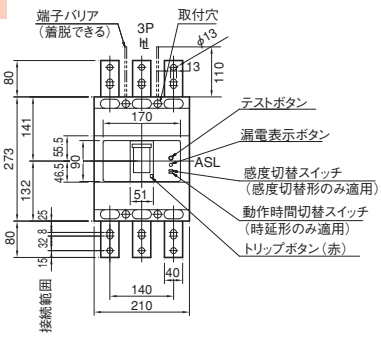

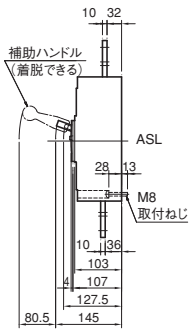

取付寸法図（正面図）

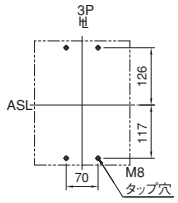

裏面形

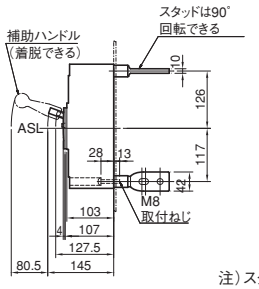

（下面図）

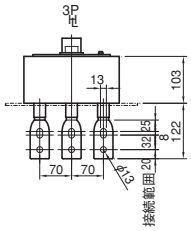

取付寸法図（正面図）

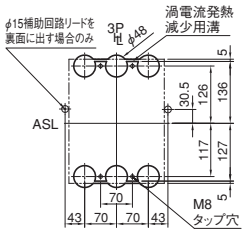

注）スタッドの標準出荷状態は、電源側、負荷側共、水平方向です。

パネル切抜寸法図（正面図）

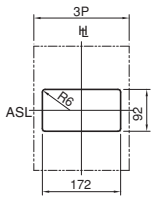

切抜寸法は遮断器ハンドル枠に対して
片側1.0mmの余裕があります。

埋込形（フラッシュプレート）

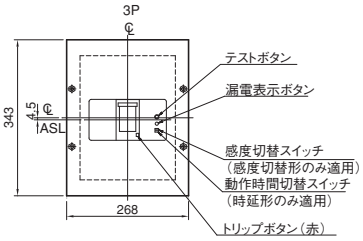

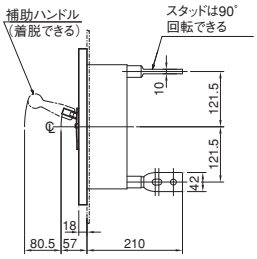

取付板穴明寸法図（正面図）

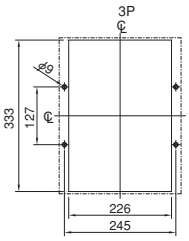

注）スタッドの標準出荷状態は、電源側、負荷側共、水平方向です。

内部結線図

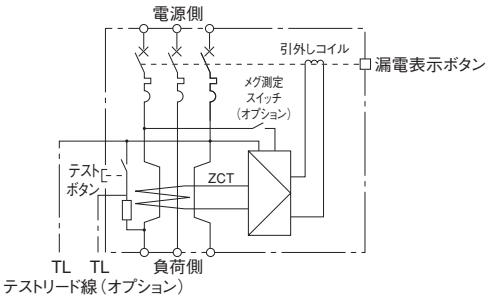

電動機保護用漏電遮断器
ZE30-NM, ZE50-NM, ZS30-NM, ZS50-CM

定格・仕様

フレーム A	30	50	30	50
形式（本体）	ZE30-NM	ZE50-NM	ZS30-NM	ZS50-CM
極数	3	3	3	3
■定格				

電動機の定格容量（kW）と ブレーカ定格電流（A） 基準周囲温度 40℃

(A)	(kW) 200V	(kW) 415V	(A)	(kW) 200V	(kW) 415V	(A)	(kW) 200V	(kW) 415V	(A)	(kW) 200V	(kW) 415V
1.4	0.2	0.4	45	11	22	0.7	—	0.2	0.7	—	0.2
2.6	0.4	—				1.4	0.2	0.4	1.4	0.2	0.4
4	0.75	1.5				2	—	0.75	2	—	0.75
5	1	2.2				2.6	0.4	—	2.6	0.4	—
8	1.5	3.7				4	0.75	1.5	4	0.75	1.5
10	2.2	—				5	1	2.2	5	1	2.2
16	3.7	7.5				8	1.5	3.7	8	1.5	3.7
24	5.5	11				10	2.2	—	10	2.2	—
32	7.5	15				12	—	5.5	12	—	5.5
						16	3.7	7.5	16	3.7	7.5
						24	5.5	11	24	5.5	11
						32	7.5	15	32	7.5	15
									40	—	18.5
									45	11	22

備考：電動機の全負荷電流により選定してください。

定格インパルス耐電圧〔U_{imp}〕kV	6	6	6	6
定格使用電圧 AC V	100-440共用	100-440共用	100-440共用	100-440共用
動作可能電圧変動範囲 V	80～484	80～484	80～484	80～484
定格感度電流 mA 高速形	30	30	30	30
	100	100/200切替	100/200/500切替	100/200/500切替
最大動作時間 秒	0.1	0.1	0.1	0.1
■定格遮断容量 kA				
JIS C 8201-2-2 Ann.2 AC 440V	1.5	2.5	2.5	7.5
I_{cu}(sym) 415V	1.5	2.5	2.5	7.5
240V	2.5 (69)	5 (69)	5 (69)	10 (69)
100V	5	5	5	10
質量（標準接続方式形）kg	0.5	0.5	0.5	0.5
■取付・接続方式				
表面形（FC） 圧着端子・バー接続用	◉ (45)	◉ (45)	◉ (45)	◉ (45)
端子バー付	○ (53)	○ (53)	○ (53)	○ (53)
裏面形（RC）	○ 板スタッド	○ 板スタッド	○ 板スタッド	○ 板スタッド
差込形（PM） 配電盤用	—	—	—	—
（プラグイン） 分電盤用	—	—	—	—
埋込形（FP） 板スタッド付	○	○	○	○
スタッド無し	▲	▲	▲	▲
TemPlug70（PG）	—	—	—	—
TemPlug45B（PG4）	—	—	—	—
DINレール取付	◉	◉	◉	◉
クリップインシャーシ取付	◉	◉	◉	—
■付属品（オプション） 略号				
電動操作 MC	—	—	—	—
外部操作ハンドル ブレーカマウント式 HB	△	△	△	△
外部操作ハンドル パネルマウント式（奥行可調整） HP	△	△	△	△
補助ハンドル HA	—	—	—	—
外部付属 機械的インターロック スライド式 MS	● ⑤	● ⑤	● ⑤	●
リンク式 ML	—	—	—	—
ワイヤー式 MW	—	—	—	—
ハンドルホルダ HH	—	—	—	—
ハンドルロック HL	●	●	●	●
端子カバー 表面形用 CF	●	●	●	●
裏面形用・差込形用 CR	● ②	● ②	● ②	● ②
端子バリア BA	●	● ③	●	● ③
リード線端子台 TF	●	●	●	●
ドアフランジ DF	—	—	—	—
■電気用品安全法	適合	適合	適合	適合
■標準仕様				
漏電引外し方式（電流動作形）	電子式	電子式	電子式	電子式
過電流引外し方式	完全電磁	完全電磁	完全電磁	完全電磁
ブレーカカバー色	ライトグレー	ライトグレー	ライトグレー	ライトグレー
トリップボタン（色）	有（赤）	有（赤）	有（赤）	有（赤）
漏電表示方式	機械式ボタン	機械式ボタン	機械式ボタン	機械式ボタン
ハンドル状態色別表示（ON：赤色,OFF：緑色）	有	有	有	有
断路機能	有	有	有	有

注 ◉：標準の取付・接続方式です。ご指定のない場合は、この方式で納入します。 ○：標準の取付・接続方式です。ご注文の際、ご指定ください。 ▲：準標準の取付・接続方式です。 ●：適用できます。 —：適用できません。 △：受注仕様品です。詳細はご照会ください。 ②：標準装備されます。 ③：2P: 1枚、3P: 2枚、4P: 3枚の端子バリアが標準装備されます。（表面形のみ） ⑤：クリップインシャーシ取付に適用できません。 (45)：線押え端子付です。 (53)：端子バーは、別途単品でご注文願います。 (69)：AC230Vの値です。

動作特性曲線

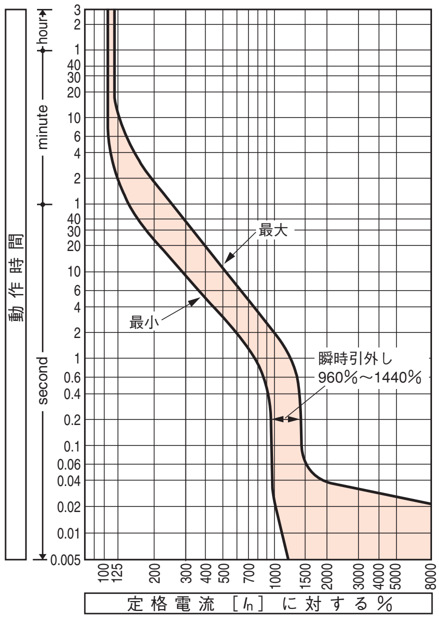

温度補正曲線

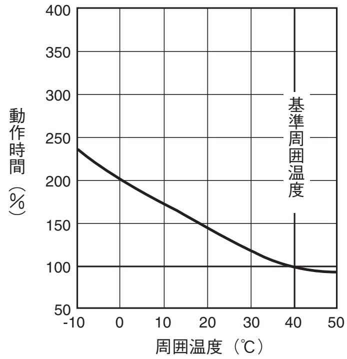

漏電引外し電流

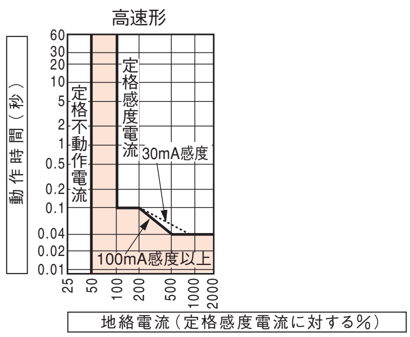

内部付属装置の組合せ（オプション）（6-10頁）

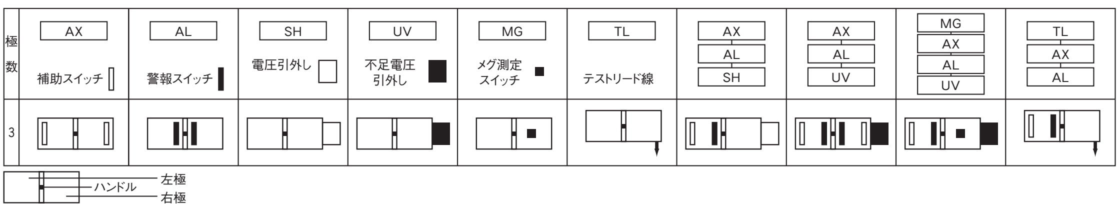

外　形　寸　法　図　　ZE30-NM, ZE50-NM, ZS30-NM, ZS50-CM形

表面形

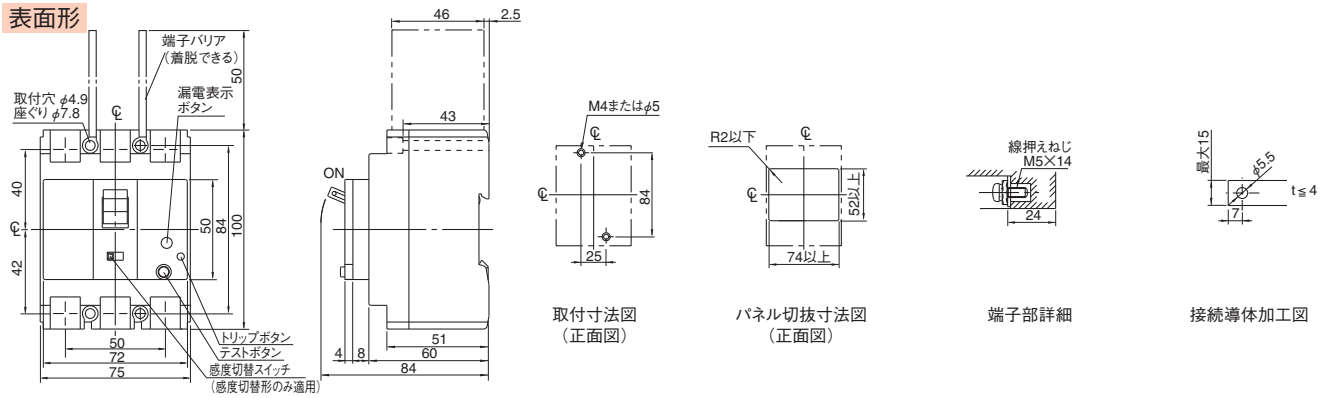

取付寸法図（正面図）　パネル切抜寸法図（正面図）　端子部詳細　接続導体加工図

裏面形

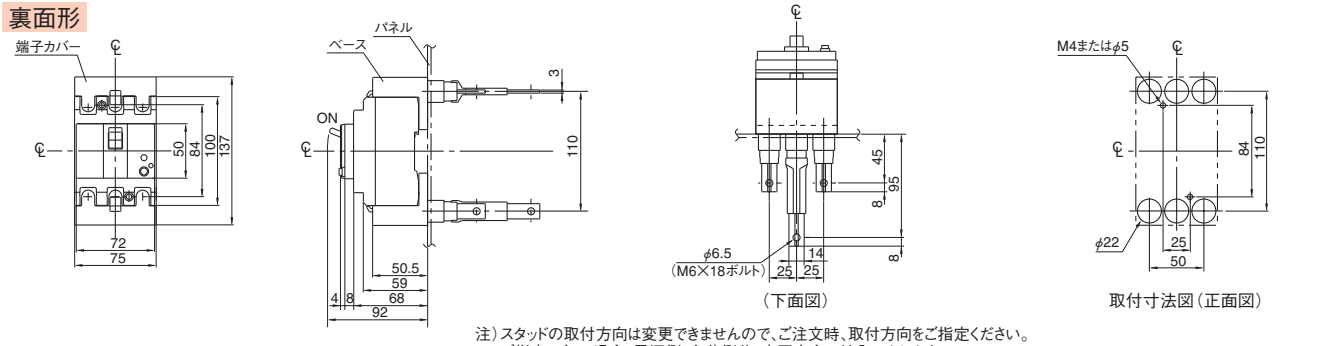

（下面図）　取付寸法図（正面図）

注）スタッドの取付方向は変更できませんので、ご注文時、取付方向をご指定ください。
ご指定の無い場合、電源側、負荷側共、水平方向で納入いたします。

埋込形

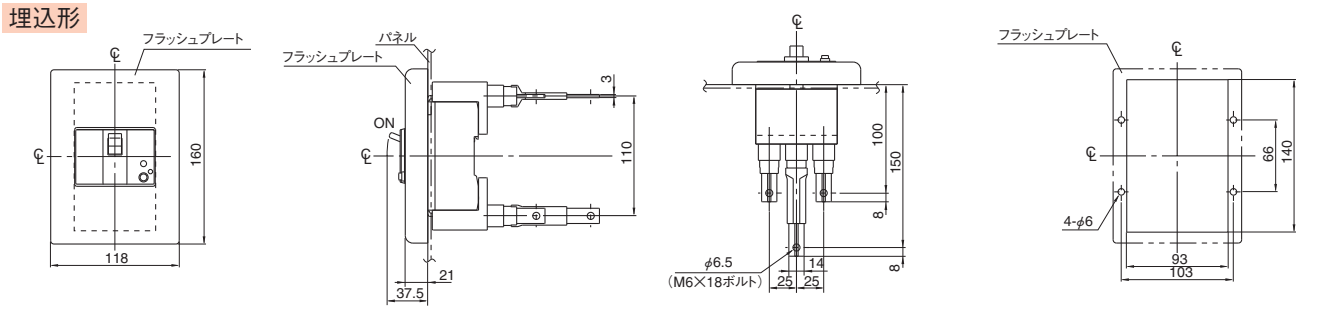

取付板穴明寸法図（正面図）

注）スタッドの取付方向は変更できませんので、ご注文時、取付方向をご指定ください。
ご指定の無い場合、電源側、負荷側共、水平方向で納入いたします。

内部結線図

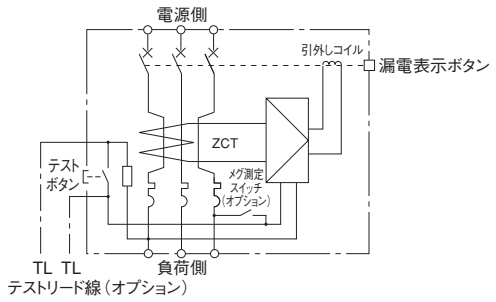

7 特性と外形

TemBreak

電動機保護用漏電遮断器
ZE100-NM

定格・仕様

フレーム A		100
形式（本体）		**ZE100-NM**
極数		3
■定格		
電動機の定格容量（kW）と ブレーカ定格電流（A） 基準周囲温度 40℃		（A）／（kW）200V／415V 60／15／30 75／18.5／37 90／22／45
備考：電動機の全負荷電流により選定してください。		
定格インパルス耐電圧〔U_{imp}〕kV		6
定格使用電圧 AC V		100-440共用
	動作可能電圧変動範囲 V	80～484
定格感度電流 mA 高速形		30
		100/200/500切替
	最大動作時間 秒	0.1
■定格遮断容量 kA		
JIS C 8201-2-2 Ann.2	AC 440V	10
I_{cu}(sym)	415V	10
	240V	25 ⑲
	100V	25
質量（標準接続方式形）kg		0.5
■取付・接続方式		
表面形（FC）	圧着端子・バー接続用	◉
	端子バー付	○ ⑬
裏面形（RC）		○ 板スタッド
差込形（PM）	配電盤用	—
（プラグイン）	分電盤用	—
埋込形（FP）	板スタッド付	○
	スタッド無し	▲
引出形（DR）		—
TemPlug70（PG）		—
TemPlug45B（PG4）		—
DINレール取付		◉
クリップインシャーシ取付		—
■付属品（オプション）		**略号**
外部付属 電動操作		MC —
外部付属 外部操作	ブレーカマウント式	HB △
外部付属 ハンドル	パネルマウント式（奥行可調整）	HP △
外部付属 補助ハンドル		HA —
外部付属 機械的インターロック	スライド式	MS ●
外部付属 機械的インターロック	リンク式	ML —
外部付属 機械的インターロック	ワイヤー式	MW —
外部付属 ハンドルホルダ		HH —
外部付属 ハンドルロック		HL ●
外部付属 端子カバー	表面形用	CF ●
外部付属 端子カバー	裏面形用・差込形用	CR ● ②
外部付属 端子バリア		BA ● ③
外部付属 リード線端子台		TF ●
外部付属 ドアフランジ		DF —
■電気用品安全法		適合
■標準仕様		
漏電引外し方式（電流動作形）		電子式
過電流引外し方式		完全電磁
ブレーカカバー色		ライトグレー
トリップボタン（色）		有（赤）
漏電表示方式		機械式ボタン
ハンドル状態色別表示（ON：赤色,OFF：緑色）		有
断路機能		有

注 ◉：標準の取付・接続方式です。ご指定のない場合は、この方式で納入します。 ○：標準の取付・接続方式です。ご注文の際、ご指定ください。 ▲：準標準の取付・接続方式です。 ●：適用できます。 —：適用できません。 △：受注仕様品です。詳細はご照会ください。 ②：標準装備されます。 ③：2P: 1枚、3P: 2枚、4P: 3枚の端子バリアが標準装備されます。（表面形のみ） ⑬：端子バーは、別途単品でご注文願います。 ⑲：AC230Vの値です。

動作特性曲線

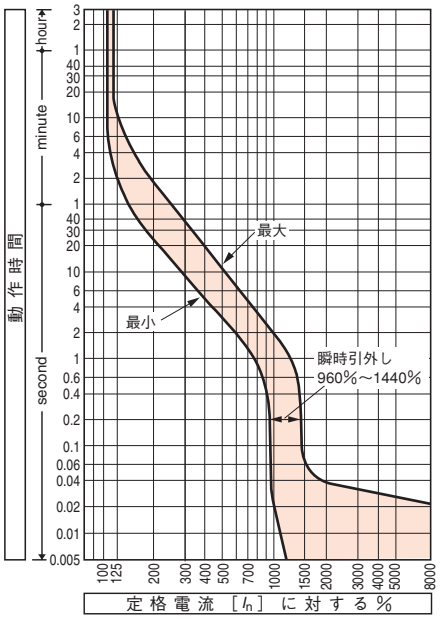

温度補正曲線

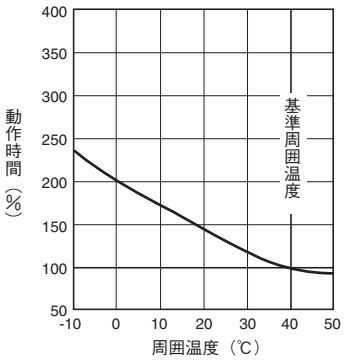

漏電引外し電流

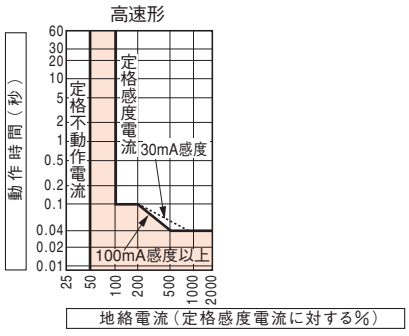

内部付属装置の組合せ（オプション）（6-10頁）

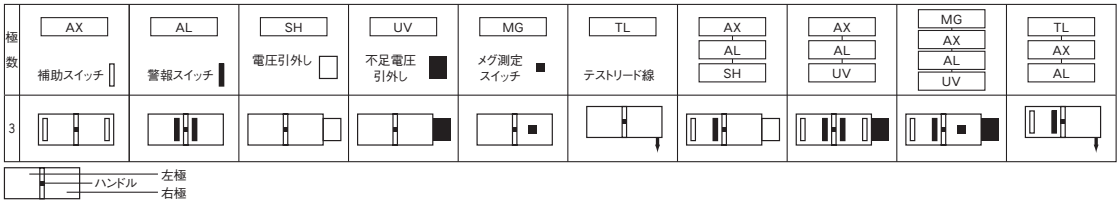

外　形　寸　法　図　　ZE100-NM形

表面形

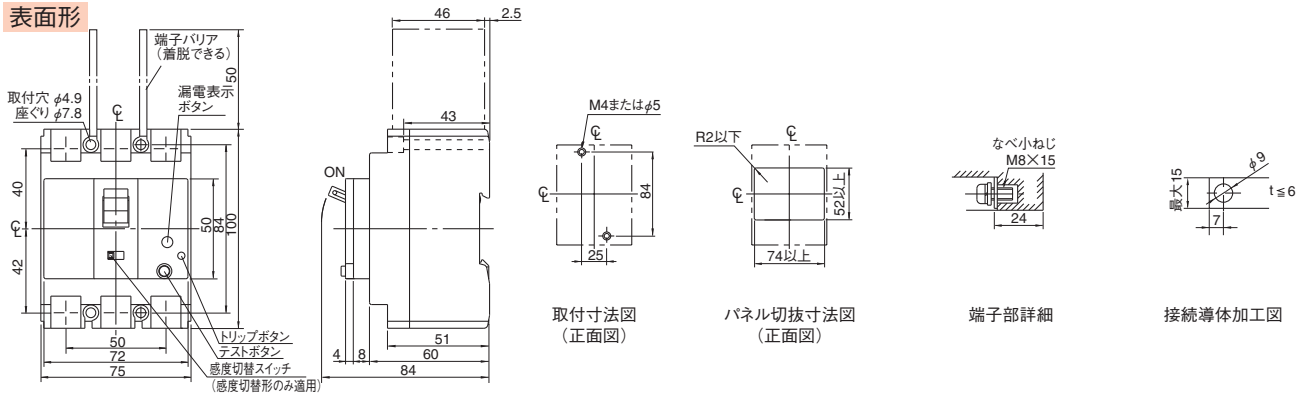

取付寸法図（正面図）　パネル切抜寸法図（正面図）　端子部詳細　接続導体加工図

裏面形

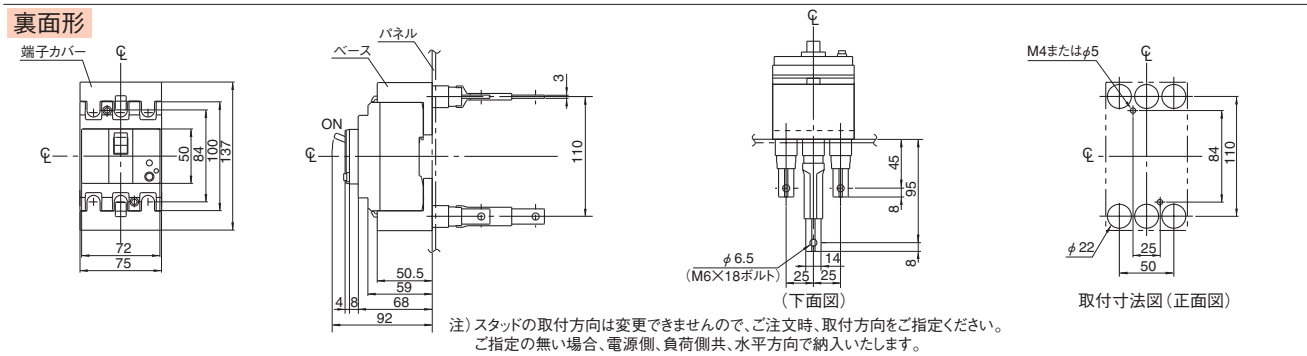

（下面図）　取付寸法図（正面図）

注）スタッドの取付方向は変更できませんので、ご注文時、取付方向をご指定ください。
ご指定の無い場合、電源側、負荷側共、水平方向で納入いたします。

埋込形

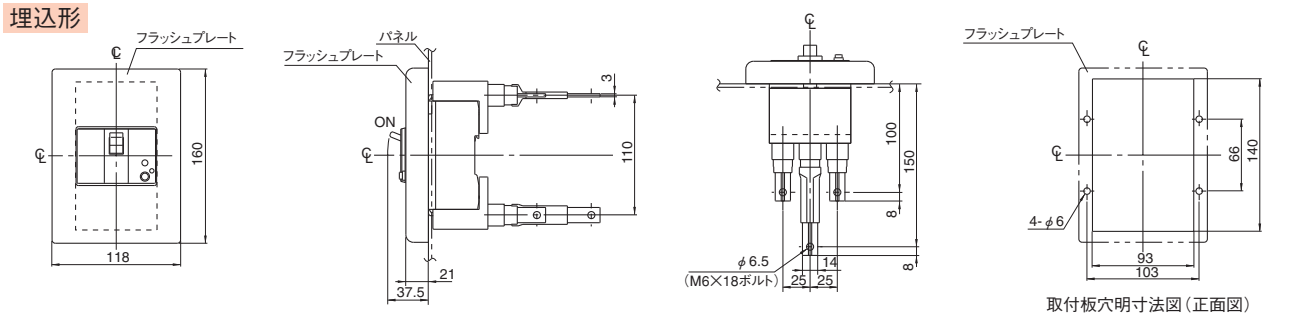

取付板穴明寸法図（正面図）

注）スタッドの取付方向は変更できませんので、ご注文時、取付方向をご指定ください。
ご指定の無い場合、電源側、負荷側共、水平方向で納入いたします。

内部結線図

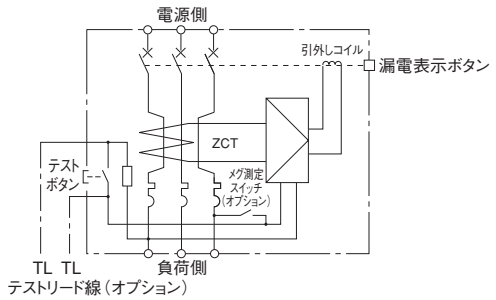

TemBreak

電動機保護用漏電遮断器
ZS100-SM

定格・仕様

フレーム A		100
形式（本体）		**ZS100-SM**
極数		3
■定格		
電動機の定格容量（kW）と ブレーカ定格電流（A） 基準周囲温度 40℃		

(A)	(kW) 200V	(kW) 415V
16	3.7	7.5
24	5.5	11
32	7.5	15
40	—	18.5
45	11	22
60	15	30
75	18.5	37
90	22	45
100	—	55

備考：電動機の全負荷電流により選定してください。

定格インパルス耐電圧〔U_{imp}〕kV		8
定格使用電圧 AC V		100-440共用
	動作可能電圧変動範囲 V	80～484
定格感度電流 mA 高速形		30
		100/200/500切替
	最大動作時間 秒	0.1
■定格遮断容量 kA		
JIS C 8201-2-2 Ann.2 I_{cu}(sym) AC	440V	25
	415V	30
	240V	50
	100V	50
質量（標準接続方式形）kg		0.95
■取付・接続方式		
表面形（FC）	圧着端子・バー接続用	◉ ④
	端子バー付	○ ⑤③
裏面形（RC）		○ 板スタッド
差込形（PM）	配電盤用 汎用形（PMC）	—
（プラグイン）	分電盤用（PMC）	—
埋込形（FP）	板スタッド付	○
	スタッド無し	—
引出形（DR）		—
TemPlug70（PG）		○
TemPlug45B（PG4）		—
DINレール取付		○ ⑪
クリップインシャーシ取付		—

■付属品（オプション）			略号	
外部付属	電動操作		MC	—
	外部操作ハンドル	ブレーカマウント式	HB	●
		パネルマウント式（奥行可調整）	HP	●
	補助ハンドル		HA	—
	機械的インターロック	スライド式	MS	●
		リンク式	ML	—
		ワイヤー式	MW	—
	ハンドルホルダ		HH	●
	ハンドルロック		HL	●
	端子カバー	表面形用	CF	●
		裏面形用・差込形用	CR	●
	端子バリア		BA	● ③
	リード線端子台		TF	●
	ドアフランジ		DF	—

■電気用品安全法	適合
■標準仕様	
漏電引外し方式（電流動作形）	電子式
過電流引外し方式	熱動一電磁
ブレーカカバー色	ライトグレー
トリップボタン（色）	有（赤）
漏電表示方式	機械式ボタン
ハンドル状態色別表示（ON：赤色,OFF：緑色）	有
断路機能	有

注 ◉：標準の取付・接続方式です。ご指定のない場合は、この方式で納入します。 ○：標準の取付・接続方式です。ご注文の際、ご指定ください。 ●：適用できます。 —：適用できません。
③：3P: 2枚の端子バリアが標準装備されます。（表面形のみ） ④：50A以下はM5の線押え端子となります。
⑪：別途、DINレールアダプタをご注文ください。 ⑤③：端子バーは、別途単品でご注文願います。
備考：ご指定のない場合、定格感度電流の切替は100mAに設定して納入します。

内部付属装置の組合せ（オプション）（6-10頁）

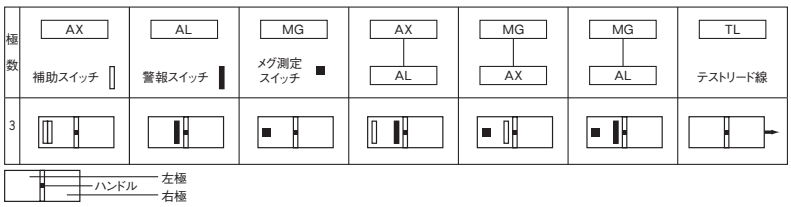

動作特性曲線

16-45A

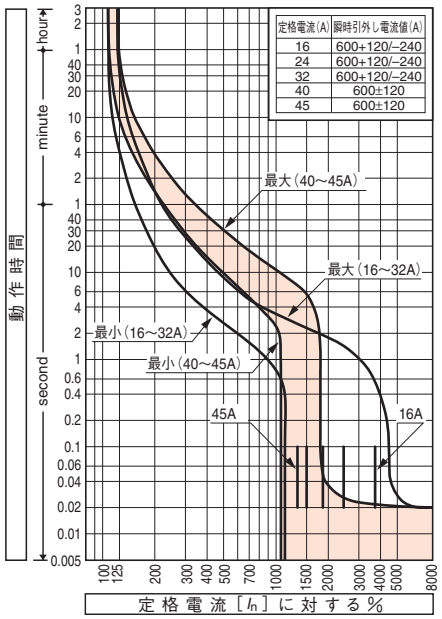

60-100A

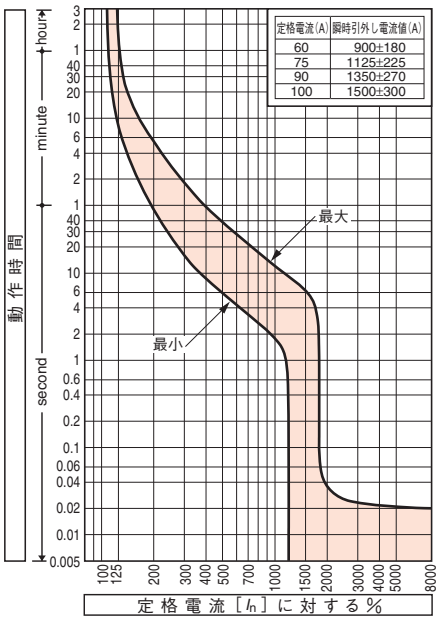

温度補正曲線

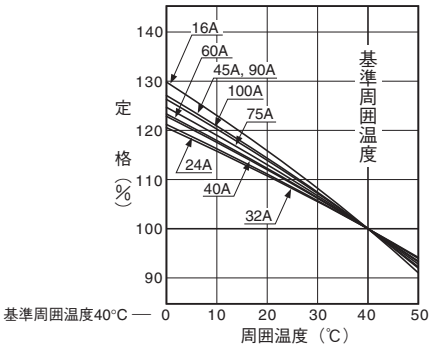

外　形　寸　法　図　　ZS100-SM形

表面形

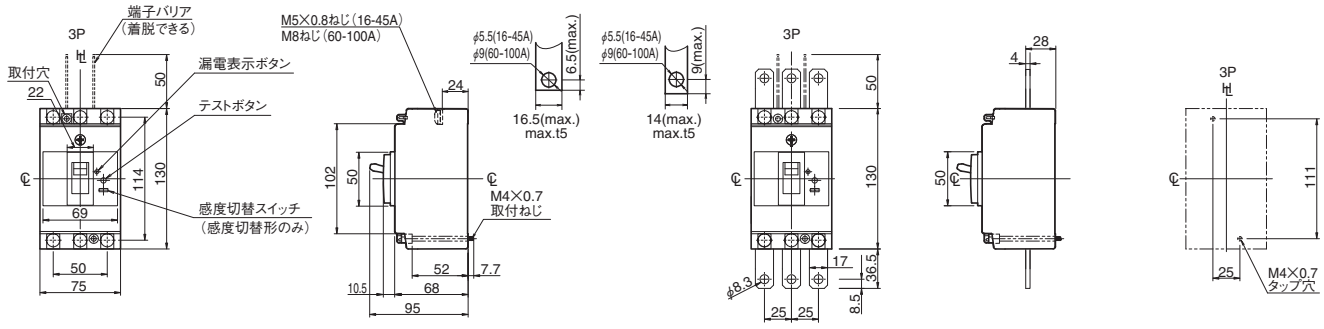

裏面形

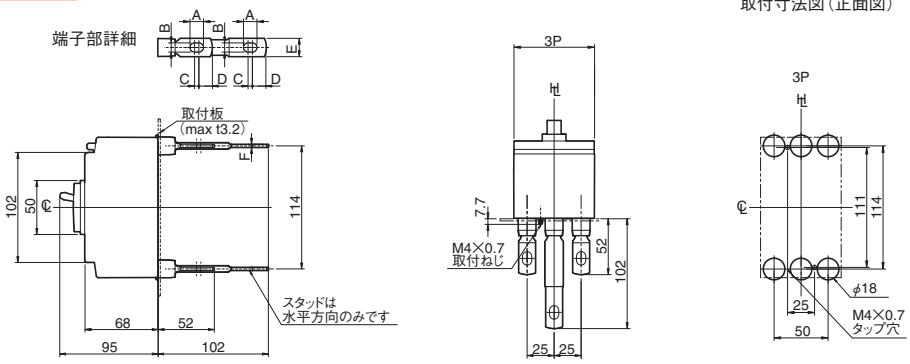

定格電流（A）	A	B	C	D	E	F
16-45	10.5	6.5	4	13	16	4
60-100	12.5	8.5	4	13	16	5

パネル切抜寸法図（正面図）

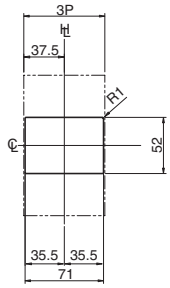

切抜寸法は遮断器ハンドル枠に対して
片側1.0mmの余裕があります。

埋込形（フラッシュプレート）

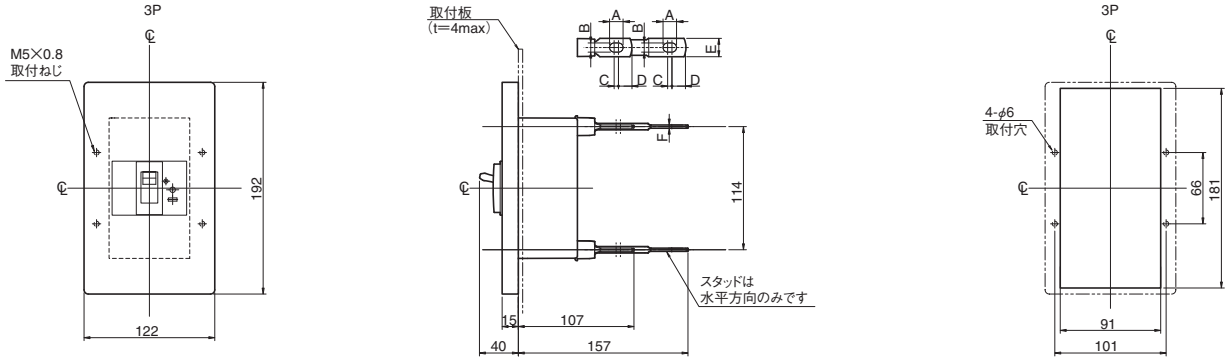

定格電流（A）	A	B	C	D	E	F
16-45	10.5	6.5	4	13	16	4
60-100	12.5	8.5	4	13	16	5

漏電引外し特性

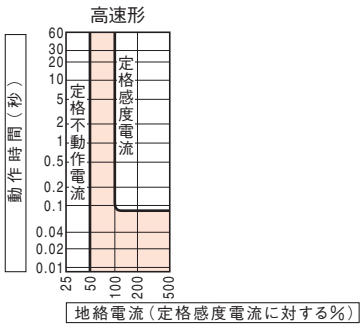

内部結線図

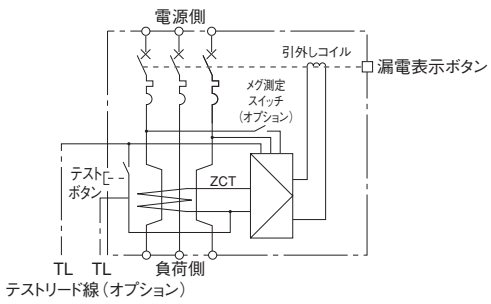

TemBreak

電動機保護用漏電遮断器
ZS250-SM

定格・仕様

フレーム A		225			
形式（本体）		**ZS250-SM**			
極数		3			
■定格					
電動機の定格容量（kW）と ブレーカ定格電流（A） 基準周囲温度 40℃					

(A)	(kW) 200V	(kW) 415V
125	30	—
150	37	75
175	45	90
225	55	110

備考：電動機の全負荷電流により選定してください。

定格インパルス耐電圧〔U_{imp}〕kV			8			
定格使用電圧 AC V			100-440共用			
	動作可能電圧変動範囲 V		80～484			
定格感度電流 mA 高速形			30			
			100/200/500切替			
	最大動作時間 秒		0.1			
■定格遮断容量 kA						
JIS C 8201-2-2 Ann.2	AC	440V	30			
I_{cu}(sym)		415V	40			
		240V	85			
		100V	85			
質量（標準接続方式形）kg			1.7			
■取付・接続方式						
表面形（FC）	圧着端子・バー接続用		◉			
	端子バー付		○ ㊸			
裏面形（RC）			○ 板スタッド			
差込形（PM）	配電盤用 汎用形（PMC）		—			
（プラグイン）	分電盤用（PMC）		—			
埋込形（FP）	板スタッド付		○			
	スタッド無し		—			
引出形（DR）			—			
TemPlug70（PG）			○			
TemPlug45B（PG4）			—			
DINレール取付			—			
クリップインシャーシ取付			—			
■付属品（オプション）			**略号**			
外部付属 電動操作			M C	●		
外部付属 外部操作	ブレーカマウント式		H B	●		
外部付属 ハンドル	パネルマウント式（奥行可調整）		H P	●		
外部付属 補助ハンドル			H A	—		
外部付属 インターロック 機械的	スライド式		M S	●		
外部付属 インターロック	リンク式		M L	—		
外部付属 インターロック	ワイヤー式		MW	—		
外部付属 ハンドルホルダ			H H	●		
外部付属 ハンドルロック			H L	●		
外部付属 端子カバー	表面形用		C F	●		
外部付属 端子カバー	裏面形用・差込形用		C R	●		
外部付属 端子バリア			B A	● ③		
外部付属 リード線端子台			T F	●		
外部付属 ドアフランジ			D F	—		
■電気用品安全法				対象外		
■標準仕様						
漏電引外し方式（電流動作形）				電子式		
過電流引外し方式				熱動一電磁		
ブレーカカバー色				ライトグレー		
トリップボタン（色）				有（赤）		
漏電表示方式				機械式ボタン		
ハンドル状態色別表示（ON：赤色,OFF：緑色）				有		
断路機能				有		

注 ◉：標準の取付・接続方式です。ご指定のない場合は、この方式で納入します。 ○：標準の取付・接続方式です。ご注文の際、ご指定ください。 ●：適用できます。 —：適用できません。
③：3P: 2枚の端子バリアが標準装備されます。（表面形のみ） ㊸：端子バーは、別途単品でご注文願います。
備考：ご指定のない場合、定格感度電流の切替は100mAに設定して納入します。

動作特性曲線

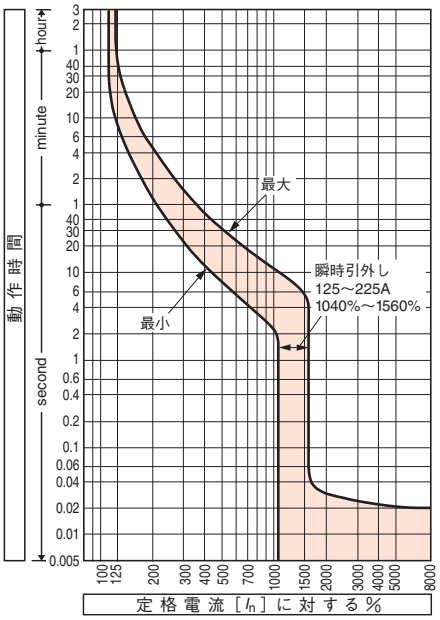

温度補正曲線

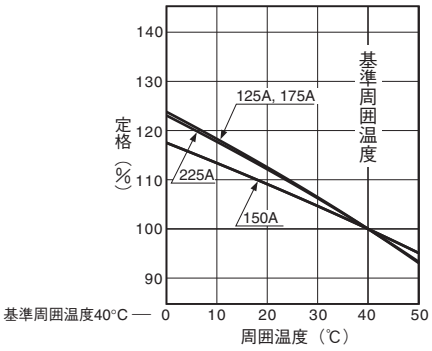

漏電引外し特性

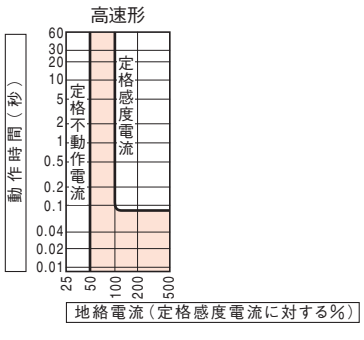

内部付属装置の組合せ（オプション）（6-10頁）

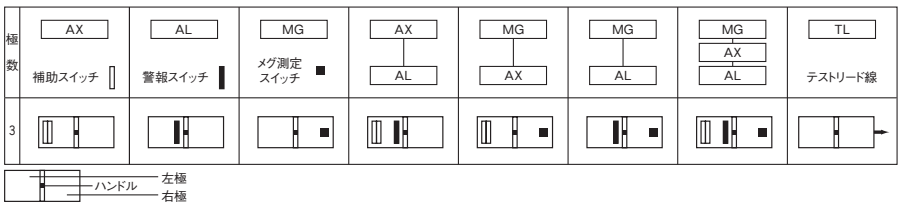

外　形　寸　法　図　　ZS250-SM形

表面形

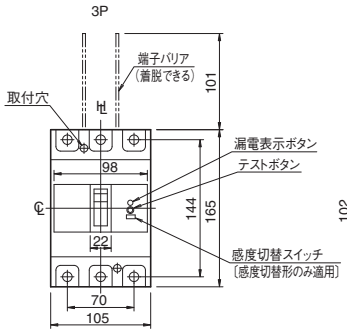

接続導体加工図

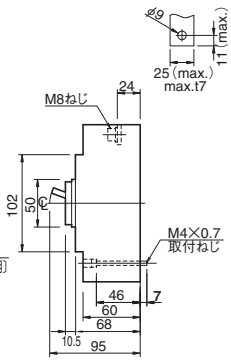

端子バー付（オプション）＊

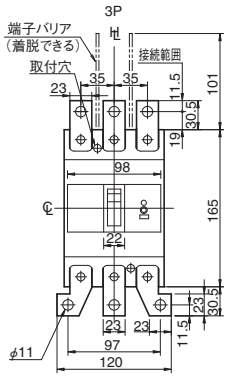

取付寸法図（正面図）

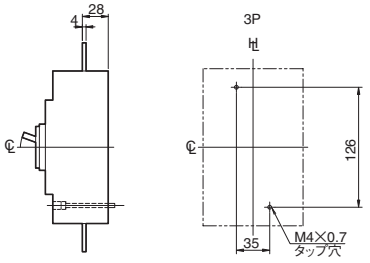

＊端子バーはストレートタイプと
ワイドタイプの両方を用意しています。

裏面形

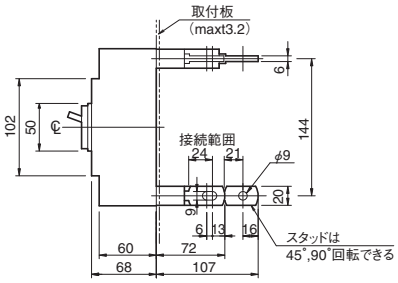

下面図

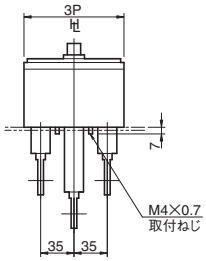

取付寸法図（正面図）

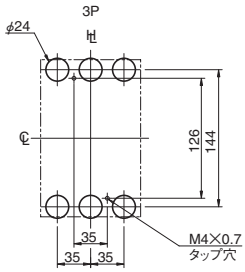

注）スタッドの標準出荷状態は、電源側、負荷側共、水平方向です。

パネル切抜寸法図（正面図）

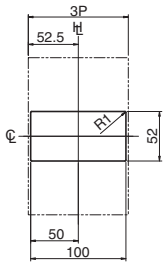

切抜寸法は遮断器ハンドル枠に対して
片側1.0mmの余裕があります。

埋込形（フラッシュプレート）

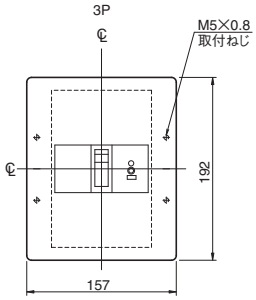

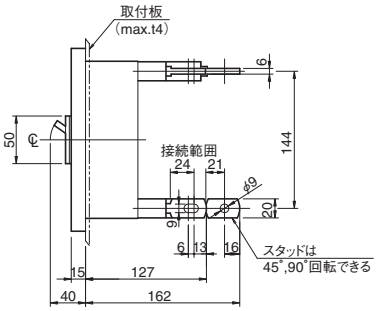

取付板穴明寸法図（正面図）

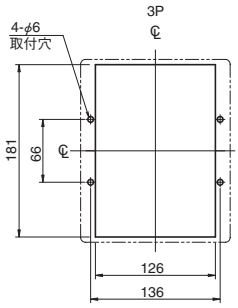

内部結線図

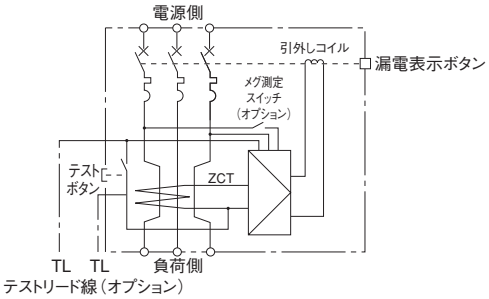

7 特性と外形

TemBreak

単3中性線欠相保護付漏電遮断器 ZNE50-NF

定格・仕様

フレーム A			50
形式（本体）			ZNE50-NF
極数・素子数			3P3E ㊵
電気方式			1 ϕ 3W
■定格			
定格電流 A			20
基準周囲温度 40℃			30
			40
			50
定格使用電圧AC V			100/200
定格インパルス耐電圧 〔U_{imp}〕 kV			6
定格感度電流 mA	高速形		30
		最大動作時間 秒	0.1
	時延形		—
		最大動作時間 秒	—
		慣性不動作時間 秒	—
単3中性線欠相保護特性	定格動作過電圧 AC V		135
	定格不動作過電圧 AC V		120
	定格過電圧動作時間 秒		1以内
■定格遮断容量 kA			
JIS C 8201-2-2 Ann.2 I_{cu} (sym)		AC 100/200V	5
質量（標準接続方式形） kg			0.5
■取付・接続方式			
表面形（FC）	圧着端子・バー接続用		◉ ㊺
	端子バー付		○ ㊸
DINレール取付			◉
クリップインシャーシ取付			◉
■付属品（オプション）		略号	
外部付属 電動操作		MC	—
外部付属 外部操作 ハンドル	ブレーカマウント式	HB	△
外部付属 外部操作 ハンドル	パネルマウント式（奥行可調整）	HP	△
外部付属 補助ハンドル		HA	—
外部付属 機械的インターロック	スライド式	MS	● ⑤
外部付属 機械的インターロック	リンク式	ML	—
外部付属 機械的インターロック	ワイヤー式	MW	—
外部付属 ハンドルホルダ		HH	—
外部付属 ハンドルロック		HL	●
外部付属 端子カバー	表面形用	CF	●
外部付属 端子カバー	裏面形用・差込形用	CR	—
外部付属 端子バリア		BA	● ③
外部付属 リード線端子台		TF	●
外部付属 ドアフランジ		DF	—
■電気用品安全法			適合
■標準仕様			
漏電引外し方式（電流動作形）			電子式
過電流引外し方式			完全電磁
ブレーカカバー色			ライトグレー
トリップボタン（色）			有（赤）
過電圧／漏電表示方式			機械式ボタン
ハンドル状態色別表示（ON：赤色,OFF：緑色）			有
断路機能			有

注 ◉：標準の取付・接続方式です。ご指定のない場合は、この方式で納入します。
○：標準の取付・接続方式です。ご注文の際、ご指定ください。
●：適用できます。 —：適用できません。 △：受注仕様品です。詳細はご照会ください。
③：2P: 1枚、3P: 2枚、4P: 3枚の端子バリアが標準装備されます。（表面形のみ）
⑤：クリップインシャーシ取付に適用できません。
㊵：中性線に過電流が流れる回路にも適用できます。太陽光発電システムの主幹側遮断器に使用可能です。
㊺：線押え端子付です。
㊸：端子バーは、別途単品でご注文願います。

備考(2)：単相3線式110/220V（または100/200V）回路専用の遮断器です。
(3)：中性線は中極に、電圧線（220Vまたは200V）は左右極に接続してください。
(4)：過電圧検出リード線は必ずブレーカの負荷側（OFF側）に接続してください。電源側（ON側）に接続すると遮断器をOFFにしてもOFF側に電圧が掛かった状態になります。
(5)：過電圧検出リード線は回路の負荷側（OFF側）中性線の末端に接続してください。接続しないと動作しません。
(6)：テストボタンは過電圧の動作をチェックします。

動作特性曲線

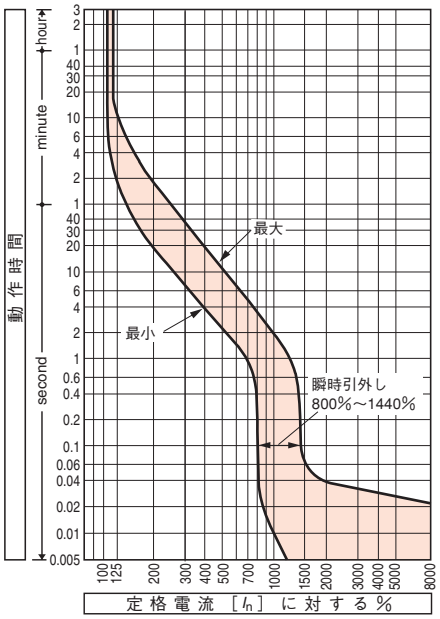

温度補正曲線

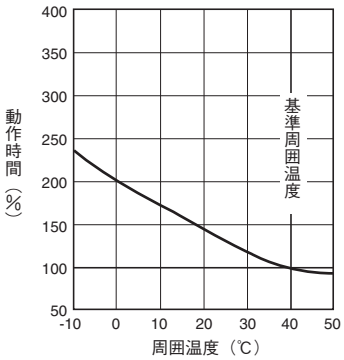

漏電引外し電流

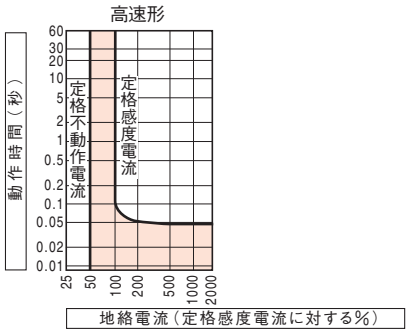

単3中性線欠相保護特性

単3中性線欠相保護の動作電圧は120Vを超え135V以下で設定されています。中性線欠相による異常電圧が135Vを超えると確実に1秒以内にトリップします。

内部付属装置の組合せ（オプション）（6-10頁）

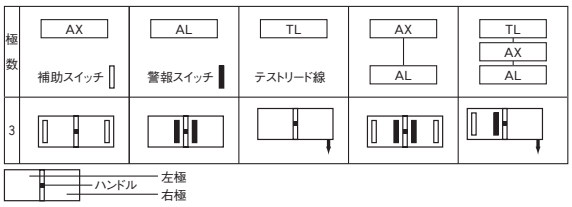

外　形　寸　法　図　　ZNE50-NF形

表面形

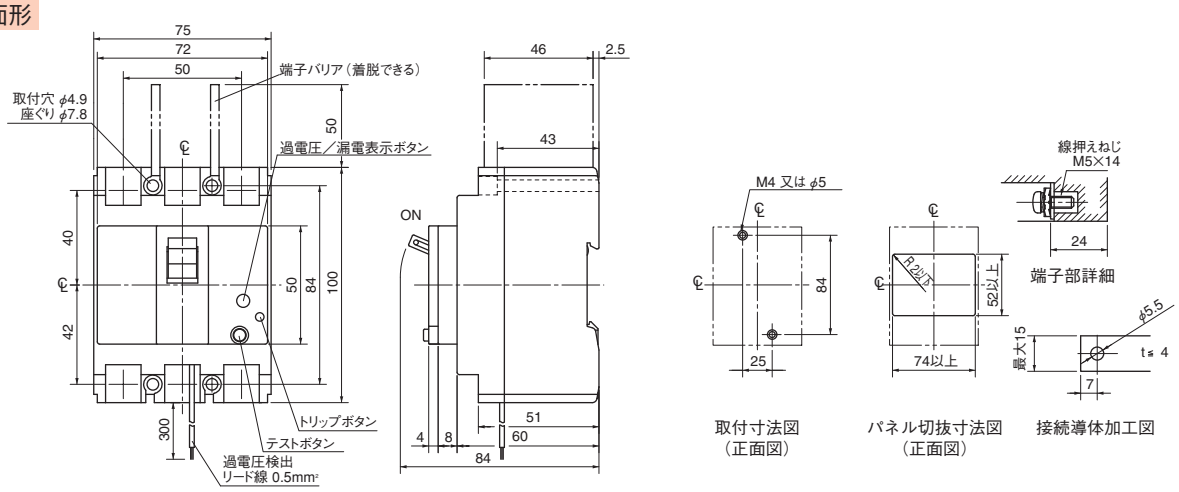

内部結線図

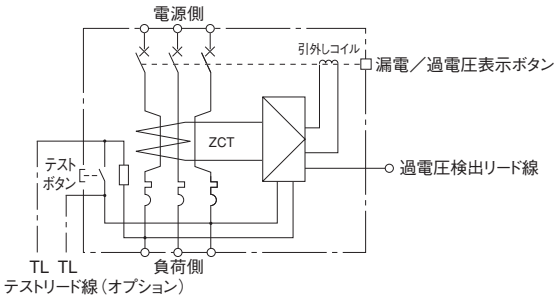

7 特性と外形

TemBreak

単3中性線欠相保護付漏電遮断器 ZNE100-NF

定格・仕様

フレーム A		100			
形式（本体）		**ZNE100-NF**			
極数・素子数		3P3E ㊵			
電気方式		1 ϕ 3W			
■定格					
定格電流 A		60			
基準周囲温度 40℃		75			
		100			
定格使用電圧AC V		100/200			
定格インパルス耐電圧 〔U_{imp}〕 kV		6			
定格感度電流 mA 高速形		30			
		100/200/500切替			
時延形	最大動作時間 秒	0.1			
		—			
	最大動作時間 秒	—			
	慣性不動作時間 秒	—			
単3中性線欠相保護特性	定格動作過電圧 AC V	135			
	定格不動作過電圧 AC V	120			
	定格過電圧動作時間 秒	1以内			
■定格遮断容量 kA					
JIS C 8201-2-2 Ann.2 I_{cu} (sym)	AC 100/200V	25			
質量（標準接続方式形） kg		0.5			
■取付・接続方式					
表面形（FC）	圧着端子・バー接続用	◉			
	端子バー付	○ ㊸			
DINレール取付		◉			
クリップインシャーシ取付		—			
■付属品（オプション）	略号				
外部付属 電動操作	MC	—			
外部付属 外部操作 ハンドル ブレーカマウント式	HB	△			
外部付属 外部操作 ハンドル パネルマウント式（奥行可調整）	HP	△			
外部付属 補助ハンドル	HA	—			
外部付属 機械的インターロック スライド式	MS	●			
外部付属 機械的インターロック リンク式	ML	—			
外部付属 機械的インターロック ワイヤー式	MW	—			
外部付属 ハンドルホルダ	HH	—			
外部付属 ハンドルロック	HL	●			
外部付属 端子カバー 表面形用	CF	●			
外部付属 端子カバー 裏面形用・差込形用	CR	—			
外部付属 端子バリア	BA	● ③			
外部付属 リード線端子台	TF	●			
外部付属 ドアフランジ	DF	—			
■電気用品安全法		適合			
■標準仕様					
漏電引外し方式（電流動作形）		電子式			
過電流引外し方式		完全電磁			
ブレーカカバー色		ライトグレー			
トリップボタン（色）		有（赤）			
過電圧／漏電表示方式		機械式ボタン			
ハンドル状態色別表示（ON：赤色,OFF：緑色）		有			
断路機能		有			

注 ◉：標準の取付・接続方式です。ご指定のない場合は、この方式で納入します。
○：標準の取付・接続方式です。ご注文の際、ご指定ください。
●：適用できます。 —：適用できません。 △：受注仕様品です。詳細はご照会ください。
③：2P: 1枚、3P: 2枚、4P: 3枚の端子バリアが標準装備されます。（表面形のみ）
㊵：中性線に過電流が流れる回路にも適用できます。太陽光発電システムの主幹側遮断器に使用可能です。
㊸：端子バーは、別途単品でご注文願います。

備考(1)：ご指定のない場合、定格感度電流の切替は100mAに設定して納入します。
(2)：単相3線式110/220V（または100/200V）回路専用の遮断器です。
(3)：中性線は中極に、電圧線（220Vまたは200V）は左右極に接続してください。
(4)：過電圧検出リード線は必ずブレーカの負荷側（OFF側）に接続してください。電源側（ON側）に接続すると遮断器をOFFにしてもOFF側に電圧が掛かった状態になります。
(5)：過電圧検出リード線は回路の負荷側（OFF側）中性線の末端に接続してください。接続しないと動作しません。
(6)：テストボタンは過電圧の動作をチェックします。

動作特性曲線

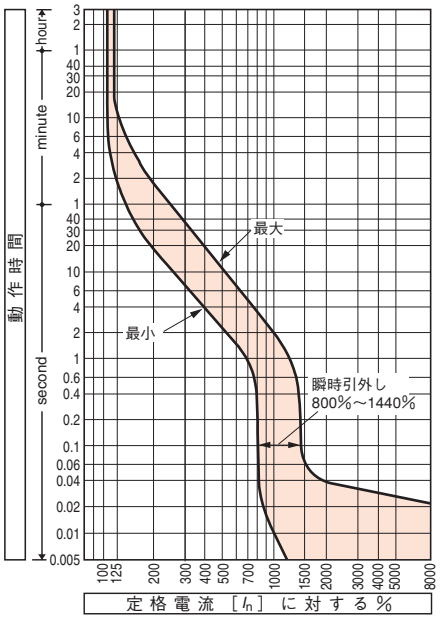

温度補正曲線

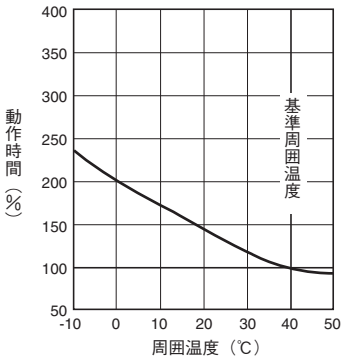

漏電引外し電流

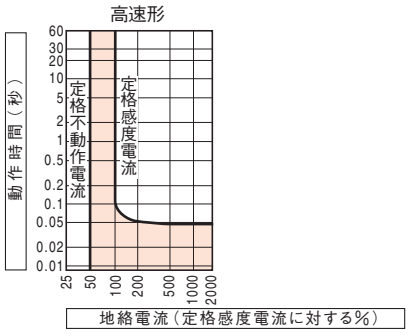

単3中性線欠相保護特性

単3中性線欠相保護の動作電圧は120Vを超え135V以下で設定されています。中性線欠相による異常電圧が135Vを超えると確実に1秒以内にトリップします。

内部付属装置の組合せ（オプション）（6-10頁）

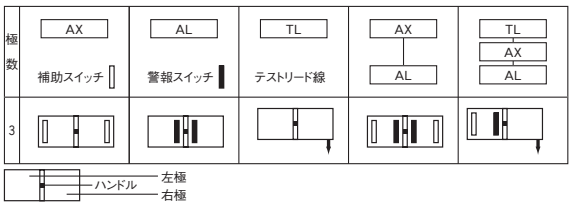

外　形　寸　法　図　　ZNE100-NF形

表面形

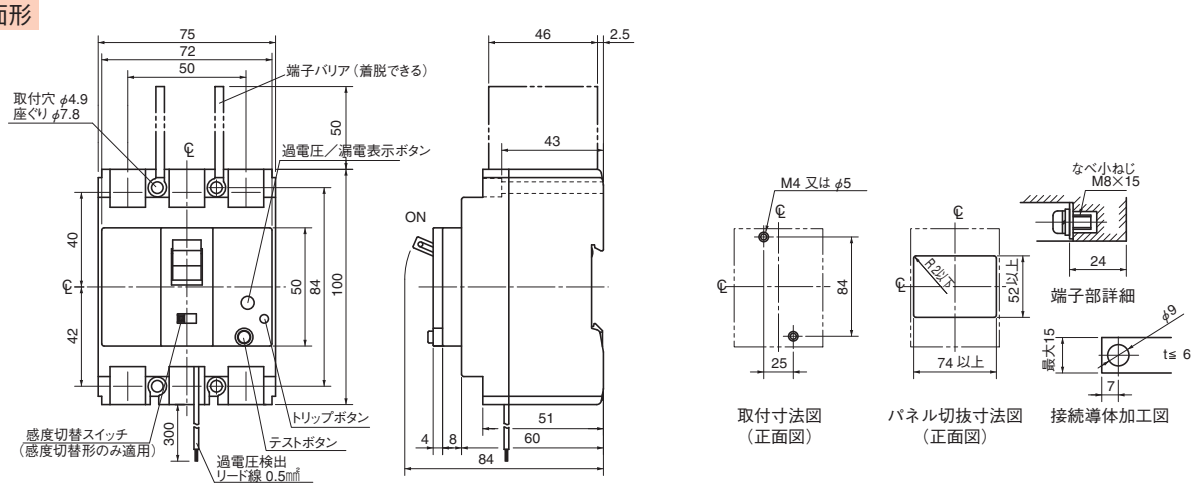

内部結線図

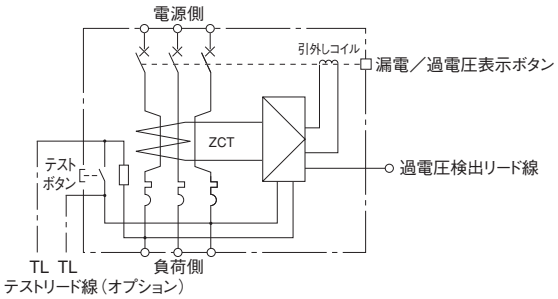

TemBreak

単3中性線欠相保護付漏電遮断器
ZNS125-SF

定格・仕様

フレーム A	100	125	
形式（本体）	**ZNS125-SF**		
極数・素子数	3P3E ㊵	3P3E ㊵	
電気方式	1φ3W	1φ3W	
■定格			
定格電流 A	15 50	125	
基準周囲温度 40℃	20 60		
	30 75		
	40 100		
定格使用電圧AC V	100/200	100/200	
定格インパルス耐電圧 〔U_{imp}〕 kV	8	8	
定格感度電流 mA 高速形	30	30	
	100/200/500切替	100/200/500切替	
最大動作時間 秒	0.1	0.1	
時延形	100/200/500切替	100/200/500切替	
最大動作時間 秒	0.45	0.45	
慣性不動作時間 秒	0.1	0.1	
単3中性線欠相保護特性 定格動作過電圧 AC V	135	135	
単3中性線欠相保護特性 定格不動作過電圧 AC V	120	120	
単3中性線欠相保護特性 定格過電圧動作時間 秒	1以内	1以内	
■定格遮断容量 kA			
JIS C 8201-2-2 Ann.2 I_{cu} (sym) AC 100/200V	50	50	
質量（標準接続方式形） kg	0.95	0.95	
■取付・接続方式			
表面形(FC) 圧着端子・バー接続用	◉ ④	◉	
端子バー付	○ ⑤③	○ ⑤③	
DINレール取付	○ ⑪	○ ⑪	
クリップインシャーシ取付	—	—	
■付属品（オプション） 略号			
電動操作 MC	—	—	
外部操作 ブレーカマウント式 HB	●	●	
ハンドル パネルマウント式(奥行可調整) HP	●	●	
補助ハンドル HA	—	—	
外部付属 機械的インターロック スライド式 MS	●	●	
外部付属 機械的インターロック リンク式 ML	—	—	
外部付属 機械的インターロック ワイヤー式 MW	—	—	
外部付属 ハンドルホルダ HH	●	●	
外部付属 ハンドルロック HL	●	●	
外部付属 端子カバー 表面形用 CF	●	●	
外部付属 端子カバー 裏面形用・差込形用 CR	—	—	
外部付属 端子バリア BA	● ③	● ③	
外部付属 リード線端子台 TF	●	●	
外部付属 ドアフランジ DF	—	—	
■電気用品安全法	適合	対象外	
■標準仕様			
漏電引外し方式(電流動作形)	電子式	電子式	
過電流引外し方式	熱動一電磁	熱動一電磁	
ブレーカカバー色	ライトグレー	ライトグレー	
トリップボタン(色)	有(赤)	有(赤)	
過電圧／漏電表示方式	機械式ボタン	機械式ボタン	
ハンドル状態色別表示（ON：赤色,OFF：緑色）	有	有	
断路機能	有	有	

注 ◉：標準の取付・接続方式です。ご指定のない場合は、この方式で納入します。
○：標準の取付・接続方式です。ご注文の際、ご指定ください。
●：適用できます。 —：適用できません。
③：3P: 2枚の端子バリアが標準装備されます。(表面形のみ)
④：50A以下はM5の線押え端子となります。
⑪：別途、DINレールアダプタをご注文ください。
㊵：中性線に過電流が流れる回路にも適用できます。太陽光発電システムの主幹側遮断器に使用可能です。
⑤③：端子バーは、別途単品でご注文願います。

備考(1)：ご指定のない場合、定格感度電流の切替は100mAに設定して納入します。
(2)：単相3線式100/200V回路専用の遮断器です。
(3)：中性線は中極に、電圧線（200V）は左右極に接続してください。
(4)：過電圧検出リード線は必ずブレーカの負荷側(OFF側)に接続してください。電源側(ON側)に接続すると遮断器をOFFにしてもOFF側に電圧が掛かった状態になります。
(5)：過電圧検出リード線は回路の負荷側(OFF側)中性線の末端に接続してください。接続しないと動作しません。
(6)：テストボタンは過電圧の動作をチェックします。

内部付属装置の組合せ（オプション）(6-10頁)

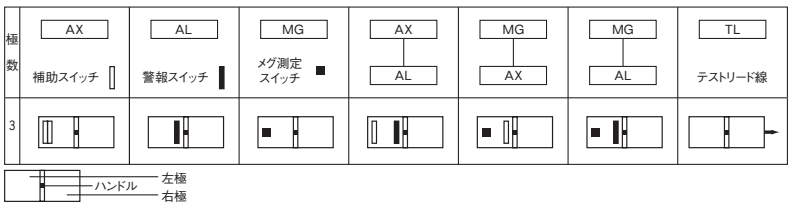

動作特性曲線

15-50A

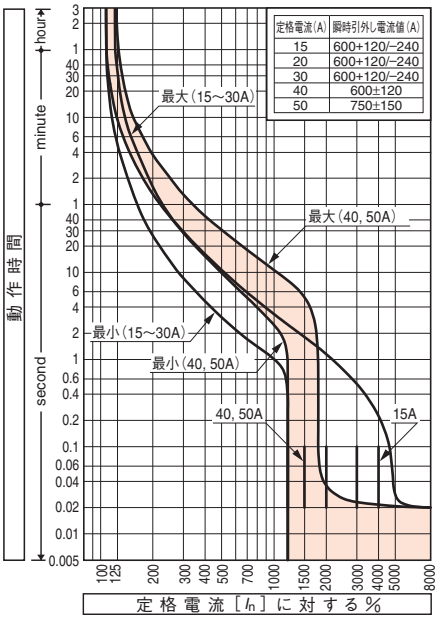

60-125A

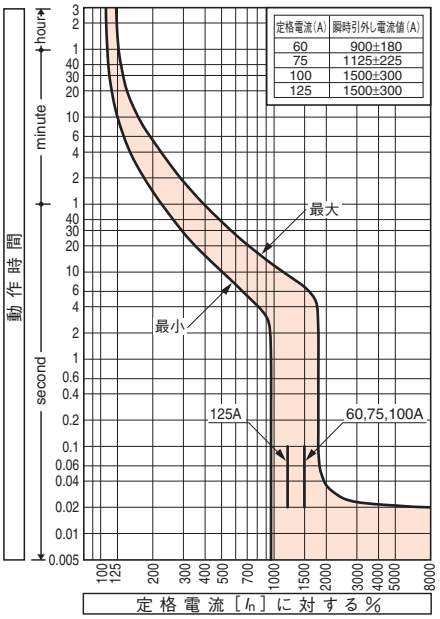

温度補正曲線

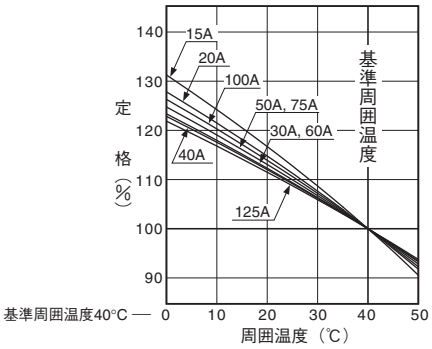

外　形　寸　法　図　　ZNS125-SF形

表面形

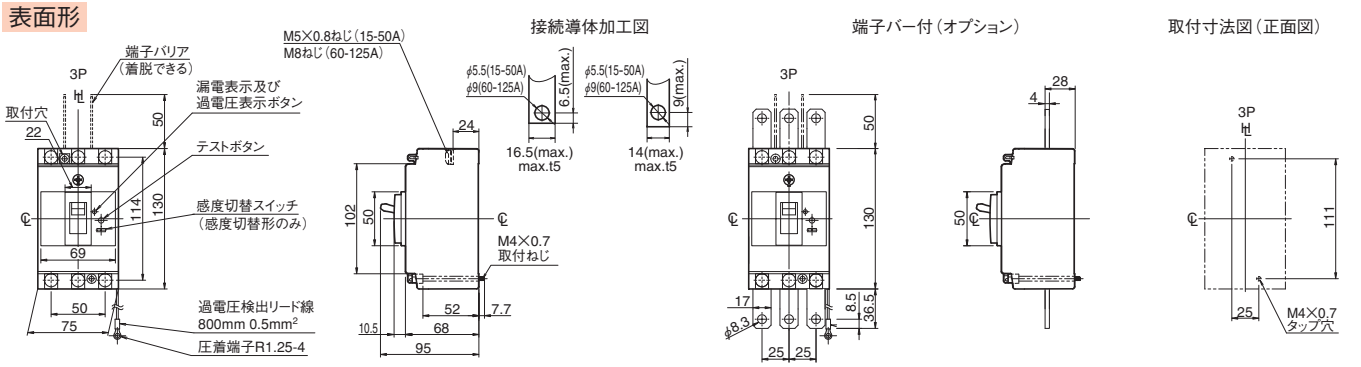

パネル切抜寸法図（正面図）

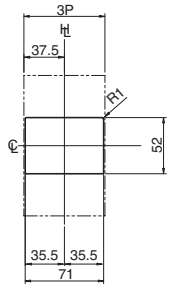

切抜寸法は遮断器ハンドル枠に対して
片側1.0mmの余裕があります。

漏電引外し電流

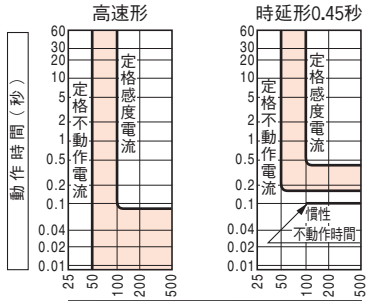

（時延形の動作時間は0.45秒の場合0.15～0.45秒の間で動作します。）

単3中性線欠相保護特性

単3中性線欠相保護の動作電圧は120Vを超え135V以下で設定されています。中性線欠相による異常電圧が135Vを超えると確実に1秒以内にトリップします。

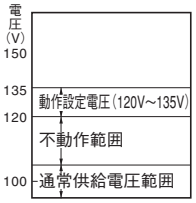

内部結線図

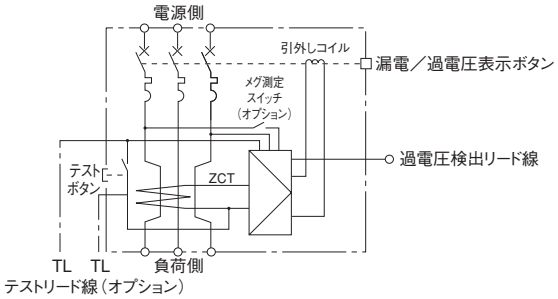

TemBreak

単3中性線欠相保護付漏電遮断器
ZNE250-SF, ZNS250-SF

定格・仕様

フレーム A		225	250	225	250
形式（本体）		**ZNE250-SF**		**ZNS250-SF**	
極数・素子数		3P3E ㊵	3P3E ㊵	3P3E ㊵	3P3E ㊵
電気方式		1 ϕ 3W	1 ϕ 3W	1 ϕ 3W	1 ϕ 3W
■定格					
定格電流 A		125 225	250	125 225	250
基準周囲温度 40℃		150		150	
		175		175	
		200		200	
定格使用電圧AC V		100/200	100/200	100/200	100/200
定格インパルス耐電圧 〔U_{imp}〕 kV		8	8	8	8
定格感度電流 mA 高速形		30	30	30	30
		100/200/500切替	100/200/500切替	100/200/500切替	100/200/500切替
	最大動作時間 秒	0.1	0.1	0.1	0.1
時延形		100/200/500切替	100/200/500切替	100/200/500切替	100/200/500切替
	最大動作時間 秒	0.45	0.45	0.45	0.45
	慣性不動作時間 秒	0.1	0.1	0.1	0.1
単3中性線欠相保護特性	定格動作過電圧 AC V	135	135	135	135
	定格不動作過電圧 AC V	120	120	120	120
	定格過電圧動作時間 秒	1以内	1以内	1以内	1以内
■定格遮断容量 kA					
JIS C 8201-2-2 Ann.2 I_{cu} (sym) AC 100/200V		35	35	85	85
質量（標準接続方式形） kg		1.7	1.7	1.7	1.7
■取付・接続方式					
表面形（FC）	圧着端子・バー接続用	◉	◉	◉	◉
	端子バー付	○ ㊸	○ ㊸	○ ㊸	○ ㊸
DINレール取付		—	—	—	—
クリップインシャーシ取付		—	—	—	—
■付属品（オプション）	略号				
外部付属 電動操作	MC	●	●	●	●
外部付属 外部操作 ハンドル ブレーカマウント式	HB	●	●	●	●
外部付属 外部操作 ハンドル パネルマウント式（奥行可調整）	HP	●	●	●	●
外部付属 補助ハンドル	HA	—	—	—	—
外部付属 機械的インターロック スライド式	MS	●	●	●	●
外部付属 機械的インターロック リンク式	ML	—	—	—	—
外部付属 機械的インターロック ワイヤー式	MW	—	—	—	—
外部付属 ハンドルホルダ	HH	●	●	●	●
外部付属 ハンドルロック	HL	●	●	●	●
外部付属 端子カバー 表面形用	CF	●	●	●	●
外部付属 端子カバー 裏面形用・差込形用	CR	—	—	—	—
外部付属 端子バリア	BA	● ③	● ③	● ③	● ③
外部付属 リード線端子台	TF	●	●	●	●
外部付属 ドアフランジ	DF	—	—	—	—
■電気用品安全法		対象外	対象外	対象外	対象外
■標準仕様					
漏電引外し方式（電流動作形）		電子式	電子式	電子式	電子式
過電流引外し方式		熱動一電磁	熱動一電磁	熱動一電磁	熱動一電磁
ブレーカカバー色		ライトグレー	ライトグレー	ライトグレー	ライトグレー
トリップボタン（色）		有（赤）	有（赤）	有（赤）	有（赤）
過電圧／漏電表示方式		機械式ボタン	機械式ボタン	機械式ボタン	機械式ボタン
ハンドル状態色別表示（ON：赤色,OFF：緑色）		有	有	有	有
断路機能		有	有	有	有

注 ◉：標準の取付・接続方式です。ご指定のない場合は、この方式で納入します。
○：標準の取付・接続方式です。ご注文の際、ご指定ください。
●：適用できます。 —：適用できません。
③：3P: 2枚の端子バリアが標準装備されます。（表面形のみ）
㊵：中性線に過電流が流れる回路にも適用できます。太陽光発電システムの主幹側遮断器に使用可能です。
㊸：端子バーは、別途単品でご注文願います。

備考(1)：ご指定のない場合、定格感度電流の切替は100mAに設定して納入します。
(2)：単相 3 線式100/200V回路専用の遮断器です。
(3)：中性線は中極に、電圧線（200V）は左右極に接続してください。
(4)：過電圧検出リード線は必ずブレーカの負荷側（OFF側）に接続してください。電源側（ON側）に接続すると遮断器をOFFにしてもOFF側に電圧が掛かった状態になります。
(5)：過電圧検出リード線は回路の負荷側（OFF側）中性線の末端に接続してください。接続しないと動作しません。
(6)：テストボタンは過電圧の動作をチェックします。

動作特性曲線

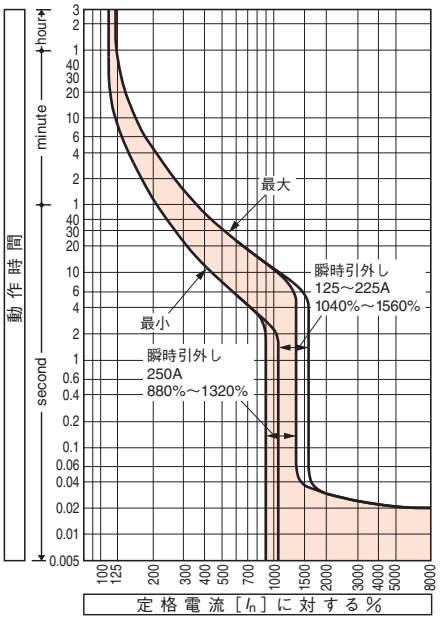

温度補正曲線

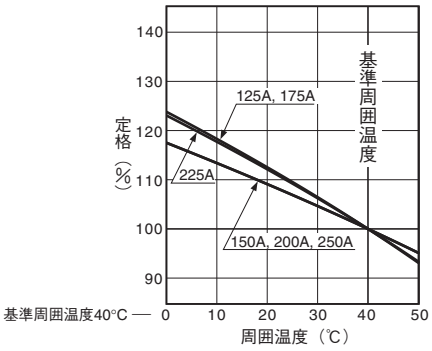

漏電引外し電流

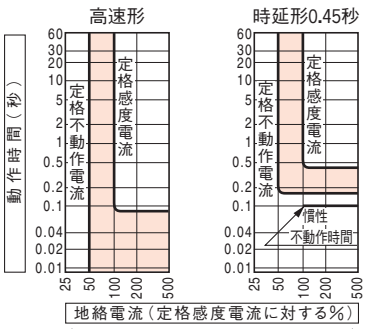

（時延形の動作時間は0.45秒の場合0.15～0.45秒の間で動作します。）

単3中性線欠相保護特性

単3中性線欠相保護の動作電圧は120Vを超え135V以下で設定されています。中性線欠相による異常電圧が135Vを超えると確実に1秒以内にトリップします。

内部付属装置の組合せ（オプション）（6-10頁）

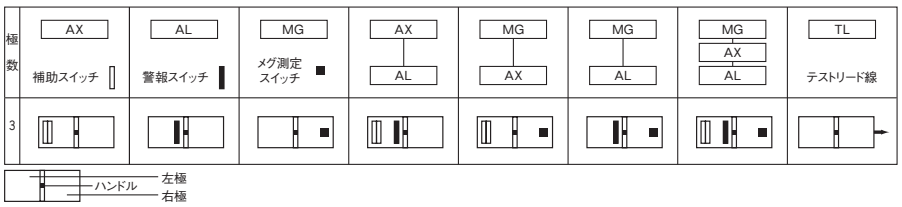

外　形　寸　法　図　　ZNE250-SF, ZNS250-SF形

表面形

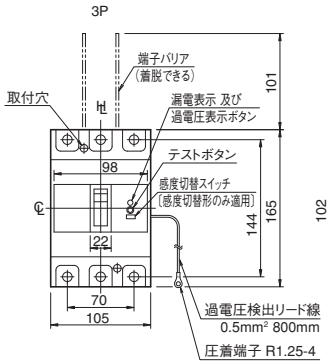

接続導体加工図

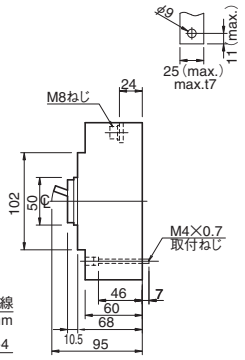

端子バー付（オプション）＊

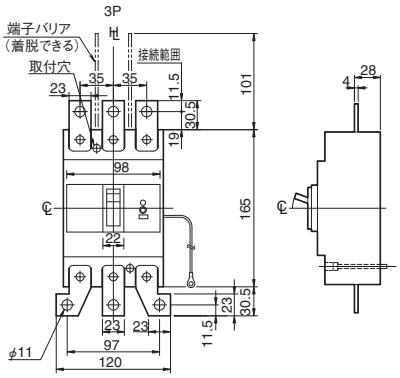

取付寸法図（正面図）

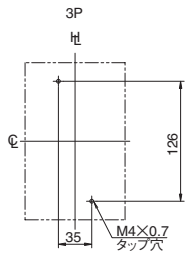

＊端子バーはストレートタイプと
ワイドタイプの両方を用意しています。

パネル切抜寸法図（正面図）

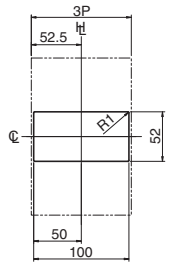

切抜寸法は遮断器ハンドル枠に対して
片側1.0mmの余裕があります。

内部結線図

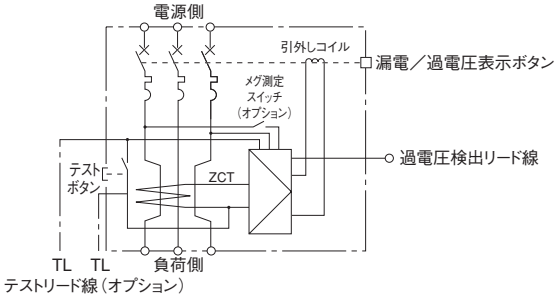

TemBreak

単3中性線欠相保護付漏電遮断器
ZNE400-NF, ZNS400-NF

定格・仕様

フレーム A	400	400	
形式（本体）	**ZNE400-NF**	**ZNS400-NF**	
極数・素子数	3P2E ⑱	3P2E ⑱	
電気方式	1 ϕ 3W	1 ϕ 3W	
■定格			
定格電流 A	250	250	
基準周囲温度 40℃	300	300	
	350	350	
	400	400	
定格使用電圧AC V	100/200	100/200	
定格インパルス耐電圧 〔U_{imp}〕 kV	8	8	
定格感度電流 mA 高速形	30	30	
	100/200/500切替	100/200/500切替	
最大動作時間 秒	0.1	0.1	
時延形	100/200/500切替	100/200/500切替	
最大動作時間 秒	0.45	0.45	
慣性不動作時間 秒	0.1	0.1	
単3中性線欠相保護特性 定格動作過電圧 AC V	135	135	
定格不動作過電圧 AC V	120	120	
定格過電圧動作時間 秒	1以内	1以内	
■定格遮断容量 kA			
JIS C 8201-2-2 Ann.2 I_{cu} (sym) AC 100/200V	35	85	
質量（標準接続方式形） kg	5.2	5.2	
■取付・接続方式			
表面形（FC） 圧着端子・バー接続用	◉	◉	
端子バー付	○(BAR)	○(BAR)	
DINレール取付	—	—	
クリップインシャーシ取付	—	—	
■付属品（オプション） 略号			
外部付属 電動操作 MC	●	●	
外部付属 外部操作 ブレーカマウント式 HB	●	●	
外部付属 ハンドル パネルマウント式（奥行可調整） HP	●	●	
外部付属 補助ハンドル HA	●	●	
外部付属 機械的インターロック スライド式 MS	●	●	
外部付属 機械的インターロック リンク式 ML	—	—	
外部付属 機械的インターロック ワイヤー式 MW	—	—	
外部付属 ハンドルホルダ HH	●	●	
外部付属 ハンドルロック HL			
外部付属 端子カバー 表面形用 CF	●	●	
外部付属 端子カバー 裏面形用・差込形用 CR	—	—	
外部付属 端子バリア BA	●③	●③	
外部付属 リード線端子台 TF	●	●	
外部付属 ドアフランジ DF	—	—	
■電気用品安全法	対象外	対象外	
■標準仕様			
漏電引外し方式（電流動作形）	電子式	電子式	
過電流引外し方式	熱動一電磁	熱動一（可）電磁	
ブレーカカバー色	ライトグレー	ライトグレー	
トリップボタン（色）	有（赤）	有（赤）	
過電圧／漏電表示方式	機械式ボタン	機械式ボタン	
ハンドル状態色別表示（ON：赤色,OFF：緑色）	有	有	
断路機能	有	有	

注 ◉：標準の取付・接続方式です。ご指定のない場合は、この方式で納入します。
○：標準の取付・接続方式です。ご注文の際、ご指定ください。
●：適用できます。 —：適用できません。
③：2P: 1枚、3P: 2枚、4P: 3枚の端子バリアが標準装備されます。（表面形のみ）
⑱：中性線に過電流が流れる回路には適用しないでください。

備考(1)：ご指定のない場合、定格感度電流の切替は100mAに設定して納入します。
(2)：単相3線式110/220V（または100/200V）回路専用の遮断器です。
(3)：中性線は中極に、電圧線（220Vまたは200V）は左右極に接続してください。
(4)：過電圧検出リード線は必ずブレーカの負荷側（OFF側）に接続してください。電源側（ON側）に接続すると遮断器をOFFにしてもOFF側に電圧が掛かった状態になります。
(5)：過電圧検出リード線は回路の負荷側（OFF側）中性線の末端に接続してください。接続しないと動作しません。
(6)：テストボタンは過電圧の動作をチェックします。

内部付属装置の組合せ（オプション）（6-10頁）

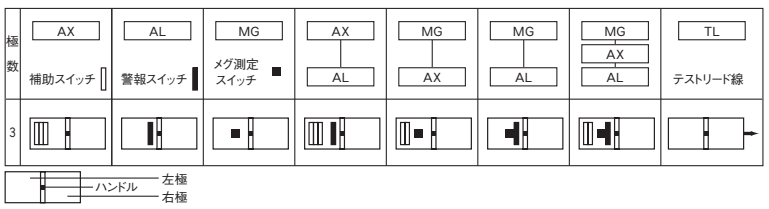

動作特性曲線 ZNS400-NF

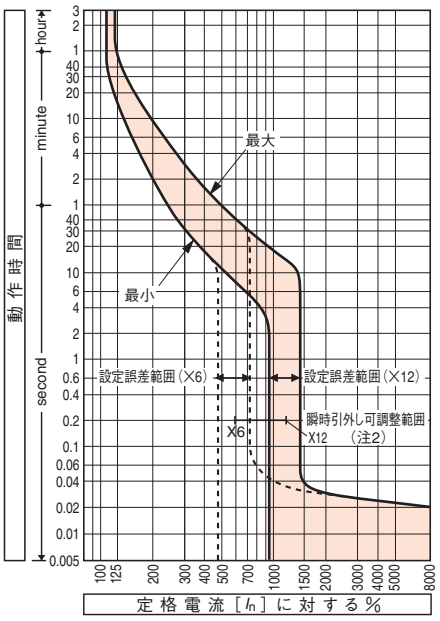

温度補正曲線

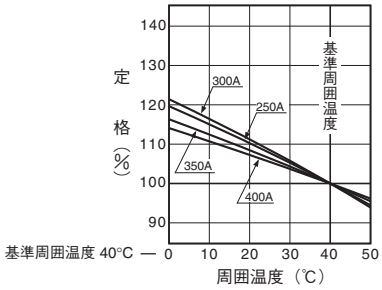

瞬時引外し電流

定格電流 (A)	In× 12	11	10	9	8	7	6
	瞬時引外し電流 可調整範囲 (A)						
250	3000	2750	2500	2250	2000	1750	1500
300	3600	3300	3000	2700	2400	2100	1800
350	4200	3850	3500	3150	2800	2450	2100
400	4800	4400	4000	3600	3200	2800	2400

注(1)：設定誤差は±20%です。
(2)：ZNE400-NF形は定格電流の10倍の一点固定設定になります。設定誤差は±10%です。
(3)：動作特性曲線は可調整瞬時引外しの場合です。

備考(1)：可調整の機種でご指定のない場合は目盛×12に設定して納入します。

漏電引外し特性

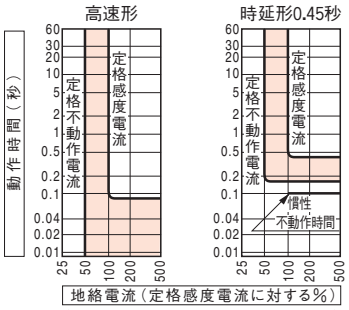

（時延形の動作時間は0.45秒の場合0.15～0.45秒の間で動作します。）

単3中性線欠相保護特性

単3中性線欠相保護の動作電圧は120Vを超え135V以下で設定されています。中性線欠相による異常電圧が135Vを超えると確実に1秒以内にトリップします。

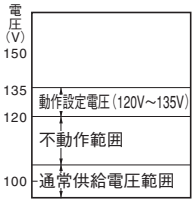

外　形　寸　法　図　　ZNE400-NF, ZNS400-NF形

表面形

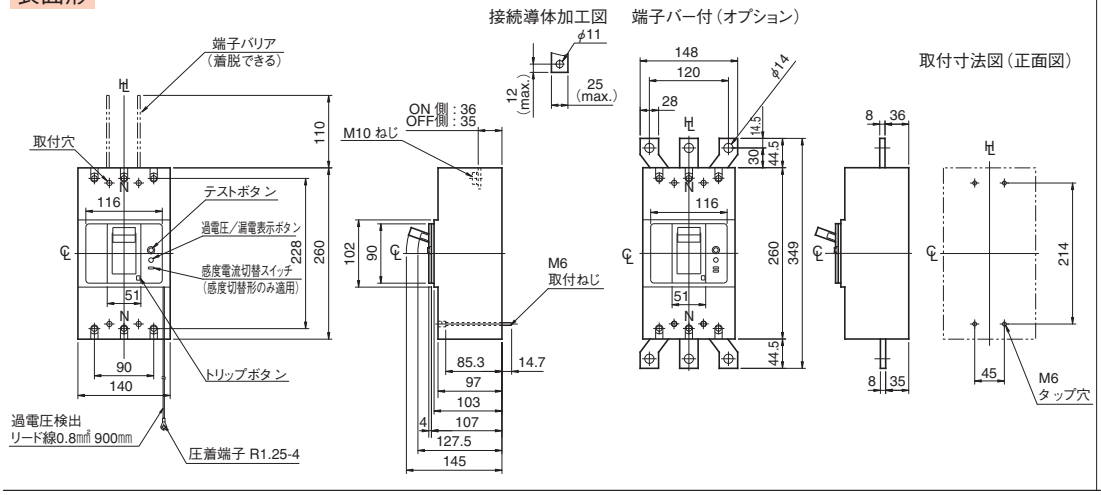

パネル切抜寸法図（正面図）

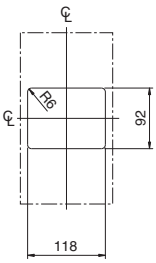

切抜寸法は遮断器ハンドル枠に対して片側1.0mmの余裕があります。

内部結線図

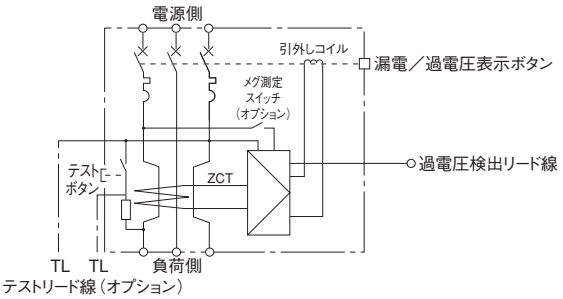

動作特性曲線　　ZNE400-NF

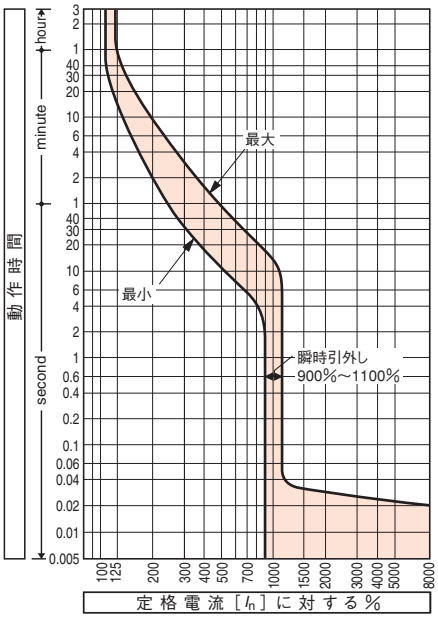

7 特性と外形

分電盤・制御盤用漏電遮断器

TZ30EC, TZ50EE

定格・仕様

フレーム A			30		50			
形式			**TZ30EC**		**TZ50EE**			
極数			2	3	2	3		
電気方式	1φ2W	⑭	●	●	●	●		
	3φ3W，1φ3W	⑮	●(1φ3W)	●	●(1φ3W)	●		
■定格								
定格電流 A			5	30	5	30		
基準周囲温度40℃			10		10	40		
			15		15	50		
			20		20			
定格使用電圧 AC V			100-240 共用		100-240 共用			
	動作可能電圧変動範囲 V		80～264		80～264			
定格感度電流 mA	高速形		15，30		15，30，100			
		最大動作時間 秒	0.1		0.1			
■定格遮断容量 kA								
JIS C 8201-2-2 Ann.2	AC	240V	2.5		5			
I_{cu} (sym)		200V	2.5		5			
		100/200V	2.5		5			
		100V	2.5		5			
質量（標準接続方式形） kg			0.4	0.5	0.4	0.5		
■取付・接続方式								
表面形（FC） 圧着端子・バー接続用			◉ ㊺		◉ ㊺			
裏面形（RC）			—		—			
埋込形（FP）			—		—			
DINレール取付			○ ㊷		○ ㊷			
クリップインシャーシ取付			◉		◉			
■付属装置（オプション）		略号						
外部付属 ハンドルホルダ		HH	●		●			
外部付属 ハンドルロック		HL	—		—			
外部付属 ハンドルキャップ		HC	—		—			
外部付属 端子カバー 表面形用		CF	●		●			
外部付属 リード線端子台		TF	●		●			
■電気用品安全法			適合		適合			
■標準仕様								
漏電引外し方式(電流動作形)			電子式		電子式			
過電流引外し方式			完全電磁		完全電磁			
ブレーカカバー色			グレー		グレー			
トリップボタン（色）			有(赤)		有(赤)			
漏電表示方式			機械式ボタン		機械式ボタン			
ハンドル状態色別表示（ON：赤色，OFF：緑色）			有		有			

注 ◉：標準の取付・接続方式です。ご指定のない場合は、この方式で納入します。 ○：標準の取付・接続方式です。ご注文の際、ご指定ください。 ●：適用できます。 —：適用できません。 ⑭：3極用を1φ2W回路に適用する場合、両端極を使用し中央極は使用しないでください。 ⑮：3極用を1φ3W回路に適用する場合、両端極に電圧を加え、中性線は中央極へ接続してください。 ㊺：線押え端子付です。㊷：別途DINレール取付金具をご注文ください。（発注形式：50EE-RAIL、1台につき1セット）

動作特性曲線

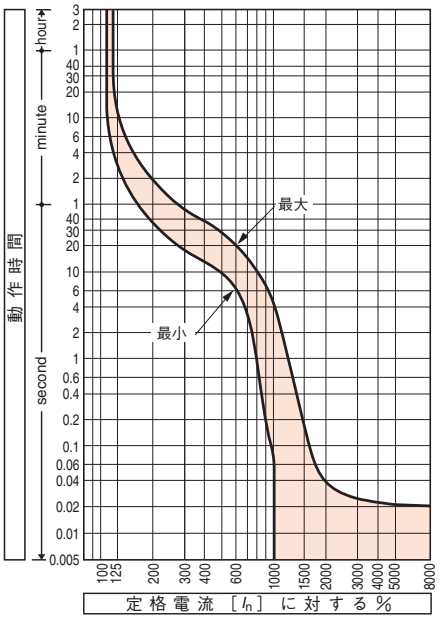

温度補正曲線

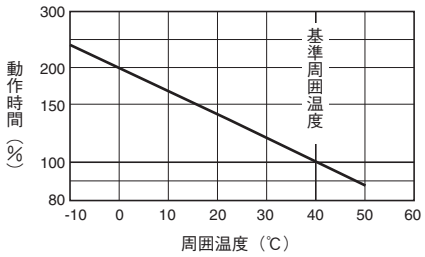

漏電引外し特性

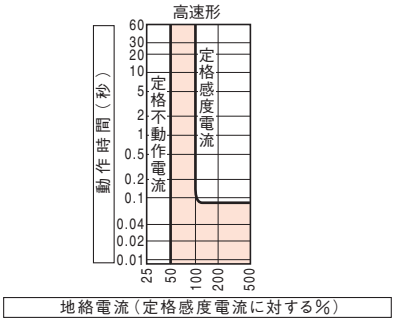

内部付属装置の組合せ（オプション）（6-10頁）

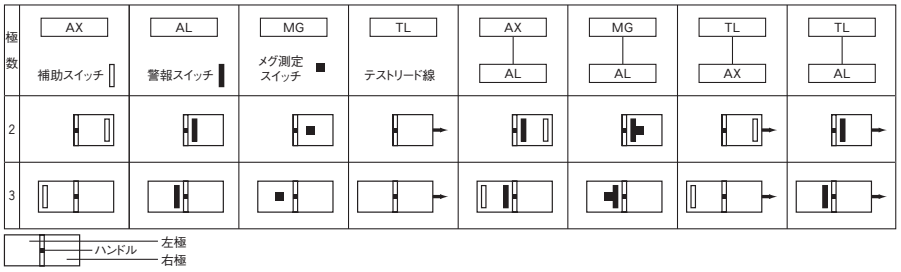

外　形　寸　法　図　　TZ30EC, TZ50EE形

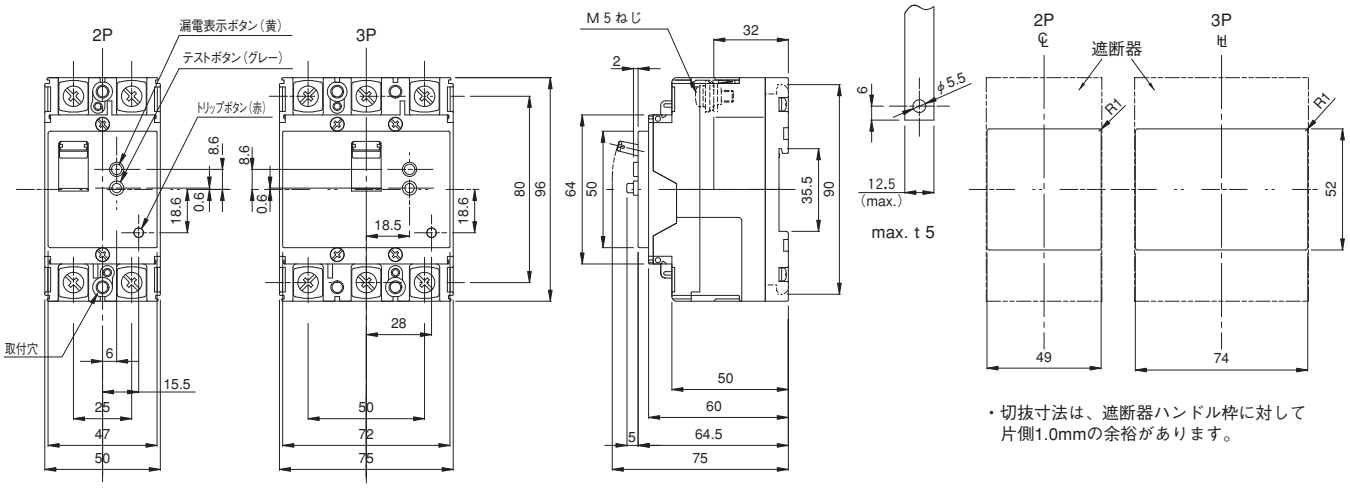

取　付　寸　法　図

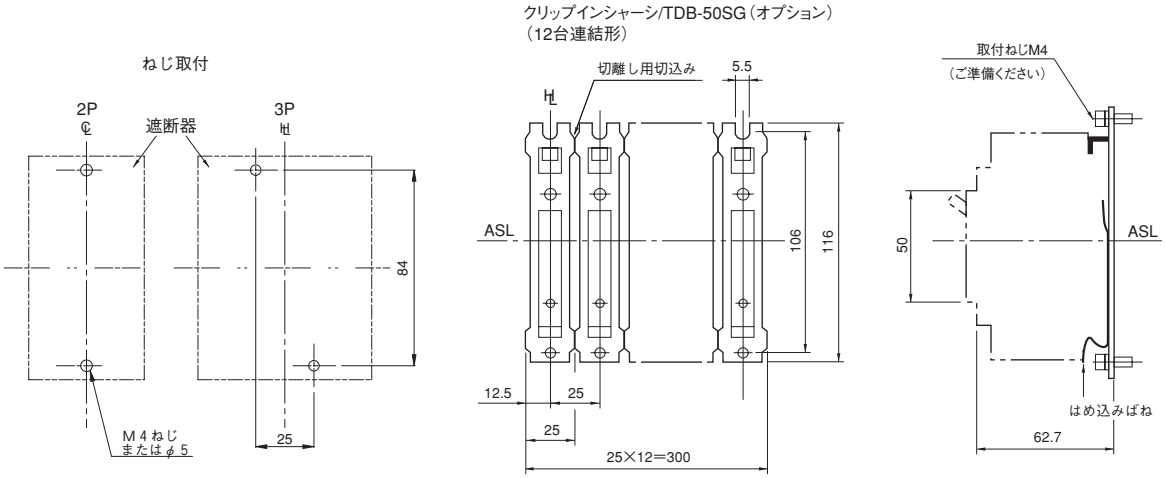

注1.　クリップインシャーシには25mmピッチで切込みを入れてあります。遮断器の取付数に合わせて切離しできます。（1・2度折りまげてください。）

2.　クリップインシャーシ取付は4～5台毎にねじ止めしてください。

内部結線図

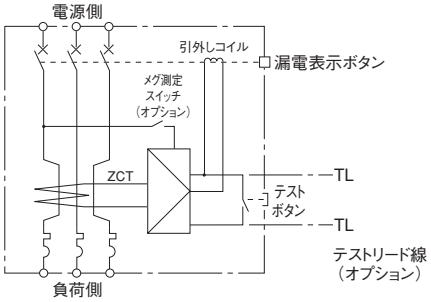

7 特性と外形

分電盤・制御盤用漏電遮断器

TZ100EC

定格・仕様

フレーム A		100			
形式		**TZ100EC**			
極数		3			
電気方式　1φ2W	⑭	●			
3φ3W，1φ3W	⑮	●			
■定格					
定格電流　A		60			
基準周囲温度40℃		75			
		100			
定格使用電圧　AC　V		100-240			
		共用			
動作可能電圧変動範囲　V		80～264			
定格感度電流　mA　高速形		30，100			
最大動作時間　秒		0.1			
■定格遮断容量　kA					
JIS C 8201-2-2 Ann.2　AC　240V		5			
I_{cu} (sym)　200V		5			
100/200V		5			
100V		5			
質量（標準接続方式形）　kg		0.5			
■取付・接続方式					
表面形（FC）　圧着端子・バー接続用		◉			
裏面形（RC）		—			
埋込形（FP）		—			
DINレール取付		○ ㊷			
クリップインシャーシ取付		◉			
■付属装置（オプション）	略号				
外部付属　ハンドルホルダ	HH	●			
ハンドルロック	HL	—			
ハンドルキャップ	HC	—			
端子カバー　表面形用	CF	●			
リード線端子台	TF	●			
■電気用品安全法		適合			
■標準仕様					
漏電引外し方式(電流動作形)		電子式			
過電流引外し方式		完全電磁			
ブレーカカバー色		グレー			
トリップボタン（色）		有(赤)			
漏電表示方式		機械式ボタン			
ハンドル状態色別表示（ON：赤色，OFF：緑色）		有			

注　◉：標準の取付・接続方式です。ご指定のない場合は、この方式で納入します。　○：標準の取付・接続方式です。ご注文の際、ご指定ください。　●：適用できます。　—：適用できません。　⑭：3極用を1φ2W回路に適用する場合、両端極を使用し中央極は使用しないでください。　⑮：3極用を1φ3W回路に適用する場合、両端極に電圧を加え、中性線は中央極へ接続してください。　㊷：別途DINレール取付金具をご注文ください。（発注形式：50EE-RAIL、1台につき1セット）

動作特性曲線

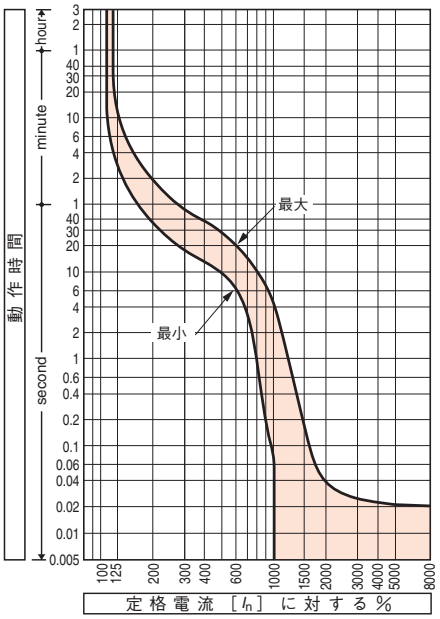

温度補正曲線

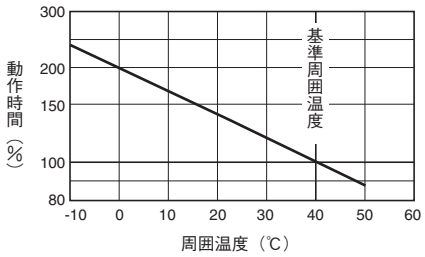

漏電引外し特性

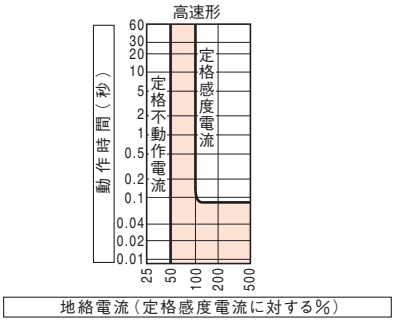

内部付属装置の組合せ（オプション）（6-10頁）

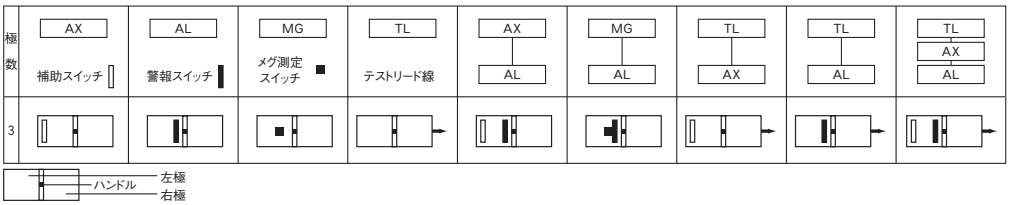

外　形　寸　法　図　　TZ100EC形

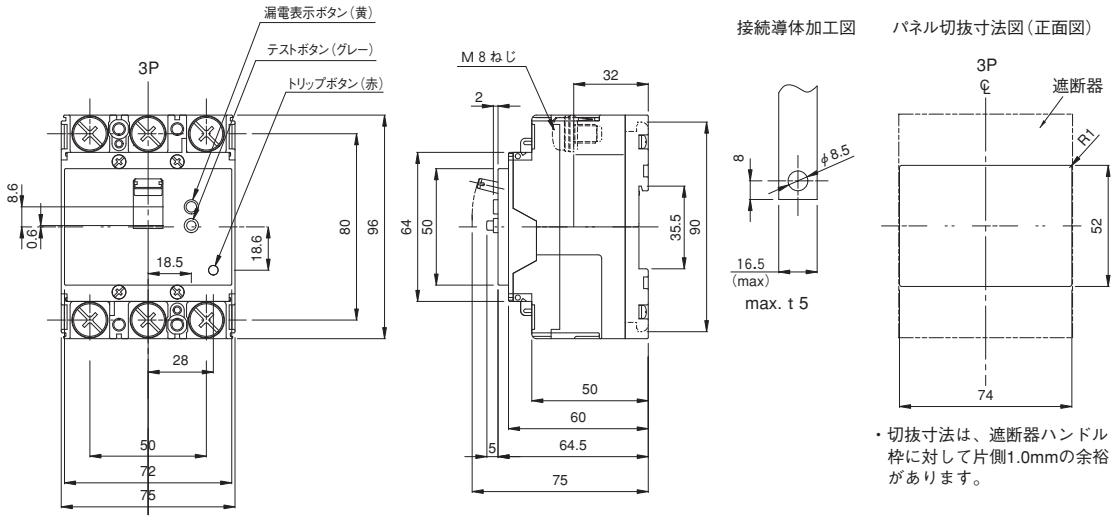

・切抜寸法は、遮断器ハンドル枠に対して片側1.0mmの余裕があります。

取　付　寸　法　図

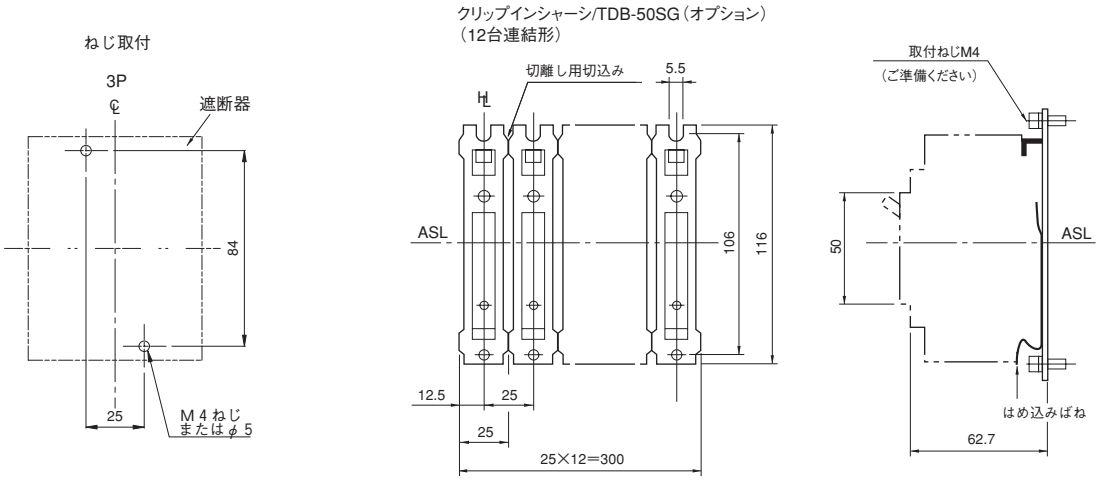

注1.　クリップインシャーシには25㎜ピッチで切込みを入れてあります。遮断器の取付数に合わせて切離しできます。（1・2度折りまげてください。）

2.　クリップインシャーシ取付は4～5台毎にねじ止めしてください。

内部結線図

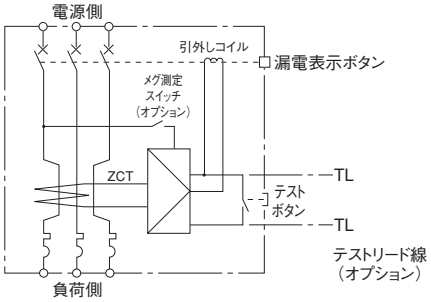

7 特性と外形

分電盤・制御盤用漏電遮断器
TZ-51C, TZ-52C

定格・仕様

フレーム A	50	50	
形式	**TZ-51C**	**TZ-52C**	
極数	2 ㊸	2	
電気方式　1φ2W	●	●	
3φ3W，1φ3W	—	●(1φ3W)	
■定格			
定格電流　A	15	15	
基準周囲温度40℃	20	20	
	30	30	
定格使用電圧　AC　V	100	100-200 共用	
動作可能電圧変動範囲　V	80～121	80～242	
定格感度電流　mA　高速形	15，30	15，30	
最大動作時間　秒	0.1	0.1	
■定格遮断容量　kA			
JIS C 8201-2-2 Ann.2　AC　240V	—	—	
I_{cu} (sym)　200V	—	2.5	
100/200V	—	5	
100V	5	—	
質量（標準接続方式形）　kg	0.15	0.16	
■取付・接続方式			
電源側、負荷側とも表面形	◉ ㊽	◉ ㊽	
クリップインシャーシ取付	●	●	
■付属装置(オプション)　略号			
内部付属　補助スイッチ　AX	● ㊺	● ㊺	
警報スイッチ　AL	● ㊺	● ㊺	
外部付属　ハンドルホルダ　HH	●	●	
ハンドルロック　HL	—	—	
ハンドルキャップ　HC	●	●	
■電気用品安全法	適合	適合	
■標準仕様			
漏電引外し方式(電流動作形)	電子式	電子式	
過電流引外し方式	熱動一電磁	熱動一電磁	
ブレーカカバー色	黒	黒	
トリップボタン（色）	無	無	
漏電表示方式	機械式ボタン	機械式ボタン	
ハンドル状態色別表示（ON：赤色，OFF：緑色）	無	無	

注　◉：標準の取付・接続方式です。ご指定のない場合は、この方式で納入します。
●：適用できます。　—：適用できません。　㊸：2極1素子です。
㊽：分電盤用分岐導体及び母線導体サポートを用意しています。(オプション)
㊺：補助スイッチと警報スイッチを同時に適用はできません。

動作特性曲線

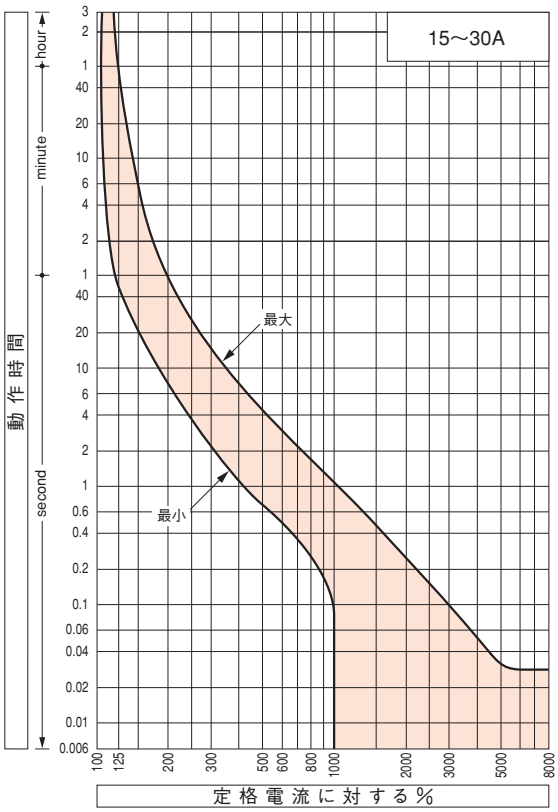

温度補正曲線

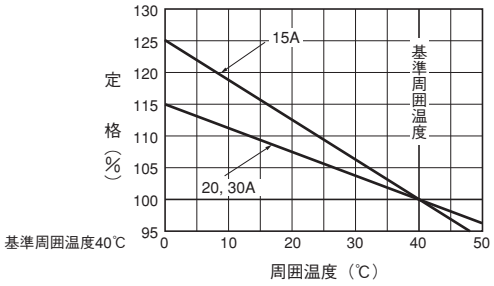

分電盤用分岐導体，母線導体サポート

分岐導体（オプション）・母線取付ねじはご準備ください。

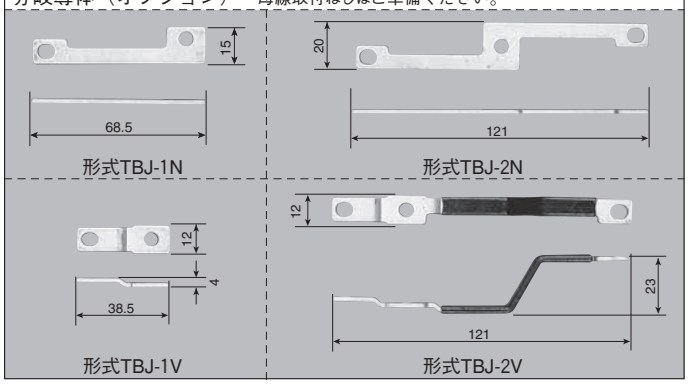

形式	使用数量／1列 単相 100V	単相 200V	単相 100Vと200V
TBJ-1V	2	—	1
TBJ-2N	1	—	—
TBJ-2V	—	2	1
TBJ-1N	—	—	1

備考：接続は7-221頁導体配置図をご参照ください。

母線導体サポート
形式BJ-3S

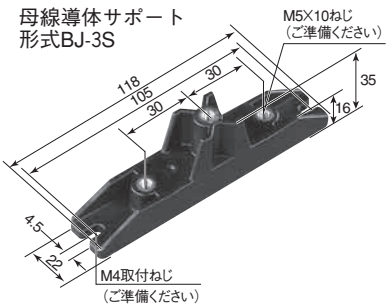

漏電引外し特性

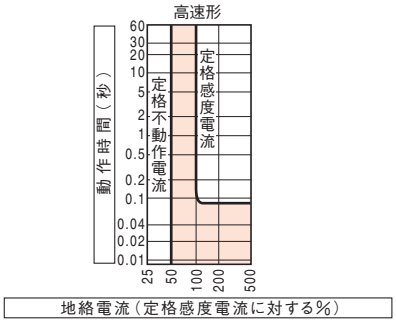

外　形　寸　法　図　　TZ-51C, TZ-52C形

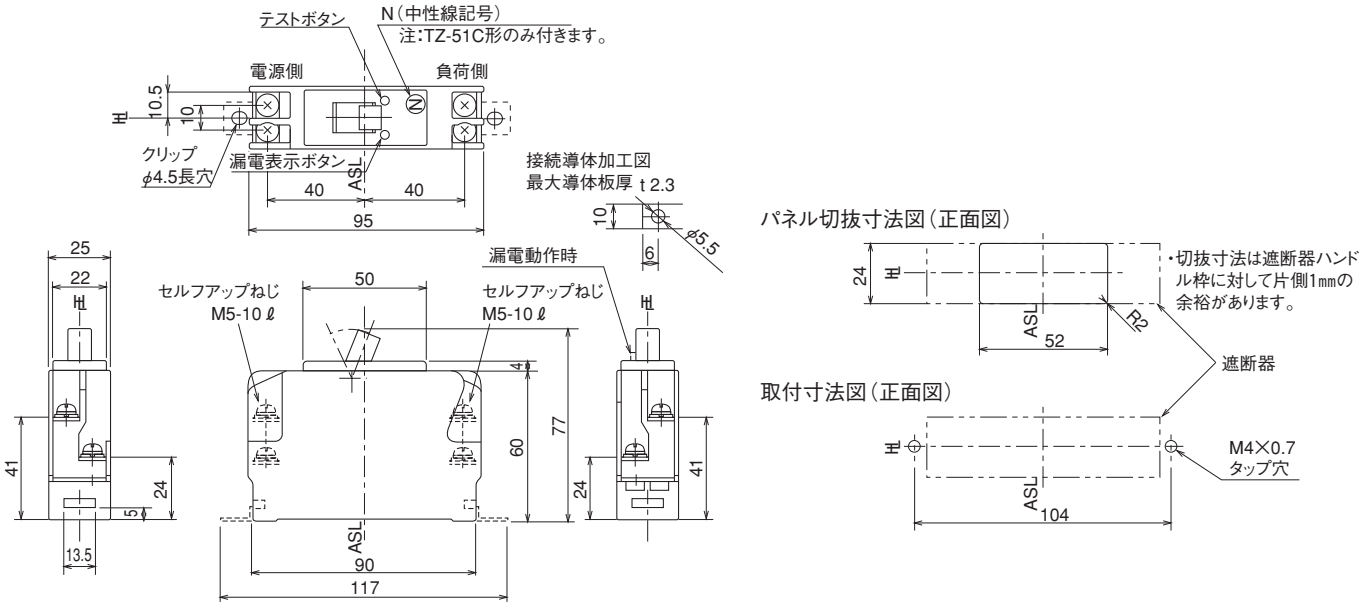

クリップインシャーシ取付寸法図

クリップインシャーシ/TDB-50SG（オプション）
（12台連結形）

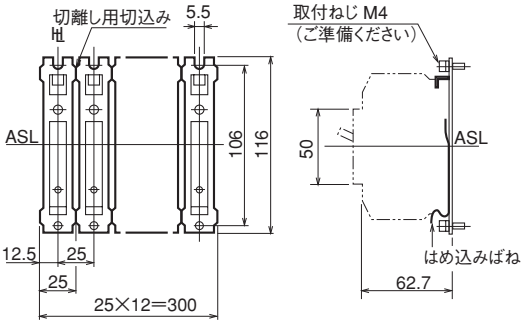

注1.クリップインシャーシには25mmピッチで切込みを入れてあります。遮断器の取付数に合わせて切離しできます。（1・2度折りまげてください。）

2.クリップインシャーシ取付は4～5台毎にねじ止めしてください。

導　体　配　置　図

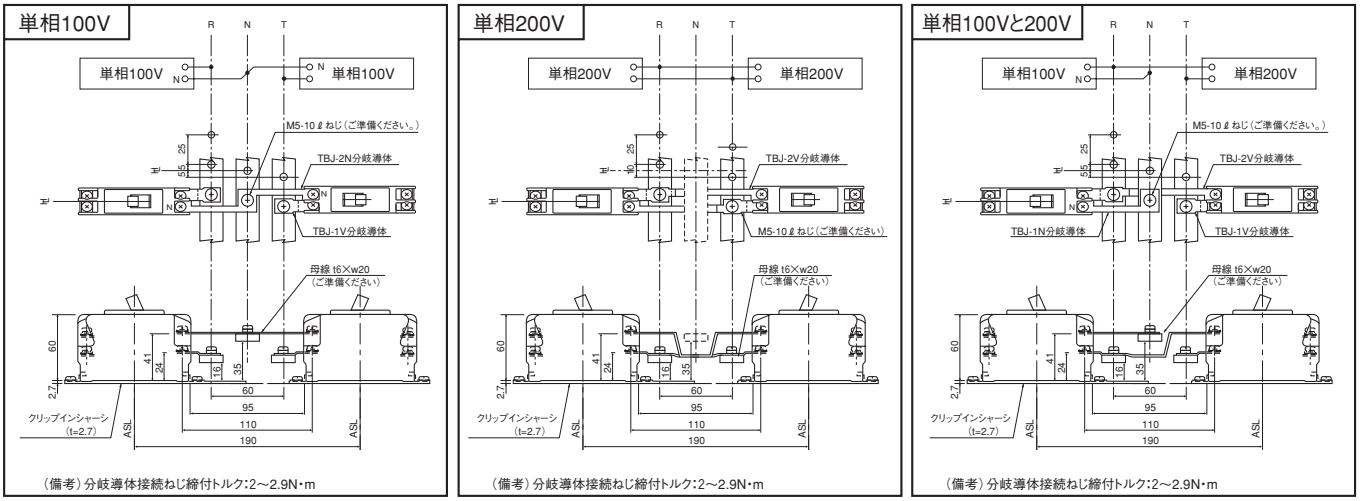

外　形　寸　法　図　TL-100SC形

表面形

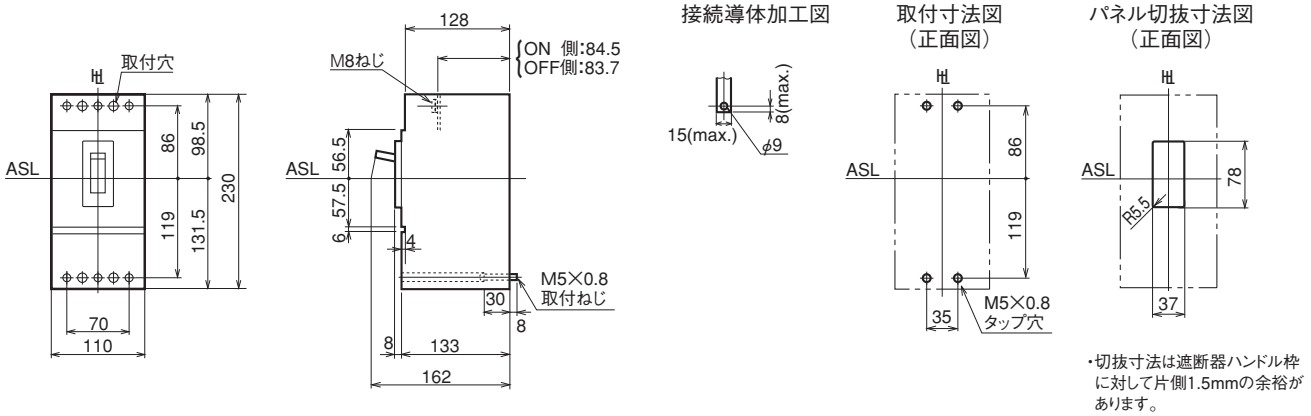

・切抜寸法は遮断器ハンドル枠に対して片側1.5mmの余裕があります。

外　形　寸　法　図　TL-225SB形

表面形

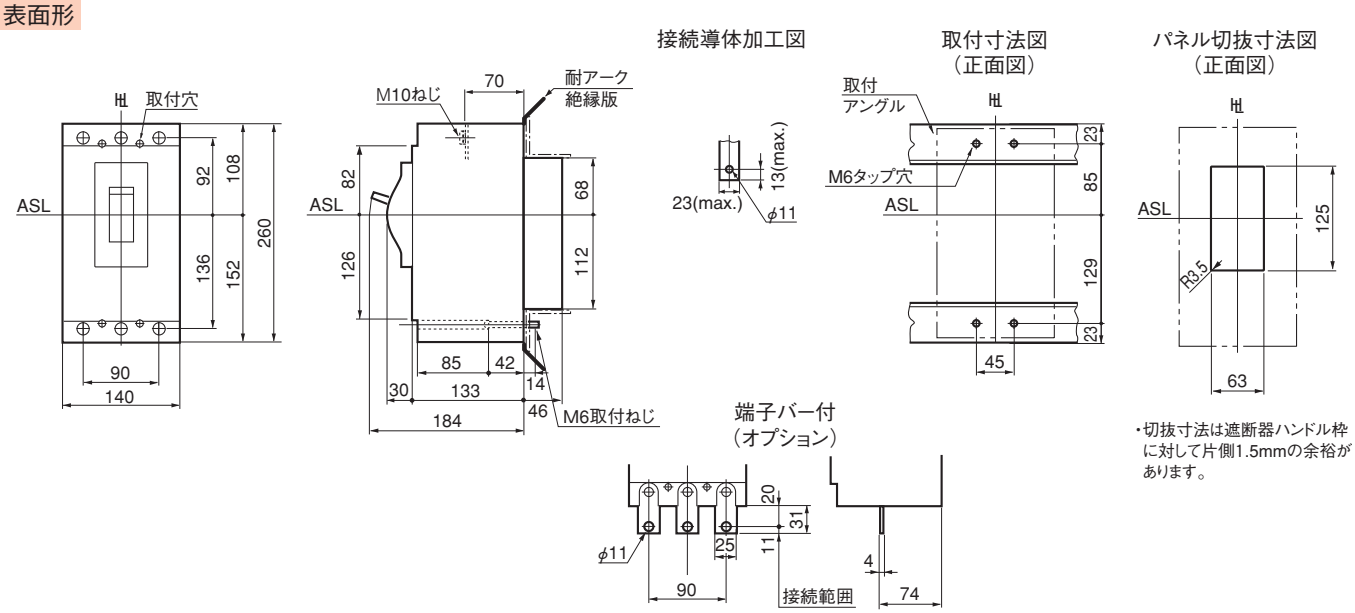

・切抜寸法は遮断器ハンドル枠に対して片側1.5mmの余裕があります。

外　形　寸　法　図　TL-400S形

表面形

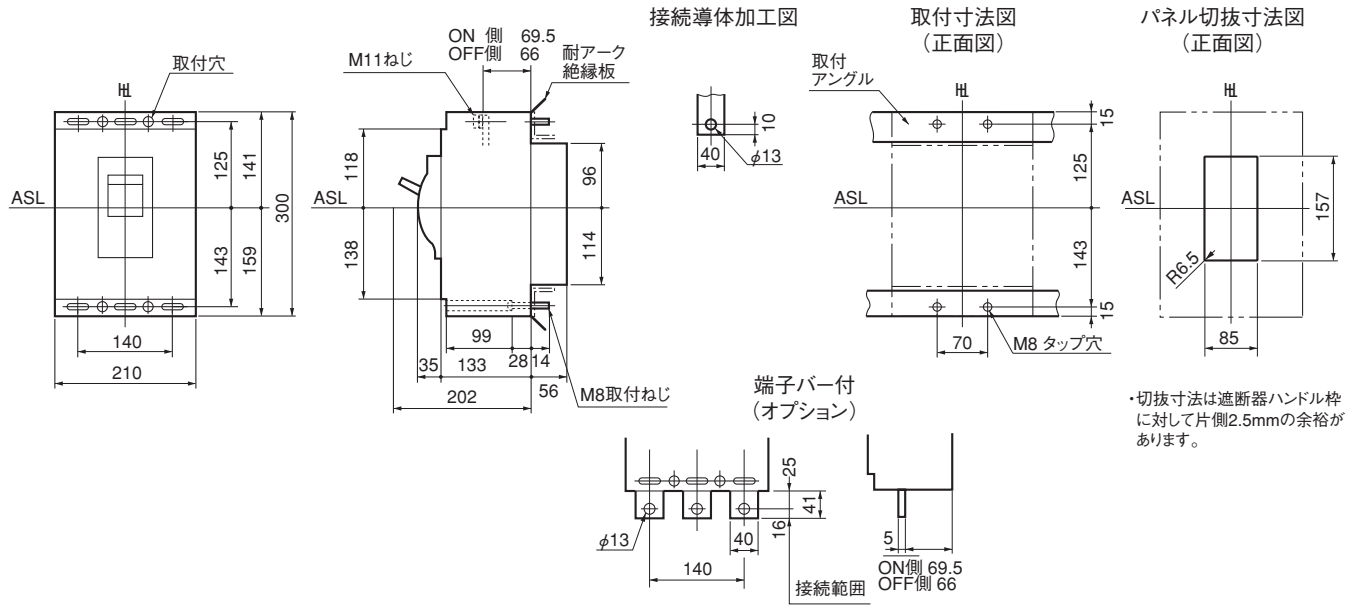

・切抜寸法は遮断器ハンドル枠に対して片側2.5mmの余裕があります。

外　形　寸　法　図　TL-600S, TL-800S, TL-1000S形

表面形

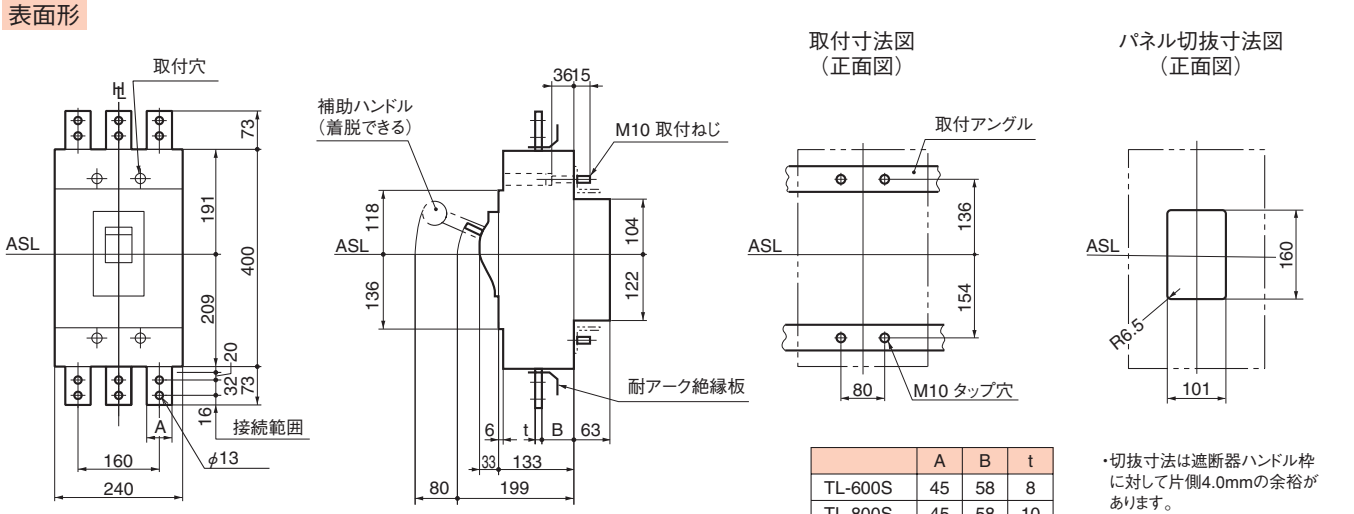

	A	B	t
TL-600S	45	58	8
TL-800S	45	58	10
TL-1000S	50	46	15

・切抜寸法は遮断器ハンドル枠に対して片側4.0mmの余裕があります。

外　形　寸　法　図　S400-NE, S400-GE, S400-PE形

表面形

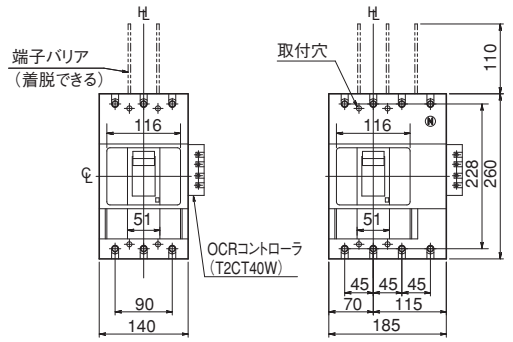

接続導体加工図

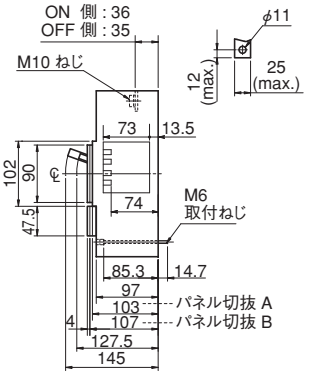

パネル切抜寸法図（正面図）

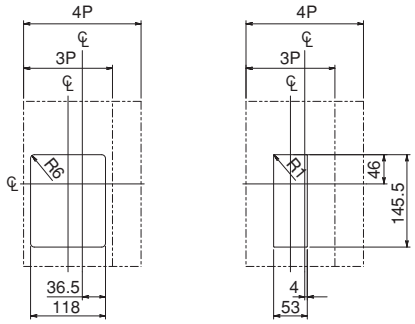

パネル切抜 A　　パネル切抜 B

切抜寸法は遮断器ハンドル枠に対して
片側1.0mmの余裕があります。

外　形　寸　法　図　H400-NE, L400-NE形

表面形

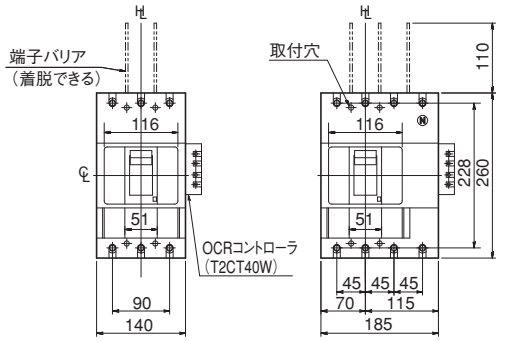

接続導体加工図

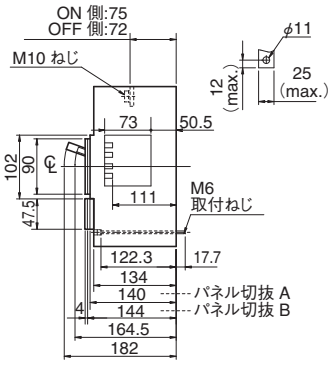

パネル切抜寸法図（正面図）

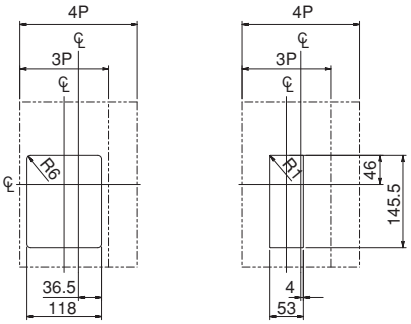

パネル切抜 A　　パネル切抜 B

切抜寸法は遮断器ハンドル枠に対して
片側1.0mmの余裕があります。

外　形　寸　法　図　S630-NE形

表面形

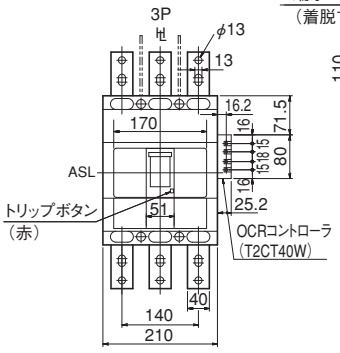

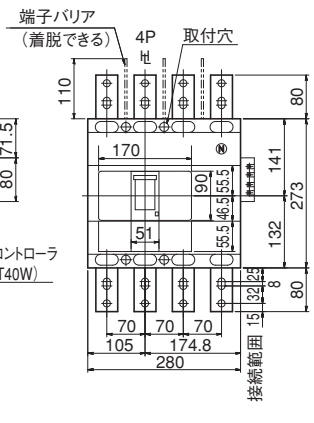

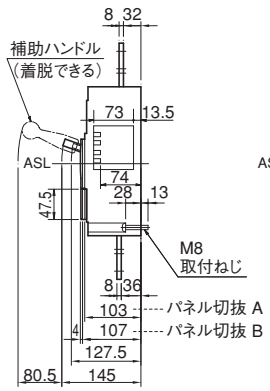

パネル切抜寸法図（正面図）

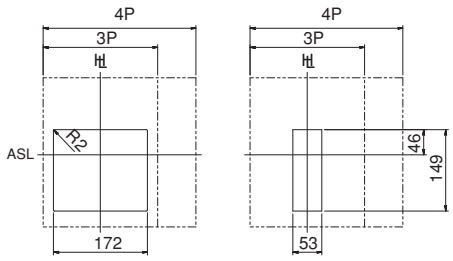

パネル切抜 A　　パネル切抜 B

切抜寸法は遮断器ハンドル枠に対して
片側1.0mmの余裕があります。

備考：高機能形電子式ブレーカには全機種OCRコントローラが付属されます。パネル切抜は、標準タイプの電子式ブレーカと異なります。表面形接続以外の外形図は標準タイプの外形図をご参照ください。

外　形　寸　法　図　S800-NE形

表面形

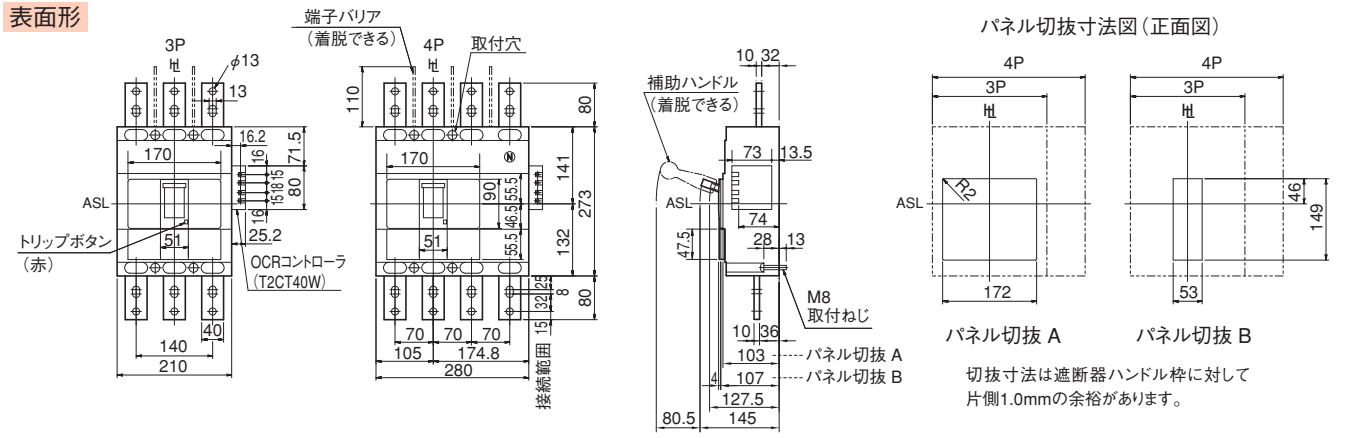

外　形　寸　法　図　S1000-CE形

表面形

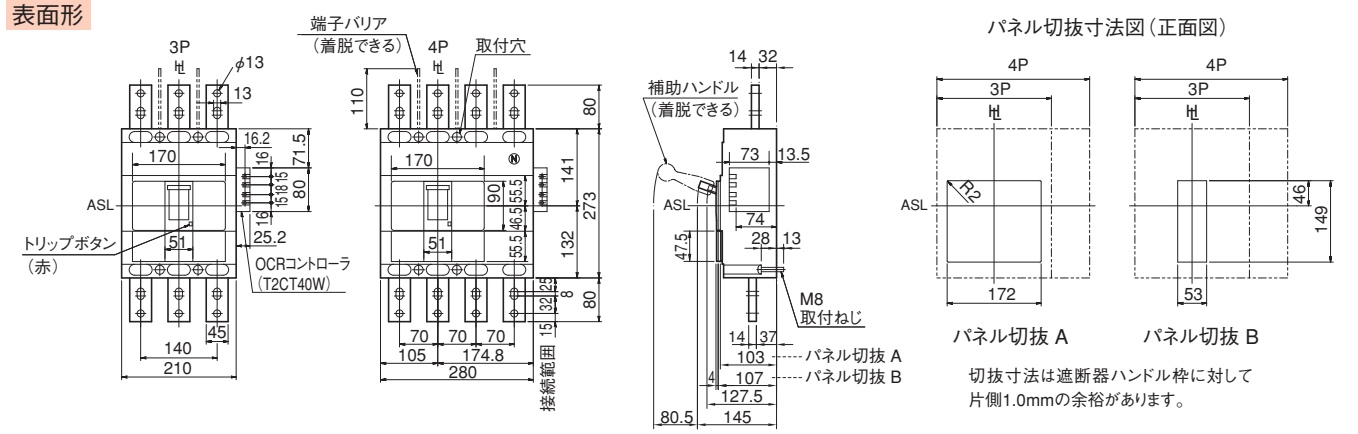

備考：高機能形電子式ブレーカには全機種OCRコントローラが付属されます。パネル切抜は、標準タイプの電子式ブレーカと異なります。表面形接続以外の外形図は標準タイプの外形図をご参照ください。

7 特性と外形

TemBreak

特殊ブレーカ

AC690V用ブレーカ

定格・仕様

形式（本体）		L125-PF			
極数		3			
■定格					
定格電流 A		15 60			
基準周囲温度 45℃		20 75			
		30 100			
		40 125			
		50			
定格絶縁電圧〔U_i〕 V		690			
定格インパルス耐電圧〔U_{imp}〕 kV		8			
■定格遮断容量 kA					
JIS C 8201-2-1 Ann.1 Ann.2	AC 690V	70/33			
IEC 60947-2 I_{cu}/I_{cs}(sym)					
■定格短時間耐電流 kA		—			
質量（標準接続方式形） kg		2.4			
■取付・接続方式					
表面形（FC）	圧着端子・バー接続用	◉			
	端子バー付	○(BAR)			
裏面形（RC）		○ 板スタッド			
差込形（PM）（プラグイン）	配電盤用 汎用形（PMC）	—			
	高機能形（PMB）	○			
	分電盤用（PMC）	—			
埋込形（FP）	板スタッド付	—			
引出形（DR）		—			
TemPlug70（PG）		—			
TemPlug45B（PG4）		—			
DINレール取付		—			
クリップインシャーシ取付		—			
■付属品（オプション）		略号			
外部付属 電動操作		MC	●		
外部付属 外部操作	ブレーカマウント式	HB	●		
外部付属 ハンドル	パネルマウント式（奥行可調整）	HP	●		
外部付属 補助ハンドル		HA	—		
外部付属 機械的インターロック	スライド式	MS	●		
外部付属 ハンドルホルダ		HH	●		
外部付属 ハンドルロック		HL	●		
外部付属 端子カバー	表面形用	CF	●		
外部付属 端子カバー	裏面形・差込形用	CR	●		
外部付属 端子バリア		BA	●③		
外部付属 リード線端子台		TF	●		
外部付属 ドアフランジ		DF	●		
■電気用品安全法			対象外		
■標準仕様					
過電流引外し方式			熱動一電磁		
トリップボタン（色）			有（赤）		
ハンドル状態色別表示（ON：赤色,OFF：緑色）			有		
断路機能			有		

注 ◉：標準の取付・接続方式です。ご指定のない場合は、この方式で納入します。
○：標準の取付・接続方式です。ご注文の際、ご指定ください。
●：適用できます。 —：適用できません。
③：2P：1枚，3P：2枚，4P：3枚の端子バリアが標準装備されます。（表面形のみ）

動作特性曲線

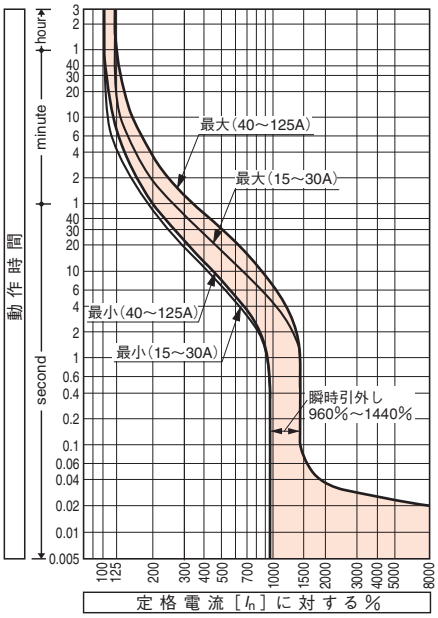

温度補正曲線

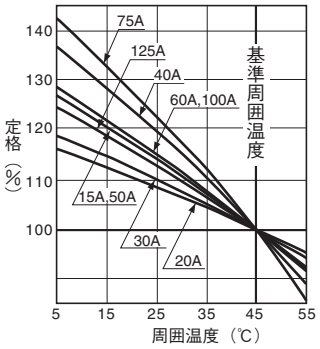

内部付属装置の組合せ（オプション）（6-10頁）

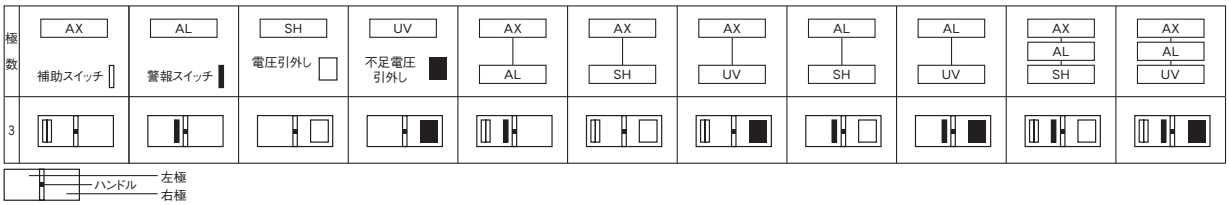

外　形　寸　法　図　　L125-PF形

表面形

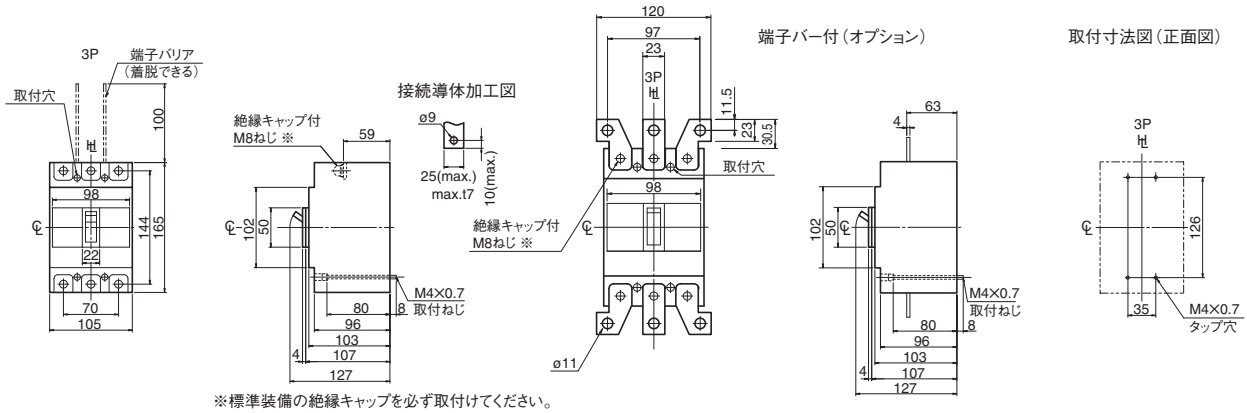

※標準装備の絶縁キャップを必ず取付けてください。

裏面形

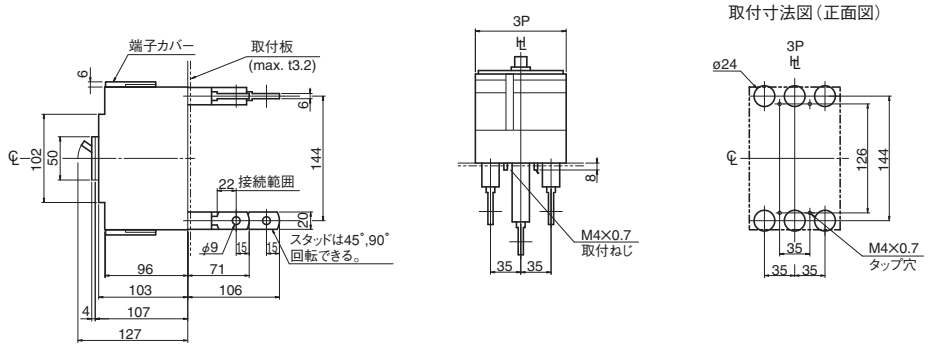

注）スタッドの標準出荷状態は、電源側、負荷側共、水平方向です。

パネル切抜寸法図（正面図）

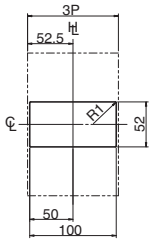

切抜寸法は遮断器ハンドル枠に対して片側1.0mm以上の余裕があります。

差込形（高機能形）

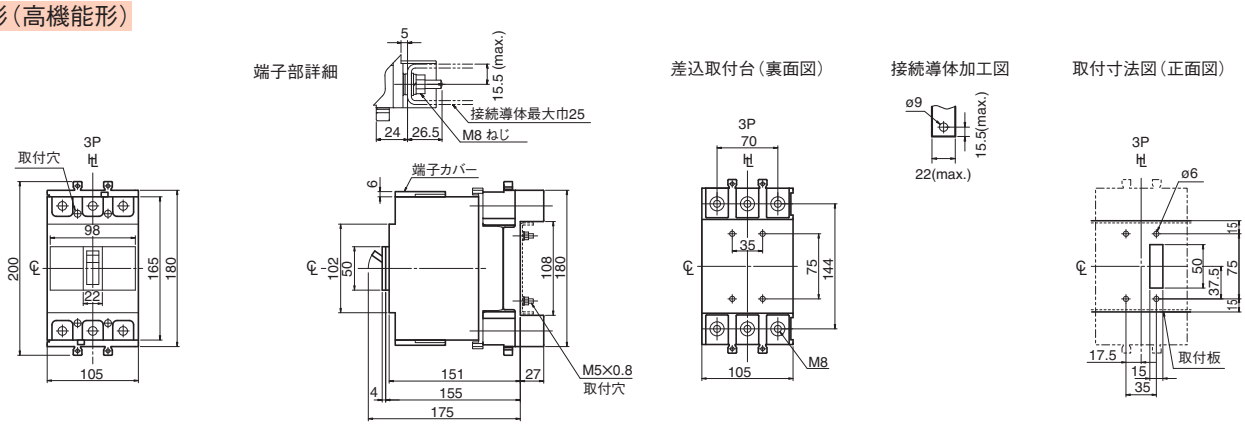

7 特性と外形

TemBreak

特殊ブレーカ

AC690V用ブレーカ

定格・仕様

形式（本体）	L400-PE				
極数	3				
■定格					
定格電流 A	（可調整）	（可調整）			
基準周囲温度　45℃	125	175			
	150	200			
	175	225			
	200	250			
	225	300			
		350			
		400			
定格絶縁電圧〔U_i〕 V	690				
定格インパルス耐電圧〔U_{imp}〕 kV	8				
■定格遮断容量 kA					
JIS C 8201-2-1 Ann.1 Ann.2　AC　690V IEC 60947-2　I_{cu}/I_{cs}(sym)	70/50				
■定格短時間耐電流　kA	5（0.3sec）				
質量（標準接続方式形） kg	7.1				
■取付・接続方式					
表面形（FC）　圧着端子・バー接続用	—				
端子バー付	—				
裏面形（RC）	○ 板スタッド				
差込形（PM）　配電盤用　汎用形（PMC）	—				
（プラグイン）　高機能形（PMB）	○				
分電盤用（PMC）	—				
埋込形（FP）　板スタッド付	—				
引出形（DR）	—				
TemPlug70（PG）	—				
TemPlug45B（PG4）	—				
DINレール取付	—				
クリップインシャーシ取付	—				
■付属品（オプション）　略号					
外部付属　電動操作　MC	●				
外部付属　外部操作　ブレーカマウント式　HB	●				
外部付属　ハンドル　パネルマウント式（奥行可調整）　HP	●				
外部付属　補助ハンドル　HA	—				
外部付属　機械的インターロック　スライド式　MS	●				
外部付属　ハンドルホルダ　HH	●				
外部付属　ハンドルロック　HL					
外部付属　端子カバー　表面形用　CF	—				
外部付属　端子カバー　裏面形・差込形用　CR	●				
外部付属　端子バリア　BA	—				
外部付属　リード線端子台　TF	●				
外部付属　ドアフランジ　DF	●				
■電気用品安全法	対象外				
■標準仕様					
過電流引外し方式	電子式 ⑯				
トリップボタン（色）	有（赤）				
ハンドル状態色別表示（ON：赤色,OFF：緑色）	有				
断路機能	有				

注　○：標準の取付・接続方式です。ご注文の際、ご指定ください。
　　●：適用できます。　—：適用できません。
　　⑯：ご要求によりプレトリップアラーム機能付または地絡引外し機能付がオプションで製作できます。

動作特性曲線

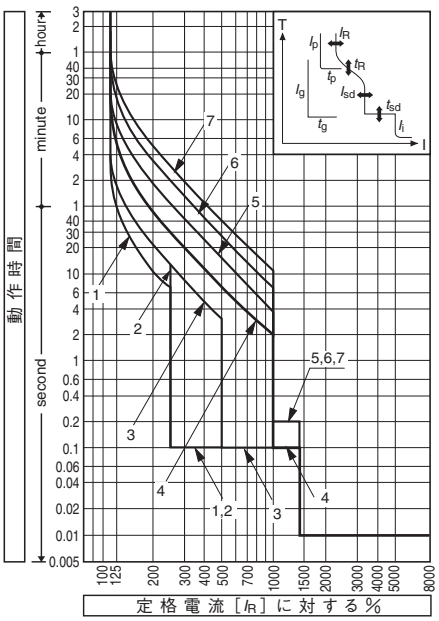

過電流引外し特性

特　性		1	2	3	4	5	6	7
設定定格電流 (A)：(I_R)		CT定格電流：(I_{CT}) = 250Aの場合 125, 150, 175, 200, 225						
		CT定格電流：(I_{CT}) = 400Aの場合 175, 200, 225, 250, 300, 350, 400						
長限時引外し設定時限 (s)：(t_R)		11	21	21	5	10	19	29
		(I_R)×200%における時限			(I_R)×600%における時限			
		設定誤差±20%						
短限時引外し設定電流 (A)：(I_{sd})	(I_R)×	2.5	2.5	5	10	10	10	10
		設定誤差±15%						
短限時引外し設定時限 (s)：(t_{sd})		0.1	0.1	0.1	0.1	0.2	0.2	0.2
		設定時限に対し 全遮断時間＋50ms　不動作時間－20ms						
瞬時引外し設定電流 (A)：(I_i)		(I_R)×1400%　ただし Max. (I_{CT}) × 1300% 設定誤差±20%						
オプション	プレトリップアラーム							
	設定電流 (A)：(I_p)	(I_R)×80%　設定誤差±10%						
	設定時限 (s)：(t_p)	40秒の定限時特性　設定誤差±10%						
	地絡引外し							
	設定電流 (A)：(I_g)	(I_{CT})×20%　設定誤差±15% ①						
	設定時限 (s)：(t_g)	定限時特性で0.2秒 設定時限に対し最大引外し時間＋50ms 不動作時間－20ms						
	N相保護							
	設定電流 (A)：(I_N)	(I_R)×100% または50%切替え ②						
	設定時限 (s)：(t_N)	(t_N)=(t_R)　長限時引外し設定時限と同じ						

内部付属装置の組合せ（オプション）（6-10頁）

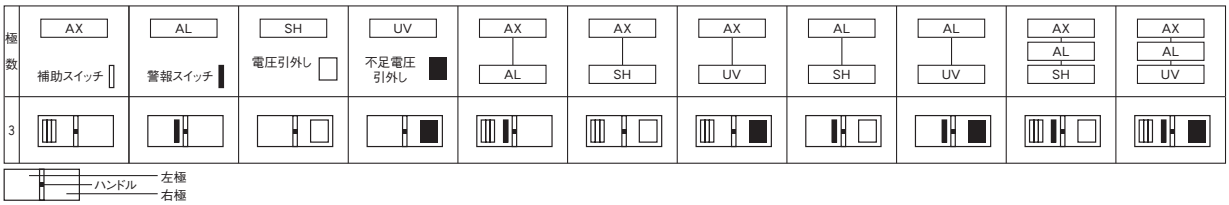

外　形　寸　法　図　　L400-PE形

裏面形

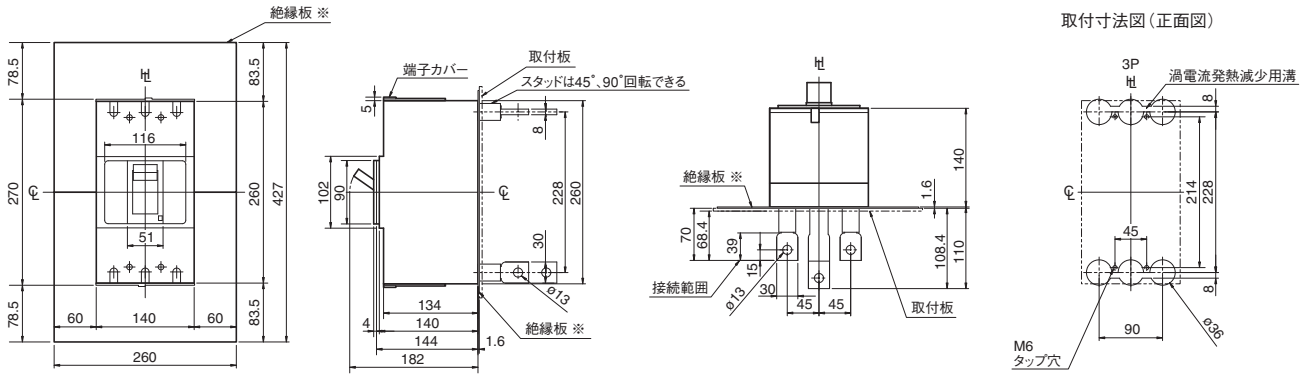

※標準装備の絶縁板を必ず取付けてください。
注）スタッドの標準出荷状態は、電源側、負荷側共、水平方向です。

差込形（高機能形）

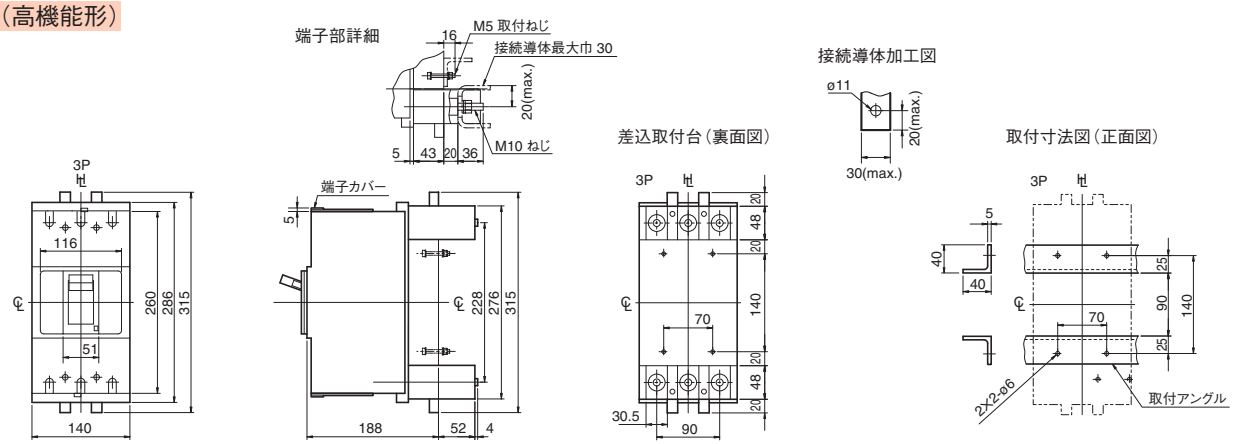

パネル切抜寸法図（正面図）

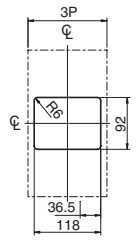

切抜寸法は遮断器ハンドル枠に対して片側1.0mmの余裕があります。

7 特性と外形

TemBreak

特殊ブレーカ

AC690V用ブレーカ

定格・仕様

形式（本体）	L800-PE			
極数	3			
■定格				
定格電流 A	（可調整）			
基準周囲温度　45℃	350　600 400　700 450　800 500			
定格絶縁電圧〔U_i〕 V	690			
定格インパルス耐電圧〔U_{imp}〕 kV	8			
■定格遮断容量 kA				
JIS C 8201-2-1 Ann.1 Ann.2　AC　690V IEC 60947-2　I_{cu}/I_{cs}(sym)	70/50			
■定格短時間耐電流 kA	10（0.3sec）			
質量（標準接続方式形） kg	14.3			
■取付・接続方式				
表面形（FC）　圧着端子・バー接続用	—			
端子バー付	—			
裏面形（RC）	○ 板スタッド			
差込形（PM）　配電盤用　汎用形（PMC）	—			
（プラグイン）　高機能形（PMB）	○			
分電盤用（PMC）	—			
埋込形（FP）　板スタッド付	—			
引出形（DR）	—			
TemPlug70（PG）	—			
TemPlug45B（PG4）	—			
DINレール取付	—			
クリップインシャーシ取付	—			
■付属品（オプション）　略号				
外部付属　電動操作　MC	●			
外部付属　外部操作　ブレーカマウント式　HB	●			
外部付属　ハンドル　パネルマウント式（奥行可調整）　HP	●			
外部付属　補助ハンドル　HA	●			
外部付属　機械的インターロック　スライド式　MS	●			
外部付属　ハンドルホルダ　HH	●			
外部付属　ハンドルロック　HL				
外部付属　端子カバー　表面形用　CF	—			
外部付属　端子カバー　裏面形・差込形用　CR	●			
外部付属　端子バリア　BA	—			
外部付属　リード線端子台　TF	●			
外部付属　ドアフランジ　DF	●			
■電気用品安全法	対象外			
■標準仕様				
過電流引外し方式	電子式⑯			
トリップボタン（色）	有（赤）			
ハンドル状態色別表示（ON：赤色,OFF：緑色）	有			
断路機能	有			

注　○：標準の取付・接続方式です。ご注文の際、ご指定ください。
　　●：適用できます。　—：適用できません。
　　⑯：ご要求によりプレトリップアラーム機能付または地絡引外し機能付がオプションで製作できます。

動作特性曲線

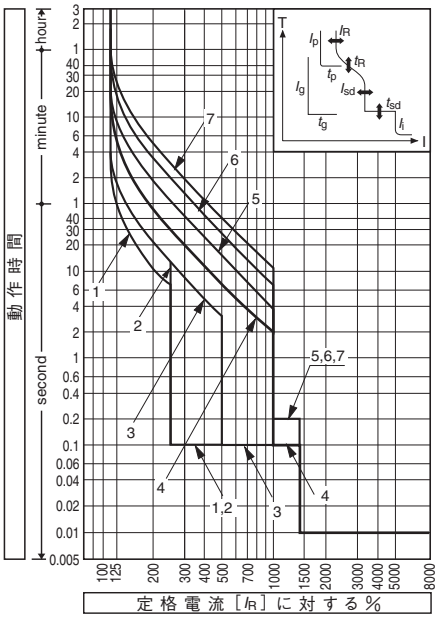

過電流引外し特性

特　性	1	2	3	4	5	6	7
設定定格電流 (A)：(I_R)	CT定格電流：(I_{CT}) = 800Aの場合 350, 400, 450, 500, 600, 700, 800						
長限時引外し設定時限 (s)：(t_R)	11	21	21	5	10	19	29
	(I_R)×200%における時限			(I_R)×600%における時限			
	設定誤差±20%						
短限時引外し設定電流 (A)：(I_{sd})　(I_R)×	2.5	2.5	5	10	10	10	10
	設定誤差±15%						
短限時引外し設定時限 (s)：(t_{sd})	0.1	0.1	0.1	0.1	0.2	0.2	0.2
	設定時限に対し 全遮断時間＋50ms　不動作時間－20ms						
瞬時引外し設定電流 (A)：(I_i)	(I_R)×1400%　ただし Max. (I_{CT}) × 1200% 設定誤差±20%						
オプション　プレトリップアラーム							
設定電流 (A)：(I_p)	(I_R)×80%　設定誤差±10%						
設定時限 (s)：(t_p)	40秒の定限時特性　設定誤差±10%						
オプション　地絡引外し							
設定電流 (A)：(I_g)	(I_{CT})×20%　設定誤差±15%						
設定時限 (s)：(t_g)	定限時特性で0.2秒 設定時限に対し最大引外し時間＋50ms 不動作時間－20ms						
オプション　N相保護							
設定電流 (A)：(I_N)	(I_R)×100% または50%切替え②						
設定時限 (s)：(t_N)	(t_N)=(t_R)　長限時引外し設定時限と同じ						

備考：ご指定がない場合、4の特性に設定して納入します。
注②：(I_R)＜(I_{CT})の場合、(I_N)=(I_R)×50%に設定すると設定電流誤差が大きくなります。

内部付属装置の組合せ（オプション）（6-10頁）

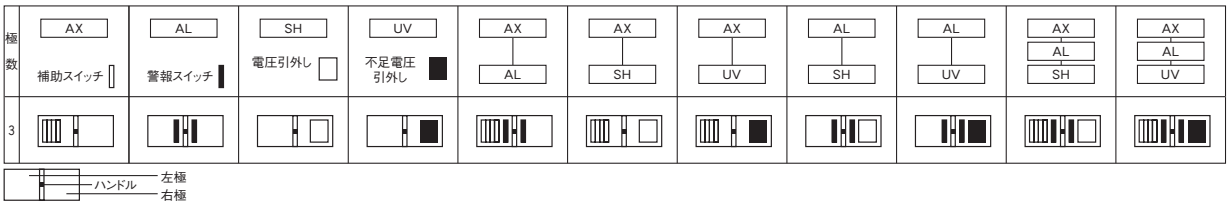

外　形　寸　法　図　　L800-PE形

裏面形

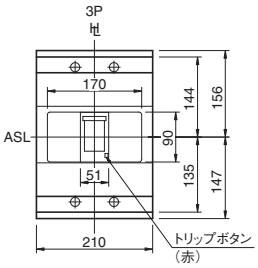

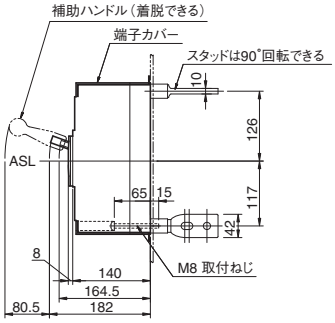

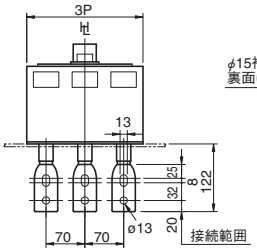

取付寸法図（正面図）

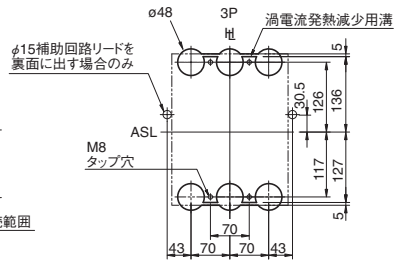

注）スタッドの標準出荷状態は、電源側、負荷側共、水平方向です。

差込形（高機能形）

端子部詳細・接続導体加工図

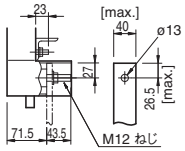

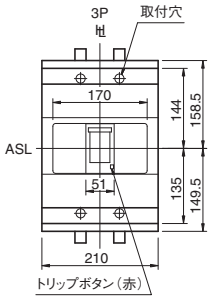

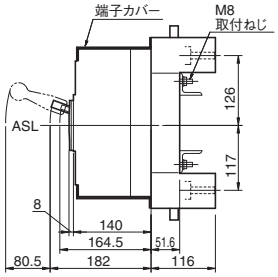

差込取付台（裏面図）

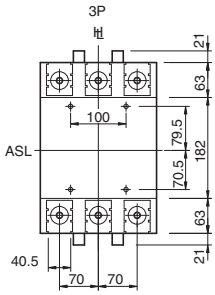

取付寸法図（正面図）

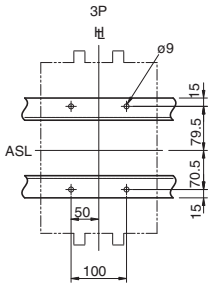

パネル切抜寸法図（正面図）

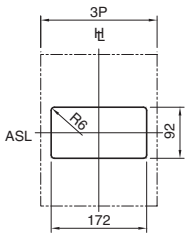

切抜寸法は遮断器ハンドル枠に対して
片側1.0mmの余裕があります。

二種耐熱ブレーカ

外　形　寸　法　図（表面形）

FC-52ET形　FC-53ET形

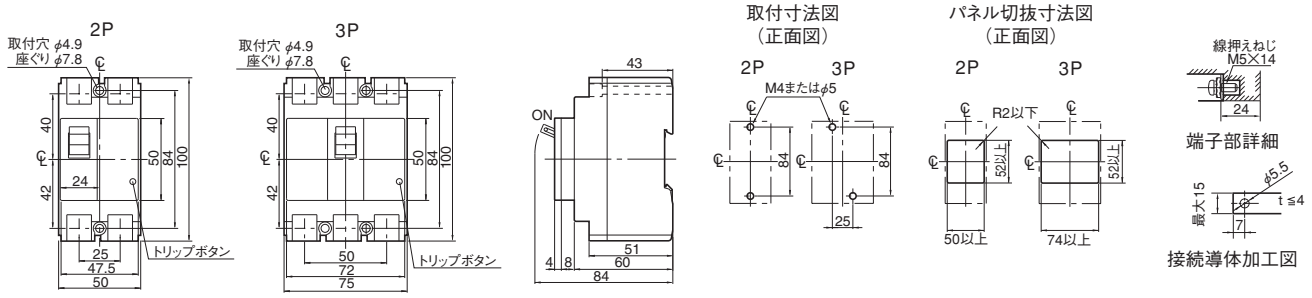

FC-50HET形

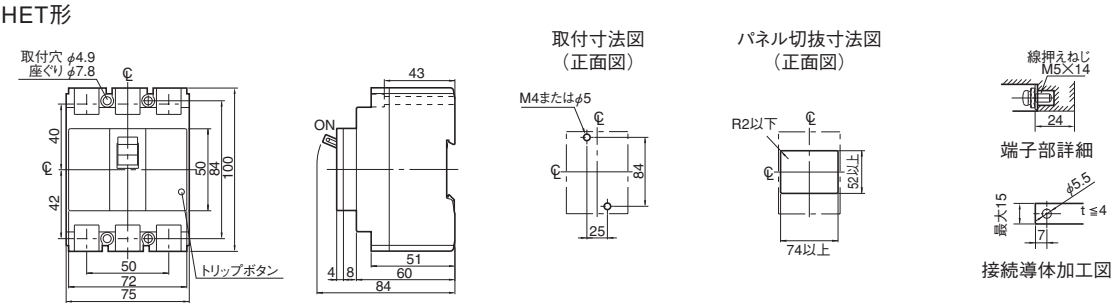

FC-100ET形

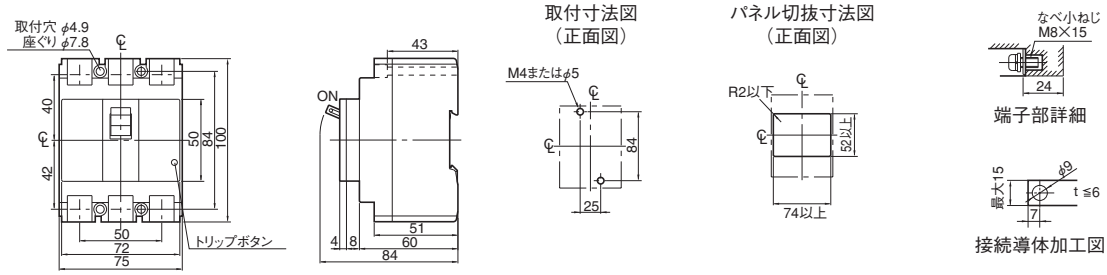

FC-225ET形

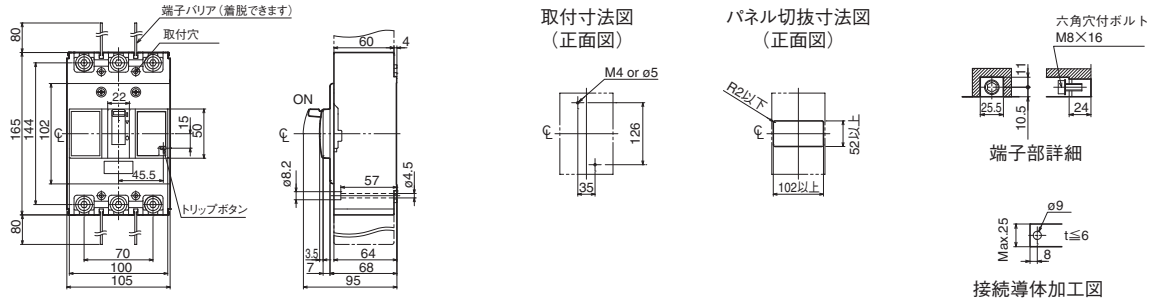

FC-400ET形

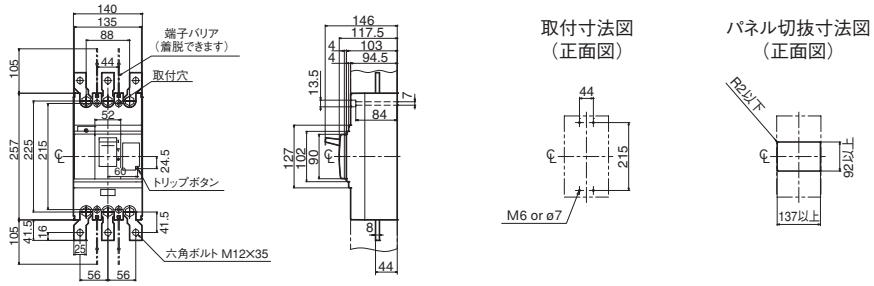

備考：特性その他詳細はご照会ください。

漏電リレー
TZSシリーズ

ASL：配列基準線　℄：中心線　Ⓗ：ハンドル枠中心線

外形寸法図

• 漏電リレー（**TZS-HD，TZS-MD**形）

表面形

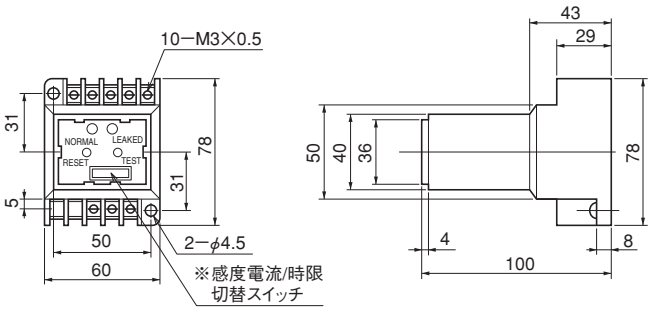

取付寸法図

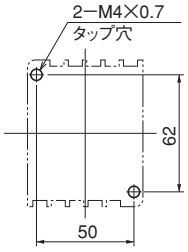

埋込形（フラッシュプレート）

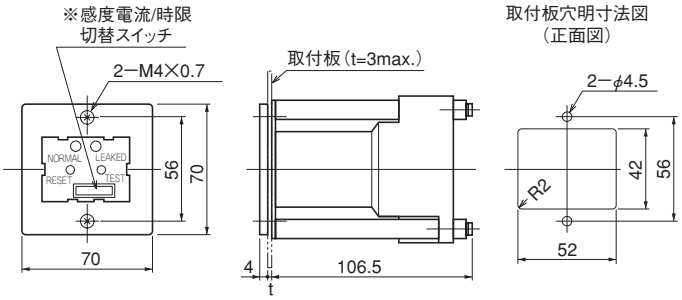

回 路 図

• 漏電リレー

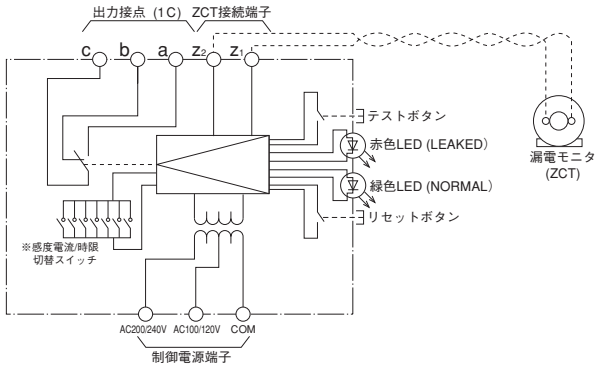

※：ＴＺＳ-ＨＤ形には、切替スイッチは付きません。
注：出力接点はリセットボタンを押すまで動作状態を保持します。
　　制御電源がなくなれば自動復帰します。
端子ねじＭ３締付けトルク：0.45〜0.73Ｎ･m

動作特性曲線

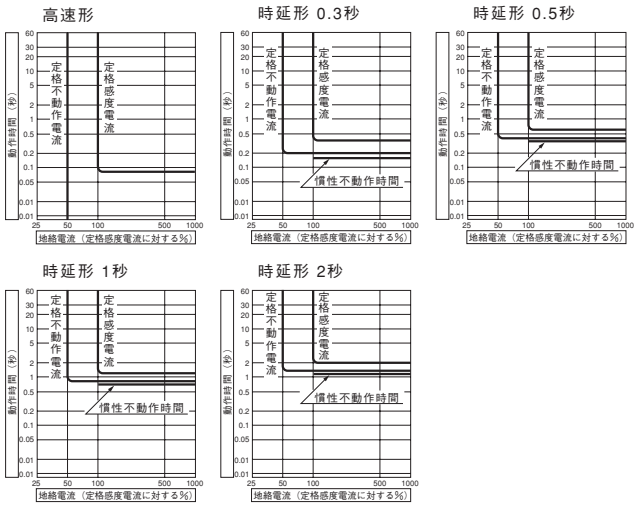

• 漏電モニター

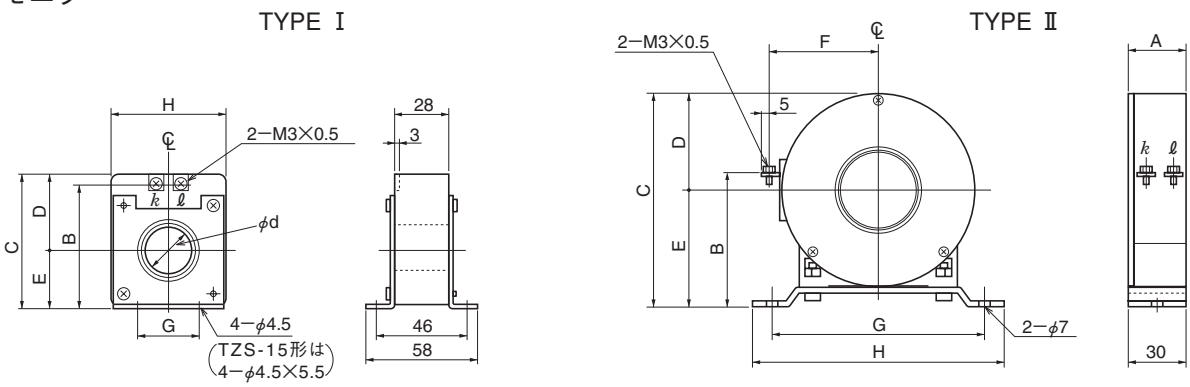

ZCT形名	TYPE	漏電リレー形名	dφ	A	B	C	D	E	F	G	H
TZS-15	Ⅰ	**TZS-HD,TZS-MD**	15	—	55	60	32	28	—	25	46
TZS-24	Ⅰ	**TZS-HD,TZS-MD**	24	—	67	72	40	32	—	34	58
TZS-40	Ⅱ	**TZS-HD,TZS-MD**	40	30	71	113	51	62	57	110	130
TZS-68	Ⅱ	**TZS-HD,TZS-MD**	68	42	85	141	65	76	70	134	150
TZS-100	Ⅱ	**TZS-HD,TZS-MD**	100	45	105	181	85	96	90	150	170

外　形　寸　法　図（XMB1形搭載）　E50-SF形

表面形

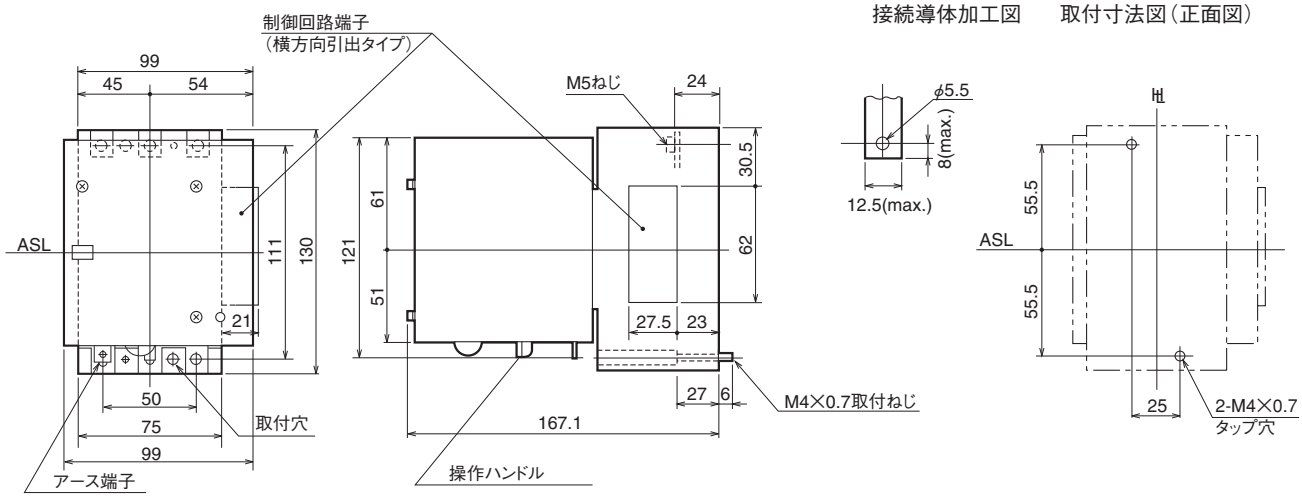

裏面形

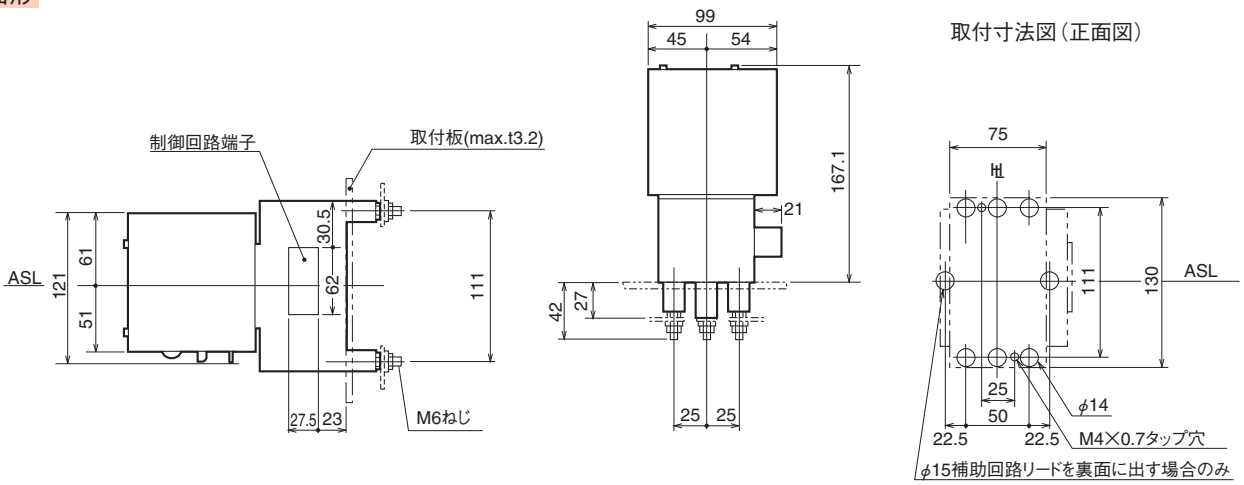

差込形（汎用形）

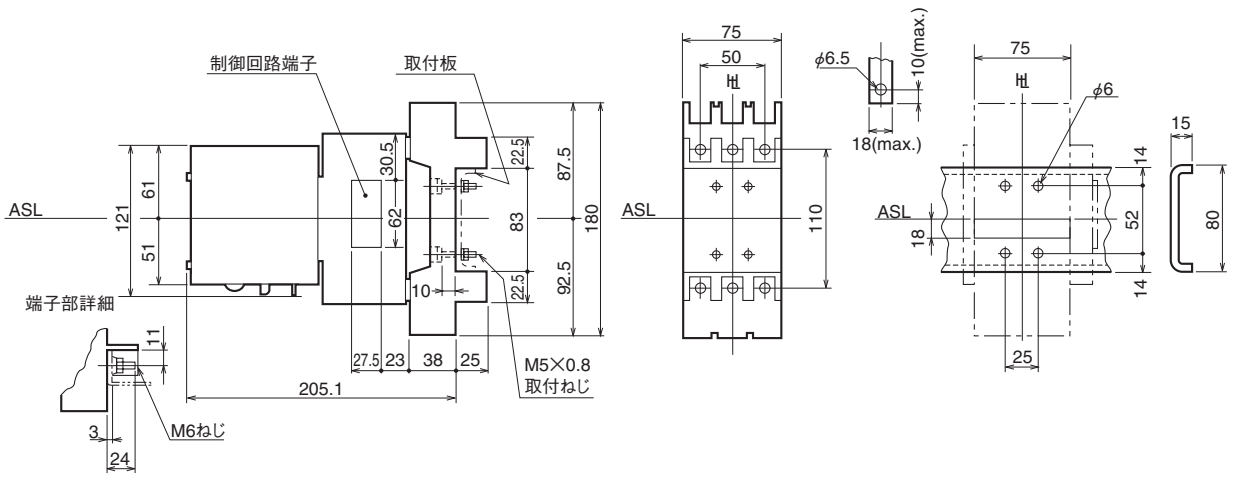

注：AC操作用の外形寸法図です。DC用はご照会ください。

外　形　寸　法　図（XMB1形搭載）　E100-SF形

表面形

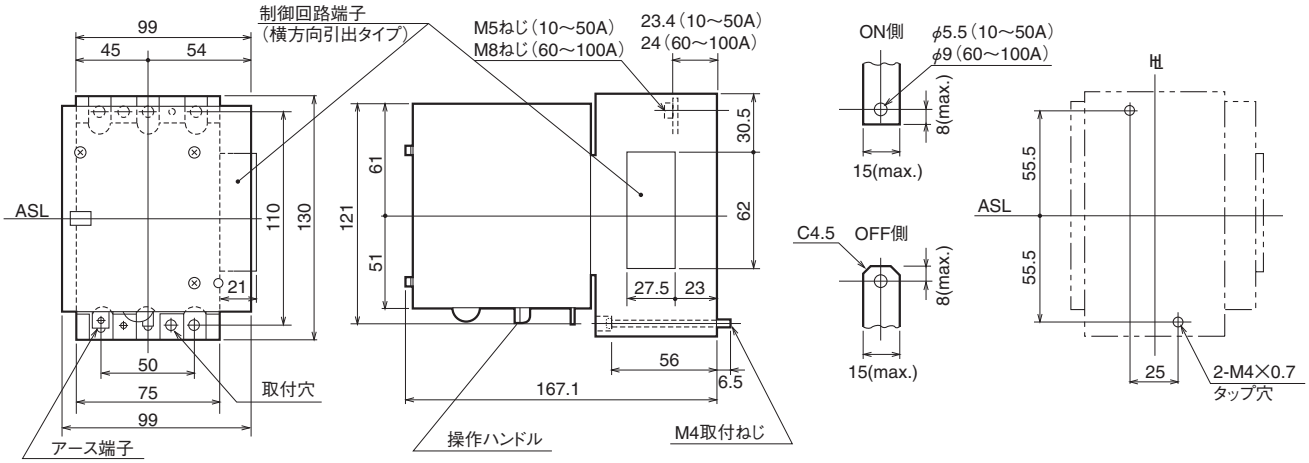

裏面形

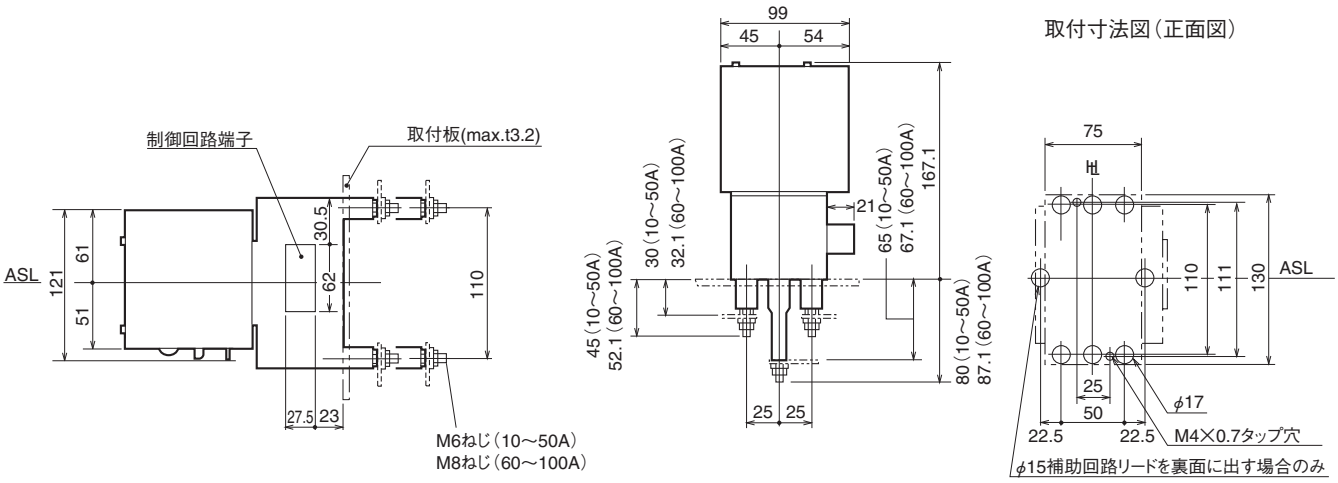

差込形（汎用形）

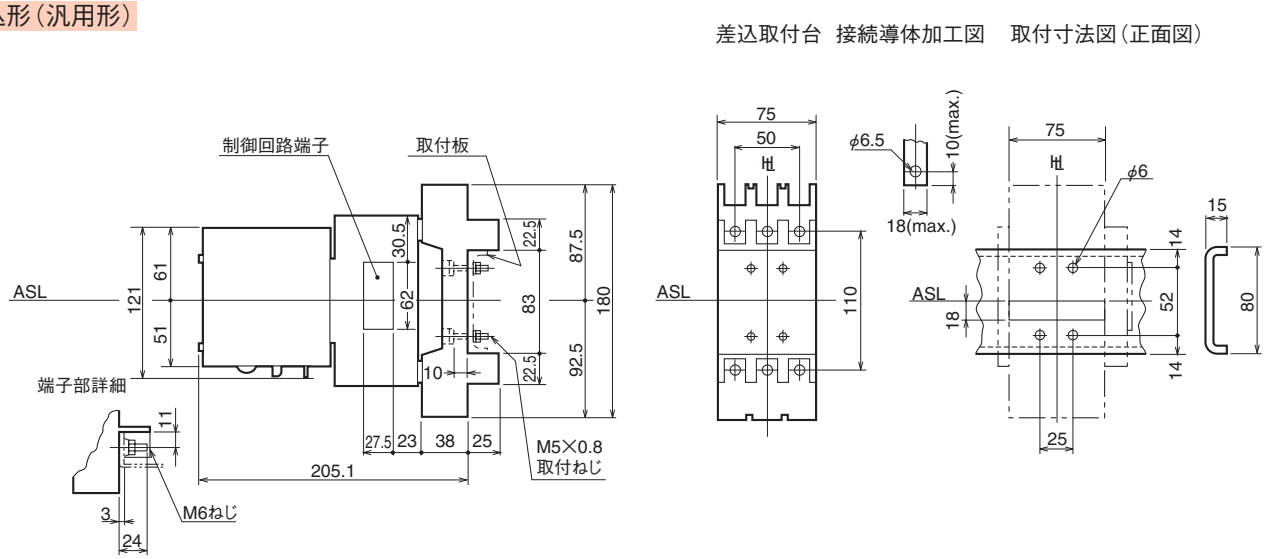

注：AC操作用の外形寸法図です。DC用はご照会ください。

外形寸法図（T2MC12形搭載） S50-GF, S100, ZAS100, ZS100, S125-NF, S125-GF, S125-NN, ZAS50-GF, ZAS125-GF, ZS125-GF形

表面形

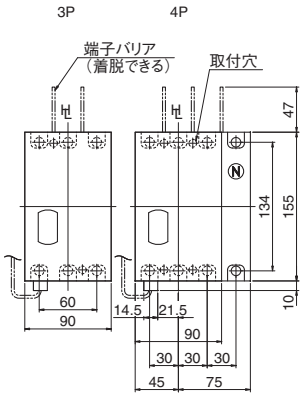

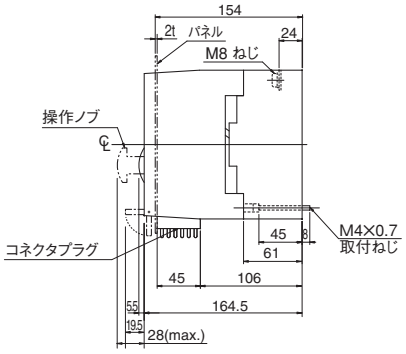

接続導体加工図

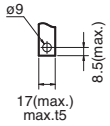

取付寸法図（正面図）

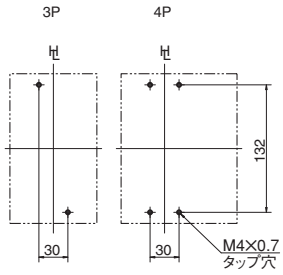

裏面形

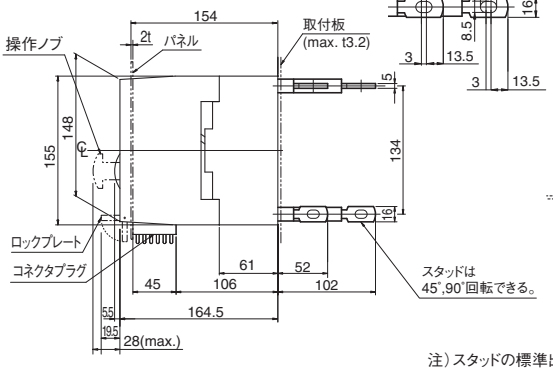

端子部詳細

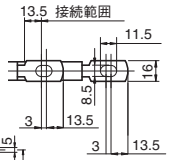

（下面図）

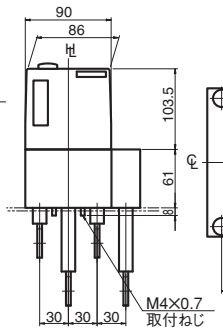

取付寸法図（正面図）

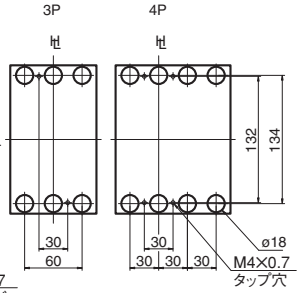

注）スタッドの標準出荷状態は、電源側、負荷側共、水平方向です。

パネル切抜寸法図（正面図）

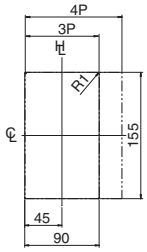

切抜寸法は電動操作装置パネル面枠に対して片側1.5mmの余裕があります。

差込形

端子部詳細

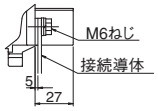

接続導体加工図

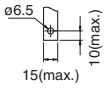

パネルヒンジ位置（斜線部）
（底面図）

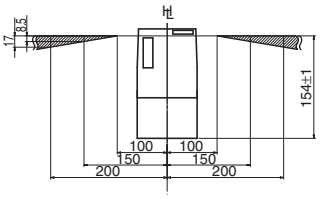

差込取付台（裏面図）

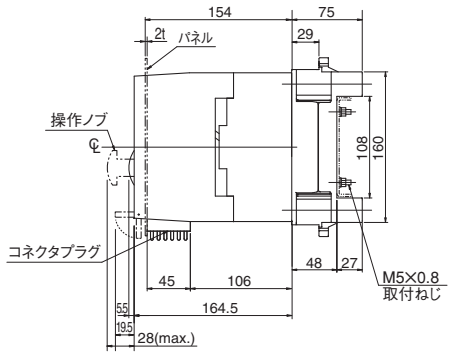

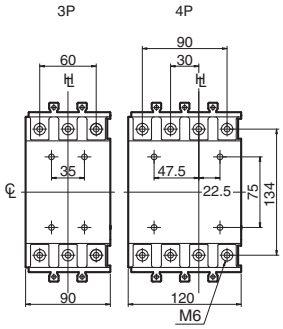

取付寸法図（正面図）

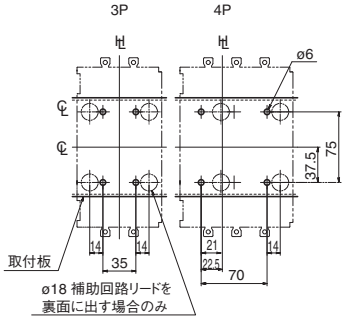

注①：機種によって適用できない接続方式や極数が有ります。適用に関しては機種別の外形図をご参照ください。
②：電動操作装置取付状態では、テストボタン、リセットボタン、感度切替スイッチ、動作時間切替スイッチを操作することができません。

外 形 寸 法 図（T2MC25形搭載） S225-NF, S225-GF, ZAS225-GF, S250-NF, S225-NM, S250-GF, ZAS250-GF, ZS250-GF形

表面形

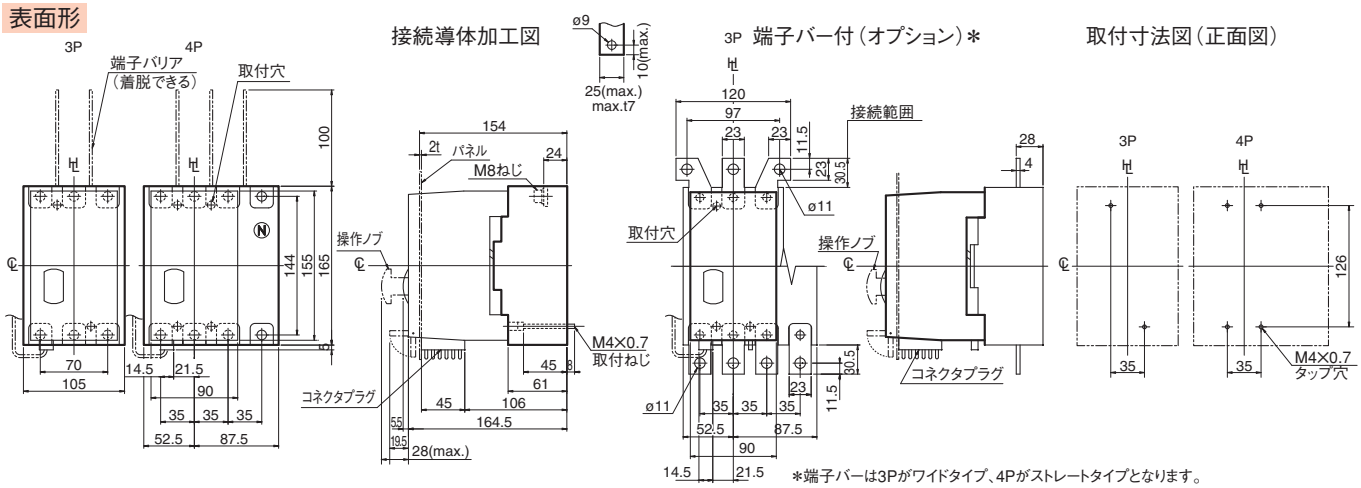

＊端子バーは3Pがワイドタイプ、4Pがストレートタイプとなります。

裏面形

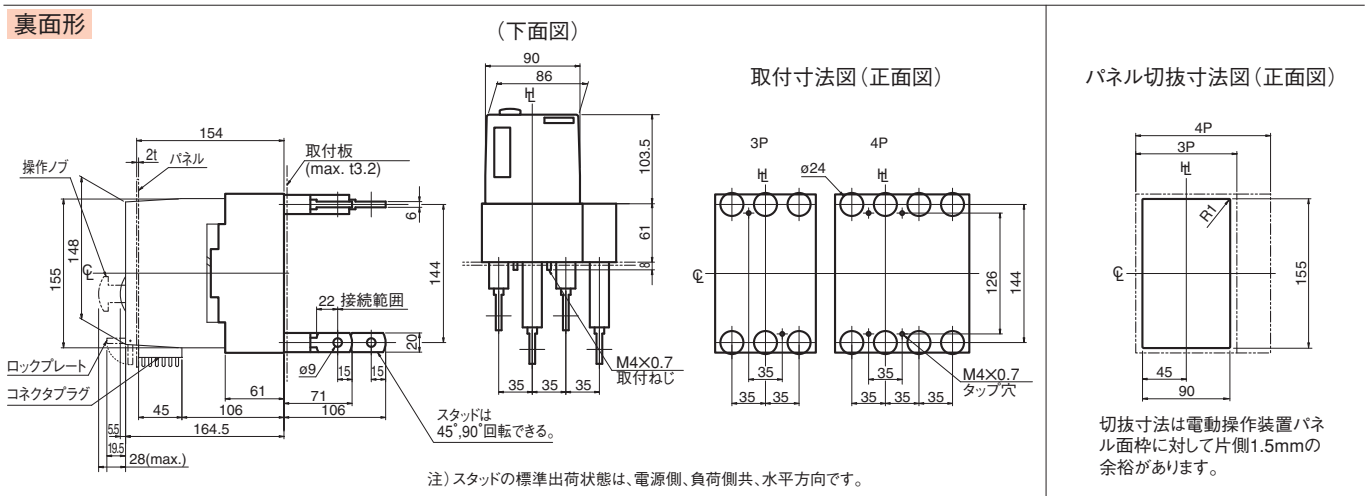

注）スタッドの標準出荷状態は、電源側、負荷側共、水平方向です。

切抜寸法は電動操作装置パネル面枠に対して片側1.5mmの余裕があります。

差込形

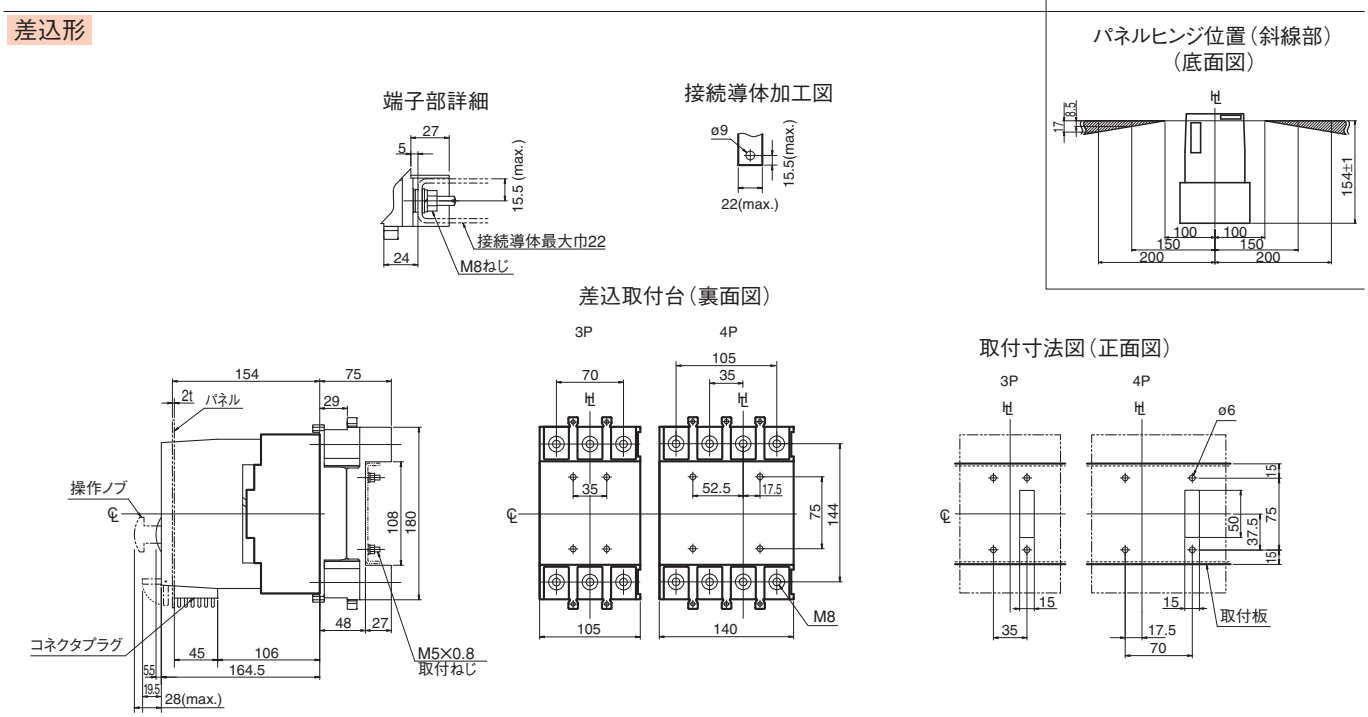

注①：機種によって適用できない接続方式や極数が有ります。適用に関しては機種別の外形図をご参照ください。
②：電動操作装置取付状態では、テストボタン、リセットボタン、感度切替スイッチ、動作時間切替スイッチを操作することができません。

電動操作装置付ブレーカ

外形寸法図(T2MC25L形搭載) E250-SF, S250-SF, S250-SM, S250-SN, ZAE250-SF, ZAS250-SF, NE250-SF, NAE250-SF, NAS250-SF, NS250-SF, ZE250-SF, ZS250-SF, ZS250-SM, ZNE250-SF, ZNS250-SF形

表面形

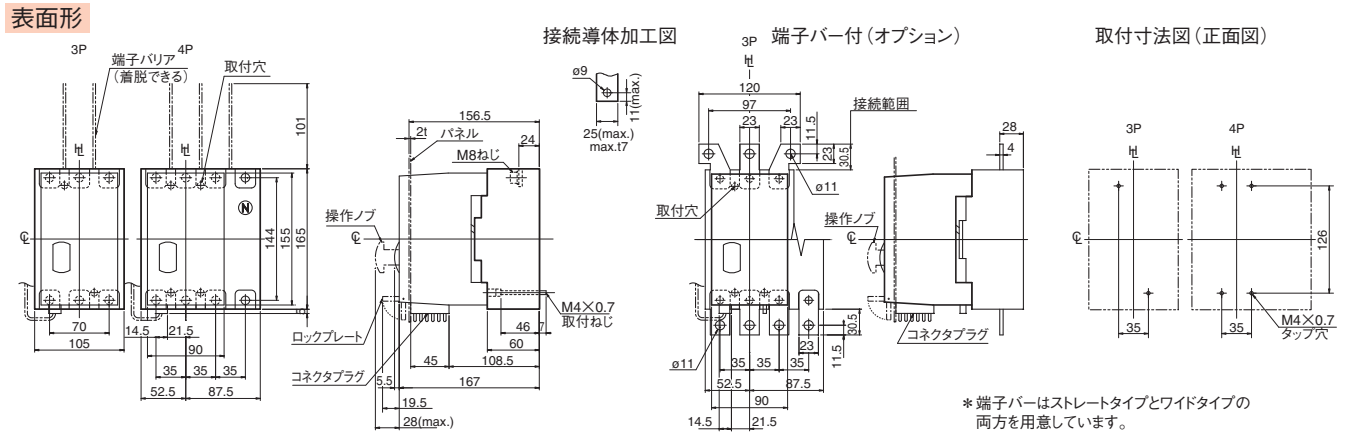

＊端子バーはストレートタイプとワイドタイプの両方を用意しています。

裏面形

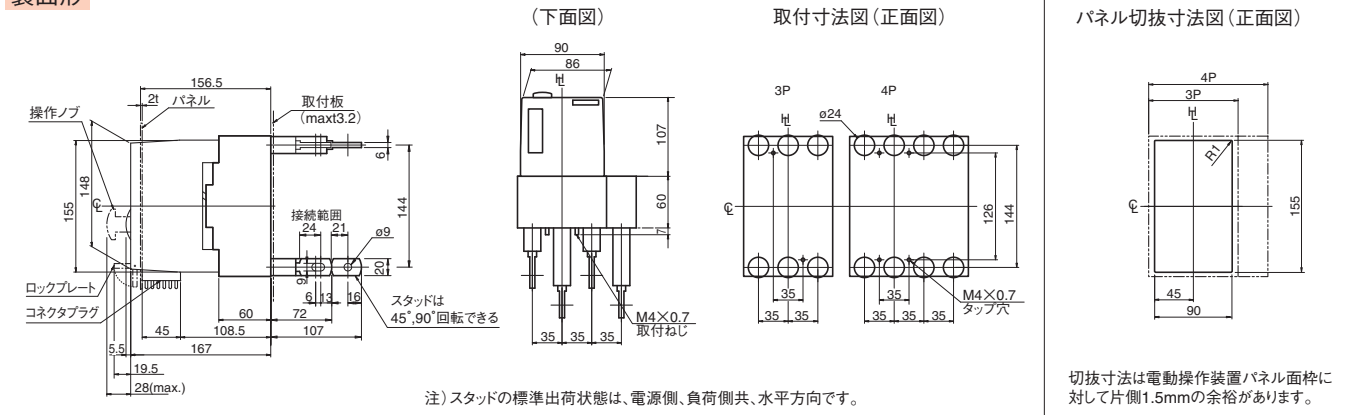

注)スタッドの標準出荷状態は、電源側、負荷側共、水平方向です。

切抜寸法は電動操作装置パネル面枠に対して片側1.5mmの余裕があります。

差込形

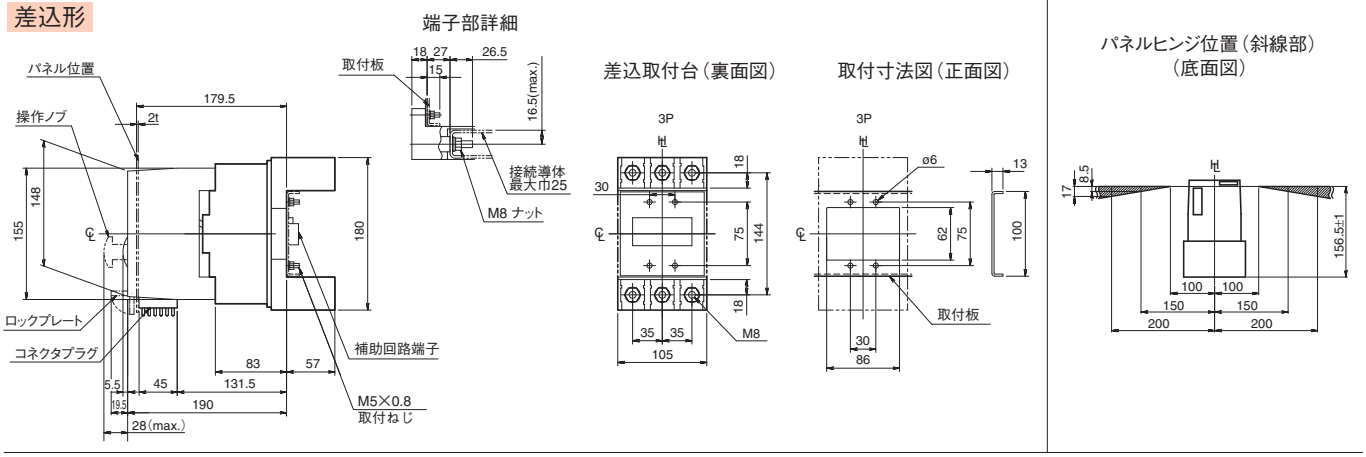

注①：機種によって適用できない接続方式や極数が有ります。適用に関しては機種別の外形図をご参照ください。
②：電動操作装置取付状態では、テストボタン、リセットボタン、感度切替スイッチ、動作時間切替スイッチを操作することができません。

外　形　寸　法　図（T2MC12形、T2MC25形搭載）　H100, L100, H125, L125, H225, L225, H250, L250, S225-GE, S225-PE形

表面形

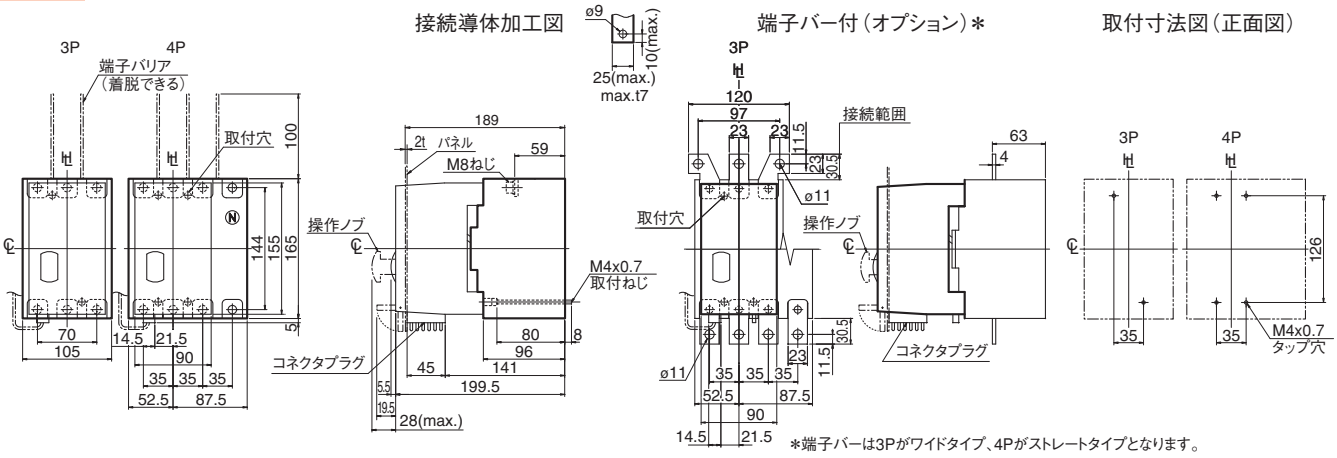

＊端子バーは3Pがワイドタイプ、4Pがストレートタイプとなります。

裏面形

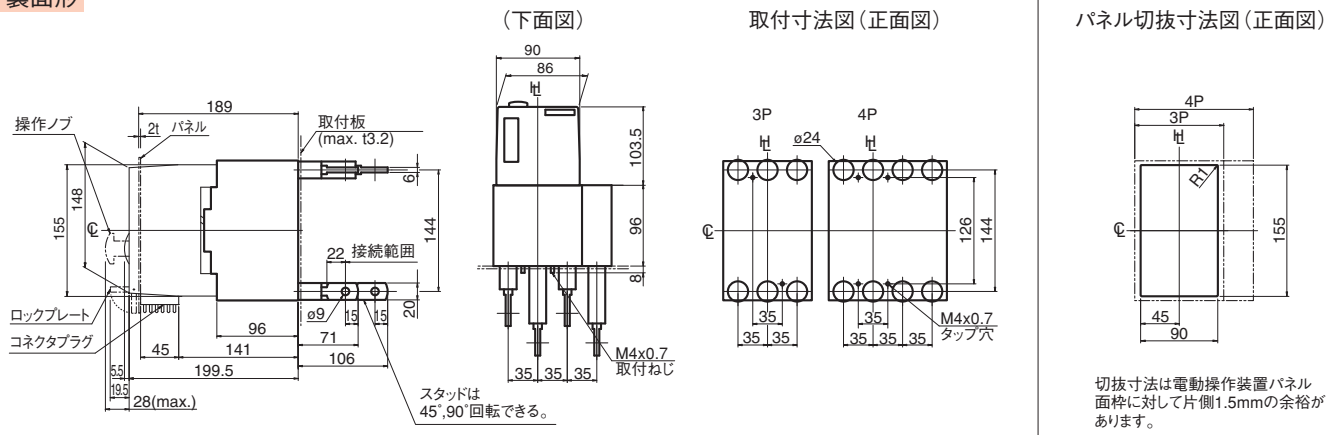

注）スタッドの標準出荷状態は、電源側、負荷側共、水平方向です。

切抜寸法は電動操作装置パネル面枠に対して片側1.5mmの余裕があります。

差込形

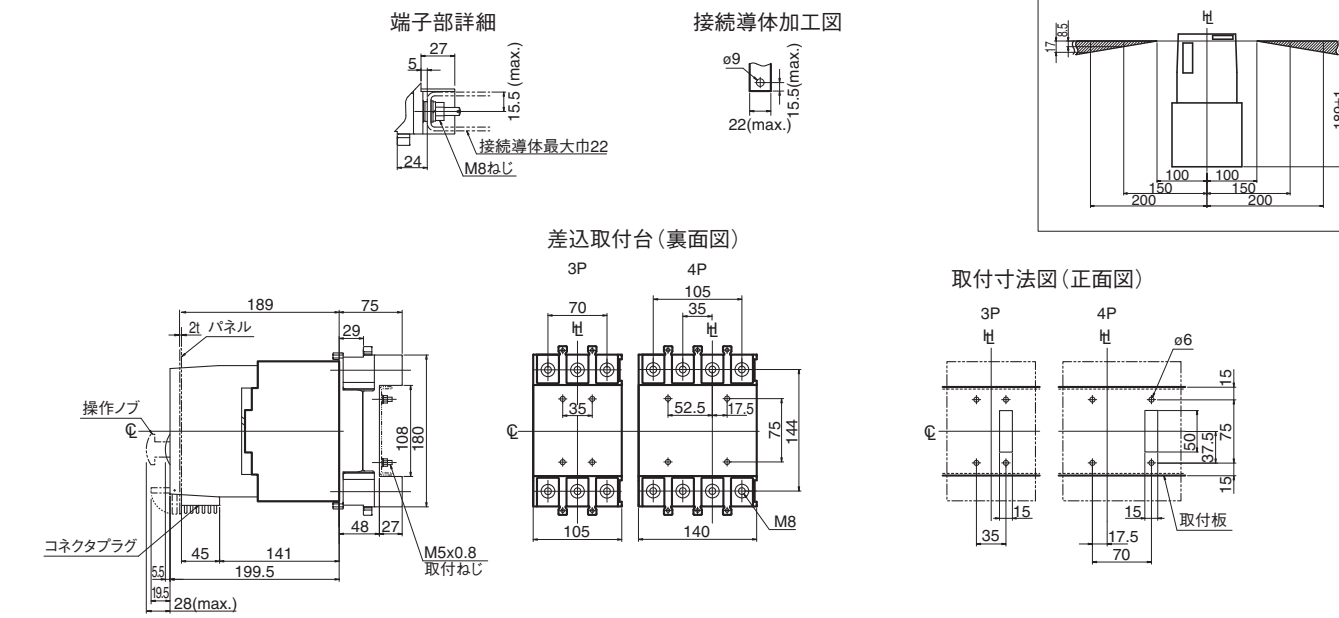

注：機種によって適用できない接続方式や極数が有ります。適用に関しては機種別の外形図をご参照ください。

電動操作装置付ブレーカ

外　形　寸　法　図（T2MC40形搭載）　E400, S400, ZAE400, ZAS400, NAE400, NAS400, NE400, NS400, ZE400, ZS400, ZNE400, ZNS400形

表面形

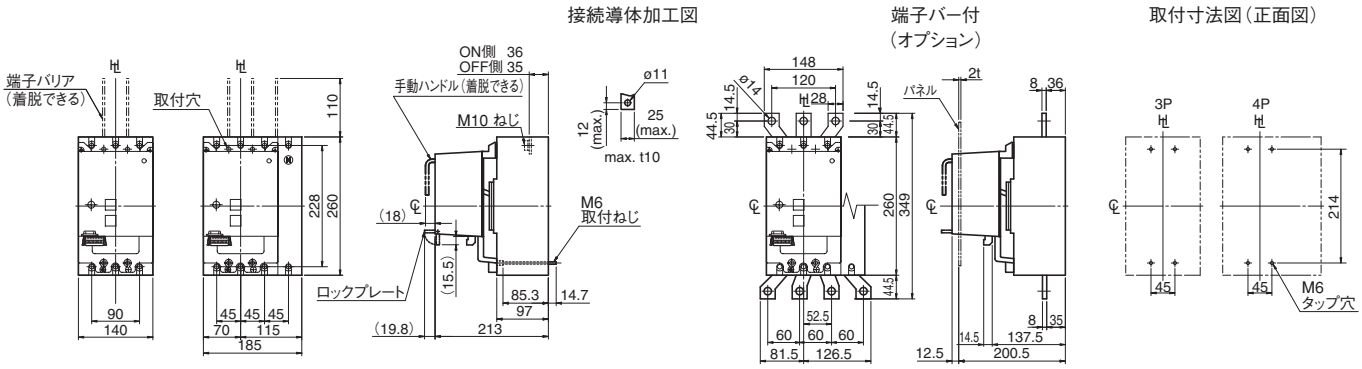

裏面形

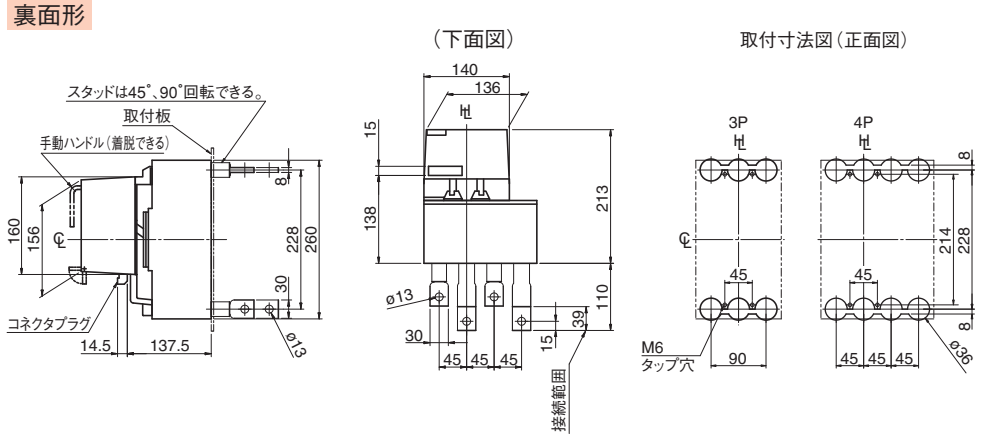

注）スタッドの標準出荷状態は、電源側、負荷側共、水平方向です。

パネル切抜寸法図（正面図）

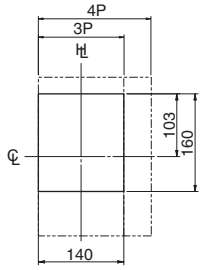

切抜寸法は電動操作装置パネル面枠に対して片側1.5mmの余裕があります。

差込形

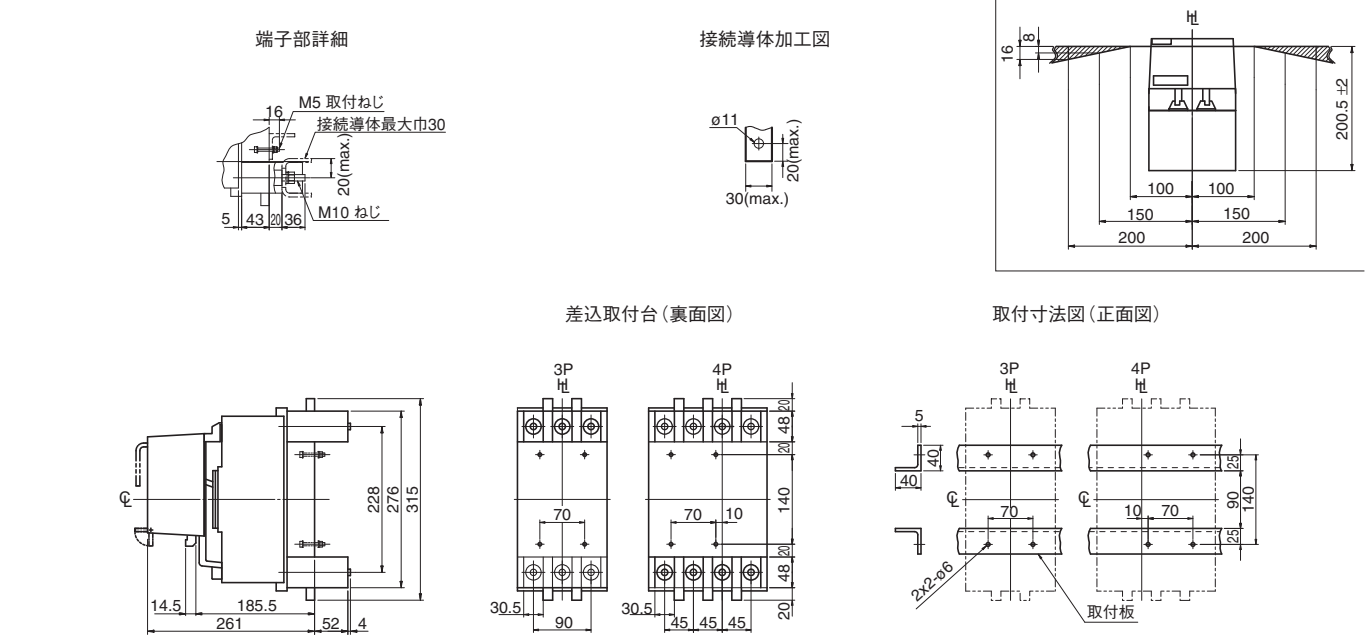

注①：機種によって適用できない接続方式や極数が有ります。適用に関しては機種別の外形図をご参照ください。
②：電動操作装置取付状態では、テストボタン、リセットボタン、感度切替スイッチ、動作時間切替スイッチを操作することができません。

外　形　寸　法　図（T2MC40形搭載）　H400, L400形

表面形

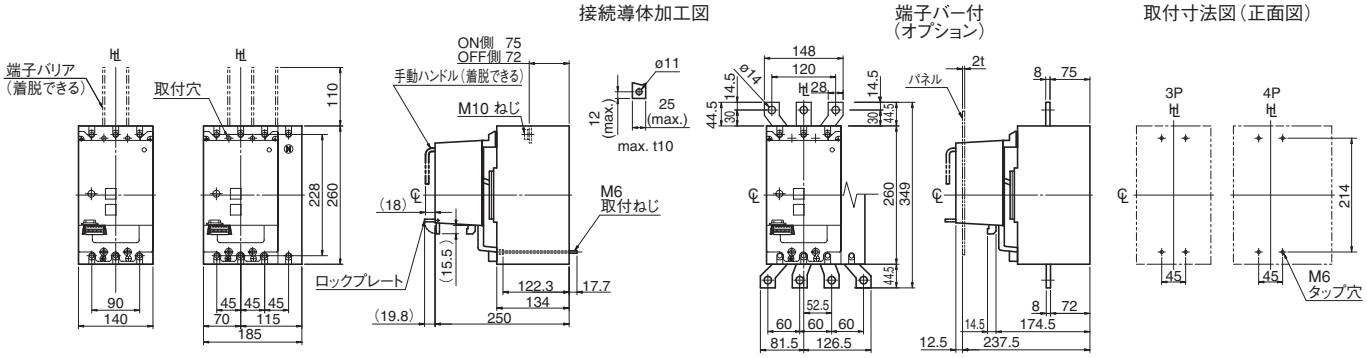

裏面形

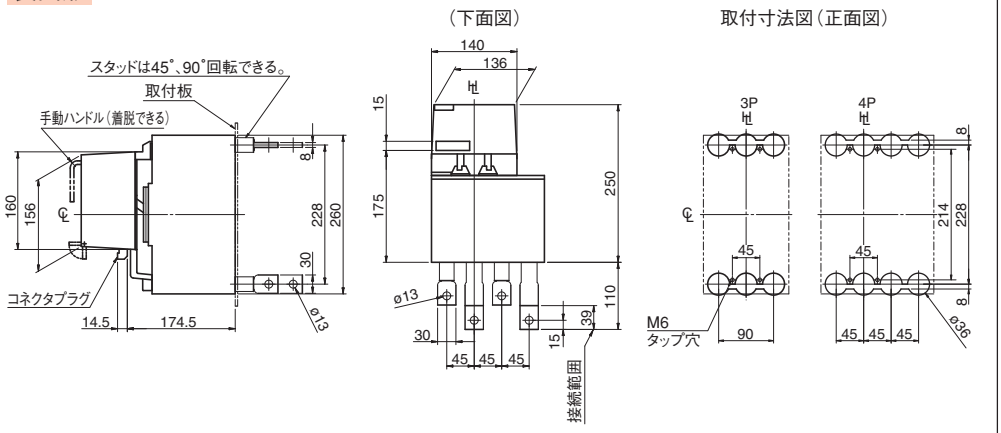

注）スタッドの標準出荷状態は、電源側、負荷側共、水平方向です。

パネル切抜寸法図（正面図）

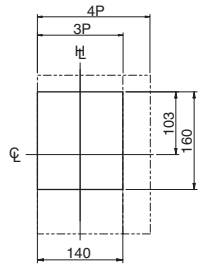

切抜寸法は電動操作装置パネル面枠に対して片側1.5mmの余裕があります。

差込形

端子部詳細

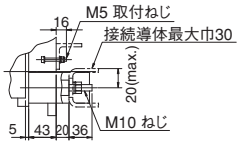

接続導体加工図

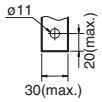

パネルヒンジ位置（斜線部）
（底面図）

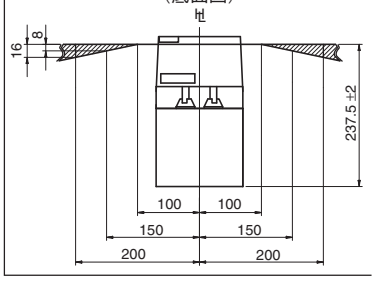

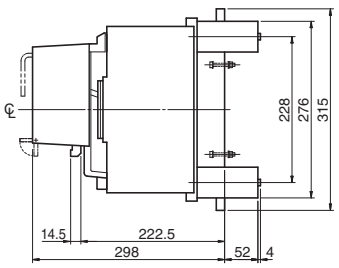

差込取付台（裏面図）

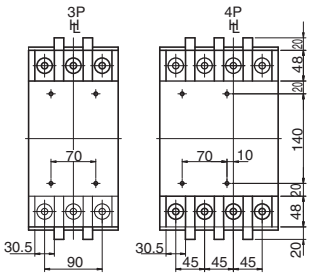

取付寸法図（正面図）

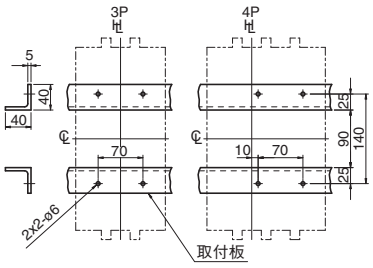

注：機種によって適用できない接続方式や極数が有ります。適用に関しては機種別の外形図をご参照ください。

電動操作装置付ブレーカ

外　形　寸　法　図（T2MC80形搭載）　S630, ZAS630, ZS630, S800, ZAS800, ZS800, NS630, NS800形

表面形

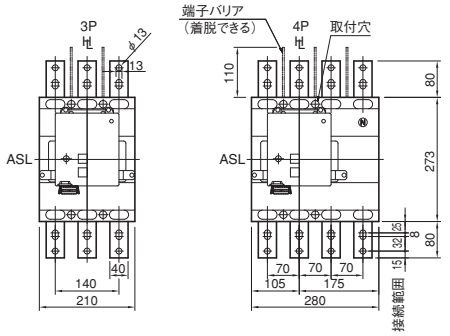

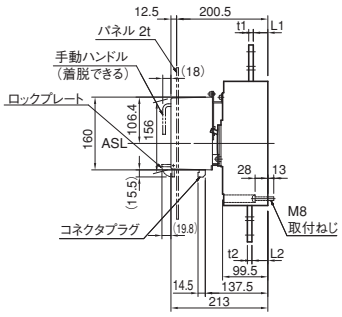

取付寸法図（正面図）

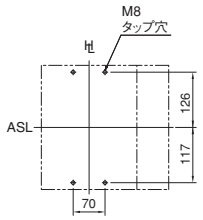

ブレーカ形式	t1	t2	L1	L2
S630-CF, S630-NF, S630-RF, S630-PF S630-GN	8	8	32	34
S630-NE, S630-RE, S630-PE ZAS630-CF, ZAS630-NF ZS630-CF, ZS630-NF, NS630-NF	8	8	32	36
S800-CF, S800-NF, S800-RF, S800-PF S800-NN	10	10	32	35
S800-NE, S800-RE, S800-PE ZAS800-CF, ZAS800-NF ZS800-CF, ZS800-NF, NS800-NF	10	10	32	36

裏面形

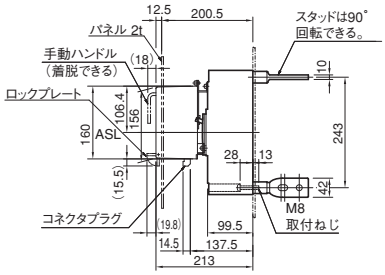

（下面図）

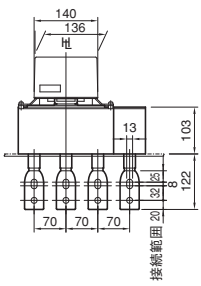

取付寸法図（正面図）

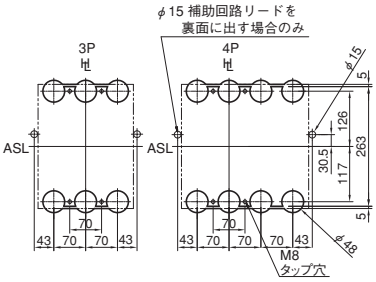

注）スタッドの標準出荷状態は、電源側、負荷側共、水平方向です。

パネル切抜寸法図（正面図）

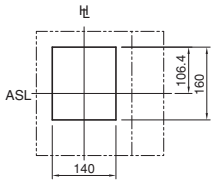

切抜寸法は電動操作装置パネル面枠に対して片側1.5mmの余裕があります。

差込形

端子部詳細・接続導体加工

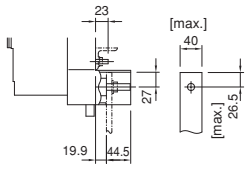

パネルヒンジ位置（斜線部）
（底面図）

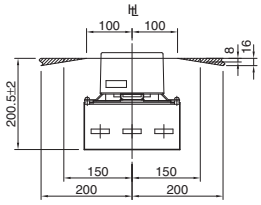

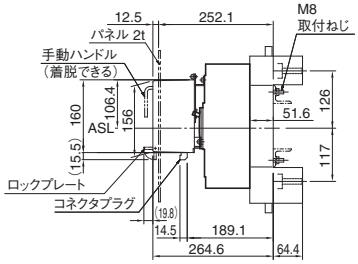

差込取付台（裏面図）

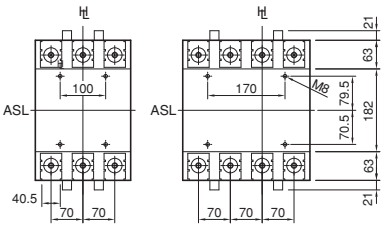

取付寸法図（正面図）

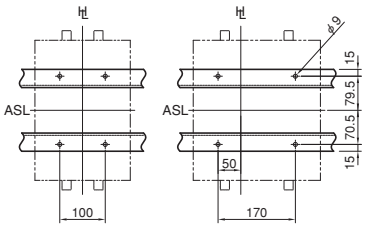

注①：機種によって適用できない接続方式や極数が有ります。適用に関しては機種別の外形図をご参照ください。
②：電動操作装置取付状態では、テストボタン、リセットボタン、感度切替スイッチ、動作時間切替スイッチを操作することができません。

外　形　寸　法　図（T2MC80形搭載）　S1000形

表面形

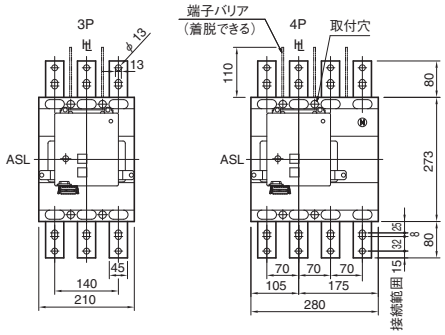

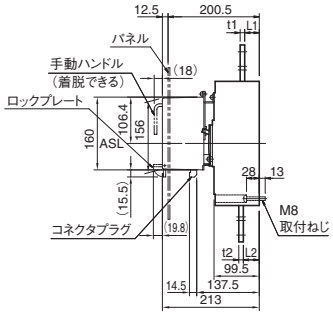

取付寸法図（正面図）

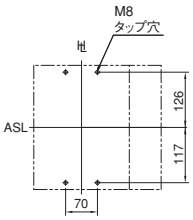

ブレーカ形式	t1	t2	L1	L2
S1000-CE S1000-NN	14	14	32	37

裏面形

（下面図）

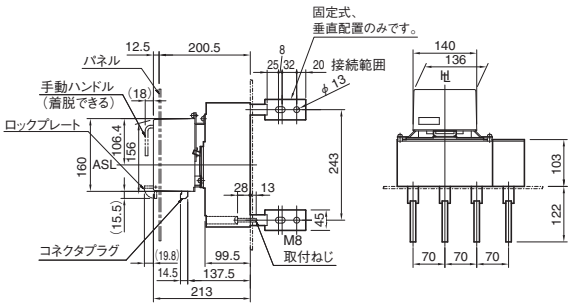

取付寸法図（正面図）

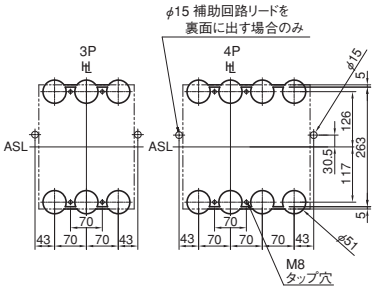

パネル切抜寸法図（正面図）

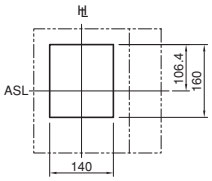

切抜寸法は電動操作装置パネル面枠に対して片側1.5mmの余裕があります。

パネルヒンジ位置（斜線部）
（底面図）

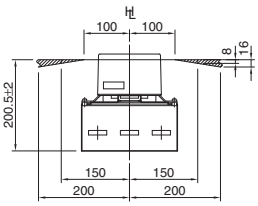

注：機種によって適用できない接続方式や極数が有ります。適用に関しては機種別の外形図をご参照ください。

外　形　寸　法　図（T2MC80形搭載）　H630, L630形

表面形

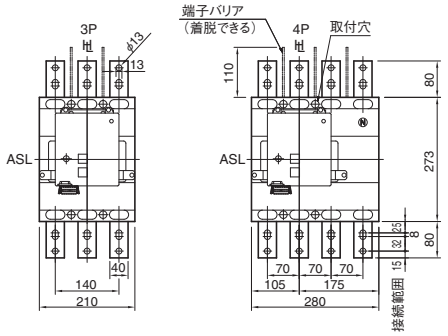

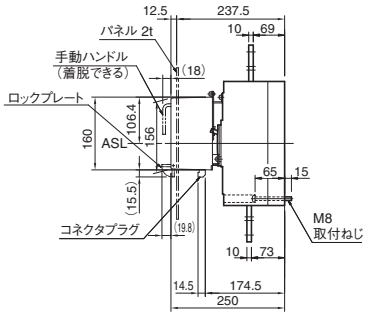

取付寸法図（正面図）

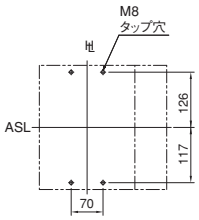

裏面形

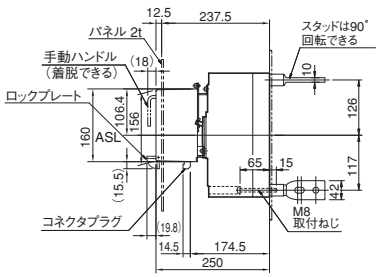

（下面図）

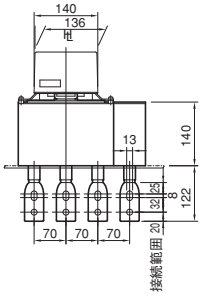

取付寸法図（正面図）

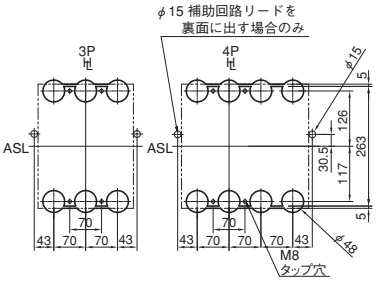

注）スタッドの標準出荷状態は、電源側、負荷側共、水平方向です。

パネル切抜寸法図（正面図）

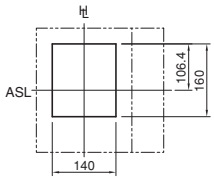

切抜寸法は電動操作装置パネル面枠に対して
片側1.5mmの余裕があります。

差込形

端子部詳細・接続導体加工

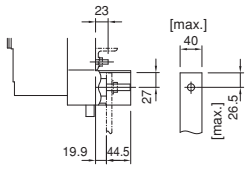

パネルヒンジ位置（斜線部）
（底面図）

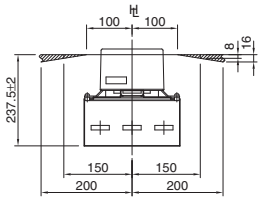

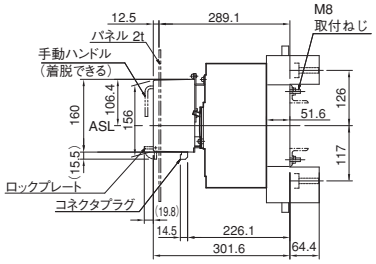

差込取付台（裏面図）

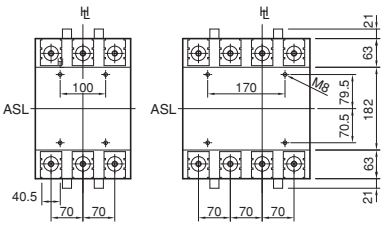

取付寸法図（正面図）

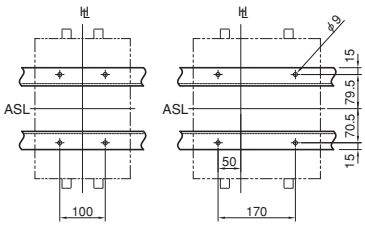

注：機種によって適用できない接続方式や極数が有ります。適用に関しては機種別の外形図をご参照ください。

外　形　寸　法　図（T2MC80形搭載）　H800, L800形

表面形

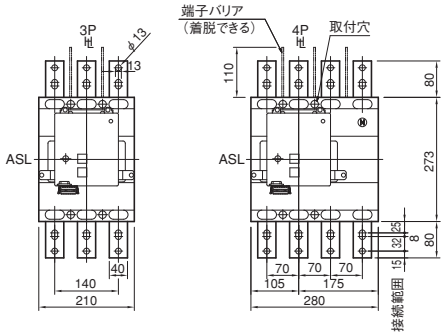

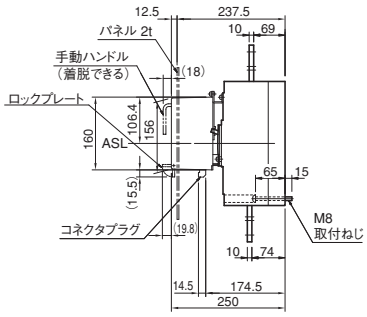

取付寸法図（正面図）

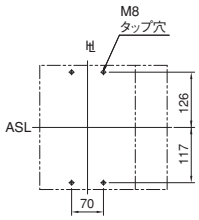

裏面形

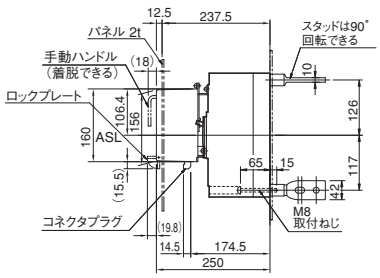

（下面図）

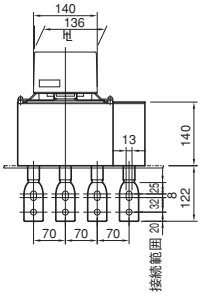

取付寸法図（正面図）

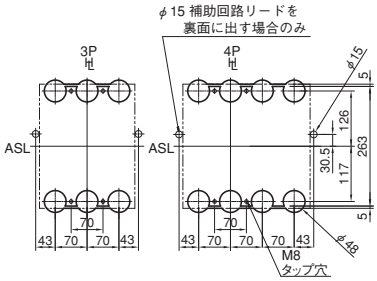

注）スタッドの標準出荷状態は、電源側、負荷側共、水平方向です。

パネル切抜寸法図（正面図）

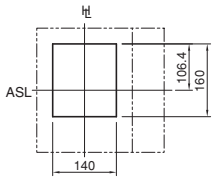

切抜寸法は電動操作装置パネル面枠に対して
片側1.5mmの余裕があります。

差込形

端子部詳細・接続導体加工

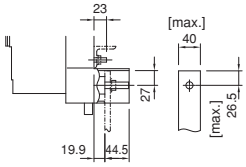

パネルヒンジ位置（斜線部）
（底面図）

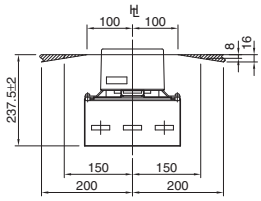

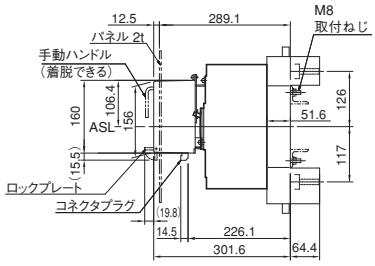

差込取付台（裏面図）

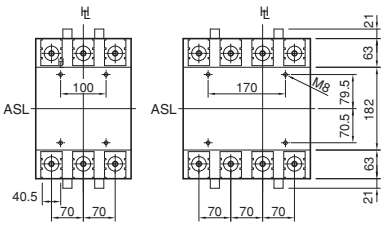

取付寸法図（正面図）

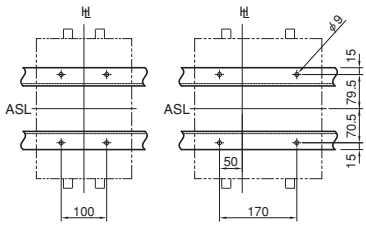

注：機種によって適用できない接続方式や極数が有ります。適用に関しては機種別の外形図をご参照ください。

電動操作装置付ブレーカ

外　形　寸　法　図（T2MCX6形搭載）　S1250-NE, S1250-GE, S1250-NN形

表面形

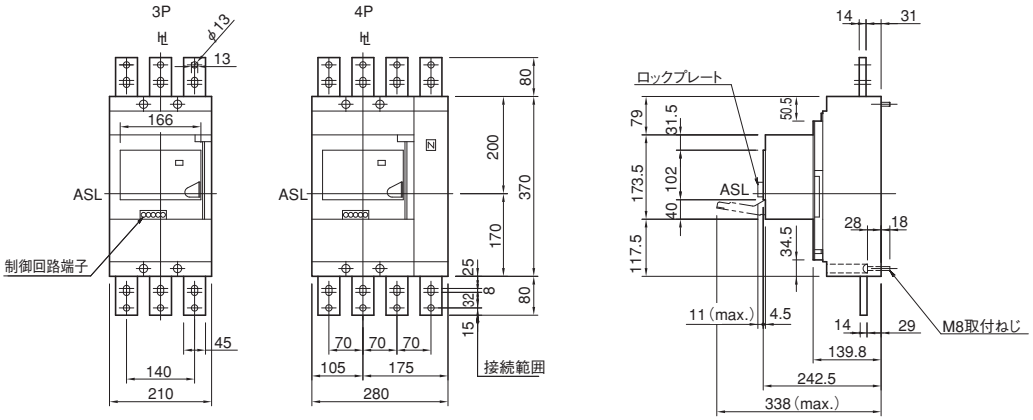

取付寸法図（正面図）

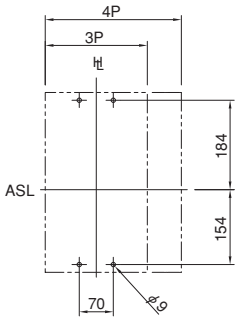

裏面形

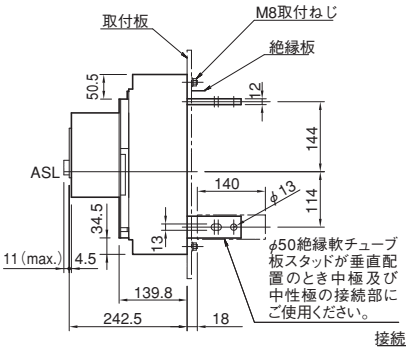

（下面図）

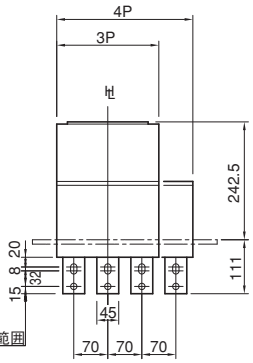

取付寸法図（正面図）

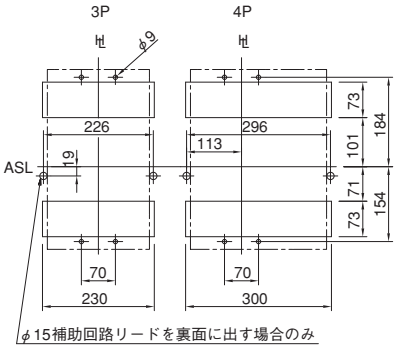

パネル切抜寸法図（正面図）

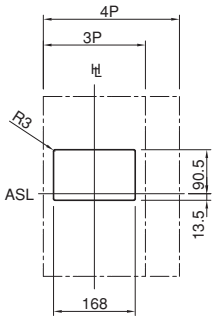

注）スタッドの標準出荷状態は、電源側、負荷側端子共水平方向です。
垂直配置はご注文の際、ご指定ください。

切抜寸法は電動操作装置パネル面枠に対して片側1mmの余裕があります。

差込形

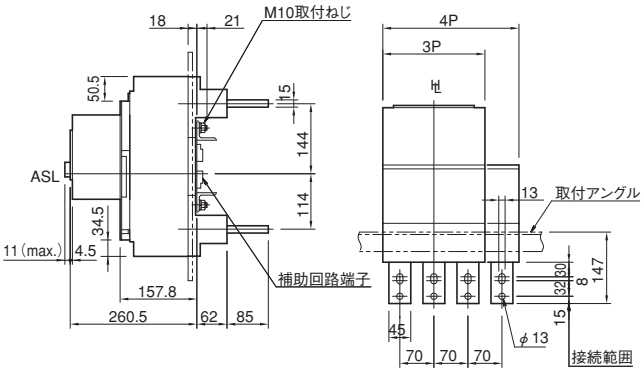

差込取付台

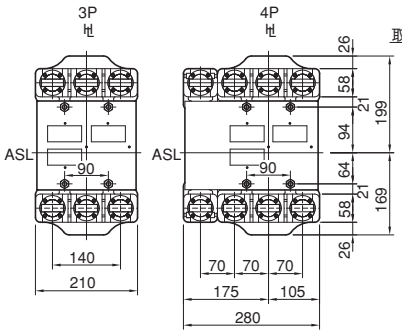

取付寸法図（正面図）

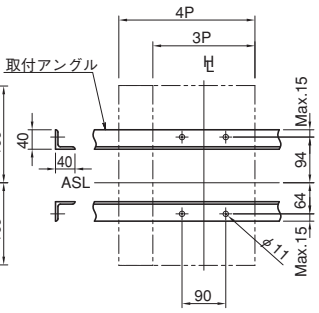

外　形　寸　法　図（XMD9形搭載）　TL-1000NE, TL-1200NE形

表面形

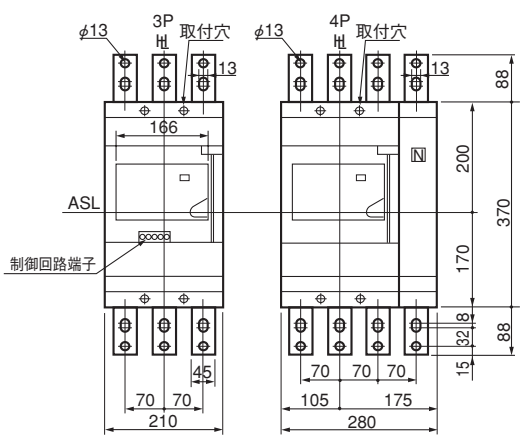

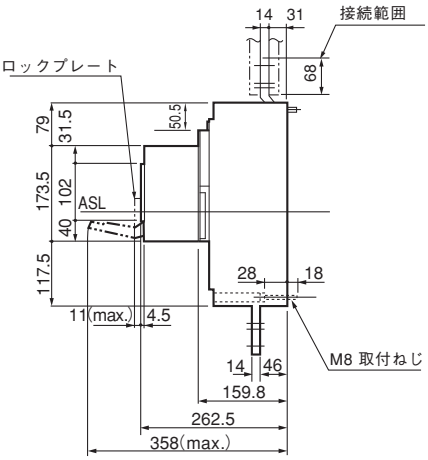

取付寸法図（正面図）

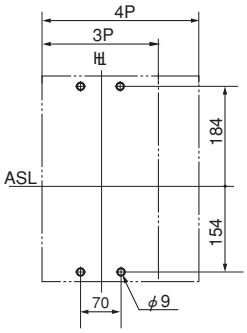

裏面形

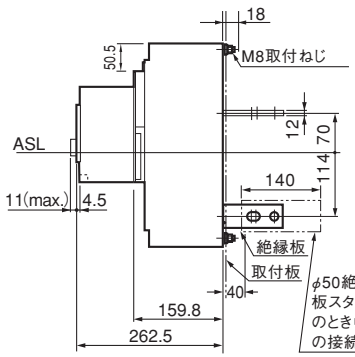

（下面図）

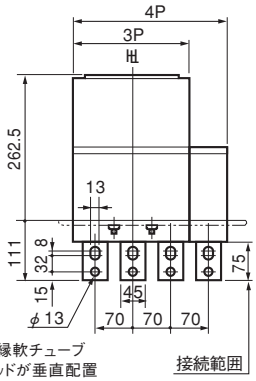

取付寸法図（正面図）

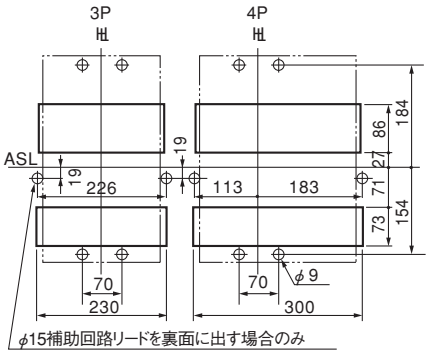

注）スタッドの標準出荷状態は、電源側負荷側端子共水平方向です。
垂直配置はご注文の際、ご指定ください。

パネル切抜寸法図（正面図）

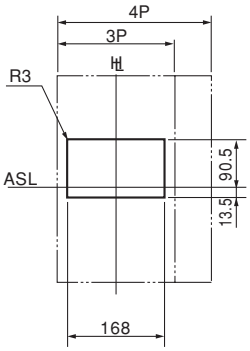

切抜寸法は電動操作装置パネル面枠に対して片側1mmの余裕があります。

差込形

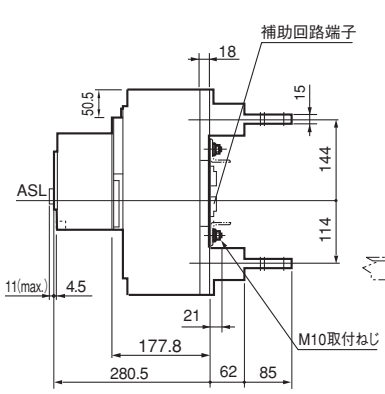

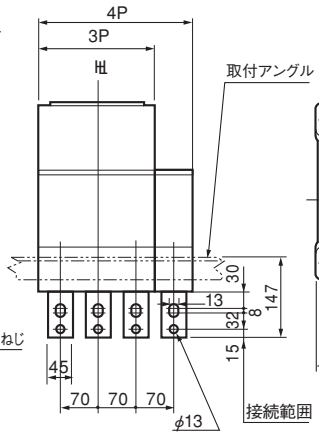

差込取付台
（XDM8形）

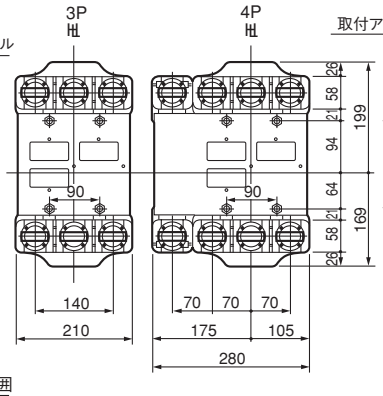

取付寸法図（正面図）

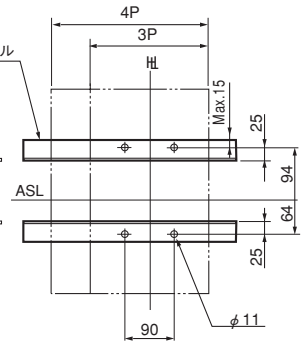

外　形　寸　法　図（T2MCX6形搭載）　S1600-NE, S1600-NN形

表面形

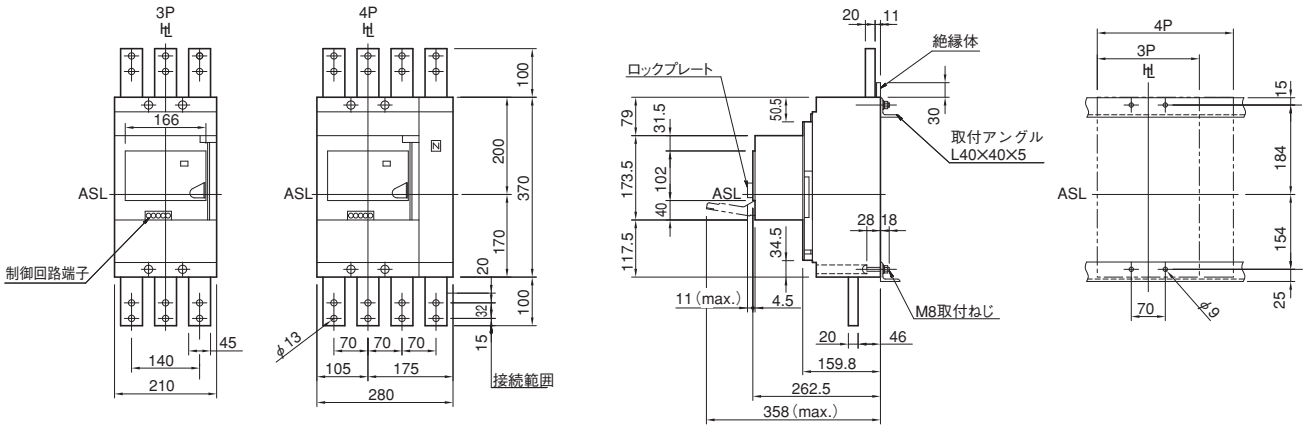

裏面形

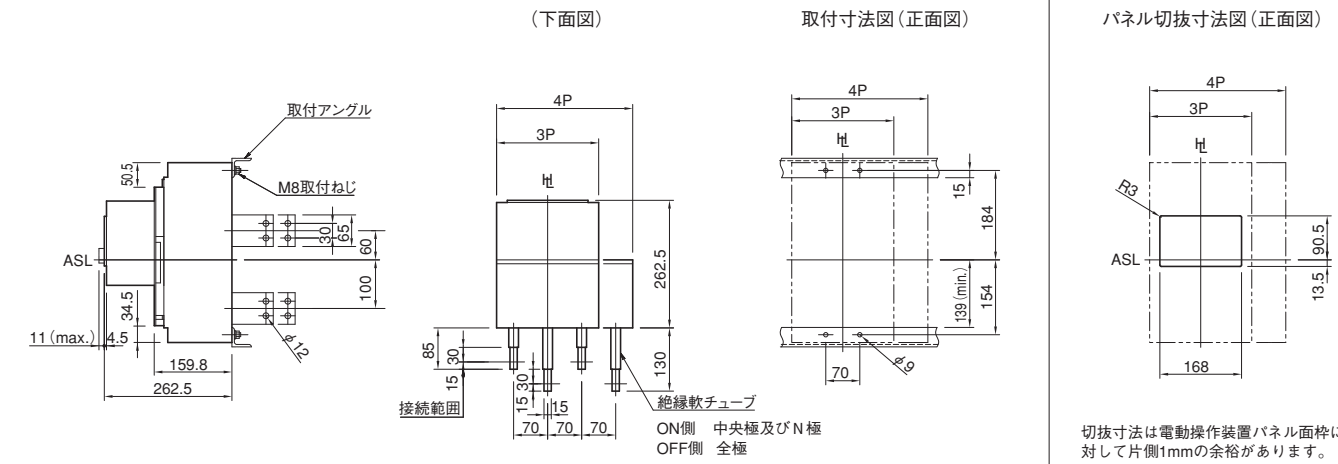

切抜寸法は電動操作装置パネル面枠に対して片側1mmの余裕があります。

引出形

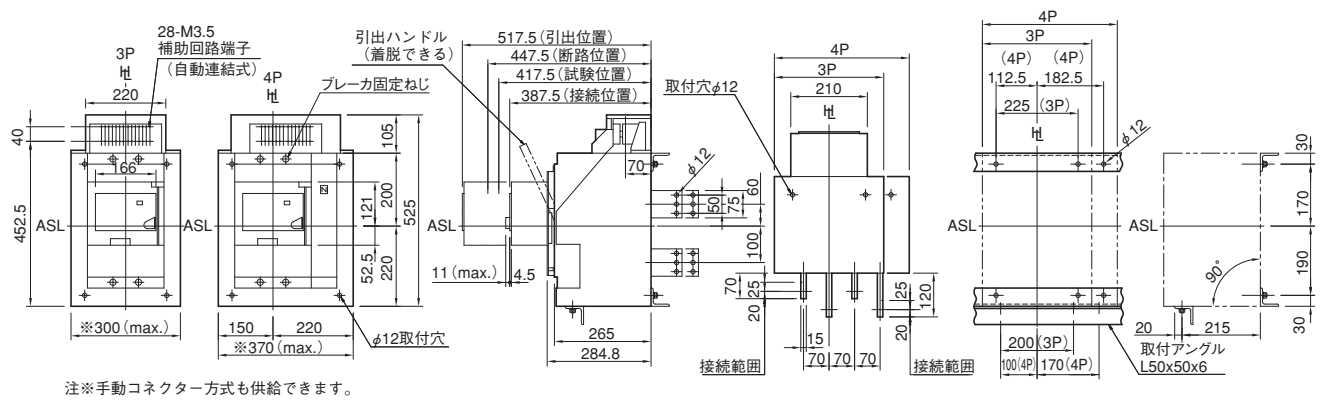

注※手動コネクター方式も供給できます。
外形が異なります。

外　形　寸　法　図（XMB10形搭載）　XS2000NE, XS2000NN形

表面形

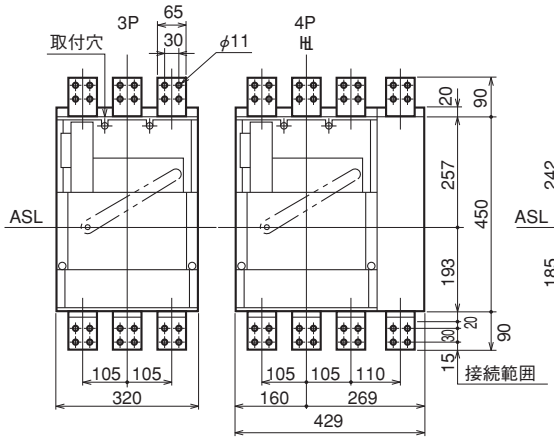

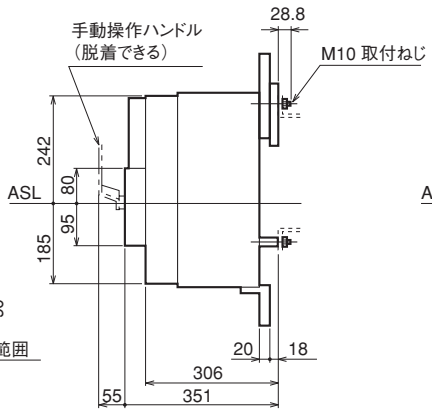

取付寸法図（正面図）

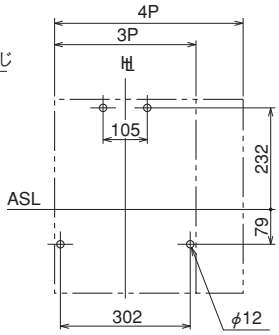

裏面形

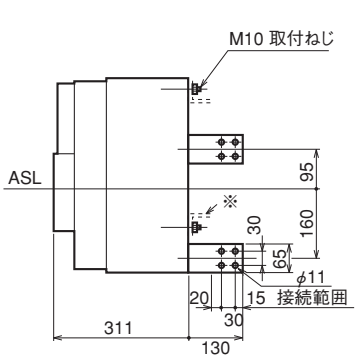

（下面図）

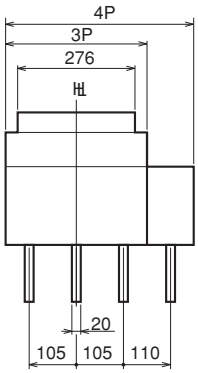

取付寸法図（正面図）

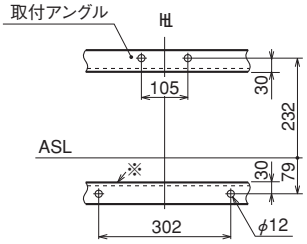

※非磁性アングル
（SUS304等）をご使用ください。

引出形

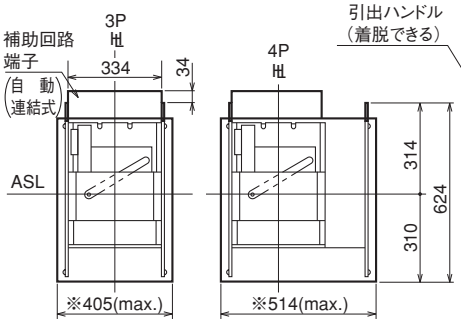

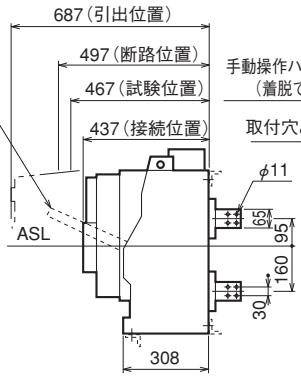

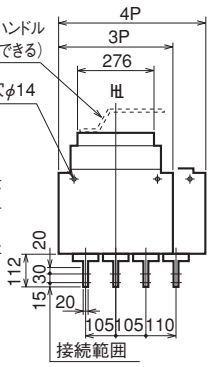

取付寸法図（正面図）

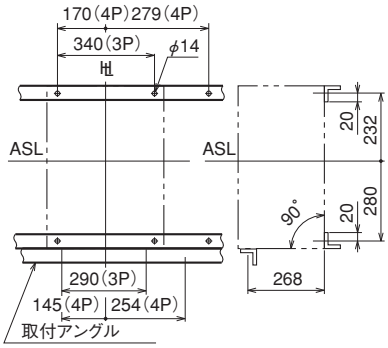

注※：手動コネクター方式はご照会ください

外　形　寸　法　図（XMB10形、XMB12形搭載）　XS2500NE, XS2500NN, XS3200NE, XS3200NN形

裏面形

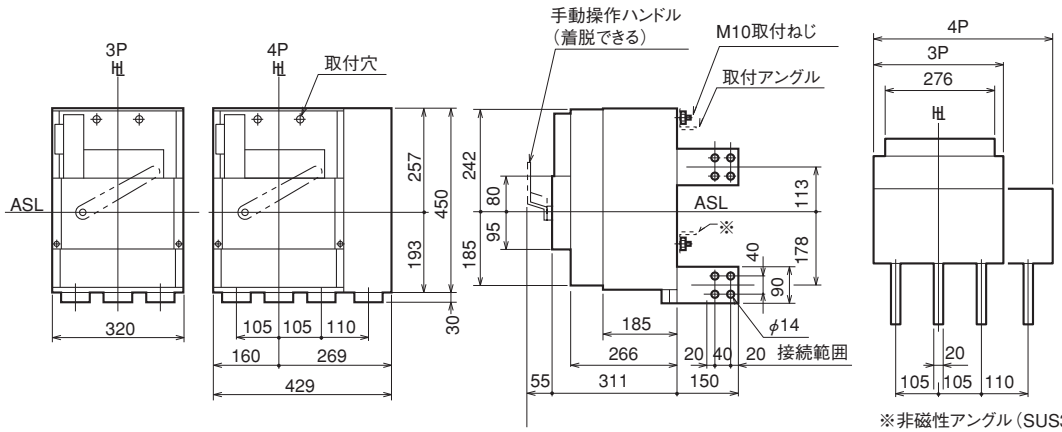

（下面図）

※非磁性アングル（SUS304等）をご使用ください。

取付寸法図（正面図）

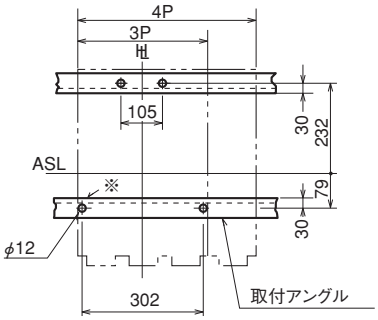

備考：（1）4極形はXS3200NEとXS3200NNには適用できません。

外　形　寸　法　図（TMB12B形搭載）　TO-4000形

裏面形

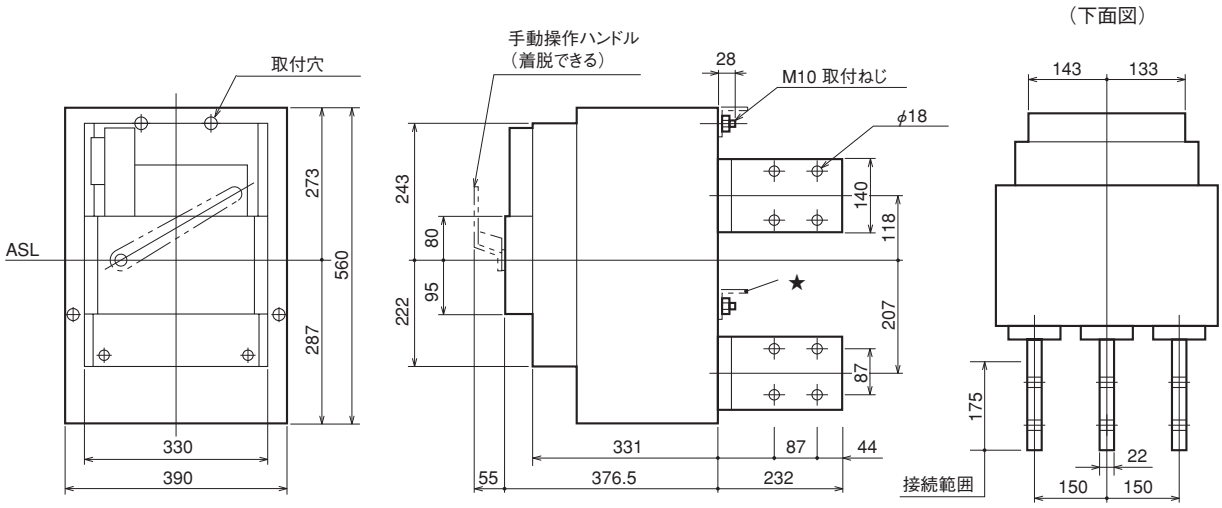

パネル切抜寸法図（正面図）

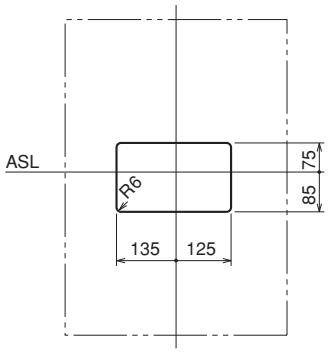

取付寸法図（正面図）

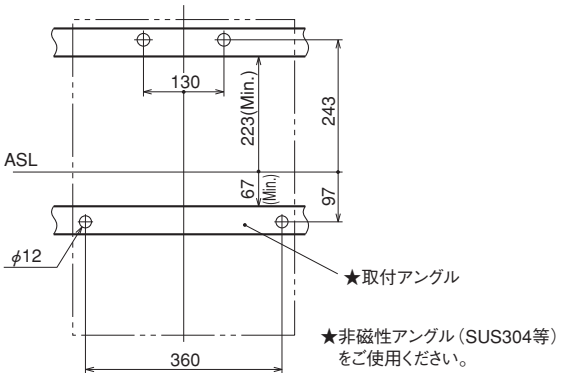

★非磁性アングル（SUS304等）
をご使用ください。

8 取扱いと保守

1 保管と運搬 ……8-2
2 標準使用環境 ……8-2
3 取付と接続 ……8-2
4 保守点検 ……8-4

8 取扱と保守

1保管と運搬・2標準使用環境・3取付と接続

1保管と運搬

■保管上のご注意

- 腐食性ガスは避ける。
  硫化ガス・アンモニアガスなどの雰囲気内に放置しないでください。
- 湿気は避ける。
  湿気の多い場所に長期にわたって放置しないでください。
- 直射日光を避ける。
  直射日光の下に長時間さらさないでください。
- 塵埃を避ける。
  包装状態で保管してください。また、ブレーカはON状態で保管してください。
- 保管温度は−25℃〜60℃までとしてください。

■運搬上のご注意

- 荷造り・運搬は丁寧に

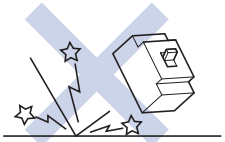

運搬の際、落としたりしないでください。また、輸送する場合は丁寧に荷造りをしてください。
長期輸送の場合は、吸湿、吸ガスに対して十分に配慮してください。

- ブレーカ本体を持つ

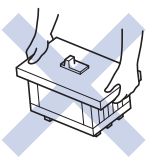

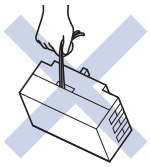

必ずブレーカ本体を持って運搬してください。
付属装置のリード線、端子カバー、スタッドやフラッシュプレート等を持っての運搬は落下や故障の原因になりますので行わないでください。

2標準使用環境

標準仕様のブレーカは次のような環境でご使用ください。

周囲温度	−10℃〜40℃の範囲内。40℃を超える高温状態で使用する場合、使用電流を低減すること。 ただし24時間の平均値は35℃を超えないこと。50℃……約90%　60℃……約70%
相対湿度	85%以下で結露のないこと。
振動・衝撃	異常な振動及び衝撃を受けない状態。
標高	2000m以下
雰囲気	過度の水蒸気、油蒸気、煙、塵埃、塩分、腐食性物質等が存在しないこと。 急激な温度変化による結露や氷結のない雰囲気。

注）上記以外の環境でご使用される場合には、特殊環境用ブレーカ（4-15頁をご参照ください）をご使用ください。

3取付と接続

■取付上のご注意

- 直射日光は避ける。

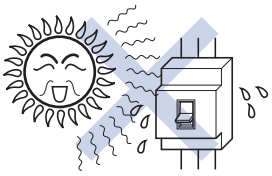

使用中直射日光が当たらぬようにしてください。温度上昇による誤動作を起こす恐れがあります。

- 振動・衝撃は避ける。

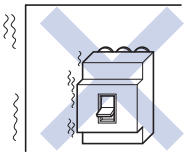

振動・衝撃が大きい場所に取付けるときは、緩衝材などを取付けて振動・衝撃の影響を少なくしてください。

- 粉塵・切り粉に注意

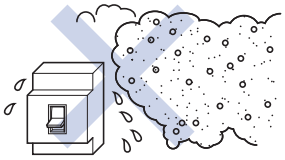

雨水・油・その他塵埃・粉塵などが直接かからないようにしてください。特に、鉄板の切り粉などの導電性のものは注意が必要です。ブレーカは函体に収納してご使用ください。

- アークガス排出口はふさがない。

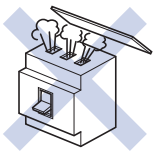

アークガス排出口はふさがないでください。遮断性能を低下させることがあります。また、排出口に近接する導電部及び接地金属体との間の絶縁距離（アークスペース）を十分確保してください。絶縁距離は5-18頁をご参照ください。

- 裏ブタは取り外さない。

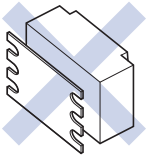

ベース裏面の裏ブタやねじ部に充填してあるコンパンドは取り除かないでください。

- 取付角度に注意

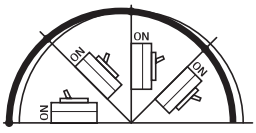

過電流引外し方式が完全電磁式のとき、取付姿勢により過電流引外し性能が変化しますので取付角度にご注意ください。垂直方向の取付をおすすめします。取付角度による定格電流の補正は5-17頁をご参照ください。

■接続上のご注意

●締付トルクは適正に

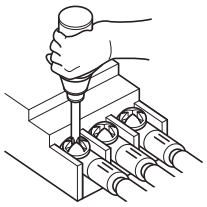

接続導体の締付けが緩いと過熱・誤動作の原因となり、締過ぎはねじの損傷、モールドの破損の原因となりますので規定の締付けトルクで締め付けてください。締付トルクは5-12頁をご参照ください。また、ねじ形状に適合したドライバーを用いてください。

●ねじ部に油は禁物

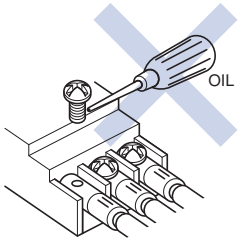

ねじ部に潤滑油をつけないでください。潤滑油をつけるとねじ部の摩擦が少なくなり、緩みやすく過熱の原因となります。

●充電露出部は絶縁する

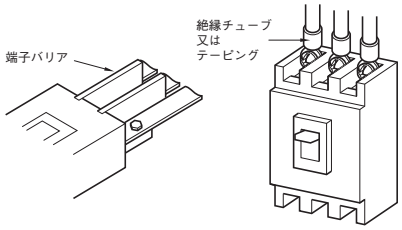

表面形ブレーカの裸導体間は、端子バリア、端子カバー、絶縁チューブ又は絶縁テープ等で確実に絶縁してください。

●スタッドを変形させない

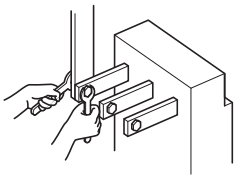

裏面形および埋込形の導体接続部は、スタッドに無理な力が加わらないように配置し、スタッドを変形させないように締付けてください。

●電源・負荷の接続は正接続が好ましい

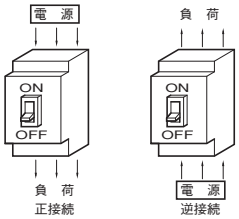

通常のブレーカでは、原理的に正接続の方が安全性が高く好ましい。止むを得ず電源・負荷の逆接続を行う場合は、5-23頁をご参照ください。

●漏電遮断器・漏電警報付ブレーカの接続について

●単相３線式回路への接続

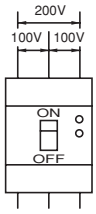

３極用を単相３線回路に適用する場合、両端極に電圧を加え、ニュートラル線は中央極に接続してください。

●単相２線式回路への接続

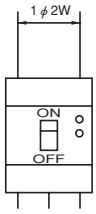

３極用を単相２線回路に適用する場合、両端極を使用し中央極は使用しないでください。

●並列接続

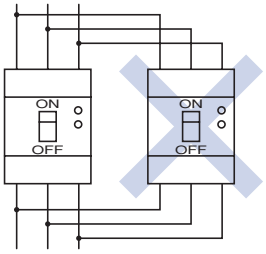

漏電遮断器を並列接続すると不平衡電流が流れて誤動作し、引外しコイルを焼損することがありますので絶対に並列接続はしないでください。（ノーヒューズブレーカと漏電遮断器・漏電警報付ブレーカの場合も同様に並列接続はしないでください。）

●導体は各極平行にしっかり固定する

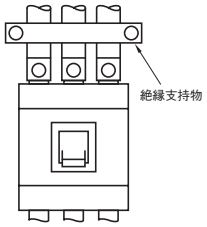

接続導体は各極が平行になるように取付けてください。また、接続導体には事故電流に応じて大きな電磁力が発生しますので、右表の条件をめやすにして絶縁支持物で強固に導体を固定（又は結束）してください。

導体1mあたりに働く電磁力

規約短絡電流 kA ( )内力率	電磁力（三相短絡の場合） N	
	導体間隔10cm	導体間隔20cm
10(0.4)	490	245
18(0.3)	1880	940
25(0.2)	4430	2215
35(0.2)	8690	4345
42(0.2)	12520	6260
50(0.2)	17740	8870
65(0.2)	29980	14990
85(0.2)	51270	25635
100(0.2)	70960	35480
125(0.2)	110870	55435

4 保守点検

1．初期点検

ブレーカを設置し、通電を開始する前に次の事項を点検してください。
注意：１～５の項目は電圧が印加されていないことを確認してから点検をしてください。

点検項目	判定基準
１．運送時の梱包くず、鉄板の切り粉、電線くずなどの導電性の異物が残っていないか点検。	きれいに取り除いてあること。
２．カバー、ベースに亀裂、破損がないか点検。	亀裂、破損がないこと。
３．端子ねじ、線押え端子ねじは確実に締付けられているか。	規定の締付トルクであること。 締付トルクは5-12頁をご参照ください。
４．500Ｖ絶縁抵抗計で絶縁抵抗を測定。 漏電遮断器・漏電警報付ブレーカは下記注意事項をご参照ください。	５MΩ以上であること。
５．定格電圧と回路電圧の確認。	同一又は使用可能な電圧の範囲内であること。
６．回路電圧を印加し、テストボタンを押して引外し動作を確認。（漏電遮断器）	漏電トリップの状態となること。

ご注意事項

誤った箇所に電圧を印加したり、基準を超えた電圧を印加しないでください。故障のおそれがあります。

■耐電圧試験の試験電圧について

下表を基準にしております。これ以上の耐電圧試験は行わないでください。

（単位：Ｖ）

主回路		補助回路又は制御回路（注１）	
定格絶縁電圧（注３）	試験電圧（交流分実効値）	操作回路の定格絶縁電圧	試験電圧（交流分実効値）
Ui≦300	2000	Uis≦60	1000（注２）
300＜Ui≦690	2500	60＜Uis≦690	2 Uis＋1000（最小1500）

注１．端子一括と対大地間のみです。
２．DC24V用の電動機は制御回路から切離してください。
耐電圧性能はAC500VまたはAC1000Vです。
３．定格絶縁電圧表示が無い場合は、定格電圧の最高電圧になります。

■主回路左右極に電子回路が接続されていない製品（ノーヒューズブレーカ）

測定箇所＼試験		絶縁抵抗測定（注1）		耐電圧試験	
ハンドルの状態		ＯＮ	ＯＦＦ	ＯＮ	ＯＦＦ
主回路充電部一大地間		○	○	○	○
異極間	電源側	○	○	○	○
	負荷側	○	○	○	○
電源一負荷端子間		—	○	—	○
操作回路充電部一大地間		○	○	○	○

（注1）500Ｖ絶縁抵抗計をご使用ください。

■主回路左右極に電子回路が接続されている製品（漏電遮断器・漏電警報付ブレーカ・単3中性線欠相保護付ノーヒューズブレーカ・単3中性線欠相保護付漏電遮断器）

測定箇所＼試験		絶縁抵抗測定（注1）		耐電圧試験（注3）	
ハンドルの状態		ＯＮ	ＯＦＦ	ＯＮ	ＯＦＦ
主回路充電部一大地間		○	○	○(注5)	○(注5)
左一中(R-S)、中一右(S-T)極間	電源側	○(注4)	○	○(注4)	○
	負荷側	○(注4)	○(注4)	○(注4)	○(注4)
左一右(R-T)極間	電源側	×	○	×	○
	負荷側	×	×(注2)	×	×
電源一負荷端子間		—	○	—	○
操作回路充電部一大地間		○	○	○	○

（注1）500Ｖ絶縁抵抗計をご使用ください。
左一右極間の測定は行わないでください。誤って測定しても破損しませんが、1000Vを印加しますと破損します。抵抗値はほとんど零（Ω）です。
（注2）メグ測定スイッチMG（6-11頁）を取り付ければ測定できます。
（注3）表の×印のところに誤って試験電圧を印加した場合は、新品と交換してください。
（注4）単3中性線欠相保護付ノーヒューズブレーカと単3中性線欠相保護付漏電遮断器は、過電圧検出リード線を中性線から取外して下さい。故障のおそれがあります。
（注5）遮断器に負荷配線を接続した状態で主回路充電部各極一大地間の耐電圧試験を行う場合は、主回路充電部一括と大地間で試験を行ってください。配線の対地静電容量や大地間に接続されたインピーダンス（サージ吸収コンデンサ、アレスタ、ノイズフィルタなど）を介して、極間に過大な電圧を印加され、故障する可能性があります。

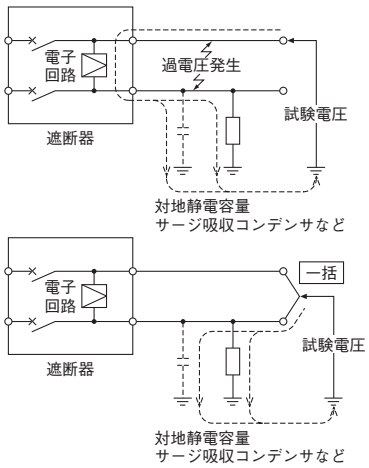

2．定期点検

ブレーカの性能を維持し、不測の事故を未然に防止するためには点検が必要です。点検は、設備の運転開始から１ケ月前後に１回、その後は使用環境に応じた点検間隔で定期点検をする必要があります。

■点検間隔のめやす

程　度		環　境	具体例	点検間隔のめやす
標準使用状態	1	空気がいつも清浄で乾燥している場所。	防塵・空調された電気室など。	設置後10年未満…２～３年に１回。 設置後10年以上…１年に１回。 設置後15年以上…６ケ月に１回。
	2	屋内で塵埃等の少ない腐食性ガスのない場所。	防塵・空調のない個別電気室の配電盤及び箱入のもの。	設置後10年未満…１年に１回。 設置後10年以上…６ケ月に１回。 設置後15年以上…１ケ月に１回。
悪　環　境	1	亜硫酸、硫化水素、塩分、高湿等のガスが含まれ、塵埃の少ない場所。	地熱発電所、汚水処理場、製鉄、紙、パルプ工場等。	設置後５年未満…６ケ月に１回。 設置後５年以上…１ケ月に１回。
	2	人間が長時間滞在できず、腐食性ガス塵埃の特にひどい場所。	化学薬品工場、採石場、鉱山現場等。	１ケ月に１回。

■点検項目

注意：１～６の項目は電圧が印加されていないことを確認してから点検をしてください。

点　検　項　目	判　定　基　準	不良の場合の処置
1．端子ねじの緩みがないか。	緩みのないこと。	緩みがあれば規定の締付トルクで増し締めしてください。締付トルクは5-12頁をご参照ください。
2．塵埃、油などの付着がないか。	端子まわりはきれいになっていること。	クリーナで清掃する。 乾燥したきれいな布で拭き取る。
3．カバー、ベースに亀裂、破損がないか。	亀裂、破損がないこと。	新品と交換する。
4．ハンドルによる開閉がスムーズに行えるか。	スムーズに操作できること。	開閉がスムーズでないものは新品と交換するか、弊社にご連絡ください。
5．端子部の変色や異常温度上昇はないか。	目視によりモールドベースの端子部に過熱による変色のないこと。	新品と交換する。 （銀メッキの多少の変色は問題はない）
6．500V絶縁抵抗計で絶縁抵抗を測定。	5MΩ以上であること。	5MΩ以下のものは、新品と交換する。
7．月1回程度電圧印加状態でテストボタンを押して引外し動作を確認。（漏電遮断器）	確実に動作し再閉路できること。	動作不良の場合、新品と交換する。 （注：動作不良の場合、テストボタンを5秒以上押し続けないでください。）

3．事故電流遮断後の点検と処置

ブレーカが事故電流を遮断した場合、事故電流の大きさにより再使用が可能か、新品との交換が必要かを判断します。

1．アークガス排出口に汚れもなくその他の異常も見られない場合は、再使用が可能です。

2．アークガス排出口に黒いすすの汚れが見られる場合は、絶縁抵抗が５ＭΩ以上あれば再使用が可能と判断してもよいが、通電中、端子部等に異常温度上昇がないか、その他の異常がないか注意してください。
絶縁抵抗が５MΩ以下の場合は耐電圧試験を行ってください。規定の絶縁耐力があればできるだけ負荷を減らした後、端子部等に異常温度上昇がないことを注意しながら、暫時の間使用する程度にとどめ、速やかに新品と交換してください。
- 絶縁抵抗測定や耐電圧試験は8-4頁によって行ってください。
- 漏電遮断器の場合テストボタンによる引外し動作も確認してください。

3．ハンドル部やアークガス排出口が著しくすすで汚れ、金属溶融粒が見られる場合は、新品と交換してください。

4．異常現象に対する処置方法

ブレーカを使用中に異常な現象が発生した場合、下表により適切な処置を行ってください。

■遮断器本体の異常

異常の種類	異常時の状態又は箇所	推　定　原　因	処　　置
異常発熱	○端子温度の異常高温	○端子ねじ、導体接続ねじの緩み。	○増締めする。
	○端子部絶縁物の焼損	○接触子の接触抵抗増大による発熱。 ○スタッド導電部と本体端子部の接触不良（ねじの緩みや異物が付着）。	○新品と交換する。
	○ブレーカの本体モールドケース温度の異常高温（70℃を超える温度上昇）	○接触子の接触抵抗増大による発熱。 ○内部締付けの緩み。 ○編組線断線による電流密度の増大。	○新品と交換する。
		○負荷電流が歪み高周波成分を多く含んでいる。	○回路の歪率を減らす。
導通不良	○負荷側異常電圧	○接触子の消耗大。 ○接触子間に異物が付着している。 ○導電部切断（開閉過多や腐食性ガスによる腐食） ○接点表面の酸化。（酸化被膜）	○10回開閉操作をしても回復しなければ新品と交換する。
操作不能	○投入不能	○ブレーカが引外し（トリップ）状態でリセットされていない。	○リセット操作をする。
	○リセット不能	○不足電圧引外し装置が励磁されていない。	○電源を印加する。
		○過電流引外しののち、十分バイメタルが冷却されていない。	○冷却後リセットする。
		○バイメタルが腐食、その他で変形している。 ○引外し（トリップ）操作回数が多く寿命が尽きている。（電圧引外し装置や不足電圧引外し装置で引外し操作を頻繁に行った場合） ○機構部の異常。	○新品と交換する。
ブレーカの迷惑引外し	○定格電流以下の通電中に引外し動作	○周囲温度が異常に高い。（40℃以上）	○通気等によりブレーカの周囲温度を低く保つ。
		○端子部ねじの緩みによる異常発熱。	○増締めする。
		○ブレーカ内部の発熱。	○新品と交換する。
		○振動、衝撃。	○クッション等振動、衝撃の減衰処置をとる。
		○適用周波数の違い（熱動形でＣＴ方式を採用したブレーカ）	○周波数の合ったものと交換する。
		○負荷電流が歪み高周波成分を多く含んでいる。	○負荷電流を低減、又は定格電流を変更する。
		○接続導体サイズの断面積が規定より小さい。	○接続導体サイズを大きくする。又は、定格電流を変更する。
		○近傍の大電流母線等により誘導ノイズが侵入（漏電遮断器）	○ノイズ発生源を遠ざける。
		○電磁波誘導ノイズが侵入（漏電遮断器・電子式ブレーカ）	○ノイズ発生源を遠ざける。（電界強度10V/m以下）
		○過大なサージが侵入（漏電遮断器・電子式ブレーカ）	○サージ発生源を取り除く。
	○始動電流で引外し動作	○始動突入電流で引外し動作。 ○スターデルタ始動において、切換え時に引外し動作する。 ○インチング始動したとき瞬時に引外し動作する。 ○コンデンサの充電電流、白熱電灯の越流、蛍光灯の始動電流等によって瞬時引外し動作する。	○瞬時引外し電流の設定変更、又は定格電流の大きいものに交換する。
		○始動電流が大きく時延引外し動作する。 ○始動時間が長く時延引外し動作する。	○定格電流の大きいものに交換する。
		○電動機内部でレアーショートしている。	○電動機を修理、又は交換する。
		○電圧引外し（SHT）、不足電圧引外し（UVT）の操作回路誤接続等による誤動作。	○配線のチェックをする。
過電流における不動作	○規定の動作電流以上での不動作	○上位ヒューズの限流遮断又は上位遮断器との協調がとれていない。	○協調の再検討。
		○周囲温度が非常に低い。	○補正電流を確認する。
		○適用周波数の誤り。	○周波数に合ったものを選定する。

■付属品の異常

異常の種類	異常時の状態又は箇所	推　定　原　因	処　　置
付属装置の異常	○電動操作装置の異常	○操作回路誤配線による操作不能。 ○操作回路誤配線による“入”、“切”連続操作。	○配線の点検・修理を行う。
		○電源回路電線の容量不足による電圧降下のための操作不能。	○電線を太くする。
		○操作回路の電源容量の不足。	○電源容量を大きくする。
		○操作機構ストローク調整不良による投入、開放、リセットの操作不能。	○返送修理（ストロークを再調整する。）
	○電圧引外し（ＳＨ）の異常	○操作回路の通電容量不足による電源電圧降下による不動作。 ○電源容量不足による電源電圧降下のための不動作。	○通電容量を大きくする。 ○電源容量を大きくする。
		○連続励磁、コイル定格の間違い、焼損防止接点の不動作および溶着等によるコイルの焼損。	○返送修理又は新品と交換する。
	○不足電圧引外し（ＵＶ）の異常	○残留磁気で無電圧でも、引外し動作しない。 ○ストローク調整不良で無電圧でも引外し動作しない。	○修理又は新品と交換する。
	○補助スイッチおよび警報スイッチの異常	○マイクロスイッチの定格値の超過による接点溶着、または焼損。	○返送修理又は新品と交換し、補助継電器を介在させる等によりマイクロスイッチ接点の負荷の軽減を行う。
		○マイクロスイッチ調整不良による不動作。	○返送修理する。

5．開閉耐久性能

ブレーカの開閉耐久性能はフレームの大きさによって異なっています。フレームが大きいほど回数は少なくなっています。 JIS C 8201-2-1では表に示すように規定されています。ブレーカは保護機器であるため、電磁開閉器と異なり頻繁な開閉には不向きであることに留意しておかなければなりません。

配線用遮断器の動作サイクルの回数

1	2	3	4	5
定格電流（A）（注１）	1時間当たりの動作回数（注２）	動作サイクルの回数		
		無 通 電	通 電（注３）	合 計
$I_n \leqq 100$	120	8500	1500	10000
$100 < I_n \leqq 315$	120	7000	1000	8000
$315 < I_n \leqq 630$	60	4000	1000	5000
$630 < I_n \leqq 2500$	20	2500	500	3000
$2500 < I_n$	10	1500	500	2000

注１　これは指定したフレームの大きさに対する最大定格電流を意味する。
　２　欄2は最小動作頻度を示す。この頻度は製造業者の同意のもとで増やしてもよい。この場合、使われた頻度はその試験成績書に記載しなければならない。
　３　各々の動作サイクルの間、回路遮断器は全電流が確立するに十分な時間の間、閉状態を保たねばならない。ただし、2秒間を超える必要はない。

9 付　録

1 ハンドル操作角度・寸法・操作力 ……9-2
2 トリップボタン・漏電表示・
テストボタン・切替スイッチ取付位置……9-4
3 保守点検用チェッカ ……9-7
4 埋込形（フラッシュプレート）補助回路端子標準配列 ……9-8
5 差込形（プラグイン）補助回路端子標準配列……9-16
6 ブレーカの内部抵抗・消費電力……9-19
7 短絡電流の計算と早見グラフ ……9-22
8 単3中性線欠相保護付ノーヒューズブレーカ、
漏電遮断器の並列回路への適用 ……9-31
9 ご発注の方法 ……9-32

1 ハンドル操作角度・寸法・操作力

ノーヒューズブレーカ・漏電遮断器

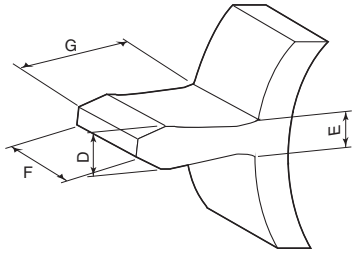

図1

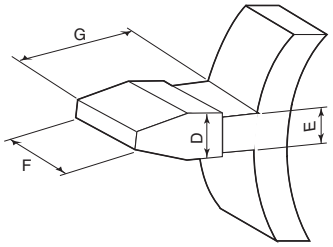

図2

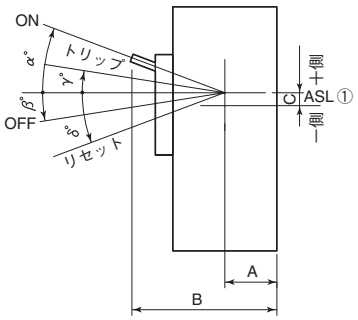

フレーム（A）	ブレーカ形式	漏電遮断器形式	極数	参照図	操作角度 ON α°	OFF β°	トリップ γ°	リセット δ°	寸法（mm） A	B	C	D	E	F	G	ハンドル操作力 N OFF↓ON	ON↓OFF	トリップ↓リセット	回転半径（mm）
30	E30, S30	ZE30, ZS30	2	1	22	15	4	17.5	57	84	9.5	5	5	12	19	15.6	20.1	33.1	26.9
			3													21.9	26.0	59.5	26.9
	XM30PB		3	1	17	7	6.5	12	62.8	117	+3	6	7	10	15.5	19.6	9.8	39.2	54.2
		TZD-32EA	2	1	35	35	35	—	37	63	+5					12.7	6.4	—	26
50	E50-NF, S50-CF, S50-NF, E50-NF, S50-CF, S50-NF, NE50	ZE50, ZS50-NF, ZS50-CM, ZNE50	2	1	22	15	4	17.5	57	84	9.5	5	5	12	19	15.6	20.1	33.1	26.9
			3													21.9	26.0	59.5	26.9
	S50-GF		3/4	1	19.2	16.5	4.1	19	26	92	0	6.8	9.3	13	20.4	22.0	28.0	68.0	66.0
60	E60, S60	ZE60, ZS60	2	1	22	15	4	17.5	57	84	9.5	5	5	12	19	15.6	20.1	33.1	26.9
			3													21.9	26.0	59.5	26.9
100	E100-NF, E100-NM, E100-NN, ZAE100, NE100	ZE100, ZNE100	2	1	22	15	4	17.5	57	84	9.5	5	5	12	19	15.6	20.1	33.1	26.9
			3													21.9	26.0	59.5	26.9
	S100, S125-NF, S125-GF, S125-NN, ZAS100-GF, ZAS125-GF	ZS100-GF, ZS125-GF	2/3/4	1	19.2	16.5	4.1	19	26	92	0	6.8	9.3	13	20.4	22.0	28.0	68.0	66.0
	H100, L100, H125, L125		3/4	1	19.2	16.5	4.1	19	61	127	0	6.8	9.3	13	20.4	25.0	36.0	76.0	66.0
225, 250	S225-NF, S250-NF, S225-GF, S250-GF, S225-NM, ZAS225-GF, ZAS250-GF	ZS225-GF, ZS250-GF	3/4	1	19.2	16.5	4.1	19	26	92	0	6.8	9.3	13	20.4	25.0	36.0	76.0	66.0
	S225-GE, S225-PE, H225, L225, H250, L250		3/4	1	19.2	16.5	4.1	19	61	127	0	6.8	9.3	13	20.4	25.0	36.0	76.0	66.0
400	E400, S400, ZAE400, ZAS400, NE400, NS400, NAE400, NAS400	ZE400, ZS400, ZNE400, ZNS400	3/4	2	19.8	19.3	−3.5	22.5	53.6	145	2.8	14	9	34	39.5	110	115	125	91.4
	H400, L400		3/4	2	19.8	19.3	−3.5	22.5	90.6	182	2.8	14	9	34	39.5	110	115	125	91.4
630	S630, ZAS630	ZS630	3/4	2	20	18	2	22	53.7	145	5	13	11	40	39.5	140	140	170	91.3
	H630, L630		3/4	2	20	18	2	22	90.7	182	5	13	11	40	39.5	140	140	170	91.3
800	S800, ZAS800	ZS800	3/4	2	20	18	2	22	53.7	145	5	13	11	40	39.5	140	140	170	91.3
	H800, L800		3/4	2	20	18	2	22	90.7	182	5	13	11	40	39.5	140	140	170	91.3
1000, 1250	S1000-CE		3/4	2	20	18	2	22	53.7	145	5	13	11	40	39.5	140	140	170	91.3
	S1250-NE, S1250-GE, S1250-NN		3/4	1	22	4	12	9	73.5	171	−2.8	11	12.5	40	30	157	294	343	98.3
	TL-1000NE, TL-1200NE		3/4	1	22	4	3	9	93.5	191	−2.8	11	12.5	40	30	157	118	343	98.3
1600	S1600-NE, S1600-NN		3/4	1	22	4	12	9	93.5	191	−2.8	11	12.5	40	30	157	294	343	98.3
2000	XS2000NE, XS2000NN		3/4	1	18.3	10	7.7	15.3	100	245	+2	20.5	24	60	56.5	382	322	559	146
2500, 3200	XS2500NE, XS3200NE, XS2500NN, XS3200NN		3/4	1	18.3	10	7.7	15.3	100	245	+2	20.5	24	60	56.5	382	322	559	146
4000	TO-4000		3	1	18	14	3	18	153	315	0	24	26	70	67	441	265	676	162

単位　ハンドル操作力：N
（1 N≒ $\frac{1}{9.8}$ kgf）

注①：機種により℄中心線適用となります。7章の外形図をご参照ください。

ノーヒューズブレーカ

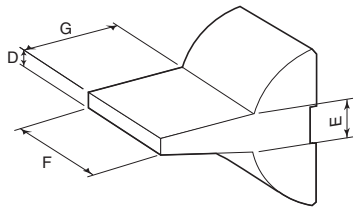

図3

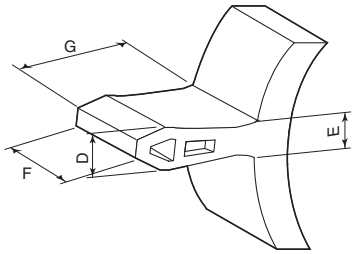

図4

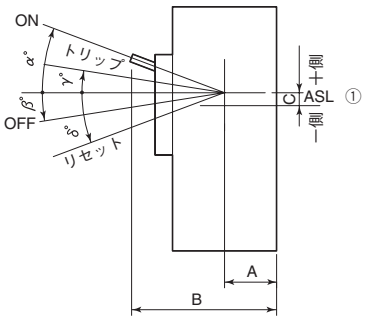

フレーム (A)	ブレーカ形式	参照図	操作角度 ON α°	OFF β°	トリップ γ°	リセット δ°	寸法 A	B	C	D	E	F	G	ハンドル操作力 N OFF↓ON	ON↓OFF	トリップ↓リセット	回転半径 (mm)
50	**E50-SF,E50-CM**	3	17	7	6.5	12	32.8	87	+3	6	7	10	15.5	19.6	9.8	39.2	54.2
	S50-SF, ZS50-SF	4	12.7	10.4	2	13.2	40.6	95	-2	7.4	7.8	13	22.8	44.1	37.2	78.4	54.5
100, 125	**E100-SF**	3	17	7	6.5	12	32.8	87	+3	6	7	10	15.5	19.6	9.8	39.2	54.2
	S125-SF, S125-SN, ZAS125-SF, NS125-SF, ZS125-SF, ZS100-SM, ZNS125-SF, NAE125-SF, NAS125-SF	4	12.7	10.4	2	13.2	40.6	95	-2	7.4	7.8	13	22.8	44.1	37.2	78.4	54.5
225, 250	**E250-SF, S250-SF, S250-SM, S250-SN, ZAE250-SF, ZAS250-SF, NE250-SF, NS250-SF, ZE250-SF, ZS250-SF, ZS250-SM, ZNE250-SF, ZNS250-SF, NAE250-SF, NAS250-SF**	4	11.8	13.2	3.8	16.2	40.5	95	0	7.4	7.2	13	21.1	53.0	57.0	91.0	54.4

単位　ハンドル操作力：N
（1N≒1/9.8kgf）

注①：機種により℄中心線適用となります。5章の外形図をご参照ください。

2 トリップボタン・漏電表示・テストボタン・切替スイッチ取付位置

ASL：配列基準線　℄：中心線　Ⓗ：ハンドル枠中心線

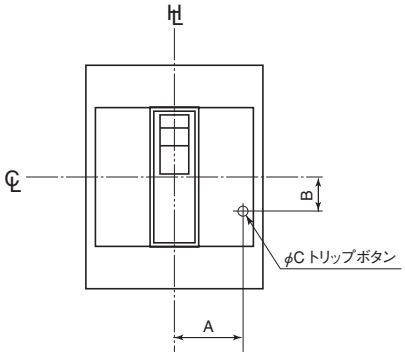

図 1

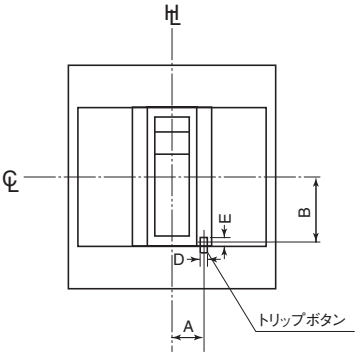

図 2

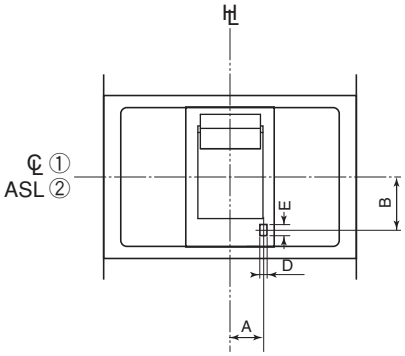

図 3

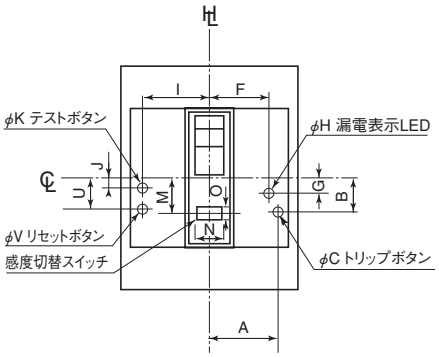

図 4

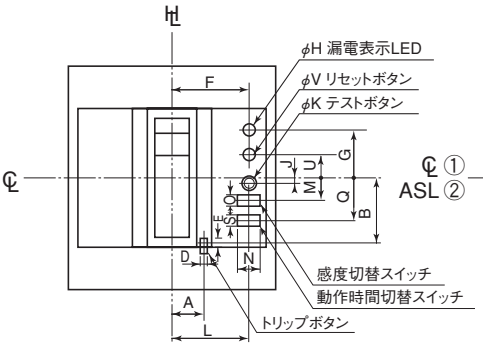

図 5

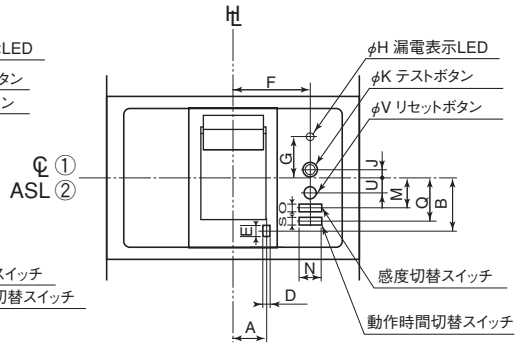

図 6

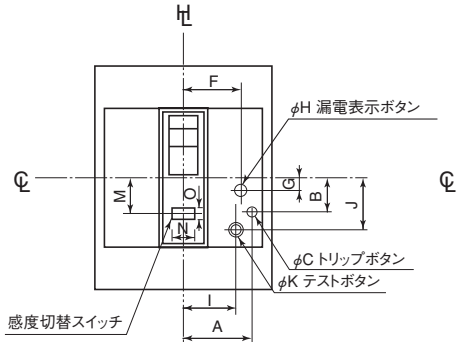

図 7

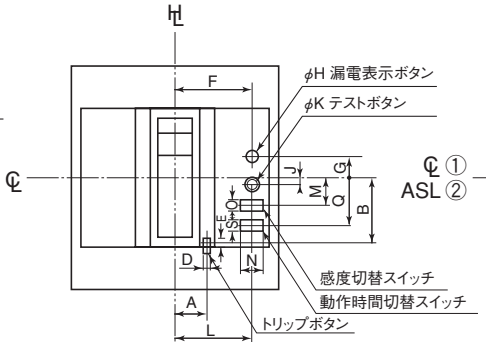

図 8

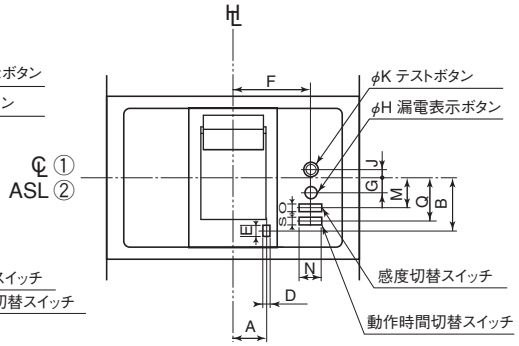

図 9

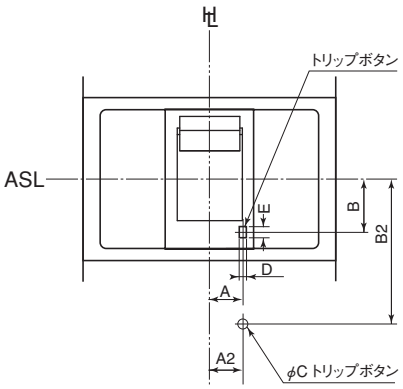

図10

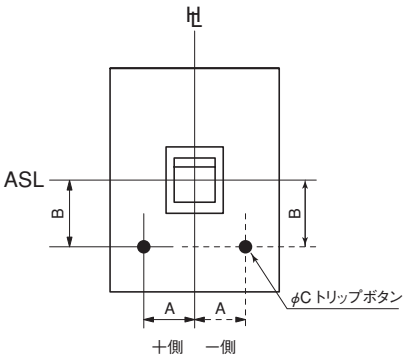

図11

寸法表　mm

フレーム（A）	ブレーカ形式	参照図	極数	トリップボタン A	B	C	D	E	漏電表示 F	G	H	テストボタン I	J	K	感度切替スイッチ L	M	N	O	動作時間切替スイッチ Q	S	リセットボタン U	V
30	**E30, S30**	1	2	20.2	13.5	4	—	—	—	—	—	—	—	—	—	—	—	—	—	—	—	—
			3	32.7	13.5	4	—	—	—	—	—	—	—	—	—	—	—	—	—	—	—	—
50	**E50-NF, S50-CF, S50-NF**	1	2	20.2	13.5	4	—	—	—	—	—	—	—	—	—	—	—	—	—	—	—	—
			3	32.7	13.5	4	—	—	—	—	—	—	—	—	—	—	—		—	—	—	—
	ZAE50, ZAS50-NF	4	3	32.7	13.5	4	—	—	25.7	6.7	5.5	27.4	4.15	5	25.7	13.5	7.8	3.6	—	—	13.2	5
	S50-GF	2	3/4	13.8	20.4	—	3.3	4.3	—	—	—	—	—	—	—	—	—	—	—	—	—	—
60	**E60, S60**	1	2	20.2	13.5	4	—	—	—	—	—	—	—	—	—	—	—	—	—	—	—	—
			3	32.7	13.5	4	—	—	—	—	—	—	—	—	—	—	—	—	—	—	—	—
100, 125	**E100-NF, E100-NM, E100-NN**	1	2	20.2	13.5	4	—	—	—	—	—	—	—	—	—	—	—	—	—	—	—	—
			3	32.7	13.5	4	—	—	—	—	—	—	—	—	—	—	—	—	—	—	—	—
	ZAE100-NF	4	3	32.7	13.5	4	—	—	25.7	6.7	5.5	27.4	4.15	5	25.7	13.5	7.8	3.6	—	—	13.2	5
	S100, S125-NF, S125-GF, S125-NN	2	2/3/4	13.8	20.4	—	3.3	4.3	—	—	—	—	—	—	—	—	—	—	—	—	—	—
	ZAS100-GF, ZAS125-GF	5	3/4	13.8	20.4	—	3.3	4.3	26.2	12.3	3	—	1.9	5	26.7	9	8	3	14	3	5.8	5
	H100, L100, H125, L125	2	3/4	17.2	20.4	—	3.3	4.3	—	—	—	—	—	—	—	—	—	—	—	—	—	—
225, 250	**S225-NF, S250-NF, S225-GF, S250-GF, S225-NM**	2	3/4	17.2	20.4	—	3.3	4.3	—	—	—	—	—	—	—	—	—	—	—	—	—	—
	ZAS225-GF, ZAS250-GF	5	3/4	17.2	20.4	—	3.3	4.3	31.1	12.3	3	—	1.9	5	31.6	9	8	3	14	3	5.8	5
	S225-GE, S225-PE	2	3/4	17.2	20.4	—	3.3	4.3	—	—	—	—	—	—	—	—	—	—	—	—	—	—
	H225, L225, H250, L250	2	3/4	17.2	20.4	—	3.3	4.3	—	—	—	—	—	—	—	—	—	—	—	—	—	—
400	**E400, S400**	3 ①	3/4	21.6	37.2	—	5.3	6.6	—	—	—	—	—	—	—	—	—	—	—	—	—	—
	ZAE400,ZAS400	6 ①	3/4	21.6	37.2	—	5.3	6.6	41	20	3	—	5	7	—	22	8	3	27	3	10	7
	H400, L400	3 ①	3/4	21.6	37.2	—	5.3	6.6	—	—	—	—	—	—	—	—	—	—	—	—	—	—
600, 630, 800, 1000	**S630, S800, S1000**	3 ②	3/4	21.8	33	—	5.3	6.6	—	—	—	—	—	—	—	—	—	—	—	—	—	—
	H630, L630, H800, L800	3 ②	3/4	21.8	33	—	5.3	6.6	—	—	—	—	—	—	—	—	—	—	—	—	—	—
	ZAS630, ZAS800	6 ②	3/4	21.8	33	—	5.3	6.6	64.2	22	3	—	6.5	7	—	20.5	8	3	25.5	3	8.5	7

フレーム（A）	ブレーカ形式	参照図	極数	トリップボタン A	B	A2	B2	C	D	E
1250 ③	**S1250-NE, S1250-GE, S1250-NN**	10	3/4	30	37.5	31	70.5	6	6	8
1600 ③	**S1600-NE, S1600-NN**	10	3/4	30	37.5	31	70.5	6	6	8

フレーム（A）	ブレーカ形式	参照図	極数	トリップボタン A	B	C
30	**XM30PB**	11	3	-31.5	28	6
1000	**TL-1000NE**	11	3/4	0	72.5	6
1200	**TL-1200NE**	11	3/4	0	72.5	6
2000	**XS2000NE, XS2000NN**	11	3/4	+39	126	6
2500	**XS2500NE, XS2500NN**	11	3/4	+39	126	6
3200	**XS3200NE, XS3200NN**	11	3/4	+39	126	6

フレーム（A）	漏電遮断器形式	参照図	極数	トリップボタン A	B	C	D	E	漏電表示 F	G	H	テストボタン I	J	K	感度切替スイッチ L	M	N	O	動作時間切替スイッチ Q	S
30	**ZE30, ZS30**	7	3	32.7	13.5	4	—	—	25.7	6.7	5.5	24.2	21.2	5	—	13.5	7.8	3.6	—	—
50	**ZE50, ZS50-NF, ZS50-CM**	7	3	32.7	13.5	4	—	—	25.7	6.7	5.5	24.2	21.2	5	—	13.5	7.8	3.6	—	—
60	**ZE60, ZS60**	7	3	32.7	13.5	4	—	—	25.7	6.7	5.5	24.2	21.2	5	—	13.5	7.8	3.6	—	—
100	**ZE100**	7	3	32.7	13.5	4	—	—	25.7	6.7	5.5	24.2	21.2	5	—	13.5	7.8	3.6	—	—
125	**ZS100-GF, ZS125-GF**	8	3/4	13.8	20.4	—	3.3	4.3	26.2	5.8	5.5	—	1.9	5	26.7	9	8	3	14	3
225, 250	**ZS225-GF, ZS250-GF**	8	3/4	17.2	20.4	—	3.3	4.3	31.1	5.8	5.5	—	1.9	5	31.6	9	8	3	14	3
400	**ZE400, ZS400**	9 ①	3/4	21.6	37.2	—	5.3	6.6	41	10	7	—	5	7	—	22	8	3	27	3
600, 630, 800	**ZS630, ZS800**	9 ②	3/4	21.8	33	—	5.3	6.6	64.2	8.5	7	—	6.5	7	—	20.5	8	3	25.5	3

注①：400Aフレームは℄中心線を適用します。
　②：630A、800A、1000AフレームはASL配列基準線を適用します。
　③：トリップボタンは2つ付属します。

2 トリップボタン・漏電表示・テストボタン・切替スイッチ取付位置

ASL：配列基準線　℄：中心線　Ⓗ：ハンドル枠中心線

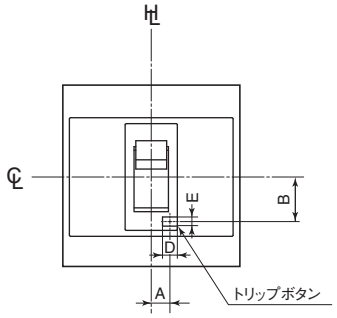

図12

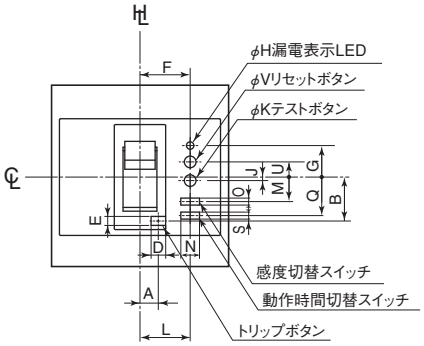

図13

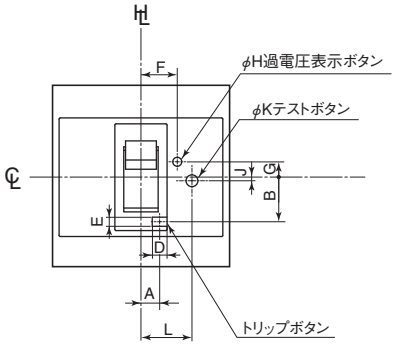

図14

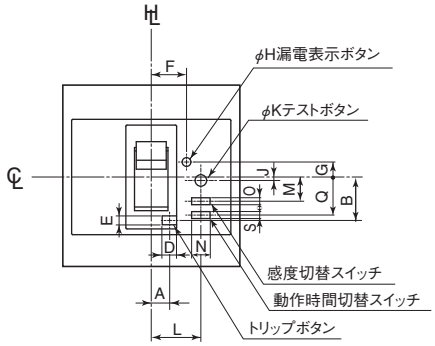

図15

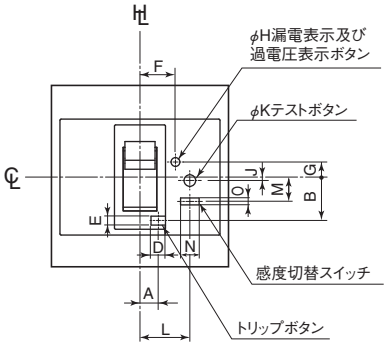

図16

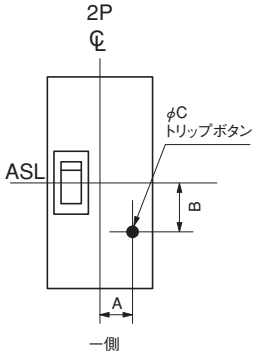

図17

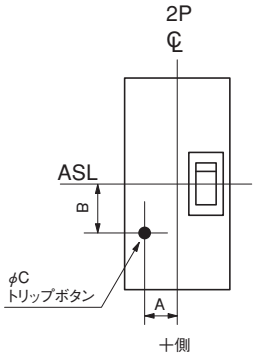

図18

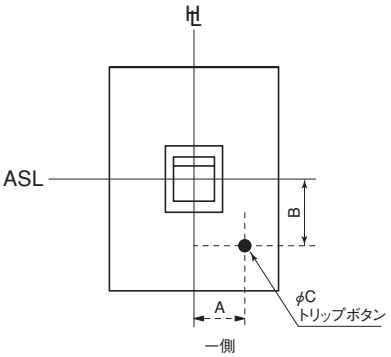

図19

フレーム (A)	ブレーカ形式		参照図	トリップボタン A	B	C
50	E50-SF,E50-CM	2P	17	-19	28	6
		3P	19	-31.5	28	6
100	E100-SF	2P	18	+20	28	6
		3P	19	-31.5	28	6

フレーム (A)	ブレーカ形式	参照図	極数	トリップボタン A	B	D	E	漏電表示 F	G	H	テストボタン J	K	感度切替スイッチ L	M	N	O	動作時間切替スイッチ Q	S	リセットボタン U	V
50	S50-SF	12	2/3/4	7.6	18.8	6.9	3.4	—	—	—	—	—	—	—	—	—	—	—	—	—
	ZS50-SF	15	3	7.6	18.8	6.9	3.4	15.3	6.5	3.3	1.5	5	21.5	10.5	8	3	16.5	3	—	—
100, 125	S125-SF, S125-SN	12	2/3/4	7.6	18.8	6.9	3.4	—	—	—	—	—	—	—	—	—	—	—	—	—
	ZAS125-SF	13	3	7.6	18.8	6.9	3.4	21.5	13.5	3	1.5	5	21.5	10.5	8	3	16.5	3	6.5	5
	NS125-SF	14	3	7.6	18.8	6.9	3.4	15.3	6.5	3.3	1.5	5	21.5	—	—	—	—	—	—	—
	ZS125-SF, ZS100-SM	15	3	7.6	18.8	6.9	3.4	15.3	6.5	3.3	1.5	5	21.5	10.5	8	3	16.5	3	—	—
	ZNS125-SF	16	3	7.6	18.8	6.9	3.4	15.3	6.5	3.3	1.5	5	21.5	10.5	8	3	—	—	—	—
225, 250	E250-SF, S250-SF, S250-SM, S250-SN	12	3/4	9.5	18.6	3.0	4.8	—	—	—	—	—	—	—	—	—	—	—	—	—
	ZAE250-SF, ZAS250-SF	13	3	9.5	18.6	3.0	4.8	31.1	12.3	3	1.9	5	31.6	9	8	3	14	3	5.8	5
	NE250-SF, NS250-SF	14	3	9.5	18.6	3.0	4.8	31.1	5.8	5.5	1.9	5	31.6	—	—	—	—	—	—	—
	ZE250-SF, ZS250-SF, ZS250-SM	15	3	9.5	18.6	3.0	4.8	31.1	5.8	5.5	1.9	5	31.6	9	8	3	14	3	—	—
	ZNE250-SF, ZNS250-SF	16	3	9.5	18.6	3.0	4.8	31.1	5.8	5.5	1.9	5	31.6	9	8	3	—	—	—	—

3 保守点検用チェッカ

OCRチェッカ

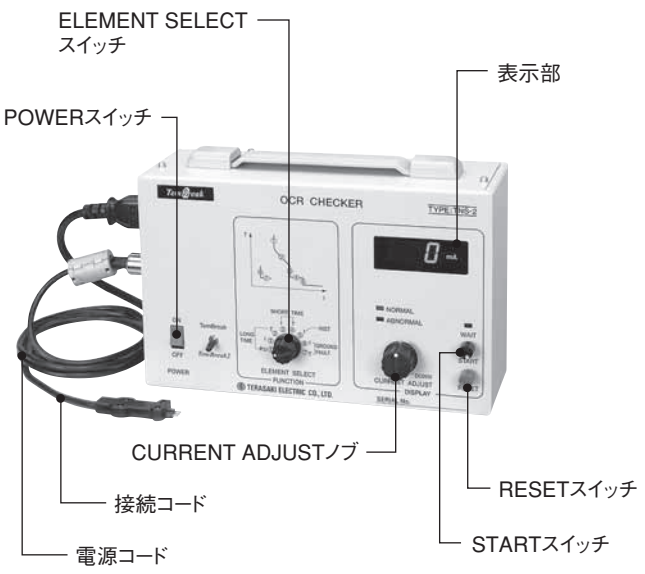

ＴＮＳ-２形ＯＣＲチェッカは電子式ブレーカの引外し機能をフィールドで簡単に確認できます。
チェックの種類は、長限時引外し（ＬＴＤ）、短限時引外し（ＳＴＤ）、瞬時引外し（ＩＮＳＴ）、地絡引外し（ＧＦＴ）のそれぞれの設定電流値と引外し時限です。用途に応じてご使用ください。

定格・仕様

形式	TNS-2形
定格電圧	＊単相AC100～110V、50/60Hz
消費電力	30VA
用途 （ブレーカ無通電状態でご使用ください）	●LTD機能チェック（設定電流値及び時限） ●STD機能チェック（　〃　） ●INST機能チェック（設定電流値） ●GFT機能チェック（設定電流値及び時限）
設定電流値の測定	●表示　デジタル表示3桁 ●測定範囲　TemBreak側　0～800mA TemBreak2側　0～1.45A
引外し時限の測定	●表示　デジタル表示3桁 ●測定範囲　0.00～999sec
外形寸法	（幅）250×（高）85×（奥行）160（mm）
質量	2.3kg
付属品	●電源コード（3-2変換プラグ付）　1本（2m） ●接続コード TemBreak用　1本（2m） TemBreak2用（S225用）　1本（2m） TemBreak2用（S400～S1600用）　1本（2m）

＊海外プラント用として交流単相220～240V電源用もご要求により製作できます。

コンタクトチェッカ

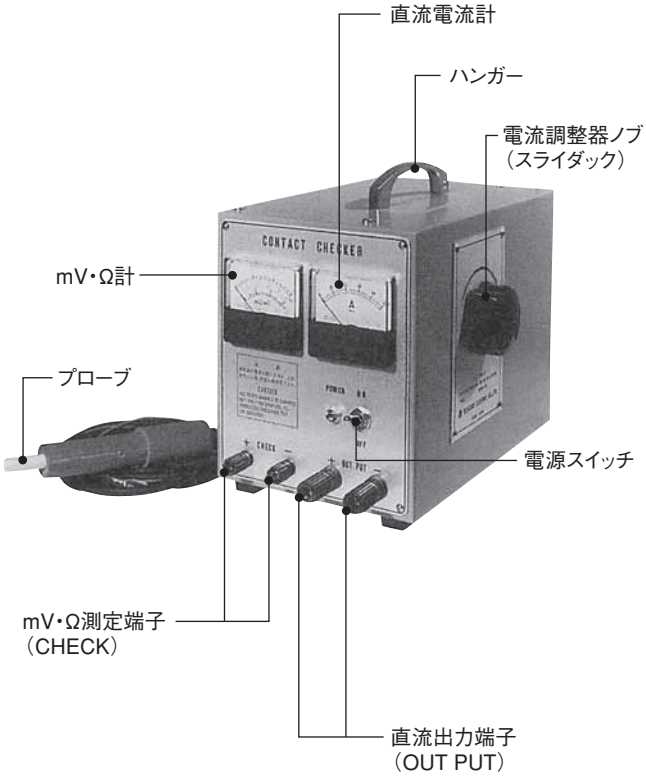

ブレーカは塵埃・腐食性ガス・塩分・水気・オイルミストなどがある環境下で長期間使用すると徐々に接触抵抗が増し、異常な温度上昇やミストリップなど不都合の原因となることがあります。また、大きな短絡電流をしゃ断した場合にも接触抵抗が高くなり同様な現象が生じることがあります。
このようなトラブルを未然に防ぎ、安全にブレーカをご使用していただくために、ブレーカの点検時にこのコンタクトチェッカを使用して接触抵抗を測定されることをお奨めします。

定格・仕様

形式	TNA-1形
定格電圧	＊単相AC100～110V、50/60Hz
入力電流（最大）	1.5A
消費電力（最大）	165VA
直流最大出力	0.5V, 30A（単相全波整流）
直流出力電流計	0～50A（20A緑マーク・30A赤マーク付）2.5級
直流電圧・抵抗計	3重目盛　2.5級（内部抵抗10Ω） 0～30mV　黒目盛 0～1.0mΩ　赤目盛：出力電流30A使用時 0～1.5mΩ　緑目盛：出力電流20A使用時
外形寸法	（幅）185×（高）203×（奥行）185（mm）
質量	9kg
塗装色	マンセルNo.7.5BG6/1.5
付属品	電源コード　2m
	通電用コード　1.5m（5.5mm²） 突棒形プローブ付　1本 クリップ形プローブ付　2本
	測定用コード　1.5m（0.75mm²） クリップ形プローブ付　2本 テスタ棒形プローブ付　1本
	予備ヒューズ　2A（6.4φ×30mmガラス管入）

4 埋込形（フラッシュプレート）補助回路端子標準配列

適用機種

フレーム（A）	ブレーカ形式	
	ノーヒューズブレーカ	漏電遮断器
30	E30, S30	ZE30, ZS30
50	E50-NF, S50-CF, S50-NF	ZE50, ZS50-NF, ZS50-CM
60	E60, S60	ZE60, ZS60
100	E100-NF, E100-NM, E100-NN	ZE100

下記端子配列は、埋込形ブレーカを裏面から見たときの補助回路端子配列です。
表の①から⑱に示す付属装置の端子がブレーカ裏面図の①から⑱の番号の端子に接続されます。

℄：中心線　Ⓗ：ハンドル枠中心線

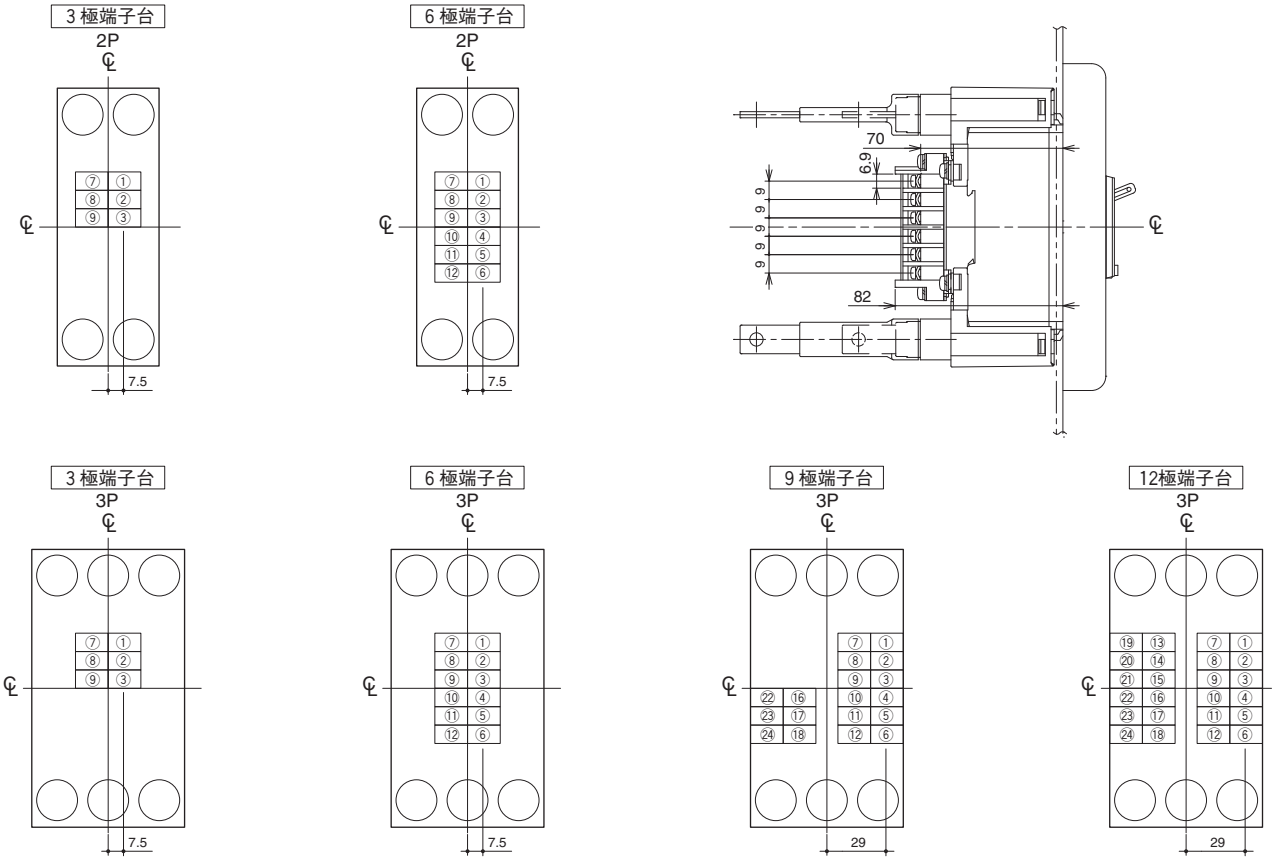

2Pブレーカ

端子台	付属装置組合せ	端子記号 ⑦	⑧	⑨	⑩	⑪	⑫
3極端子台	AX1C (R)	AXaR	AXbR	AXcR			
	AL1C (R)	ALaR	ALbR	ALcR			
	SH	C1	C2				
	TL	TL1	TL2				
6極端子台	AX1C+AL1C (R)	AXaR	AXbR	AXcR	ALaR	ALbR	ALcR
	AX1C+TL	AXaR	AXbR	AXcR		TL1	TL2
	AL1C+TL	ALaR	ALbR	ALcR		TL1	TL2

3Pブレーカ

端子台	付属装置組合せ	端子記号 ①	②	③	④	⑤	⑥	⑦	⑧	⑨	⑩	⑪	⑫	⑲	⑳	㉑	㉒	㉓	㉔
3極端子台	AX1C (L)	AXaL	AXbL	AXcL															
	AL1C (L)	ALaL	ALbL	ALcL															
	AX1C (R)							AXaR	AXbR	AXcR									
	AL1C (R)							ALaR	ALbR	ALcR									
	SH							C1	C2										
	TL							TL1	TL2										
6極端子台	AX1C+AL1C (L)	AXaL	AXbL	AXcL	ALaL	ALbL	ALcL												
	AX1C+AL1C (R)							AXaR	AXbR	AXcR	ALaR	ALbR	ALcR						
	AX2C	AXaL	AXbL	AXcL	AXaR	AXbR	AXcR												
	AL2C	ALaL	ALbL	ALcL	ALaR	ALbR	ALcR												
	AX1C+SH	AXaL	AXbL	AXcL		C1	C2												
	AL1C+SH	ALaL	ALbL	ALcL		C1	C2												
	AX1C+TL	AXaL	AXbL	AXcL		TL1	TL2												
	AL1C+TL	ALaL	ALbL	ALcL		TL1	TL2												
9極端子台	AX2C+AL1C	AXaL	AXbL	AXcL	ALaL	ALbL	ALcL										AXaR	AXbR	AXcR
	AX1C+AL2C	AXaL	AXbL	AXcL	ALaL	ALbL	ALcL										ALaR	ALbR	ALcR
	AX1C+AL1C+SH	AXaL	AXbL	AXcL	ALaL	ALbL	ALcL										C1	C2	
	AX1C+AL1C+TL	AXaL	AXbL	AXcL	ALaL	ALbL	ALcL										TL1	TL2	
12極端子台	AX2C+AL2C	AXaL	AXbL	AXcL	ALaL	ALbL	ALcL							AXaR	AXbR	AXcR	ALaR	ALbR	ALcR

適用機種

フレーム（A）	ブレーカ形式 ノーヒューズブレーカ
50	S50-SF
100, 125	S125-SF, S125-SN

下記端子配列は、埋込形ブレーカを裏面から見たときの補助回路端子配列です。
表の①から㉔に示す付属装置の端子がブレーカ裏面図の①から㉔の番号の端子に接続されます。

℄：中心線　Ⓗ：ハンドル枠中心線

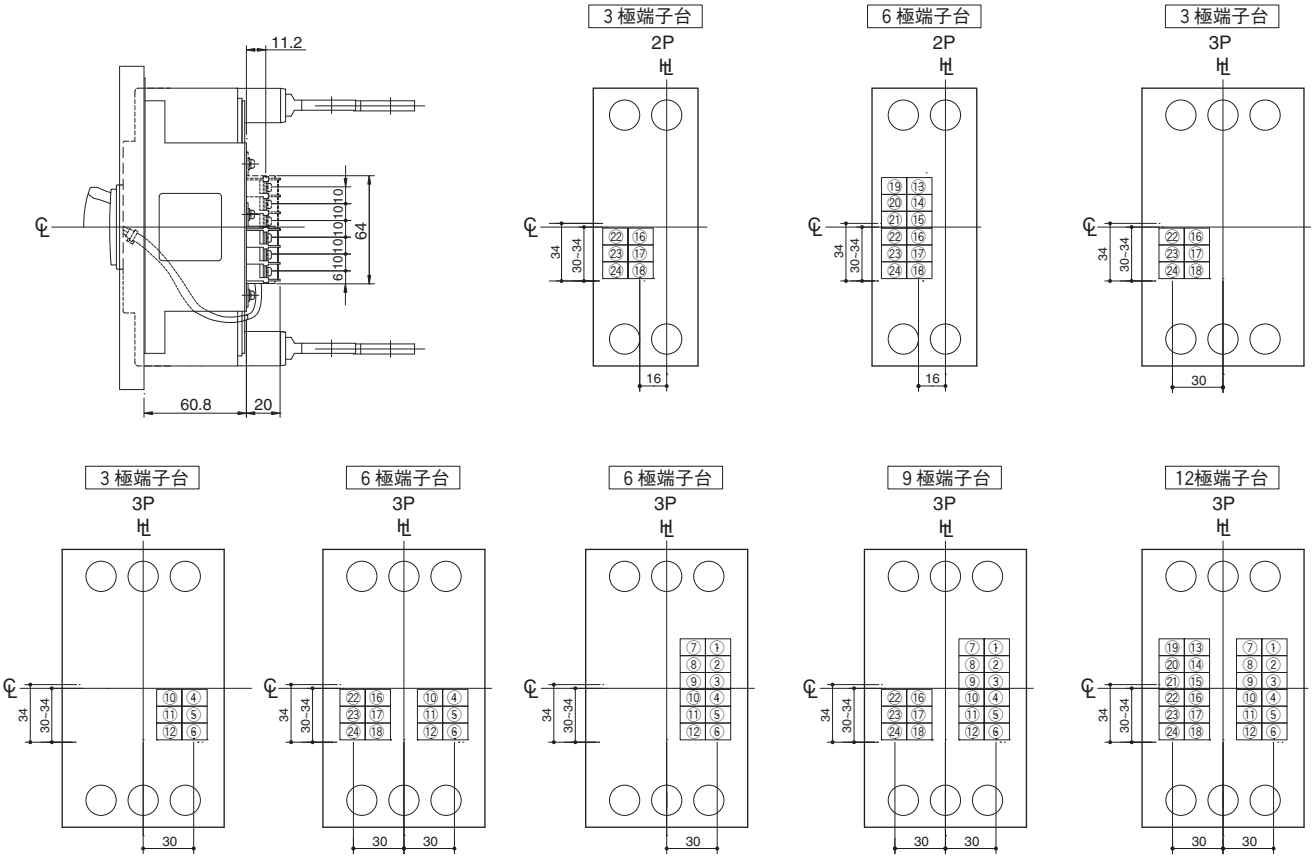

2Pブレーカ

端子台	付属装置組合せ	端子記号 ①	②	③	④	⑤	⑥	⑲	⑳	㉑	㉒	㉓	㉔
3極端子台	AX1C										AXb1	AXa1	AXc1
	AL1C										ALb1	ALa1	ALc1
	SH										C1		C2
	UV										D1		D2
6極端子台	AX2C							AXb2	AXa2	AXc2	AXb1	AXa1	AXc1
	AX1C+AL1C							AXb1	AXa1	AXc1	ALb1	ALa1	ALc1

3Pブレーカ

端子台	付属装置組合せ	端子記号 ①	②	③	④	⑤	⑥	⑲	⑳	㉑	㉒	㉓	㉔
3極端子台	AX1C				AXb1	AXa1	AXc1						
	AL1C				ALb1	ALa1	ALc1						
	SH										C1		C2
	UV										D1		D2
6極端子台	AX2C	AXb2	AXa2	AXc2	AXb1	AXa1	AXc1						
	AL2C				ALb1	ALa1	ALc1				ALb2	ALa2	ALc2
	AX1C+AL1C	AXb1	AXa1	AXc1	ALb1	ALa1	ALc1						
	AX1C+SH				AXb1	AXa1	AXc1				C1		C2
	AL1C+SH				ALb1	ALa1	ALc1				C1		C2
	AX1C+UV				AXb1	AXa1	AXc1				D1		D2
	AL1C+UV				ALb1	ALa1	ALc1				D1		D2
9極端子台	AX3C	AXb2	AXa2	AXc2	AXb1	AXa1	AXc1				AXb3	AXa3	AXc3
	AX1C+AL2C	AXb1	AXa1	AXc1	ALb1	ALa1	ALc1				ALb2	ALa2	ALc2
	AX2C+AL1C	AXb1	AXa1	AXc1	ALb1	ALa1	ALc1				AXb2	AXa2	AXc2
	AX2C+SH	AXb2	AXa2	AXc2	AXb1	AXa1	AXc1				C1		C2
	AX1C+AL1C+SH	AXb1	AXa1	AXc1	ALb1	ALa1	ALc1				C1		C2
	AX2C+UV	AXb2	AXa2	AXc2	AXb1	AXa1	AXc1				D1		D2
	AX1C+AL1C+UV	AXb1	AXa1	AXc1	ALb1	ALa1	ALc1				D1		D2
12極端子台	AX4C	AXb2	AXa2	AXc2	AXb1	AXa1	AXc1	AXb4	AXa4	AXc4	AXb3	AXa3	AXc3
	AX2C+AL2C	AXb1	AXa1	AXc1	ALb1	ALa1	ALc1	AXb2	AXa2	AXc2	ALb2	ALa2	ALc2
	AX3C+AL1C	AXb1	AXa1	AXc1	ALb1	ALa1	ALc1	AXb3	AXa3	AXc3	AXb2	AXa2	AXc2

4 埋込形（フラッシュプレート）補助回路端子標準配列

適用機種

フレーム（A）	ブレーカ形式		寸法A（mm）
	ノーヒューズブレーカ	漏電遮断器	
50	**S50-GF, ZAS50-GF**		60.8
100, 125	**S100, S125-NF, S125-GF, S125-NN, ZAS100-GF, ZAS125-GF**	**ZS100-GF, ZS125-GF**	60.8
	H100, L100, H125, L125		95.8
225, 250	**S225-NF, S225-GF, S250-NF, S250-GF, S225-NM, ZAS225-GF, ZAS250-GF**	**ZS225-GF, ZS250-GF**	60.8
	H225, L225, H250, L250, S225-GE, S225-PE		95.8

下記端子配列は、埋込形ブレーカを裏面から見たときの補助回路端子配列です。
表の①から㉔に示す付属装置の端子がブレーカ裏面図の①から㉔の番号の端子に接続されます。

℄：中心線　HL：ハンドル枠中心線

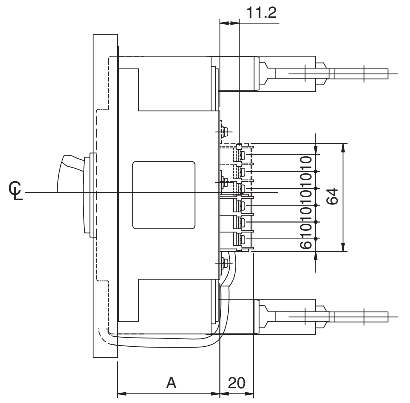

3 極端子台
2P

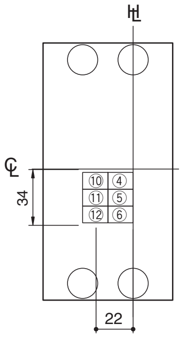

6 極端子台
2P

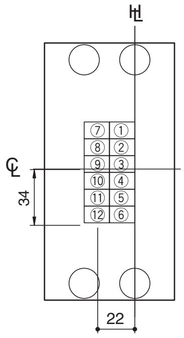

3 極端子台
3P, 4P

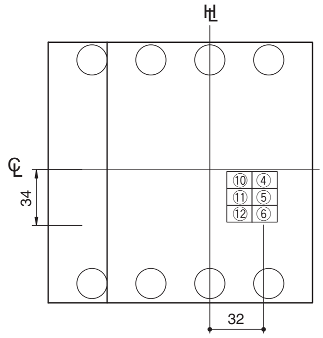

6 極端子台
3P, 4P

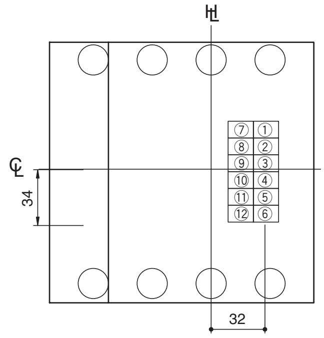

9 極端子台
3P, 4P

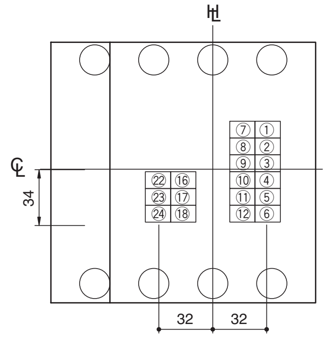

2Pブレーカ

端子台	付属装置組合せ	端子記号					
		⑦	⑧	⑨	⑩	⑪	⑫
3極端子台	AX1C				AXb1	AXa1	AXc1
	AL1C				ALb1	ALa1	ALc1
	SH				C1		C2
	UV				D1		D2
6極端子台	AX2C	AXb2	AXa2	AXc2	AXb1	AXa1	AXc1
	AX1C+AL1C	AXb1	AXa1	AXc1	ALb1	ALa1	ALc1

3P/4Pブレーカ

端子台	付属装置組合せ	端子記号								
		①	②	③	④	⑤	⑥	㉒	㉓	㉔
3極端子台	AX1C				AXb1	AXa1	AXc1			
	AL1C				ALb1	ALa1	ALc1			
	SH				C1		C2			
	UV				D1		D2			
	EL1A					ELa1	ELc1			
	EL1B				ELb1		ELc1			
	TL				TL		TL			
6極端子台	AX2C	AXb2	AXa2	AXc2	AXb1	AXa1	AXc1			
	AX1C+AL1C	AXb1	AXa1	AXc1	ALb1	ALa1	ALc1			
9極端子台	AX2C+SH	AXb2	AXa2	AXc2	AXb1	AXa1	AXc1	C1		C2
	AX1C+AL1C+SH	AXb1	AXa1	AXc1	ALb1	ALa1	ALc1	C1		C2
	AX2C+UV	AXb2	AXa2	AXc2	AXb1	AXa1	AXc1	D1		D2
	AX1C+AL1C+UV	AXb1	AXa1	AXc1	ALb1	ALa1	ALc1	D1		D2
	AX1C+AL1C+EL1A	AXb1	AXa1	AXc1	ALb1	ALa1	ALc1		ELa1	ELc1
	AX1C+AL1C+EL1B	AXb1	AXa1	AXc1	ALb1	ALa1	ALc1	ELb1		ELc1
	AX1C+AL1C+TL	AXb1	AXa1	AXc1	ALb1	ALa1	ALc1	TL		TL

適用機種

フレーム（A）	ブレーカ形式		寸法A（mm）
	ノーヒューズブレーカ	漏電遮断器	
50		ZS50-SF	30
100, 125	ZAS125-SF	ZS100-SM, ZS125-SF	30
225, 250	ZAE250-SF, ZAS250-SF	ZE250-SF, ZS250-SF, ZS250-SM	32

下記端子配列は、埋込形ブレーカを裏面から見たときの補助回路端子配列です。
表の①から㉔に示す付属装置の端子がブレーカ裏面図の①から㉔の番号の端子に接続されます。

℄：中心線　Ⓗ：ハンドル枠中心線

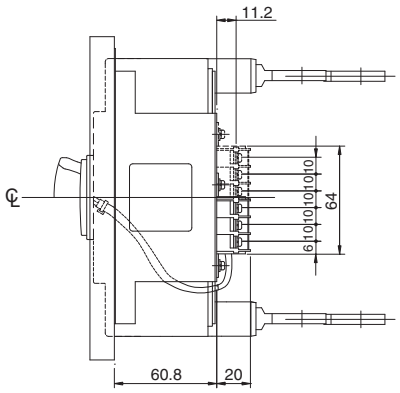

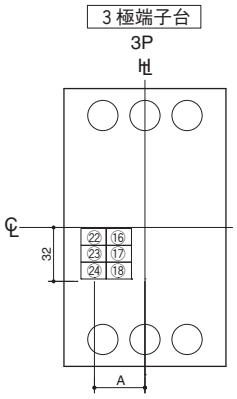

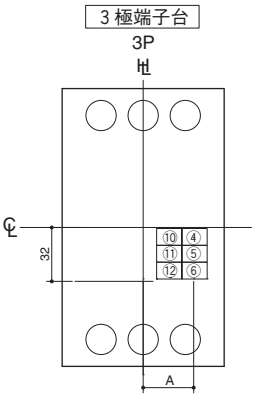

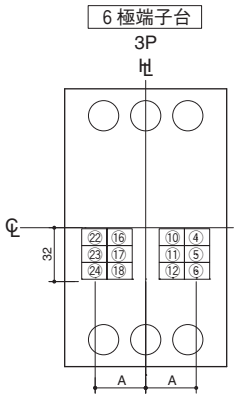

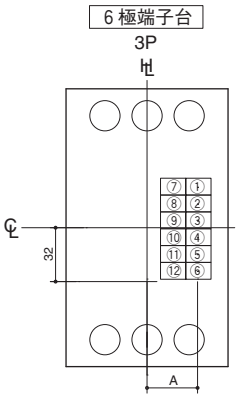

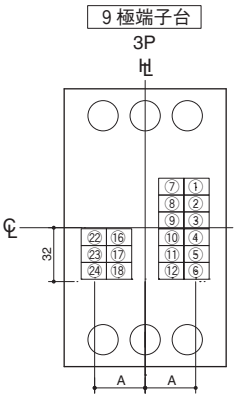

3Pブレーカ

端子台	付属装置組合せ	端子記号								
		①	②	③	④	⑤	⑥	㉒	㉓	㉔
3極端子台	AX1C				AXb1	AXa1	AXc1			
	AL1C				ALb1	ALa1	ALc1			
	EL1A								ELa1	ELc1
	EL1B							ELb1		ELc1
	TL							TL		TL
6極端子台	AX2C	AXb2	AXa2	AXc2	AXb1	AXa1	AXc1			
	AX1C+AL1C	AXb1	AXa1	AXc1	ALb1	ALa1	ALc1			
	AX1C+EL1A				AXb1	AXa1	AXc1		ELa1	ELc1
	AX1C+EL1B				AXb1	AXa1	AXc1	ELb1		ELc1
	AL1C+EL1A				ALb1	ALa1	ALc1		ELa1	ELc1
	AX1C+EL1B				ALb1	ALa1	ALc1	ELb1		ELc1
	AX1C+TL				AXb1	AXa1	AXc1	TL		TL
	AL1C+TL				ALb1	ALa1	ALc1	TL		TL
9極端子台	AX2C+EL1A	AXb2	AXa2	AXc2	AXb1	AXa1	AXc1		ELa1	ELc1
	AX2C+EL1B	AXb2	AXa2	AXc2	AXb1	AXa1	AXc1	ELb1		ELc1
	AX1C+AL1C+EL1A	AXb1	AXa1	AXc1	ALb1	ALa1	ALc1		ELa1	ELc1
	AX1C+AL1C+EL1B	AXb1	AXa1	AXc1	ALb1	ALa1	ALc1	ELb1		ELc1
	AX2C+TL	AXb2	AXa2	AXc2	AXb1	AXa1	AXc1	TL		TL
	AX1C+AL1C+TL	AXb1	AXa1	AXc1	ALb1	ALa1	ALc1	TL		TL

4 埋込形（フラッシュプレート）補助回路端子標準配列

適用機種

フレーム（A）	ブレーカ形式 ノーヒューズブレーカ
225, 250	E250-SF, S250-SF, S250-SM, S250-SN

下記端子配列は、埋込形ブレーカを裏面から見たときの補助回路端子配列です。
表の①から㉔に示す付属装置の端子がブレーカ裏面図の①から㉔の番号の端子に接続されます。

℄：中心線　Ⓗ：ハンドル枠中心線

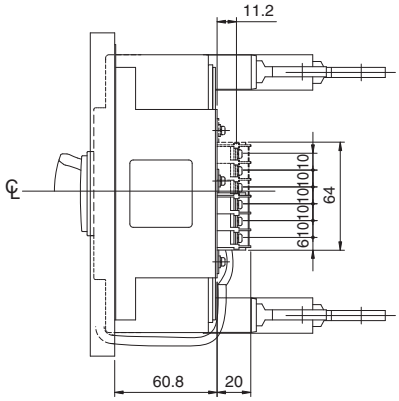

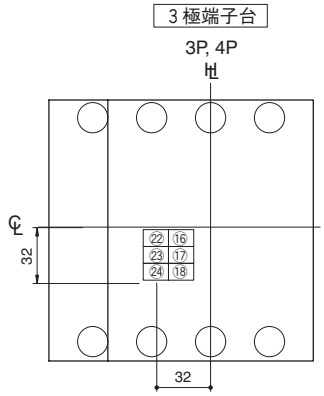

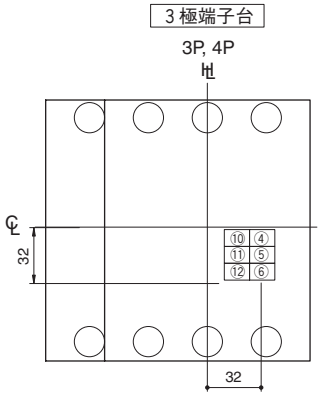

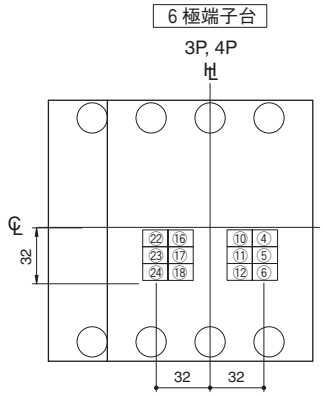

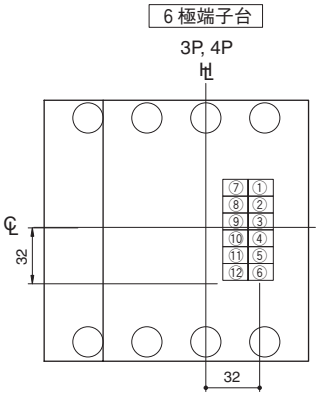

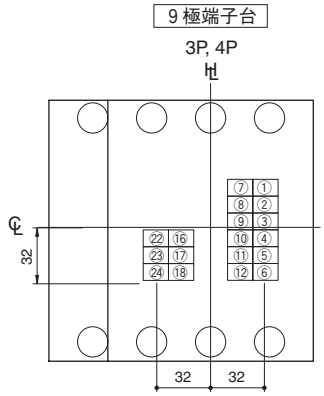

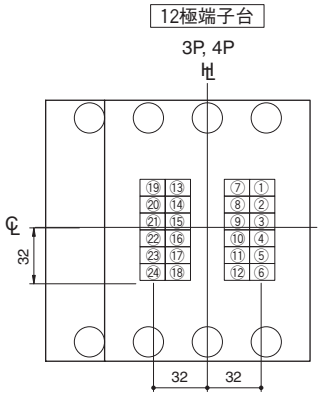

3P/4Pブレーカ

端子台	付属装置組合せ	端子記号 ①	②	③	④	⑤	⑥	⑲	⑳	㉑	㉒	㉓	㉔
3極端子台	AX1C				AXb1	AXa1	AXc1						
	AL1C				ALb1	ALa1	ALc1						
	SH										C1		C2
	UV										D1		D2
6極端子台	AX2C	AXb2	AXa2	AXc2	AXb1	AXa1	AXc1						
	AL2C				ALb1	ALa1	ALc1				ALb2	ALa2	ALc2
	AX1C+AL1C	AXb1	AXa1	AXc1	ALb1	ALa1	ALc1						
	AX1C+SH				AXb1	AXa1	AXc1				C1		C2
	AL1C+SH				ALb1	ALa1	ALc1				C1		C2
	AX1C+UV				AXb1	AXa1	AXc1				D1		D2
	AL1C+UV				ALb1	ALa1	ALc1				D1		D2
9極端子台	AX3C	AXb2	AXa2	AXc2	AXb1	AXa1	AXc1				AXb3	AXa3	AXc3
	AX1C+AL2C	AXb1	AXa1	AXc1	ALb1	ALa1	ALc1				ALb2	ALa2	ALc2
	AX2C+AL1C	AXb1	AXa1	AXc1	ALb1	ALa1	ALc1				AXb2	AXa2	AXc2
	AX2C+SH	AXb2	AXa2	AXc2	AXb1	AXa1	AXc1				C1		C2
	AX1C+AL1C+SH	AXb1	AXa1	AXc1	ALb1	ALa1	ALc1				C1		C2
	AX2C+UV	AXb2	AXa2	AXc2	AXb1	AXa1	AXc1				D1		D2
	AX1C+AL1C+UV	AXb1	AXa1	AXc1	ALb1	ALa1	ALc1				D1		D2
12極端子台	AX4C	AXb2	AXa2	AXc2	AXb1	AXa1	AXc1	AXb4	AXa4	AXc4	AXb3	AXa3	AXc3
	AX2C+AL2C	AXb1	AXa1	AXc1	ALb1	ALa1	ALc1	AXb2	AXa2	AXc2	ALb2	ALa2	ALc2
	AX3C+AL1C	AXb1	AXa1	AXc1	ALb1	ALa1	ALc1	AXb3	AXa3	AXc3	AXb2	AXa2	AXc2
	AX3C+SH	AXb2	AXa2	AXc2	AXb1	AXa1	AXc1	AXb3	AXa3	AXc3	C1		C2
	AX3C+UV	AXb2	AXa2	AXc2	AXb1	AXa1	AXc1	AXb3	AXa3	AXc3	D1		D2
	AX2C+AL1C+SH	AXb1	AXa1	AXc1	ALb1	ALa1	ALc1	AXb2	AXa2	AXc2	C1		C2
	AX2C+AL1C+UV	AXb1	AXa1	AXc1	ALb1	ALa1	ALc1	AXb2	AXa2	AXc2	D1		D2

適用機種

フレーム（A）	ブレーカ形式		寸法A（mm）
	ノーヒューズブレーカ	漏電遮断器	
400	E400-NF, S400-CF, S400-NF, S400-GF, S400-PF, S400-NE, S400-GE, S400-PE, S400-NN, ZAE400-NF, ZAS400-NF, ZAS400-GF	ZE400-NF, ZS400-NF, ZS400-GF	102.4
	H400-NE, L400-NE		139.4

下記端子配列は、埋込形ブレーカを裏面から見たときの補助回路端子配列です。
表の①から㊱に示す付属装置の端子がブレーカ裏面図の①から㊱の番号の端子に接続されます。

℄：中心線　Ⅱ：ハンドル枠中心線

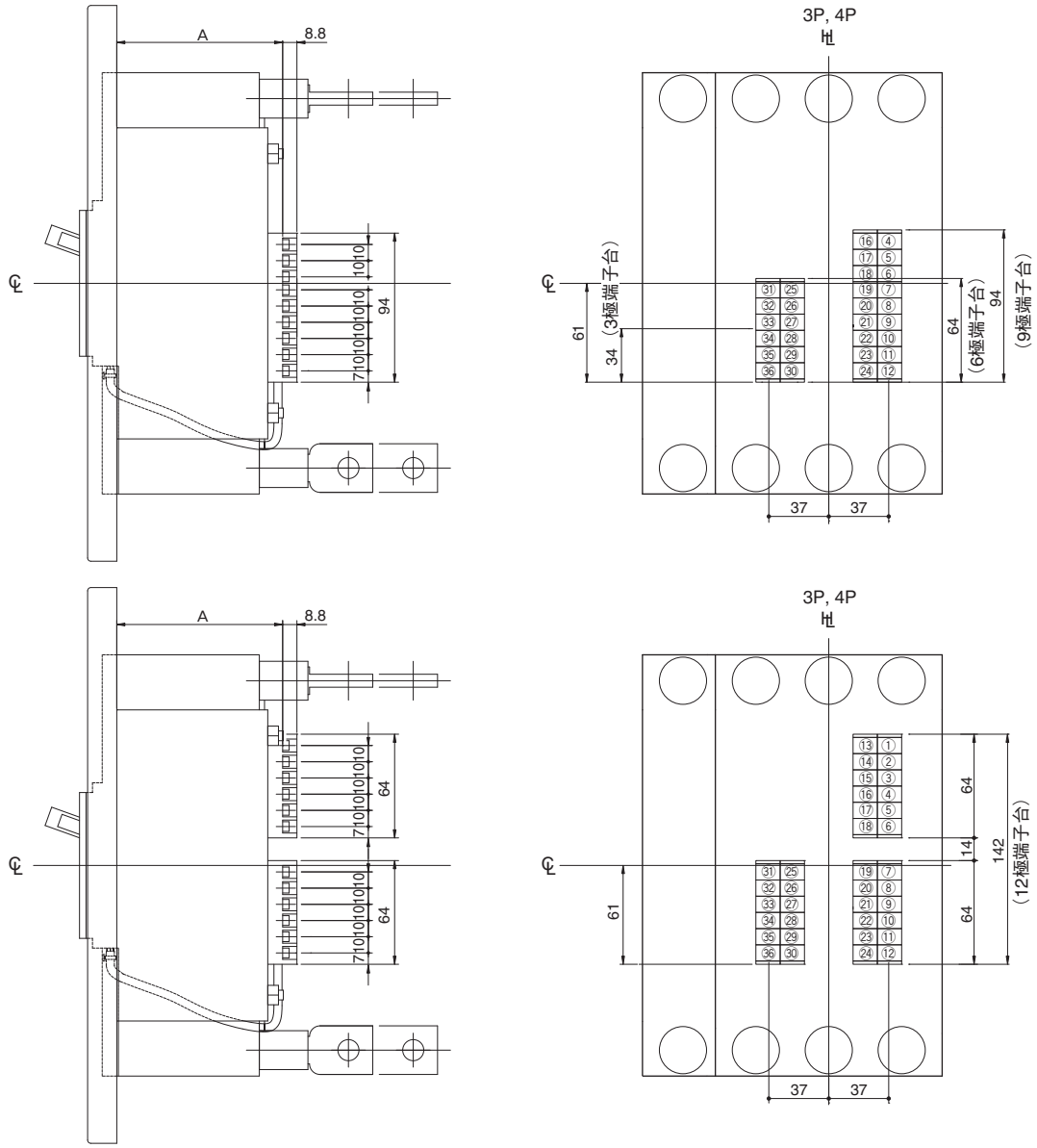

3P/4Pブレーカ

端子台	付属装置組合せ	端子記号 ①	②	③	④	⑤	⑥	⑦	⑧	⑨	⑩	⑪	⑫	㉛	㉜	㉝	㉞	㉟	㊱
3極端子台	AX1C										AXb1	AXa1	AXc1						
	AL1C										ALb1	ALa1	ALc1						
	SH																C1		C2
	UV																D1		D2
	EL1A																	ELa1	ELc1
	EL1B																ELb1		ELc1
	TL																TL		TL
	PAL																PALa		PALc
6極端子台	AX2C							AXb2	AXa2	AXc2	AXb1	AXa1	AXc1						
	AX1C+AL1C							AXb1	AXa1	AXc1	ALb1	ALa1	ALc1						
	EL1A+SH														ELa1	ELc1	C1		C2
	EL1B+SH													ELb1		ELc1	C1		C2
	PAL+SH													PALa		PALc	C1		C2
	PAL+UV													PALa		PALc	D1		D2
9極端子台	AX3C				AXb3	AXa3	AXc3	AXb2	AXa2	AXc2	AXb1	AXa1	AXc1						
	AX2C+AL1C				AXb2	AXa2	AXc2	AXb1	AXa1	AXc1	ALb1	ALa1	ALc1						
12極端子台	AX3C+AL1C	AXb3	AXa3	AXc3	AXb2	AXa2	AXc2	AXb1	AXa1	AXc1	ALb1	ALa1	ALc1						

4 埋込形（フラッシュプレート）補助回路端子標準配列

適用機種

フレーム（A）	ブレーカ形式		寸法A（mm）
	ノーヒューズブレーカ	漏電遮断器	
630	S630-CF, S630-NF, S630-RF, S630-PF, S630-NE, S630-RE, S630-PE, S630-GN, ZAS630-CF, ZAS630-NF	ZS630-CF, ZS630-NF	106.2
	H630-NE, L630-NE		143.2
800	S800-CF, S800-NF, S800-RF, S800-PF, S800-NE, S800-RE, S800-PE, S800-NN, ZAS800-CF, ZAS800-NF	ZS800-CF, ZS800-NF	106.2
	H800-NE, L800-NE		143.2

下記端子配列は、埋込形ブレーカを裏面から見たときの補助回路端子配列です。
表の①から㊱に示す付属装置の端子がブレーカ裏面図の①から㊱の番号の端子に接続されます。

℄：中心線　℔：ハンドル枠中心線

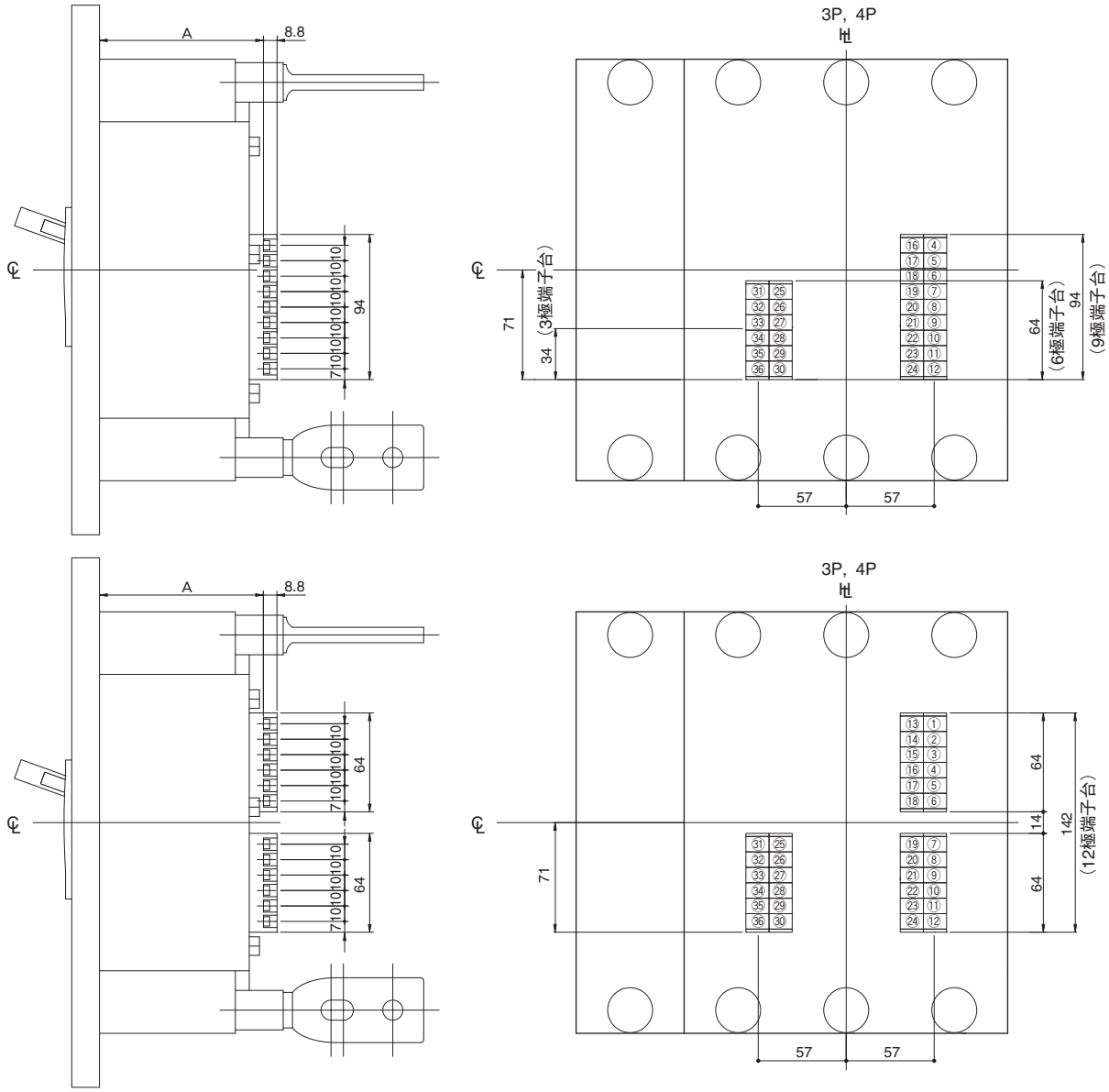

3P/4Pブレーカ

端子台	付属装置組合せ	端子記号 ①	②	③	④	⑤	⑥	⑦	⑧	⑨	⑩	⑪	⑫	㉛	㉜	㉝	㉞	㉟	㊱
3極端子台	AX1C										AXb1	AXa1	AXc1						
	AL1C										ALb1	ALa1	ALc1						
	SH																C1		C2
	UV																D1		D2
	EL1A																	ELa1	ELc1
	EL1B																ELb1		ELc1
	TL																TL		TL
	PAL																PALa		PALc
6極端子台	AX2C							AXb2	AXa2	AXc2	AXb1	AXa1	AXc1						
	AX1C+AL1C							AXb1	AXa1	AXc1	ALb1	ALa1	ALc1						
	EL1A+SH														ELa1	ELc1	C1		C2
	EL1B+SH													ELb1		ELc1	C1		C2
	PAL+SH													PALa		PALc	C1		C2
	PAL+UV													PALa		PALc	D1		D2
9極端子台	AX3C				AXb3	AXa3	AXc3	AXb2	AXa2	AXc2	AXb1	AXa1	AXc1						
	AX2C+AL1C				AXb2	AXa2	AXc2	AXb1	AXa1	AXc1	ALb1	ALa1	ALc1						
12極端子台	AX3C+AL1C	AXb3	AXa3	AXc3	AXb2	AXa2	AXc2	AXb1	AXa1	AXc1	ALb1	ALa1	ALc1						

適用機種

フレーム（A）	ブレーカ形式 ノーヒューズブレーカ	参考図
1250	**S1250-NE, S1250-GE, S1250-NN**	図 1
1600	**S1600-NE, S1600-NN**	図 2

下記端子配列は、埋込形ブレーカを裏面から見たときの補助回路端子配列です。表の①から㊱に示す付属装置の端子がブレーカ裏面図の①から㊱の番号の端子に接続されます。

℄：中心線　Ⓗ：ハンドル枠中心線

図 1

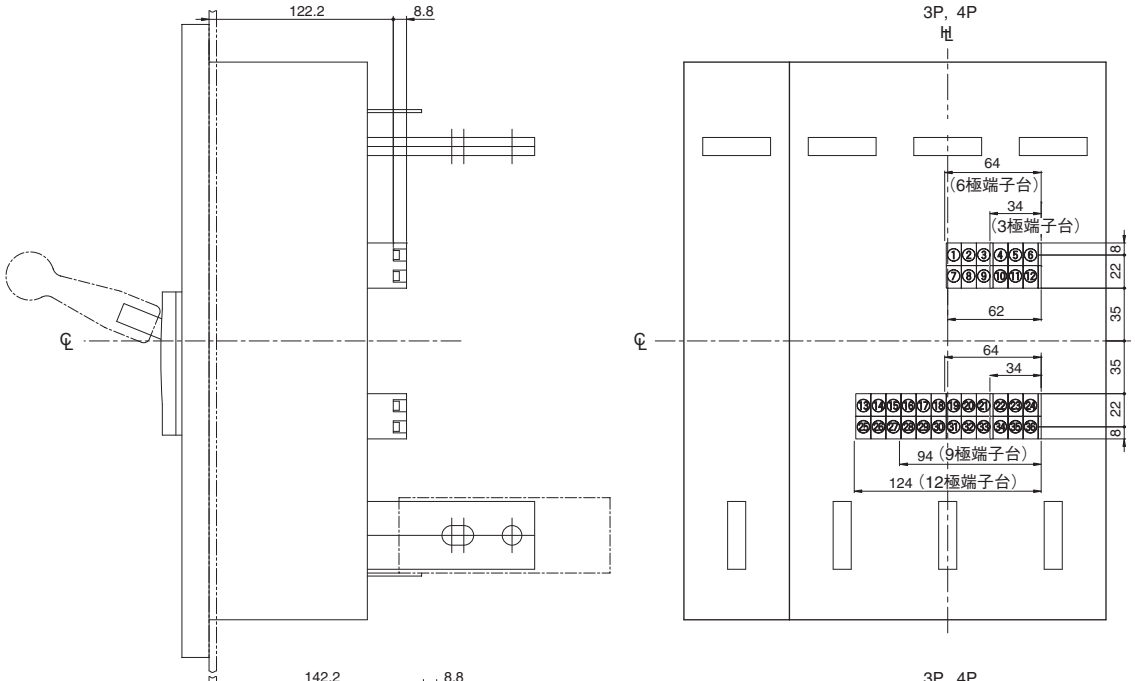

図 2

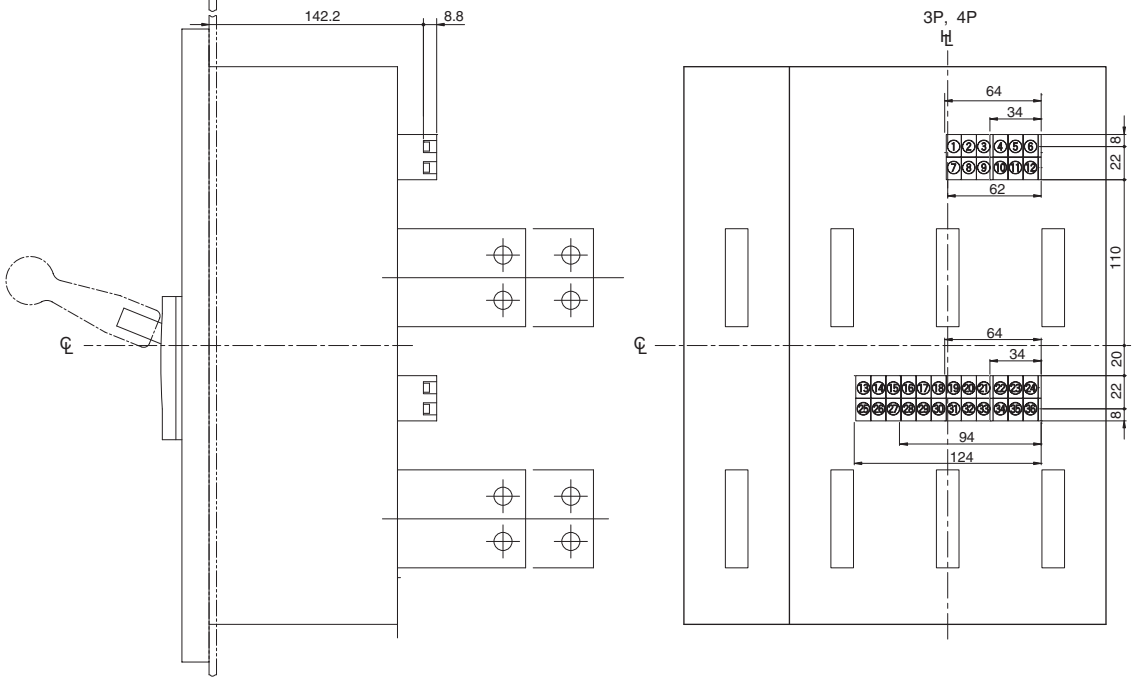

3P/4Pブレーカ

端子台	付属装置組合せ	端子記号 ①	②	③	④	⑤	⑥	㉕	㉖	㉗	㉘	㉙	㉚	㉛	㉜	㉝	㉞	㉟	㊱
3極端子台	AX1C																AXb1	AXa1	AXc1
	AL1C																ALb1	ALa1	ALc1
	SH				C1		C2												
	UV				D1		D2												
	PAL				PALa		PALc												
6極端子台	AX2C													AXb2	AXa2	AXc2	AXb1	AXa1	AXc1
	AL2C													ALb2	ALa2	ALc2	ALb1	ALa1	ALc1
	AX1C+AL1C													ALb1	ALa1	ALc1	AXb1	AXa1	AXc1
	PAL+SH	PALa		PALc	C1		C2												
	PAL+UV	PALa		PALc	D1		D2												
9極端子台	AX3C										AXb3	AXa3	AXc3	AXb2	AXa2	AXc2	AXb1	AXa1	AXc1
	AX2C+AL1C										ALb1	ALa1	ALc1	AXb2	AXa2	AXc2	AXb1	AXa1	AXc1
	AX1C+AL2C										ALb2	ALa2	ALc2	ALb1	ALa1	ALc1	AXb1	AXa1	AXc1
12極端子台	AX4C							AXb4	AXa4	AXc4	AXb3	AXa3	AXc3	AXb2	AXa2	AXc2	AXb1	AXa1	AXc1
	AX3C+AL1C							ALb1	ALa1	ALc1	AXb3	AXa3	AXc3	AXb2	AXa2	AXc2	AXb1	AXa1	AXc1
	AX2C+AL2C							ALb2	ALa2	ALc2	AXb1	AXa1	AXc1	AXb2	AXa2	AXc2	AXb1	AXa1	AXc1

備考：上記表の組合せは参考例です。

5 差込形（プラグイン）補助回路端子標準配列（PMC）

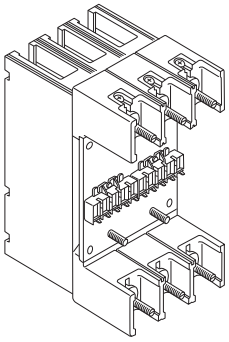

補助回路端子（自動連結）は５点端子ブロックです。
下記端子配列は、汎用形差込取付台を裏面から見たときの補助回路端子標準配列です。
標準以外の配列をご要求の場合は当社へご照会ください。

※E50-SF、E50-CM、E100-SFで補助回路端子（自動連結）数が不足する場合は、リード線引出し式と併用になります。ご注文の際どの付属装置をリード線引出しにするかご指定ください。

ブレーカ	E50-SF E100-SF	E50-SF E50-CM E100-SF	S50-SF S125-SF	S50-SF S125-SF, S125-SN	E250-SF (3Pのみ), S250-SF, S250-SN
	2P	3P	2P　注①	3P　注②	3P, 4P
補助回路 端子取付数 （最大取付可能数）					
配列 1	AXc1 AXa1 AXb1	AXc1 AXa1 AXb1 U1 U2	C1 C2	AXc1 AXa1 AXb1 C1 C2	AXc1 AXa1 AXb1 C1 C2
	ALc1 ALa1 ALb1	ALc1 ALa1 ALb1 U1 U2		ALc1 ALa1 ALb1 C1 C2	ALc1 ALa1 ALb1 C1 C2
配列 2	U1 U2	AXc1 AXa1 AXb1 P1 P2 ※	D1 D2	AXc1 AXa1 AXb1 D1 D2	AXc1 AXa1 AXb1 D1 D2
	P1 P2	ALc1 AXa1 AXb1 P1 P2 ※		ALc1 ALa1 ALb1 D1 D2	ALc1 ALa1 ALb1 D1 D2
配列 3	S1 S2	AXc1 AXa1 AXb1 S1 S2	AXc1 AXa1 AXb1	AXc1 AXa1 AXb1 ALc1 ALa1	AXc1 AXa1 AXb1 ALc1 ALa1
		ALc1 ALa1 ALb1 S1 S2	ALc1 ALa1 ALb1		

※：ＵＶＴコントローラが別置の場合P1、P2端子はUC1、UC2端子に置き換えコントローラのUC1、UC2端子と結線してください。
注①：分電盤用差込取付台の端子配列です。
注②：配電盤用差込取付台と分電盤用差込取付台の端子配列は同じです。

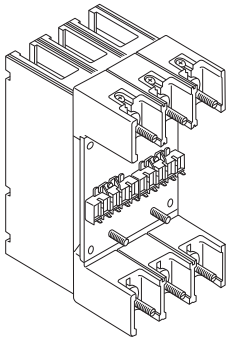

補助回路端子（自動連結）は5点端子ブロックです。
下記端子配列は、差込取付台を裏面から見たときの補助回路端子標準配列です。
標準以外の配列をご要求の場合は当社へご照会ください。

※XM30PBの差込形には補助回路端子が適用できません。
※S1250で補助回路端子（自動連結）数が不足する場合は、リード線引出し式と併用になります。ご注文の際どの付属装置をリード線引出しにするかご指定ください。

ブレーカ	S1250	TL-1000NE, TL-1200NE
	3P, 4P	3P, 4P
補助回路 端子取付数 （最大取付可能数）		
配列　1	AXc1 AXa1 AXb1 ALc1 ALa1 ALb1 OP1 OP2 D1 D2 ※1 AXc2 AXa2 AXb2 PALc PALa	AXc1 AXa1 AXb1 ALc1 ALa1 ALb1 OP1 OP2 U1 U2 ※1 AXc2 AXa2 AXb2 PALc PALa
配列　2	AXc1 AXa1 AXb1 ALc1 ALa1 ALb1 OP1 OP2 C1 C2 ※1 AXc2 AXa2 AXb2 PALc PALa	AXc1 AXa1 AXb1 ALc1 ALa1 ALb1 OP1 OP2 P1 P2 ※1 ※2 AXc2 AXa2 AXb2 PALc PALa
配列　3		AXc1 AXa1 AXb1 ALc1 ALa1 ALb1 OP1 OP2 S1 S2 ※1 ※2 AXc2 AXa2 AXb2 PALc PALa

※１：ＯＣＲコントローラが別置の場合、OP1、OP2端子はOS1、OS2の端子番号になります。同番号のコントローラ端子と結線してください。
※２：ＵＶＴコントローラが別置の場合P1、P2端子はUC1、UC2の端子番号になります。コントローラのUC1、UC2端子と結線してください。

5 差込形（プラグイン）補助回路端子標準配列（PMB）

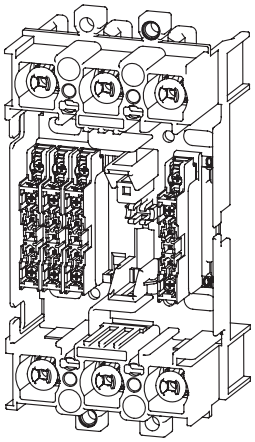

補助回路端子は自動連結です。
下記端子配列は、差込取付台を前面から見たときの補助回路端子標準配列です。
標準以外の配列をご要求の場合は当社へご照会ください。

端子ねじ：M3.5
接続可能電線：0.5～0.75 mm²

ブレーカ	S100, S125-NF, S125-GF	S50-GF, S100, S125-NF, S125-GF, S125-NN	S225-NF, S250-NF, S225-GF, S250-GF, S225-GE, H100, L100, H125, L125, H225-NF, L225	S400, S630, S800, H400, L400, H630, L630, H800, L800
	2P	3P, 4P	3P, 4P	3P, 4P
補助回路端子取付数（最大取付可能数）				
配列　1	C1 C2	AXa1 AXa2 ALa1 C1 AXb1 AXb2 ALb1 AXc1 AXc2 ALc1 C2	AXa1 AXa2 ALa1 C1 AXb1 AXb2 ALb1 AXc1 AXc2 ALc1 C2	AXa1 AXa2 AXa3 ALa1 C1 AXb1 AXb2 AXb3 ALb1 AXc1 AXc2 AXc3 ALc1 C2
配列　2	D1 D2	AXa1 AXa2 ALa1 D1 AXb1 AXb2 ALb1 AXc1 AXc2 ALc1 D2	AXa1 AXa2 ALa1 D1 AXb1 AXb2 ALb1 AXc1 AXc2 ALc1 D2	AXa1 AXa2 AXa3 ALa1 D1 AXb1 AXb2 AXb3 ALb1 AXc1 AXc2 AXc3 ALc1 D2
配列　3	AXa1 AXa2 AXb1 AXb2 AXc1 AXc2			
配列　4	AXa1 ALa1 AXb1 ALb1 AXc1 ALc1			

6 ブレーカの内部抵抗・消費電力

■ノーヒューズブレーカ

フレーム(A)	ブレーカ形式	定格電流(A)	内部抵抗(mΩ)注①・1極の値 表面形	内部抵抗(mΩ)注①・1極の値 差込形	消費電力(W)注②・1極の値 表面形	消費電力(W)注②・1極の値 差込形
30	XM30PB	0.7	3693	3693	1.81	1.81
		1.4	757	757	1.48	1.48
		2	372	372	1.49	1.49
		2.6	252	252	1.70	1.71
		4	131	131	2.10	2.10
		5	94.6	94.7	2.37	2.37
		8	61.6	61.7	3.94	3.95
		10	52	52.1	5.2	5.2
		12	49.9	50	7.19	7.2
	E30-NF, S30-NF	3	101	—	0.90	—
		5	39.3	—	0.97	—
		10	11.4	—	1.13	—
		15	5.8	—	1.3	—
		20	3.8	—	1.53	—
		30	2.3	—	2.07	—
	E30-NM, S30-NM	1.4	490	—	2.9	—
		2.6	143	—	2.9	—
		4	60	—	2.9	—
		8	17.5	—	3.4	—
		10	11.4	—	3.4	—
		16	5.6	—	4.3	—
		24	2.9	—	5.1	—
		32	2.1	—	6.5	—
	S30NM	0.7	1940	—	2.8	—
		2	241	—	2.9	—
		5	39.3	—	2.9	—
		12	9.6	—	4.2	—
50	E50-NF, S50-CF	5	39.3	—	0.97	—
		10	11.4	—	1.13	—
		15	5.8	—	1.3	—
		20	3.8	—	1.53	—
		30	2.3	—	2.07	—
		40	1.7	—	2.7	—
		50	1.4	—	3.57	—
	S50-NF	5	38.8	—	0.97	—
		10	10.9	—	1.1	—
		15	5.3	—	1.2	—
		20	3.3	—	1.33	—
		30	1.8	—	1.6	—
		40	1.2	—	1.97	—
		50	1.0	—	2.4	—
	E50-SF	10	15.9	16.2	1.6	1.6
		15	5.7	6.0	1.3	1.4
		20	4.7	5.0	1.9	2.0
		30	3.5	3.8	3.2	3.4
		40	2.0	2.3	3.2	3.7
		50	1.6	1.9	4.0	4.8
	S50-SF	15	8.63	8.75	1.94	1.97
		20	8.63	8.75	3.45	3.5
		30	3.18	3.3	2.86	2.97
		40	2.72	2.84	4.35	4.54
		50	2.69	2.81	6.73	7.03
	S50-GF	15	15	15.3	3.38	3.44
		20	15	15.3	6.0	6.12
		30	8.0	8.27	7.2	7.44
		40	1.8	2.07	2.88	3.31
		50	1.8	2.07	4.5	5.18
	S50-NM	10	10.9	—	3.3	—
		12	9.1	—	3.3	—
		16	5.1	—	2.5	—
	E50-NM, S50-NM	24	2.9	—	5.1	—
		32	2.1	—	6.5	—
		40	1.7	—	8.1	—
		45	1.6	—	9.9	—
	ZAE50-NF, ZAS50-NF	5	39.9	—	1.0	—
		10	12	—	1.2	—
		15	6.4	—	1.43	—
		20	4.4	—	1.77	—
		30	2.8	—	2.53	—
		40	2.3	—	3.7	—
		50	2.0	—	5.0	—
	NE50-NF	20	4.0	—	1.6	—
		30	2.5	—	2.2	—
		40	1.9	—	3.0	—
		50	1.6	—	4.0	—
	TB-5S	10	6.56	—	0.656	—
		15	5.05	—	1.14	—
		20	4.16	—	1.66	—
		30	2.44	—	2.2	—
		40	1.73	—	2.77	—
		50	1.5	—	3.75	—
	TB-5P 電源側差込形 負荷側表面形	10	6.76		0.676	
		15	5.25		1.18	
		20	4.36		1.74	
		30	2.64		2.38	
		40	1.93		3.09	
		50	1.70		4.25	
	TB-5D	10	—	6.96	—	0.696
		15	—	5.45	—	1.23
		20	—	4.56	—	1.82
		30	—	2.84	—	2.56
		40	—	2.13	—	3.41
		50	—	1.90	—	4.75

フレーム(A)	ブレーカ形式	定格電流(A)	内部抵抗(mΩ)注①・1極の値 表面形	内部抵抗(mΩ)注①・1極の値 差込形	消費電力(W)注②・1極の値 表面形	消費電力(W)注②・1極の値 差込形
50	TB-51C (2P1E)	15	5.77注③	—	1.3注③	—
		15	1.55注④	—	0.35注④	—
		20	5.5注③	—	2.2注③	—
		20	1.55注④	—	0.62注④	—
		30	4.04注③	—	3.64注③	—
		30	1.55注④	—	1.4注④	—
	TB-52C (2P2E)	15	5.77	—	1.3	—
		20	5.5	—	2.2	—
		30	4.04	—	3.64	—
60	E60-NF, S60-NF	60	0.8	—	2.9	—
100	E100-NF	50	1.4	—	3.57	—
		60	0.80	—	2.9	—
		75	0.70	—	3.83	—
		100	0.60	—	5.83	3.44
	E100-SF	10	15.9	16.2	1.6	1.6
		15	5.7	6.0	1.3	1.4
		20	4.7	5.0	1.9	2.0
		30	3.5	3.8	3.2	3.4
		40	2.0	2.3	3.2	3.7
		50	1.6	1.9	4.0	4.8
		60	1.2	1.5	4.3	5.4
		75	1.1	1.4	6.2	7.9
		100	1.0	1.3	10	13
	S100-NF, S100-GF	15	15	15.3	3.38	3.44
		20	15	15.3	6.0	6.12
		30	8.0	8.27	7.2	7.44
		40	1.8	2.07	2.88	3.31
		50	1.8	2.07	4.5	5.18
		60	1.3	1.57	4.68	5.65
		75	0.80	1.07	4.5	6.02
		100	0.80	1.07	8.0	10.7
	H100-NF, L100-NF	15	23.5	23.6	5.29	5.31
		20	23.5	23.6	9.4	9.44
		30	11.9	12	10.7	10.8
		40	1.99	2.13	3.18	3.41
		50	1.99	2.13	4.98	5.33
		60	1.62	1.76	5.83	6.34
		75	0.97	1.11	9.7	6.24
		100	0.97	1.11	9.7	11.1
	E100-NM	60	0.80	—	8.7	—
		75	0.70	—	11.5	—
		90	0.70	—	17	—
	S100-NM	16	15	—	3.84	—
		24	8.0	—	4.61	—
		32	1.8	—	1.84	—
		40	1.8	—	2.88	—
		45	1.8	—	3.65	—
		60	1.3	—	4.68	—
		75	0.80	—	4.5	—
		90	0.80	—	6.48	—
		100	0.80	—	8.0	—
	ZAE100-NF	60	1.0	—	3.53	—
		75	0.90	—	4.8	—
		100	0.80	—	7.53	—
	ZAS100-GF	15	15.7	—	3.53	—
		20	15.7	—	6.28	—
		30	9.0	—	8.1	—
		40	2.1	—	3.36	—
		50	2.1	—	5.25	—
		60	1.6	—	5.76	—
		75	1.1	—	6.19	—
		100	1.1	—	11	—
	NE100-NF	60	1.0	—	3.53	—
		75	0.90	—	4.8	—
		100	0.80	—	7.53	—
	TB-10S	60	1.29	—	4.64	—
		75	1.15	—	6.47	—
		100	0.82	—	8.2	—
125	S125-SF, S125-SN	15	8.63	8.75	1.94	1.97
		20	8.63	8.75	3.45	3.5
		30	3.18	3.3	2.86	2.97
		40	2.72	2.84	4.35	4.54
		50	2.69	2.81	6.73	7.03
		60	2.14	2.26	7.7	8.14
		75	1.42	1.54	7.99	8.66
		100	0.93	1.05	9.3	10.5
		125	0.84	0.96	13.13	15

注①：抵抗値は参考値です。受入れ検査等にはご利用できません。
②：消費電力値は直流内部抵抗を基準にして算出した値です。
③：引外し素子がある極の値です。
④：引外し素子がない極の値です。

6 ブレーカの内部抵抗・消費電力

■ノーヒューズブレーカ

フレーム(A)	ブレーカ形式	定格電流(A)	内部抵抗(mΩ)注①・1極の値 表面形	内部抵抗(mΩ)注①・1極の値 差込形	消費電力(W)注②・1極の値 表面形	消費電力(W)注②・1極の値 差込形
125	S125-NF, S125-GF	125	0.8	1.07	12.5	16.7
	H125-NF, L125-NF	125	0.97	1.11	15.2	17.3
	ZAS125-SF, NAE125-SF, NAS125-SF	15	5.47	—	1.23	—
		20	3.87	—	1.55	—
		30	2.7	—	2.43	—
		40	2.35	—	3.76	—
		50	1.87	—	4.67	—
		60	1.28	—	4.6	—
		75	1.22	—	6.86	—
		100	0.65	—	6.46	—
		125	0.65	—	10.09	—
	NS125-SF	15	5.67	—	1.28	—
		20	3.84	—	1.54	—
		30	2.63	—	2.37	—
		40	2.47	—	3.95	—
		50	1.93	—	4.83	—
		60	1.93	—	6.95	—
		75	1.3	—	7.34	—
		100	0.78	—	7.84	—
		125	0.41	—	6.44	—
	ZAS125-GF	125	0.60	—	9.4	—
225	S225-NF, S225-GF	125	0.47	0.61	7.34	9.53
		150	0.47	0.61	10.58	13.73
		175	0.26	0.40	7.96	12.25
		200	0.26	0.40	10.4	16
		225	0.26	0.40	13.16	20.25
	S225-GE	125	0.35	0.49	5.47	7.66
		150	0.35	0.49	7.88	11
		175	0.35	0.49	10.7	15
		200	0.35	0.49	14	19.6
		225	0.35	0.49	17.7	24.8
	S225-PE, H225-NE	125	0.39	—	6.09	—
		150	0.39	—	8.78	—
		175	0.39	—	11.9	—
		200	0.39	—	15.6	—
		225	0.39	—	19.7	—
	H225-NF, L225-NF	125	0.57	0.71	8.91	11.09
		150	0.57	0.71	12.83	15.98
		175	0.36	0.50	11.03	15.31
		200	0.36	0.50	14.4	20
		225	0.36	0.50	18.23	25.31
	S225-NM	125	0.47	—	7.34	—
		150	0.47	—	10.58	—
		175	0.26	—	7.96	—
		225	0.26	—	13.16	—
	ZAS225-GF	125	0.44	—	6.88	—
		150	0.44	—	9.9	—
		175	0.37	—	11.33	—
		200	0.37	—	14.8	—
		225	0.37	—	18.73	—
250	E250-SF, S250-SF, S250-SN	125	0.45	0.59	7.03	9.22
		150	0.45	0.59	10.13	13.28
		175	0.35	0.49	10.72	15.01
		200	0.35	0.49	14	19.6
		225	0.26	0.40	13.16	20.25
		250	0.26	0.40	16.25	25
	S250-SM	125	0.45	0.59	7.03	9.22
		150	0.45	0.59	10.13	13.28
		175	0.35	0.49	10.72	15.01
		225	0.26	0.40	13.16	20.25
	S250-NF, S250-GF	250	0.26	0.40	16.3	25
	H250-NF, L250-NF	250	0.36	0.50	22.5	31.3
	ZAE250-SF, ZAS250-SF, NAE250-SF, NAS250-SF	125	0.50	—	7.81	—
		150	0.50	—	11.25	—
		175	0.36	—	11.03	—
		200	0.36	—	14.4	—
		225	0.31	—	15.69	—
		250	0.31	—	19.38	—
	ZAS250-GF	250	0.29	—	18.1	—
	NE250-SF, NS250-SF	125	0.45	—	7.03	—
		150	0.45	—	10.13	—
		175	0.35	—	10.72	—
		200	0.35	—	14	—
		225	0.26	—	13.16	—
		250	0.26	—	16.25	—
400	S400-CF, S400-NF, S400-GF, S400-PF	125	0.49	0.54	7.66	8.44
		150	0.49	0.54	11.03	12.15
		175	0.24	0.29	7.35	8.88
		200	0.24	0.29	9.6	11.6
		225	0.24	0.29	12.15	14.68
	E400-NF注⑤, S400-CF, S400-NF, S400-GF	250	0.24	0.29	15	18.13
		300	0.14	0.19	12.6	17.1
		350	0.14	0.19	17.15	23.28
		400	0.14	0.19	22.4	30.4
	S400-NE, S400-GE, S400-PE	125	0.13	0.18	2.03	2.8
		150	0.13	0.18	2.93	4.1
		175	0.13	0.18	3.98	5.5
		200	0.13	0.18	5.2	7.2
		225	0.13	0.18	6.58	9.1
		250	0.13	0.18	8.13	11.3
		300	0.13	0.18	11.7	16.2
		350	0.13	0.18	15.93	22.1
		400	0.13	0.18	20.8	28.8
400	H400-NE, L400-NE	250	0.19	0.23	11.9	14.4
		300	0.19	0.23	17.1	20.7
		350	0.19	0.23	23.2	28.2
		400	0.19	0.23	30.4	36.8
	ZAE400-NF, ZAS400-NF, ZAS400-GF, NE400-NF, NS400-NF, NAE400-NF, NAS400-NF	250	0.26	—	15.3	—
		300	0.26	—	23.4	—
		350	0.20	—	24.5	—
		400	0.20	—	32	—
600, 630	S630-CF, S630-NF, S630-RF, S630-PF	500	0.11	0.12	27.5	30.0
		600	0.11	0.12	39.6	43.2
		630	0.11	0.12	43.7	47.6
	S630-NE, S630-RE, S630-PE	250	0.08	0.09	5.0	5.63
		300	0.08	0.09	7.2	8.1
		350	0.08	0.09	9.8	11
		400	0.08	0.09	12.8	14.4
		500	0.08	0.09	20	22.5
		600	0.08	0.09	28.8	32.4
		630	0.08	0.09	31.8	35.7
	H630-NE, L630-NE	250	0.10	0.12	6.3	7.5
		300	0.10	0.12	9.0	10.8
		350	0.10	0.12	12.3	14.7
		400	0.10	0.12	16.0	19.2
		500	0.10	0.12	25.0	30.0
		600	0.10	0.12	36.0	43.2
		630	0.10	0.12	39.7	47.6
	ZAS630-CF, ZAS630-NF	500	0.12	—	30	—
		600	0.12	—	43.2	—
		630	0.12	—	47.6	—
800	S800-CF, S800-NF S800-RF, S800-PF	700	0.09	0.11	44.1	53.9
		800	0.09	0.11	57.6	70.4
	S800-NE, S800-RE, S800-PE	350	0.08	0.10	9.8	12.3
		400	0.08	0.10	12.8	16
		450	0.08	0.10	16.2	20.3
		500	0.08	0.10	20	25
		600	0.08	0.10	28.8	36
		700	0.08	0.10	39.2	49
		800	0.08	0.10	51.2	64
	ZAS800-CF, ZAS800-NF	700	0.10	—	49	—
		800	0.10	—	64	—
	H800-NE, L800-NE	350	0.10	0.12	12.3	14.7
		400	0.10	0.12	16.0	19.2
		450	0.10	0.12	20.3	24.3
		500	0.10	0.12	25.0	30.0
		600	0.10	0.12	36.0	43.2
		700	0.10	0.12	49.0	58.8
		800	0.10	0.12	64.0	76.8
1000	S1000-CE	400	0.062	—	9.9	—
		500	0.062	—	15.5	—
		600	0.062	—	22.3	—
		700	0.062	—	30.4	—
		800	0.062	—	39.7	—
		900	0.062	—	50.2	—
		1000	0.062	—	62.0	—
	TL-1000NE	500	0.045	0.060	11.3	15.0
		600	0.045	0.060	16.2	21.6
		700	0.045	0.060	22.1	29.4
		800	0.045	0.060	28.8	38.4
		900	0.045	0.060	36.5	48.6
		1000	0.045	0.060	45.0	60.0
1200	TL-1200NE	600	0.045	0.060	16.2	21.6
		700	0.045	0.060	22.1	29.4
		800	0.045	0.060	28.8	38.4
		1000	0.045	0.060	45.0	60.0
		1200	0.045	0.060	64.8	86.4
1250	S1250-NE, S1250-GE	500	0.040	0.053	10	13.3
		600	0.040	0.053	14.4	19.1
		700	0.040	0.053	19.6	26
		800	0.040	0.053	25.6	33.9
		1000	0.040	0.053	40	53
		1200	0.040	0.053	57.6	76.3
		1250	0.040	0.053	62.5	82.8
1600	S1600-NE	700	0.022	0.039注⑥	10.8	19.1注⑥
		800	0.022	0.039注⑥	14.1	25注⑥
		900	0.022	0.039注⑥	17.8	31.6注⑥
		1000	0.022	0.039注⑥	22	39注⑥
		1200	0.022	0.039注⑥	31.7	56.2注⑥
		1400	0.022	0.039注⑥	43.1	76.4注⑥
		1500	0.022	0.039注⑥	49.5	87.8注⑥
		1600	0.022	0.039注⑥	56.3	99.8注⑥
2000	XS2000NE	1000	0.017	0.022注⑥	17.0	22.0注⑥
		1200	0.017	0.022注⑥	24.5	31.7注⑥
		1400	0.017	0.022注⑥	33.3	43.1注⑥
		1600	0.017	0.022注⑥	43.5	56.3注⑥
		1800	0.017	0.023注⑥	55.1	74.5注⑥
		2000	0.017	0.023注⑥	68.0	92.0注⑥
2500	XS2500NE	1200	0.017注⑦	—	24.5注⑦	—
		1400	0.017注⑦	—	33.3注⑦	—
		1600	0.017注⑦	—	43.5注⑦	—
		2000	0.017注⑦	—	68.0注⑦	—
		2500	0.017注⑦	—	106.2注⑦	—
3200	XS3200NE	3200	0.017注⑦	—	174.1注⑦	—
4000	TO-4000	4000	0.009注⑦	—	144注⑦	—

注①：抵抗値は参考値です。受入れ検査等にはご利用できません。
②：消費電力値は直流内部抵抗を基準にして算出した値です。
⑤：差込形はありません。
⑥：引出形の値です。
⑦：裏面形の値です。

■漏電遮断器

フレーム(A)	漏電遮断器形式	定格電流(A)	内部抵抗(mΩ)注①・1極の値 表面形	内部抵抗(mΩ)注①・1極の値 差込形	消費電力(W)注②・1極の値 表面形	消費電力(W)注②・1極の値 差込形
30	**ZS30-NF**	3	101	—	0.90	—
	ZE30-NF, ZS30-NF	5	39.5	—	1.0	—
		10	11.6	—	1.17	—
		15	6.0	—	1.37	—
		20	4.0	—	1.6	—
		30	2.5	—	2.2	—
	ZE30-NM, ZS30-NM	1.4	490	—	1.0	—
		2.6	146	—	1.0	—
		4	62.5	—	1.0	—
		5	39.5	—	1.0	—
		8	17.7	—	1.1	—
		10	11.6	—	1.2	—
		16	5.8	—	1.5	—
		24	3.1	—	1.8	—
		32	2.3	—	2.4	—
	ZS30-NM	0.7	1940	—	1.0	—
		2	242	—	1.0	—
		12	9.8	—	1.4	—
50	**ZE50-NF**	5	39.5	—	1.0	—
		10	11.6	—	1.17	—
		15	6.0	—	1.37	—
		20	4.0	—	1.6	—
		30	2.5	—	2.2	—
		40	1.9	—	3.0	—
		50	1.6	—	4.0	—
	ZS50-NF	10	11.1	—	1.1	—
		15	5.5	—	1.23	—
		20	3.5	—	1.4	—
		30	1.9	—	1.77	—
		40	1.4	—	2.23	—
		50	1.1	—	2.8	—
	ZS50-SF	15	5.47	—	1.23	—
		20	3.87	—	1.55	—
		30	2.7	—	2.43	—
		40	2.35	—	3.76	—
		50	1.87	—	4.67	—
	ZE50-NM	45	1.8	—	3.6	—
	ZS50-CM	0.7	1940	—	1.0	—
		1.4	490	—	1.0	—
		2	242	—	1.0	—
		2.6	146	—	1.0	—
		4	61	—	1.0	—
		5	39.5	—	1.0	—
		8	17.7	—	1.1	—
		10	11.6	—	1.2	—
		12	9.8	—	1.4	—
		16	5.8	—	1.5	—
		24	3.1	—	1.8	—
		32	2.3	—	2.4	—
		40	1.9	—	3.0	—
		45	1.8	—	3.6	—
	ZNE50-NF	20	4.0	—	1.6	—
		30	2.5	—	2.2	—
		40	1.9	—	3.0	—
		50	1.6	—	4.0	—
	TZ-51C (2P1E)	15	6.6注③	—	2.49注③	—
		15	1.63注④	—	1.37注④	—
		20	6.12注③	—	3.45注③	—
		20	1.63注④	—	1.65注④	—
		30	3.55注③	—	4.2注③	—
		30	1.63注④	—	2.47注④	—
	TZ-52C (2P2E)	15	6.6	—	2.49	—
		20	6.12	—	3.45	—
		30	3.61	—	4.25	—
60	**ZE60-NF, ZS60-NF**	60	1.0	—	3.6	—

注①：抵抗値は参考値です。受入れ検査等にはご利用できません。
②：消費電力値は直流内部抵抗を基準にして算出した値です。
③：引外し素子がある極の値です。
④：引外し素子がない極の値です。

フレーム(A)	漏電遮断器形式	定格電流(A)	内部抵抗(mΩ)注①・1極の値 表面形	内部抵抗(mΩ)注①・1極の値 差込形	消費電力(W)注②・1極の値 表面形	消費電力(W)注②・1極の値 差込形
100	**ZE100-NF**	50	1.6	—	4.0	—
		60	1.0	—	3.6	—
		75	0.90	—	5.1	—
		100	0.80	—	7.53	—
	ZS100-GF	15	15.7	—	3.53	—
		20	15.7	—	6.28	—
		30	9.0	—	8.1	—
		40	2.1	—	3.36	—
		50	2.1	—	5.25	—
		60	1.6	—	5.76	—
		75	1.1	—	6.19	—
		100	1.1	—	11	—
	ZE100-NM	60	1.0	—	3.6	—
		75	0.90	—	5.1	—
		90	0.90	—	7.3	—
	ZS100-SM	16	5.47	—	1.4	—
		24	3.87	—	2.23	—
		32	2.7	—	2.77	—
		40	2.35	—	3.76	—
		45	2.11	—	4.27	—
		60	1.28	—	4.6	—
		75	1.22	—	6.86	—
		90	0.78	—	6.33	—
		100	0.65	—	6.46	—
	ZNE100-NF	60	1.0	—	3.53	—
		75	0.90	—	4.8	—
		100	0.80	—	7.53	—
125	**ZS125-SF, ZNS125-SF**	15	5.47	—	1.23	—
		20	3.87	—	1.55	—
		30	2.70	—	2.43	—
		40	2.35	—	3.76	—
		50	1.87	—	4.67	—
		60	1.28	—	4.6	—
		75	1.22	—	6.86	—
		100	0.65	—	6.46	—
		125	0.65	—	10.09	—
	ZS125-GF	125	0.60	—	9.4	—
225	**ZS225-GF**	125	0.44	—	6.88	—
		150	0.44	—	9.9	—
		175	0.37	—	11.33	—
		200	0.37	—	14.8	—
		225	0.37	—	18.73	—
250	**ZS250-GF**	250	0.29	—	18.1	—
	ZS250-SM	125	0.50	—	7.81	—
		150	0.50	—	11.25	—
		175	0.36	—	11.03	—
		225	0.31	—	15.69	—
	ZE250-SF, ZS250-SF, ZNE250-SF, ZNS250-SF	125	0.50	—	7.81	—
		150	0.50	—	11.25	—
		175	0.36	—	11.03	—
		200	0.36	—	14.4	—
		225	0.31	—	15.69	—
		250	0.31	—	19.38	—
400	**ZE400-NF, ZS400-NF, ZS400-GF, ZNE400-NF, ZNS400-NF**	250	0.26	—	16.3	—
		300	0.26	—	23.4	—
		350	0.20	—	24.5	—
		400	0.20	—	32	—
600, 630	**ZS630-CF, ZS630-NF**	500	0.12	—	30	—
		600	0.12	—	43.2	—
800	**ZS800-CF, ZS800-NF**	700	0.10	—	49	—
		800	0.10	—	64	—

7 短絡電流の計算と早見グラフ

パーセントインピーダンス法（1000 kVA基準）による計算方法と早見グラフによって推定短絡電流（対称実効値）を求める方法を示します。

3相回路の短絡電流

図1に示す配電系統のF点で短絡が発生した場合を仮定します。
図2はインピーダンスマップです。

図1．配電系統図

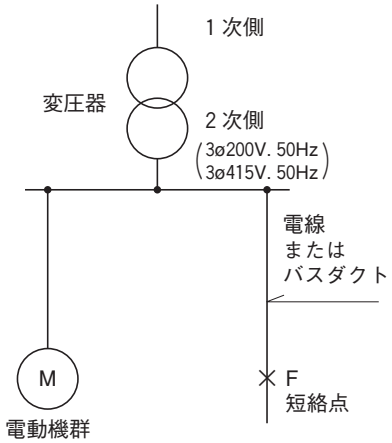

図2．インピーダンスマップ

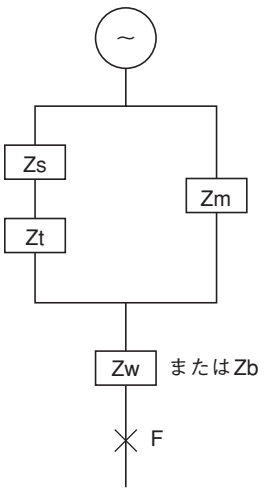

Zs：電源の%インピーダンス
Zt：変圧器の%インピーダンス
Zm：電動機の%インピーダンス
Zw：電線の%インピーダンス
Zb：バスダクトの%インピーダンス

1．短絡電流の計算

各インピーダンスは次の値として計算します。

電源の%インピーダンス、Zs	電源の短絡容量1000MVA．Xs/Rs＝25 （NEMA　AB-1による） Zs＝0.004＋j 0.0999（%）（1000 kVA基準容量換算値）
変圧器の%インピーダンス、Zt	表1．（1000kVA基準容量換算値、トランスメーカー数社の平均値）
電動機の%インピーダンス、Zm	短絡電流に寄与する電動機群の総容量は変圧器の容量に等しい。 インピーダンスは25%．Xm／Rm＝6 （表1に1000 kVA基準容量換算値を示します。）
電線のインピーダンス、Zw バスダクトのインピーダンス、Zb	表2、表3に示します。 （計算例と早見グラフは、電線の場合、単心、6 cm間隔．50Hzの数値を適用しています。）

［計算例］
変圧器容量：750kVA、2次側電圧：415 V、50Hz、電線：325㎟、10 mの点Fにおける短絡電流を計算します。

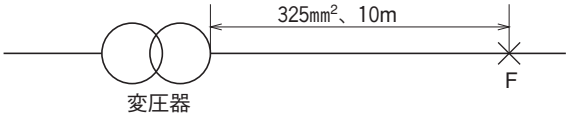

電源総合インピーダンス	$Z_A = \dfrac{(Zs+Zt)\cdot Zm}{Zs+Zt+Zm}$ ……表1より、 ＝1.327＋j 5.266（%）
電線インピーダンス	表2の値に電線の長さ10mを乗じて、基準容量1000kVAに換算すると、 $Zw = \dfrac{1000\times10^3}{415^2}(0.057+j0.118)\times10^{-3}\times10\times100$ ＝0.331＋j 0.6852（%）
全インピーダンス	Z＝ZA＋Zw＝1.658＋j5.9512 ＝6.1778
3相短絡電流 対称実効値	$Is = \dfrac{1000\times10^3}{\sqrt{3}\times415\times6.1778}\times100 \fallingdotseq 22520$（A）

表1．3相回路の各インピーダンス（1000kVA基準容量換算値）

変圧器容量（kVA）	変圧器%インピーダンス Zt（%）	電動機%インピーダンス Zm（%）	電源総合%インピーダンス ZA（%）
50	33.4　＋j 37.8	82.2　＋j 493.2	28.98 ＋j 36.33
75	21.6　＋j 31.47	54.8　＋j 328.8	18.28 ＋j 29.39
100	16.0　＋j 24.8	41.1　＋j 246.6	13.46 ＋j 23.03
150	10.0　＋j 18.07	27.4　＋j 164.4	8.341＋j 16.57
200	7.4　＋j 13.8	20.55 ＋j 123.3	6.161＋j 12.64
300	4.8　＋j 10.9	13.7　＋j 82.2	3.914＋j 9.773
500	2.56 ＋j 7.62	8.22 ＋j 49.32	2.064＋j 6.696
750	1.68 ＋j 6.16	5.48 ＋j 32.88	1.327＋j 5.266
1000	1.22 ＋j 5.21	4.11 ＋j 24.66	0.957＋j 4.372
1500	0.773＋j 3.99	2.74 ＋j 16.44	0.607＋j 3.278
2000	0.57 ＋j 3.035	2.055＋j 12.33	0.449＋j 2.5

記：$Z_A = \dfrac{(Zs+Zt)\cdot Zm}{Zs+Zt+Zm}$

表２．JIS電線のインピーダンス（Zw）

電　線 サイズ （mm²）	抵　抗 Rw （mΩ/m）	リアクタンス、Xw（mΩ/m）					
		50Hz			60Hz		
		２心・３心	単心　密着	単心　６cm間隔	２心・３心	単心　密着	単心　６cm間隔
ø1.6mm	8.92	0.103	0.143	0.287	0,123	0.172	0.344
ø2.0mm	5.65	0.097	0.134	0.273	0.116	0.161	0.327
ø2.6mm	3.35	0.096	0.127	0.256	0.115	0.152	0.308
2	9.24	0.100	0.138	0.279	0.020	0.167	0.335
3.5	5.20	0.092	0.126	0.261	0.110	0.152	0.314
5.5	3.33	0.092	0.120	0.247	0.110	0.145	0.297
8	2.31	0.092	0.116	0.236	0.110	0.140	0.283
14	1.30	0.088	0.111	0.218	0.106	0.134	0.261
22	0.824	0.086	0.105	0.204	0.104	0.127	0.245
30	0.623	0.083	0.101	0.195	0.100	0.122	0.234
38	0.487	0.083	0.098	0.187	0.100	0.118	0.225
50	0.378	0.081	0.095	0.178	0.097	0.115	0.214
60	0.303	0.079	0.092	0.172	0.095	0.111	0.206
80	0.230	0.078	0.087	0.173	0.094	0.107	0.196
100	0.180	0.076	0.086	0.155	0.092	0.104	0.186
125	0.144	0.076	0.087	0.148	0.091	0.106	0.178
150	0.118	0.075	0.084	0.142	0.090	0.101	0.170
200	0.092	0.073	0.084	0.134	0.089	0.101	0.161
250	0.072	0.073	0.082	0.126	0.087	0.099	0.151
325	0.057	0.072	0.080	0.118	0.086	0.097	0.142
400	0.045	—	0.079	0.112	—	0.095	0.134
500	0.037	—	0.078	0.105	—	0.094	0.127

（１）抵抗値は、JISC3307「660Vビニル絶縁電線(IV)」とJISC3342「600Vビニル絶縁ビニルシースケーブル(VV)」を採用しています。
（２）リアクタンスはL＝0.05＋0.4605log10D/r(mH/km)（D＝心線中心距離、r＝心線半径）を求め、Xw＝２πfL×10^{-3}(mΩ/m)(f＝周波数）を算出しました。

表３．バスダクトのインピーダンス（Zb）

定格電流 (A)	抵抗 (mΩ/m)	リアクタンス(mΩ/m)	
		50Hz	60Hz
400	0.158	0.039	0.046
600	0.127	0.033	0.039
800	0.085	0.024	0.028
1000	0.065	0.018	0.022
1200	0.053	0.014	0.017
1500	0.041	0.012	0.014
2000	0.025	0.014	0.017
2500	0.020	0.013	0.016
3000	0.017	0.011	0.013

7 短絡電流の計算と早見グラフ

2．早見グラフで求める

該当する変圧器容量と２次電圧の早見グラフを使用して、短絡点までの距離を示す目盛と電線サイズのカーブとの交点における電流値を読みとります。

（例１）

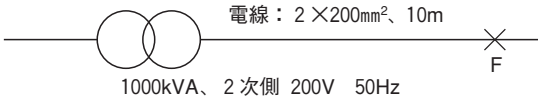

図11Aの早見グラフにより、２×200㎟、10mでは、45000Aが得られます。

（例２）

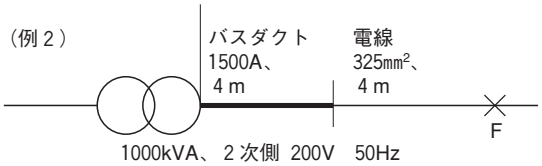

図11Aの早見グラフにより、325㎟、４mでは、
50000A――――――Ⓐ
同表でバスダクト1500A、８mでは、
58000A――――――Ⓑ
Ⓐ、Ⓑのうち小さい値がＦ点における短絡電流です。

短絡電流早見グラフ（電線のインピーダンスは単心、６cm間隔、50Ｈｚの例です。）

図３Ａ

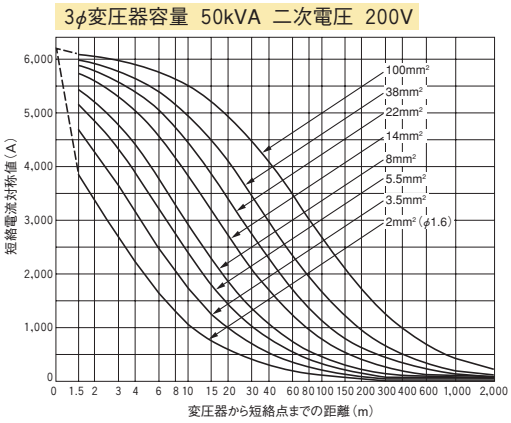

図３Ｂ

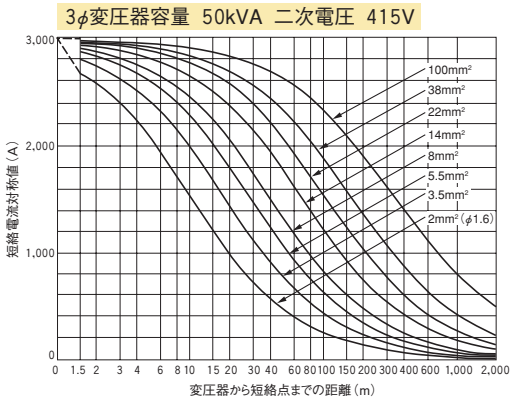

図４Ａ

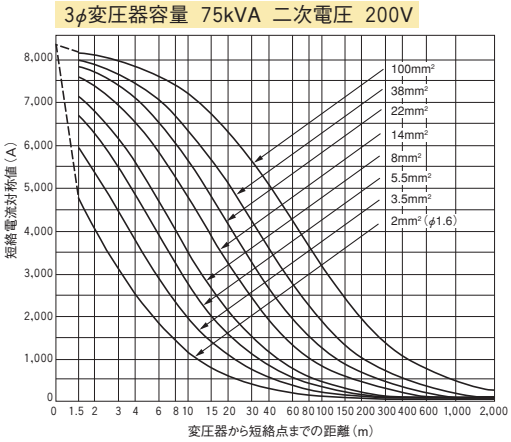

図４Ｂ

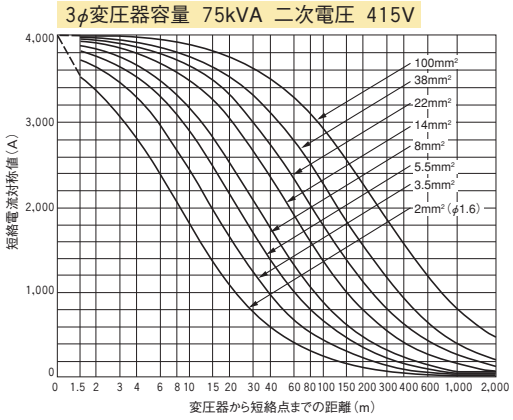

図５Ａ

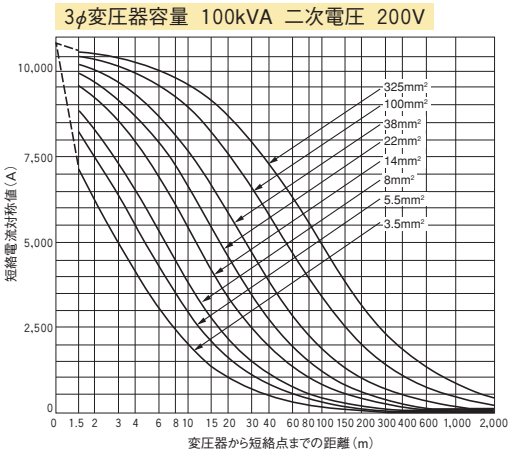

図５Ｂ

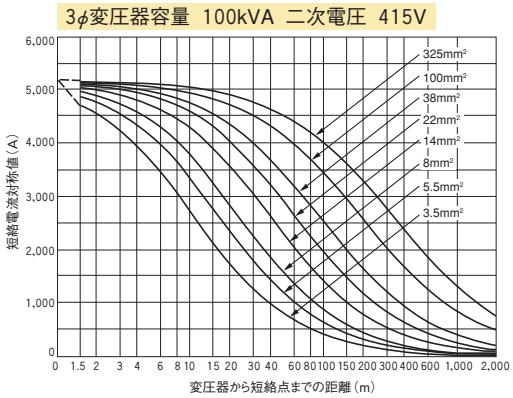

図 6 A

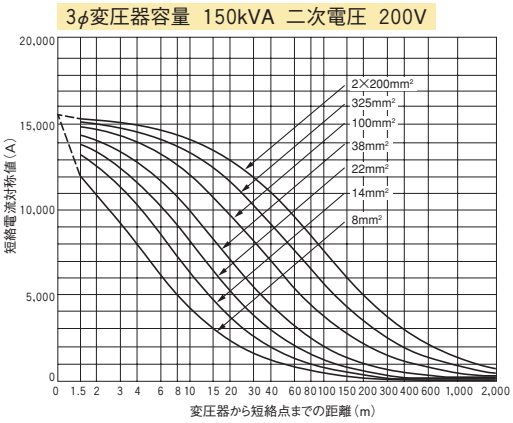

図 6 B

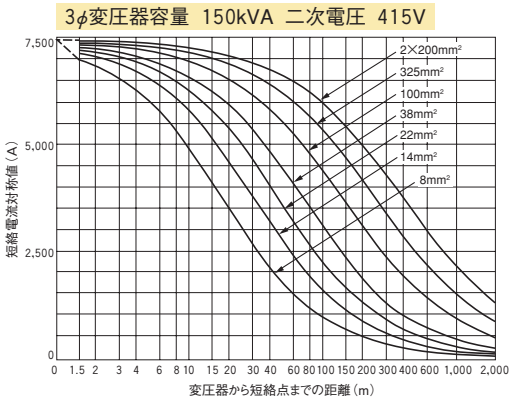

図 7 A

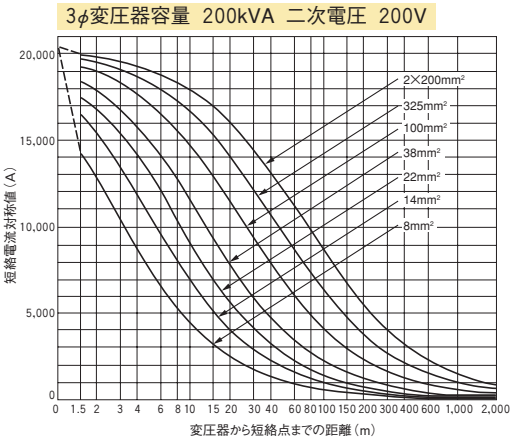

図 7 B

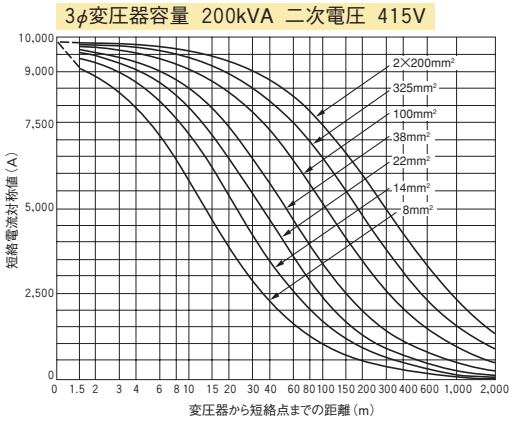

図 8 A

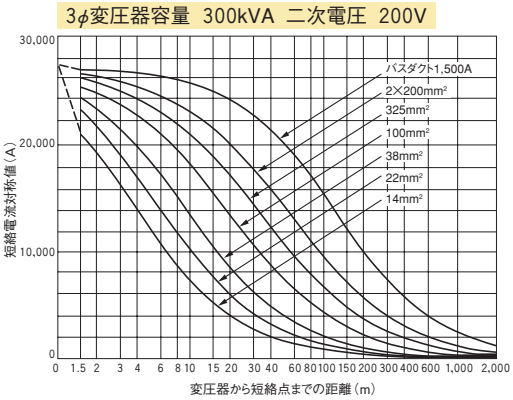

図 8 B

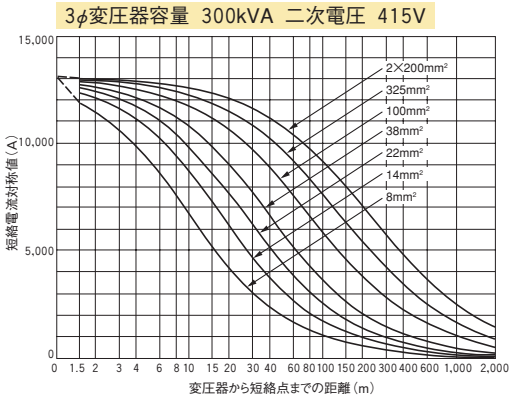

図 9 A

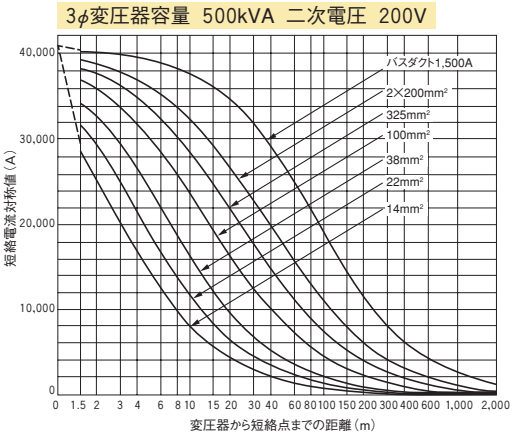

図 9 B

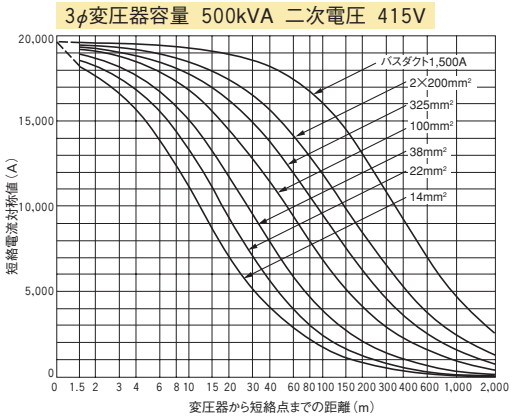

7 短絡電流の計算と早見グラフ

図10A

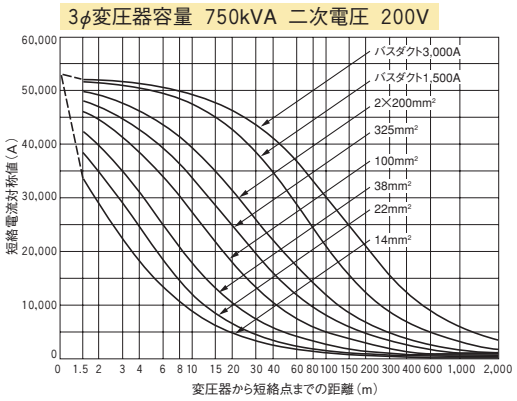

図10B

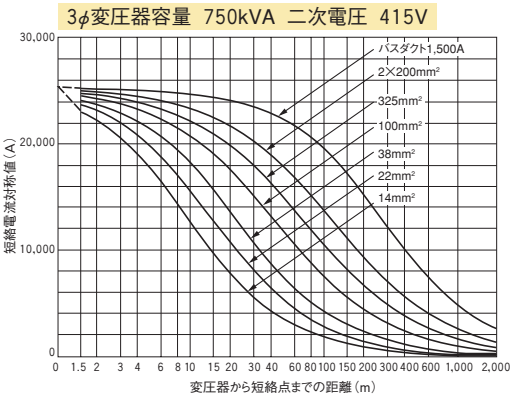

図11A

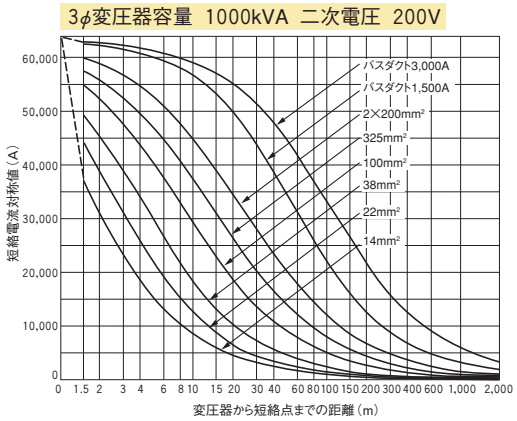

図11B

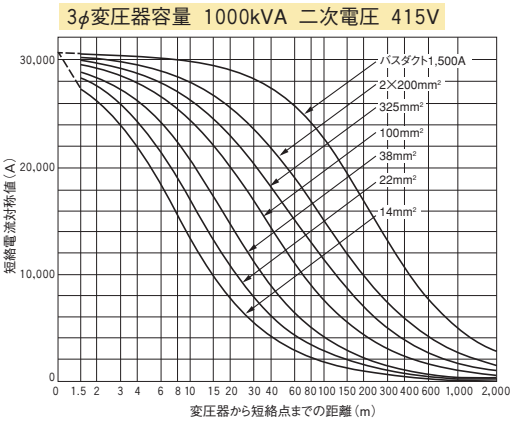

図12A

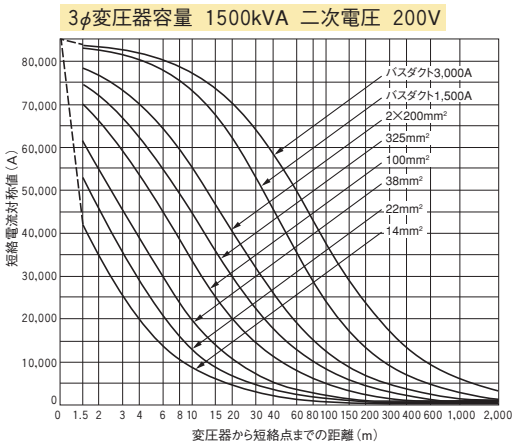

図12B

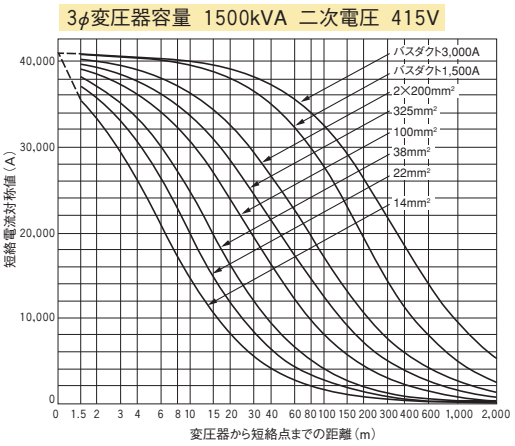

図13A

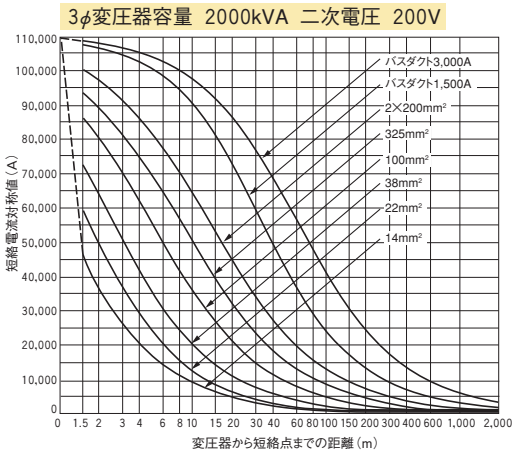

図13B

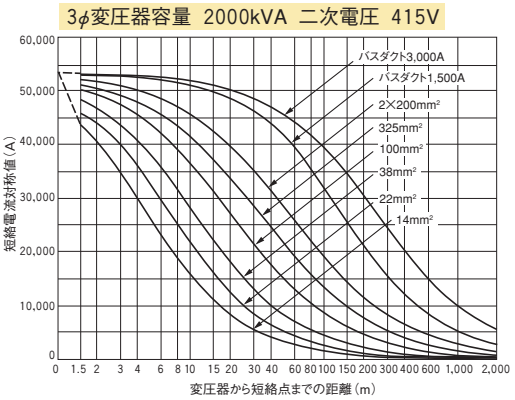

単相３線式回路の短絡電流

図14に示す配電系統のＦ点で短絡が発生した場合を仮定します。
図15はインピーダンスマップです。

図14．配電系統図

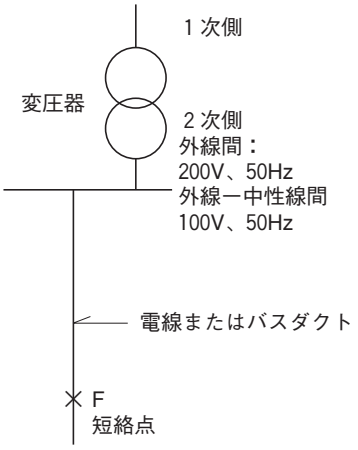

図15．インピーダンスマップ

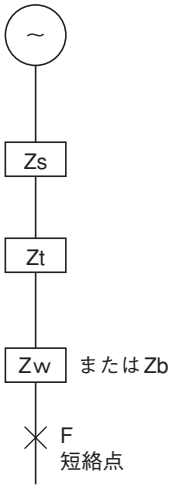

Ｚｓ：電源の％インピーダンス
Ｚｔ：変圧器の％インピーダンス
Ｚｗ：電線の％インピーダンス
Ｚｂ：バスダクトの％インピーダンス

１．短絡電流の計算

各インピーダンスは次の値として計算します。

電源の％インピーダンス、Ｚｓ	電源の短絡容量500 MVA．Ｘｓ／Ｒｓ＝25 Ｚｓ＝0.008＋ｊ 0.1998（％）（1000 kVA基準容量換算値）
変圧器の％インピーダンス、Ｚｔ	表4（1000 kVA基準容量換算値）
電線のインピーダンス、Ｚｗ バスダクトのインピーダンス、Ｚｂ	表２、表３に示します。 （計算例と早見グラフは、電線の場合、単心、６cm間隔、50 Hzの数値を適用しています。）

［計算例］
変圧器容量：500 kVA、２次側電圧200/100 Ｖ、50Hz、
電線：２×200㎟、10ｍの点Ｆにおける短絡電流を計算します。

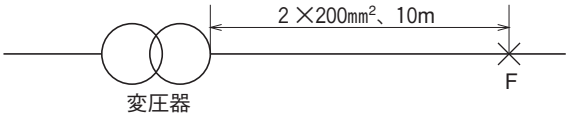

電源総合 インピーダンス	ZA＝Ｚｓ＋Ｚｔ――表４より ＝2.408＋ｊ9.5（％）	ZA＝Ｚｓ＋Ｚｔ――表４より ＝3.608＋ｊ9.0（％）
電線 インピーダンス	表２の値に電線長20ｍ（往復路）を乗じて基準容量1000 kVAに換算すると、 $Zw=\frac{1000\times10^3}{200^2}\{\frac{1}{2}(0.092+j0.134)\}\times10^{-3}\times20\times100$ ＝2.3＋j3.35　（％）	$Zw=\frac{1000\times10^3}{100^2}\{\frac{1}{2}(0.092+j0.134)\}\times10^{-3}\times20\times100$ ＝9.2＋j13.4　（％）
全インピーダンス	$Z=Z_A+Zw$ ＝4.708＋j12.85＝13.685（％）	$Z=Z_A+Zw$ ＝12.808＋j22.4＝25.803（％）
短絡電流 対称実効値	$Is=\frac{1000\times10^3}{200\times13.685}\times100$ ≒36500（A）	$Is=\frac{1000\times10^3}{100\times25.803}\times100$ ≒38750

表４．単相３線式回路の各インピーダンス（1000kVA基準容量換算値）

変圧器容量	変圧器％インピーダンス、Zt（％）		電源総合％インピーダンス、ZA（％）	
（kVA）	外線間	外線ー中性線間	外線間	外線ー中性線間
10	210　＋j106	290　＋j110	210.008＋j106.2	290.008＋j110.2
20	90　＋j71.5	135　＋j65	90.008＋j71.7	135.008＋j65.2
30	51.67＋j47.33	80　＋j41.33	51.675＋j47.5	80.008＋j41.5
50	28　＋j32.6	42　＋j37.2	28.008＋j32.8	42.008＋j37.4
75	19.33＋j32	32　＋j35.73	19.341＋j32.2	32.008＋j35.9
100	14.5 ＋j25.1	22　＋j28.6	14.508＋j25.3	22.008＋j28.8
150	9.0 ＋j18.67	13.33＋j16.13	9.008＋j18.9	13.341＋j16.3
200	6.75＋j16.7	10.0 ＋j14	6.758＋j16.9	10.008＋j14.2
300	4.17＋j11.6	6.0 ＋j10.6	4.175＋j11.8	6.008＋j10.8
500	2.4 ＋j9.3	3.6 ＋j8.8	2.408＋j9.5	3.608＋j9.0

記：ZA＝Zs＋Zt

7 短絡電流の計算と早見グラフ

2．早見グラフで求める

該当する変圧器容量と２次電圧の早見グラフを使用して、電線サイズと短絡点までの距離により短絡電流値を求めます。

図16A

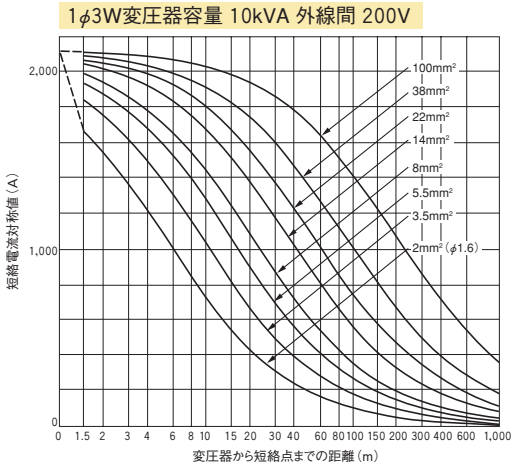

図16B

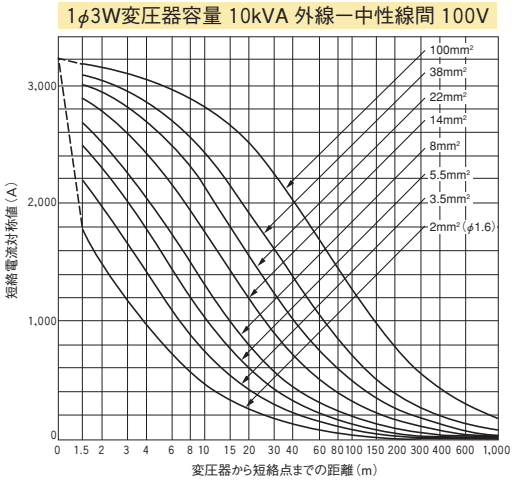

図17A

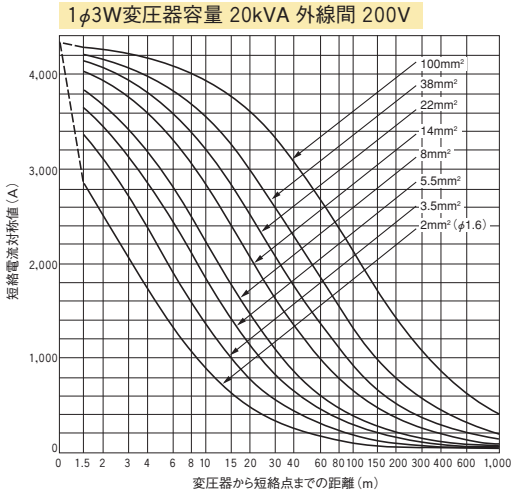

図17B

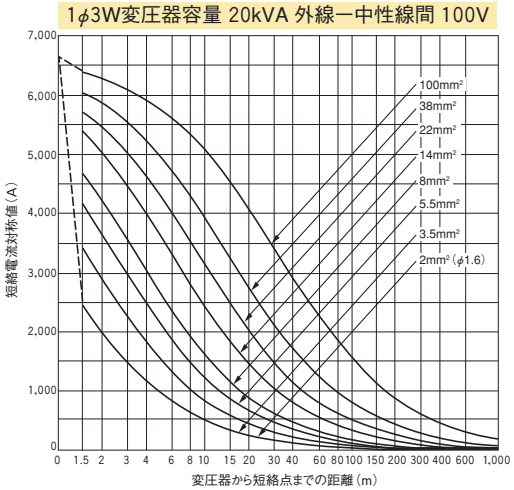

図18A

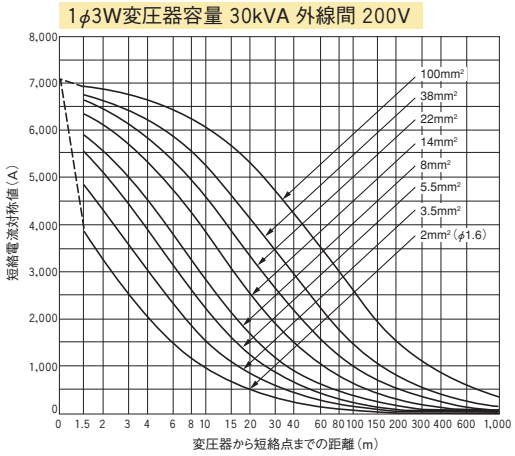

図18B

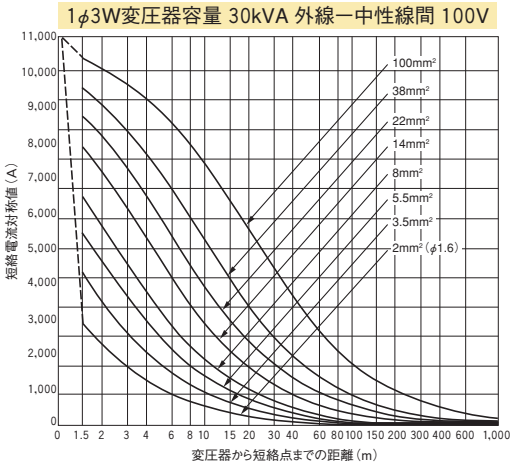

図19A

1φ3W変圧器容量 50kVA 外線間 200V

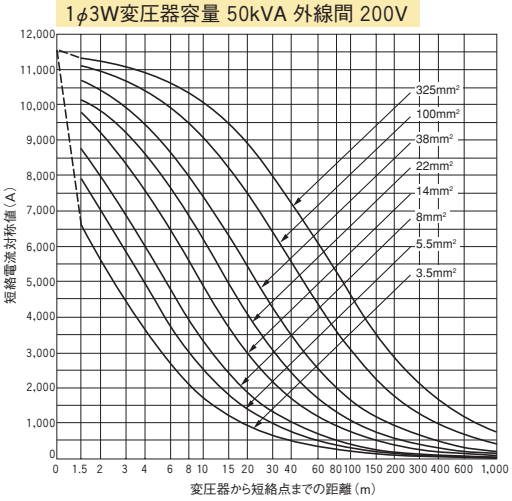

図19B

1φ3W変圧器容量 50kVA 外線一中性線間 100V

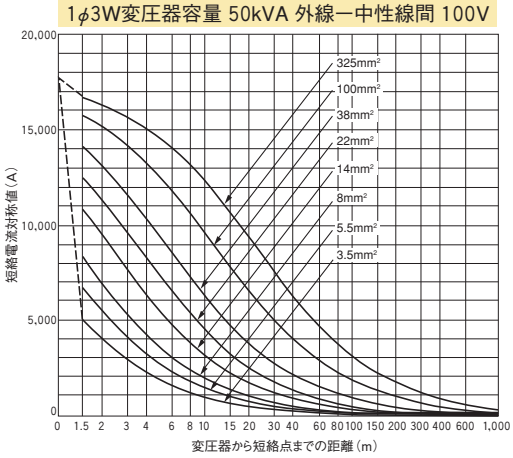

図20A

1φ3W変圧器容量 75kVA 外線間 200V

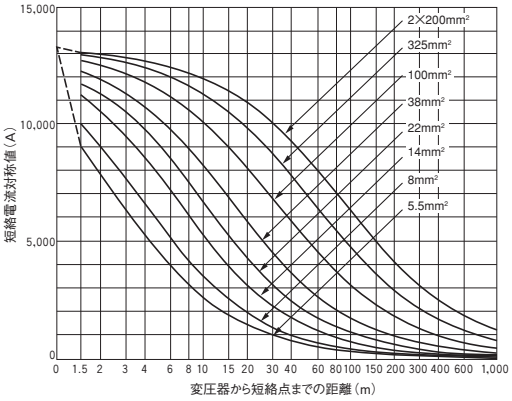

図20B

1φ3W変圧器容量 75kVA 外線一中性線間 100V

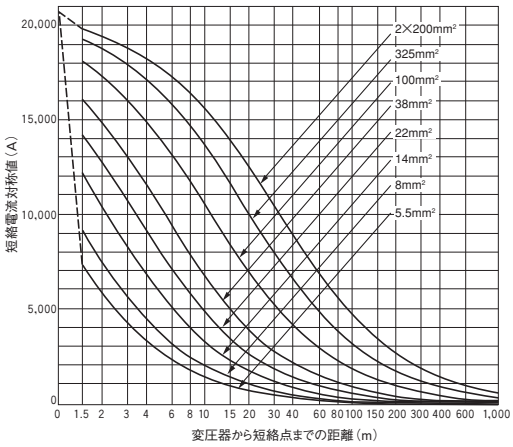

図21A

1φ3W変圧器容量 100kVA 外線間 200V

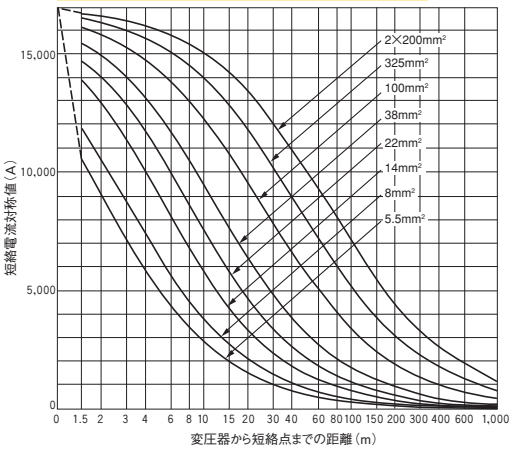

図21B

1φ3W変圧器容量 100kVA 外線一中性線間 100V

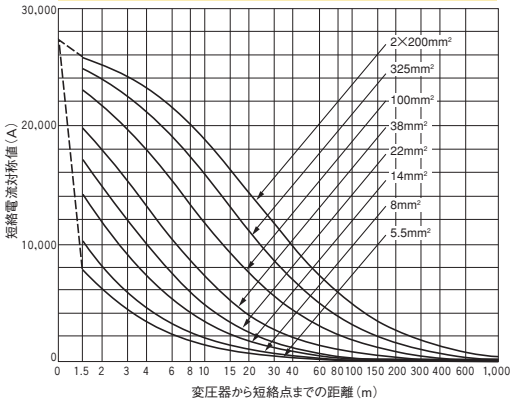

7 短絡電流の計算と早見グラフ

図22A

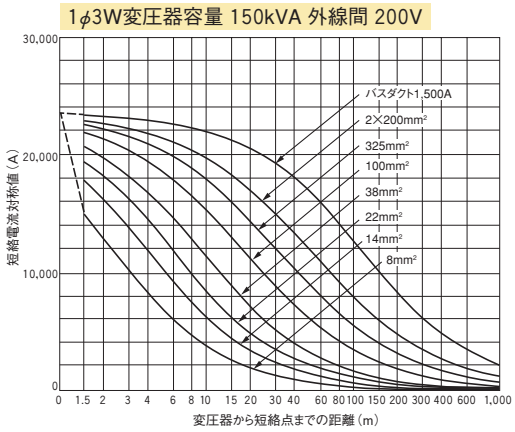

図22B

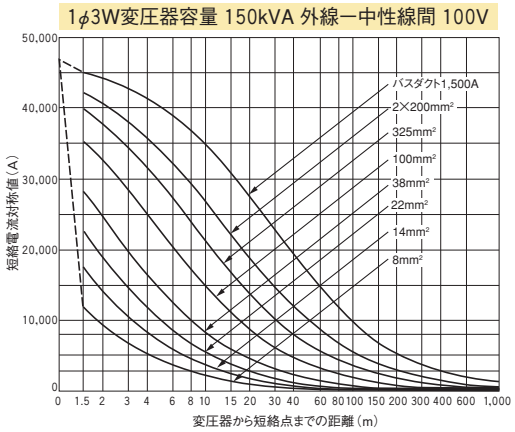

図23A

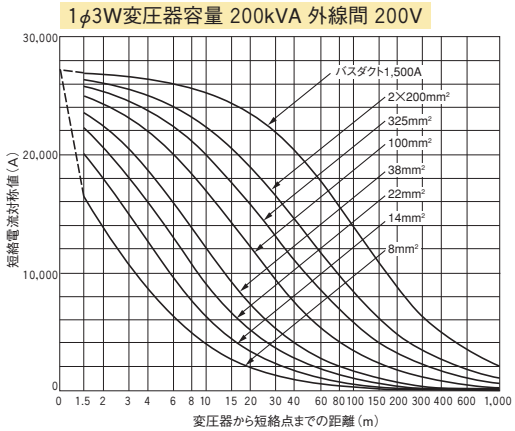

図23B

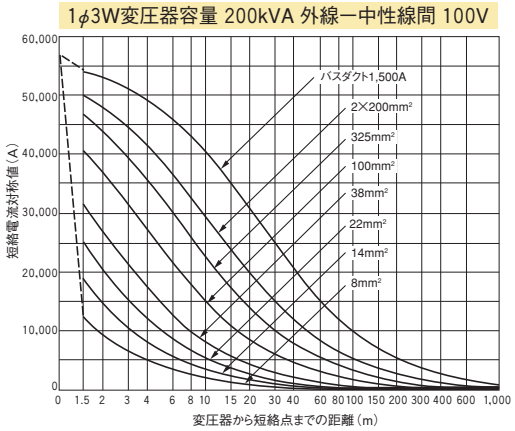

図24A

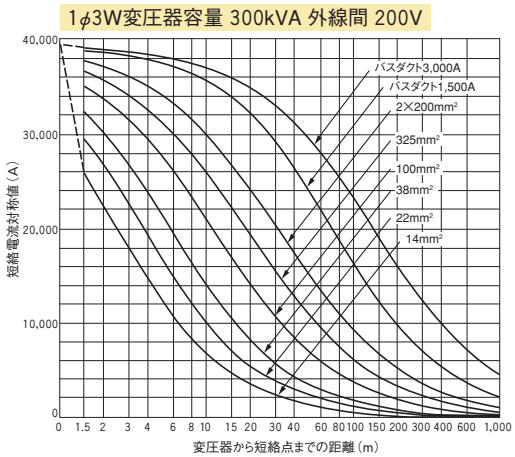

図24B

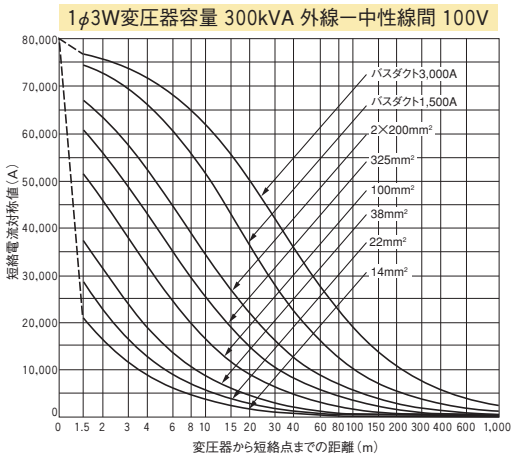

図25A

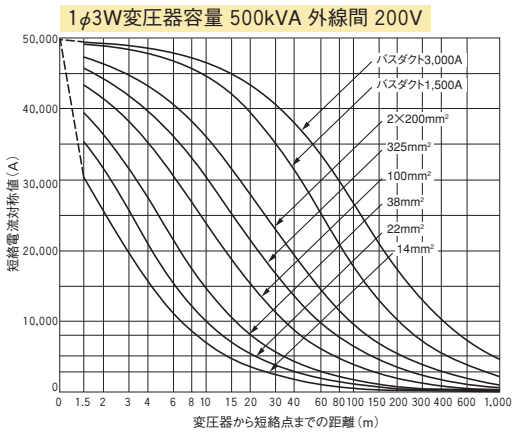

図25B

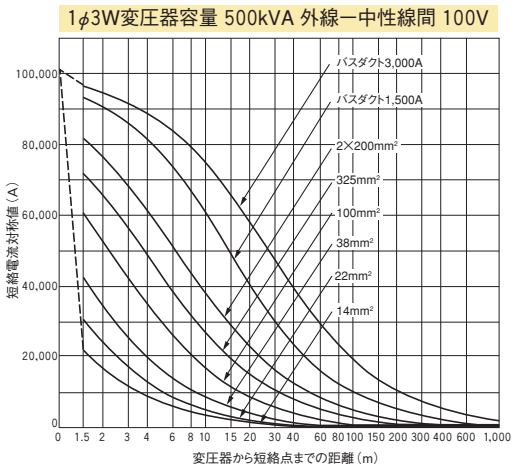

8 単3中性線欠相保護付ノーヒューズブレーカ、漏電遮断器の並列回路への適用

単３中性線欠相保護付ノーヒューズブレーカ，漏電遮断器の下位に複数の並列回路を設ける場合，以下に示すように、過電圧検出リード線にダイオードを並列挿入することで検出回路を増やすことが可能です。

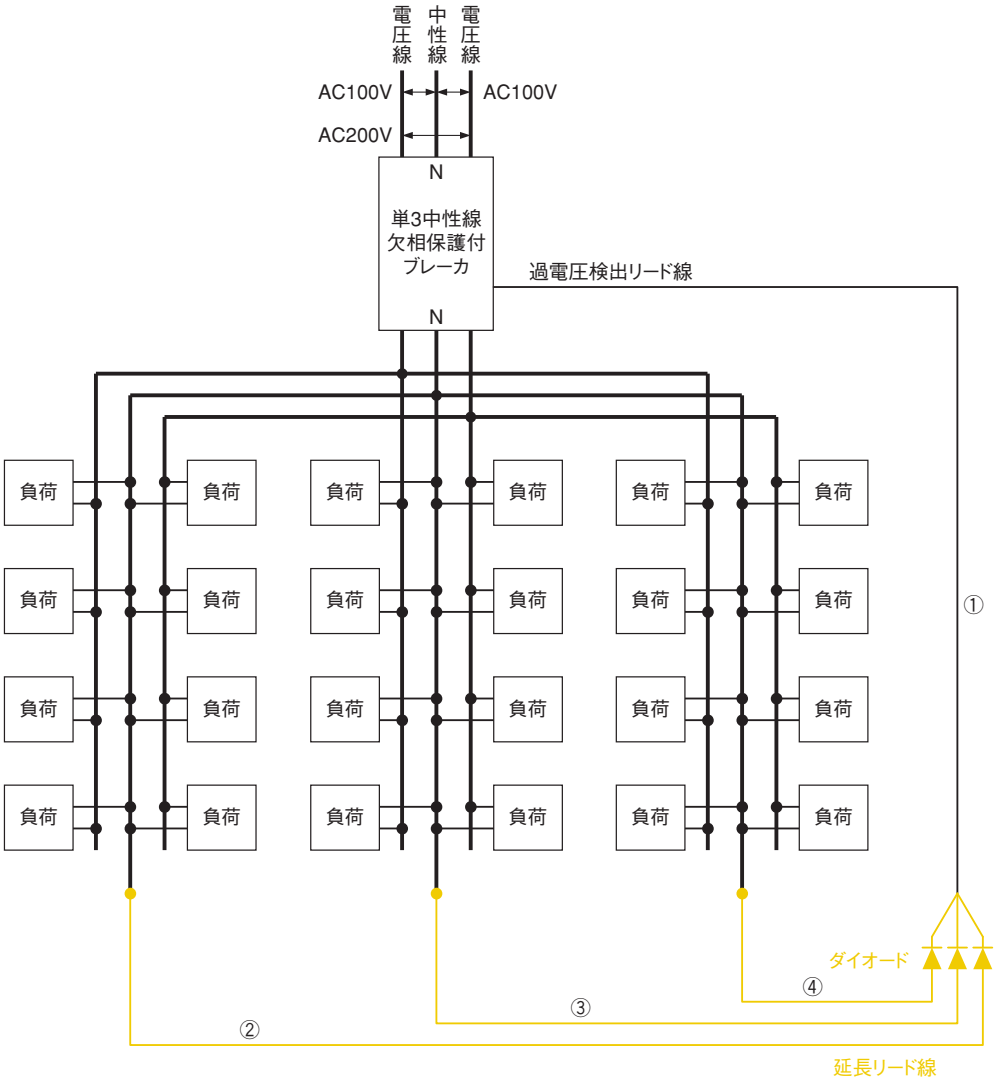

■ダイオード仕様
ダイオードは逆電圧1000V以上、平均順電流1A以上のものを選定してください。

■ご注意
延長リード線の電線太さは過電圧検出リード線と同一にしてください。
過電圧検出リード線と延長リード線の総配線距離（①＋②＋③＋④）は30m以下としてください。

9 ご発注の方法

1．ノーヒューズブレーカ

ノーヒューズブレーカ

↓

形　　式
S225-NF

- 経済品
- 汎用品　汎用形
- 汎用品　高性能形
- 限流ブレーカ　汎用形
- 限流ブレーカ　高性能形
- モーターブレーカ
- スイッチディスコネクタ
- 漏電警報付ブレーカ
- 単３中性線欠相保護付ノーヒューズブレーカ

↓

極　　数
3

- ２Ｐ
- ３Ｐ
- ４Ｐ

↓

取付・接続方式
RC-D

ＦＣ	表面形
ＦＣ(BAR)	表面形（オプションで端子バー付とした場合）
ＲＣ ＊１	裏面形
ＰＭ	差込形（差込取付台を別途必要数手配願います）
ＤＲ	引出形
ＦＰ ＊１	埋込形
ＰＧ/ＰＧ４	TemPlug70/TemPlug45B

＊１；電源・負荷側の板スタッドの方向を指定してください。

Ａ	電源-垂直、負荷-水平
Ｂ	電源-水平、負荷-垂直
Ｃ	電源-垂直、負荷-垂直
Ｄ	電源-水平、負荷-水平

↓

定格電流
225A

直流仕様の場合は定格電圧をご指定ください。
ＤＣ　　Ｖ

↓

感度電流

- 30mA
- 100/200/500mA　切替

漏電警報付ブレーカ ZAE50-NF、ZAE100-NF、ZAS50-NFの場合のみご指定ください。

↓

付　属　品
AX1C

付属装置（オプション）

	略号	名称	指定事項・その他
内部付属	ＡＸ	補助スイッチ	Ｃ
	ＡＬ	警報スイッチ	Ｃ
	ＳＨ	電圧引外し	AC/DC　Ｖ　Hz
	ＵＶ	不足電圧引外し	AC/DC　Ｖ　Hz
外部付属	ＭＣ	電動操作装置	AC/DC　Ｖ
	ＨＢ	外部操作ハンドル	ブレーカマウント式
	ＨＰ		パネルマウント式
	ＨＥ		
	ＭＳ	機械的インターロック	スライド式（ブレーカマウント用）
	ＭＢ		裏面式
	ＭＬ		リンク式
	ＭＷ		ワイヤー式
	ＨＨ	ハンドルホルダ	
	ＨＬ	ハンドルロック	
	ＣＦ	端子カバー	表面形用
	ＣＲ		裏面形・差込形用
	ＣＳ		表面形ソルダレス端子付用
	ＢＡ	端子バリア	
	ＴＦ	リード線端子台	
	ＤＦ	ドアフランジ	

↓

台　　数
10台

2．ノーヒューズブレーカ　XOU形電子式OCR

電子式ブレーカ

形　　式
S400-NE

汎用品　汎用形
汎用品　高性能形
限流ブレーカ　汎用形
限流ブレーカ　高性能形

極　　数
3

３Ｐ
４Ｐ

取付・接続方式
FC

ＦＣ	表面形
ＦＣ(BAR)	表面形（オプションで端子バー付とした場合）
ＲＣ ＊１	裏面形
ＰＭ	差込形（差込取付台を別途必要数手配願います）
ＤＲ	引出形
ＦＰ ＊１	埋込形
ＰＧ/ＰＧ４	TemPlug70/TemPlug45B

＊１；電源・負荷側の板スタッドの方向を指定してください。

A	電源-垂直、負荷-水平
B	電源-水平、負荷-垂直
C	電源-垂直、負荷-垂直
D	電源-水平、負荷-水平

定格電流
400A

過電流引外し装置保護機能コード
APG

OCRコントローラ制御電源
AC110V

A □ □ □
- N：N相保護
- G：地絡引外し
- P：プレトリップアラーム

適用は6-2頁をご参照ください。
注：「P」適用の場合は制御電源をご指定ください。

過電流引外し特性
4

特　性	名　　称
1	発電機保護用特性
2	一般保護用特性
3	一般保護用特性
4	一般保護用特性
5	電動機保護用特性
6	電動機保護用特性
7	電動機保護用特性

付　属　品
SH AC110V

付属装置（オプション）

	略号	名称	指定事項・その他
内部付属	ＡＸ	補助スイッチ	C
	ＡＬ	警報スイッチ	C
	ＳＨ	電圧引外し	AC/DC　V　Hz
	ＵＶ	不足電圧引外し	AC/DC　V　Hz
外部付属	ＭＣ	電動操作装置	AC/DC　V
	ＨＢ	外部操作ハンドル	ブレーカマウント式
	ＨＰ		パネルマウント式
	ＨＥ		
	ＭＳ	機械的インターロック	スライド式（ブレーカマウント用）
	ＭＢ		裏面式
	ＭＬ		リンク式
	ＭＷ		ワイヤー式
	ＨＨ	ハンドルホルダ	
	ＨＬ	ハンドルロック	
	ＣＦ	端子カバー	表面形用
	ＣＲ		裏面形・差込形用
	ＣＳ		表面形ソルダレス端子付用
	ＢＡ	端子バリア	
	ＴＦ	リード線端子台	
	ＤＦ	ドアフランジ	

台　　数
12台

9 ご発注の方法

3．ノーヒューズブレーカ　XOW形電子式OCR（高機能タイプ）

電子式ブレーカ

形　　式
S630-NE

汎用品　汎用形
汎用品　高性能形
限流ブレーカ　汎用形
限流ブレーカ　高性能形

極　　数
3

3 P
4 P

取付・接続方式
RC-C

F C	表面形
F C(BAR)	表面形（オプションで端子バー付とした場合）
R C ＊1	裏面形
P M	差込形（差込取付台を別途必要数手配願います）
D R	引出形
F P ＊1	埋込形
P G/P G 4	TemPlug70/TemPlug45B

＊1；電源・負荷側の板スタッドの方向を指定してください。

A	電源-垂直、負荷-水平
B	電源-水平、負荷-垂直
C	電源-垂直、負荷-垂直
D	電源-水平、負荷-水平

定格電流
630A

過電流引外し装置OCR形式
XOW-1L-AP

OCRコントローラ制御電源
AC220V

OCR形式	OCRコントローラ制御電源
XOW-1L-A	AC100-120V 又は AC200-240V
XOW-1L-AGN	
XOW-1L-AP	
XOW-1L-APGNS	
XOW-1L-APC	
XOW-1L-APGNSC	
XOW-1S-A	
XOW-1S-AGN	
XOW-1S-AP	
XOW-1S-APGNS	
XOW-1S-APCWH	
XOW-1S-APGNSCWH	

LCD表示窓取付け方向
縦方向ON側上

LCD表示窓取付け方向
縦方向ON側上（標準）
横方向ON側右
横方向ON側左

付　属　品
UV AC220V

付属装置（オプション）

	略号	名称	指定事項・その他
内部付属	A X	補助スイッチ	C
	A L	警報スイッチ	C
	S H	電圧引外し	AC/DC　V　Hz
	U V	不足電圧引外し	AC/DC　V　Hz
外部付属	M C	電動操作装置	AC/DC　V
	H B	外部操作ハンドル	ブレーカマウント式
	H P		パネルマウント式
	H E		
	M S	機械的インターロック	スライド式（ブレーカマウント用）
	M B		裏面式
	M L		リンク式
	MW		ワイヤー式
	H H	ハンドルホルダ	
	H L	ハンドルロック	
	C F	端子カバー	表面形用
	C R		裏面形・差込形用
	C S		表面形ソルダレス端子付用
	B A	端子バリア	
	T F	リード線端子台	
	D F	ドアフランジ	

台　　数
8台

4．ノーヒューズブレーカ　XOS形電子式OCR

電子式ブレーカ

形　　式
XS2000NE

- 汎用品　汎用形
- 汎用品　高性能形
- 限流ブレーカ　汎用形
- 限流ブレーカ　高性能形

極　　数
3

- ３Ｐ
- ４Ｐ

取付・接続方式
FC

ＦＣ	表面形
ＦＣ(BAR)	表面形（オプションで端子バー付とした場合）
ＲＣ ＊１	裏面形
ＰＭ	差込形（差込取付台を別途必要数手配願います）
ＤＲ	引出形
ＦＰ ＊１	埋込形
ＰＧ/ＰＧ４	TemPlug70/TemPlug45B

＊１；電源・負荷側の板スタッドの方向を指定してください。

A	電源-垂直、負荷-水平
B	電源-水平、負荷-垂直
C	電源-垂直、負荷-垂直
D	電源-水平、負荷-水平

定格電流
2000A

過電流引外し装置保護機能コード
AP

OCRコントローラ制御電源
AC100V

A □ □ □

- I：トリップインジケータ
- G：地絡引外し
- P：プレトリップアラーム
- H：高インストブレーカ（4-3頁をご参照ください。）
- A：長限、短限、瞬時付（標準品）

必要によりご指定ください。（適用は6-6頁をご参照ください。）必要なき場合は、記入不要です。

注：「I」「P」適用の場合は制御電源をご指定ください。

付　属　品
SH AC100V

付属装置（オプション）

	略号	名称	指定事項・その他
内部付属	ＡＸ	補助スイッチ	C
	ＡＬ	警報スイッチ	C
	ＳＨ	電圧引外し	AC/DC　V　Hz
	ＵＶ	不足電圧引外し	AC/DC　V　Hz
外部付属	ＭＣ	電動操作装置	AC/DC　V
	ＨＢ	外部操作ハンドル	ブレーカマウント式
	ＨＰ		パネルマウント式
	ＨＥ		
	ＭＳ	機械的インターロック	スライド式（ブレーカマウント用）
	ＭＢ		裏面式
	ＨＨ	ハンドルホルダ	
	ＨＬ	ハンドルロック	
	ＢＡ	端子バリア	
	ＴＦ	リード線端子台	
	ＤＦ	ドアフランジ	

台　　数
5台

9 ご発注の方法

5．ノーヒューズブレーカ　分電盤用TBシリーズ

形　式
TB-10S

TB-5S	一般分電盤用
TB-10S	一般分電盤用
TB-5P	差込形（電源側のみ）
TB-5D	差込形
TB-51C	ミニサイズ
TB-52C	ミニサイズ

極　数
3

1 P
2 P
3 P
4 P

取 付 方 式
クリップインシャーシ

クリップA（標準付属品です）	
クリップインシャーシ	
単列用取付台／分岐導体	詳細は7-160～7-163頁をご参照ください。（TB-5P, TB-5D）
二列分岐用取付台／分岐導体	
分岐導体	詳細は7-164頁をご参照ください。（TB-51C, TB-52C）
母線導体サポート	

基準周囲温度
40℃

40℃	一般用
45℃	船舶用

定 格 電 流
75A

付 属 装 置
ハンドルロック

HH	ハンドルホルダ	要	否
HL	ハンドルロック	要	否
HC	ハンドルキャップ	要	否
BA	端子バリア	要	否

台　数
10台

6．漏電遮断器

漏電遮断器

形　　式
2S100-GF

経済品
汎用品　汎用形
汎用品　高性能形
電動機保護用漏電遮断器
単３中性線欠相保護付漏電遮断器

極　　数
3

３Ｐ
４Ｐ

取付・接続方式
FP-D

ＦＣ	表面形
ＦＣ(BAR)	表面形（オプションで端子バー付とした場合）
ＲＣ ＊１	裏面形
ＦＰ ＊１	埋込形
ＰＧ/ＰＧ４	TemPlug70/TemPlug45B

＊１；電源・負荷側の板スタッドの方向を指定してください。

Ａ　電源-垂直、負荷-水平
Ｂ　電源-水平、負荷-垂直
Ｃ　電源-垂直、負荷-垂直
Ｄ　電源-水平、負荷-水平

定格電流
100A

感度電流
100/200/500mA

15mA	感電防止用
30mA	
100mA	漏電火災防止用及び機器の接地併用による感電防止用
100/200mA　切替	
100/200/500mA　切替	

時延形の場合のみ
時延形とご記入ください
時延形

時延形の場合のみご指定ください。
（動作時間が高速形の場合は不要です）

付　属　品
AL 1C

付属装置（オプション）

	略号	名称	指定事項・その他
内部付属	ＡＸ	補助スイッチ	Ｃ
	ＡＬ	警報スイッチ	Ｃ
	ＳＨ	電圧引外し	AC/DC　　V　　Hz
	ＵＶ	不足電圧引外し	AC/DC　　V　　Hz
	ＴＬ	テストリード線	
	ＭＧ	メグ測定スイッチ	
外部付属	ＭＣ	電動操作装置	AC/DC　　V
	ＨＢ	外部操作ハンドル	ブレーカマウント式
	ＨＰ		パネルマウント式
	ＭＳ	機械的インターロック	スライド式（ブレーカマウント用）
	ＭＬ		リンク式
	ＭＷ		ワイヤー式
	ＨＨ	ハンドルホルダ	
	ＨＬ	ハンドルロック	
	ＣＦ	端子カバー	表面形用
	ＣＲ		裏面形・差込形用
	ＣＳ		表面形ソルダレス端子付用
	ＢＡ	端子バリア	
	ＴＦ	リード線端子台	
	ＤＦ	ドアフランジ	

台　　数
15台

9 ご発注の方法

7．漏電リレー　TZSシリーズ

（分離形）

形　　式
TZS-100HD

HD	高感度高速形
MD	中感度高速／時延形

↓

取付・接続方式
FC

FC	表面形
FP	埋込形（フラッシュプレート）

↓

定格制御電圧
100V-200V

100-200V	選択形
415-440V	受注仕様品

↓

感　度　電　　流
30mA

HD	30mA
MD	100／200／500／1000mA切替

備考（１）感度電流の切替形はご指定のない場合、100mAに設定して納入します。

↓

中感度高速／時延形の場合のみ時延時間をご記入ください。

MD	0.1以下／0.3／0.5／1.0／2秒切替

備考（２）時延の切替形はご指定のない場合、0.1以下に設定して納入します。

↓

台　　数
2台

備考（３）漏電モニター（ZCT）とセットで納入します。
リレー本体の形式表示はTZS-HD又は、TZS-MDになります。

8．内部付属装置ご発注形式

下記の内部付属装置はワンタッチ取付可能な部品です。緊急時や仕様変更にすばやく対応することができます。
ご注文の際、発注形式と数量をご指定ください。

内部付属装置	ブレーカ形式		仕様		付属装置発注形式 ①
	ノーヒューズブレーカ	漏電遮断器			
補助スイッチ	E30, E50-NF, E60, E100-NF, S30, S50-CF, S50-NF, S60, E50-NM, S50-NM, E100-NM, ZAE50, ZAE100, ZAS50-NF, NE50, NE100	ZE30, ZE50, ZE60, ZE100, ZS30, ZS50-NF, ZS60, ZS50-CM, ZNE50, ZNE100	標準タイプ	1C接点 左側取付	T2AX05WL3SW ③
				1C接点 右側取付	T2AX05WR3SW ③
			微小負荷用	1C接点 左側取付	T2AX05WL3RW ③
				1C接点 右側取付	T2AX05WR3RW ③
	S50-SF, S125-SF, S125-SN, ZAS125-SF, NS125-SF, E250-SF, S250-SF, S250-SM, S250-SN, ZAE250-SF, ZAS250-SF, NE250-SF, NS250-SF, NAE125-SF, NAS125-SF, NAE250-SF, NAS250-SF	ZS50-SF, ZS125-SF, ZS100-SM, ZNS125-SF, ZE250-SF, ZS250-SF, ZS250-SM, ZNE250-SF, ZNS250-SF	標準タイプ ②	1C接点	T2AX00LML3SW
				2C接点	T2AX00LML4SW
			微小負荷用 ②	1C接点	T2AX00LML3RW
				2C接点	T2AX00LML4RW
	E400, S50-GF, S100, S125-NF, S125-GF, S225, S250-NF, S250-GF, S400, S630, S800, S1000, S1250, S1600, H100, H125, H225, H250, H400, H630, H800, L100, L125, L225, L250, L400, L630, L800, ZAE400, ZAS50-GF, ZAS100-GF, ZAS125-GF, ZAS225-GF, ZAS250-GF, ZAS400, ZAS630, ZAS800, NE400, NS400, NAE400, NAS400	ZE400, ZS100-GF, ZS125-GF, ZS225-GF, ZS250-GF, ZS400, ZS630, ZS800, ZNE400, ZNS400	標準タイプ ②	1C接点	T2AX00M3SW
				2C接点	T2AX00M4SW
				3C接点	T2AX00M5SW
				4C接点	T2AX00M6SW
			微小負荷用 ②	1C接点	T2AX00M3RW
				2C接点	T2AX00M4RW
				3C接点	T2AX00M5RW
				4C接点	T2AX00M6RW
警報スイッチ	E30, E50-NF, E60, E100-NF, S30, S50-CF, S50-NF, S60, E50-NM, S50-NM, E100-NM, ZAE50, ZAE100, ZAS50-NF, NE50, NE100	ZE30, ZE50, ZE60, ZE100, ZS30, ZS50-NF, ZS60, ZS50-CM, ZNE50, ZNE100	標準タイプ	1C接点 左側取付	T2AL05KL3SW ③
				1C接点 右側取付	T2AL05KR3SW ③
			微小負荷用	1C接点 左側取付	T2AL05KL3RW ③
				1C接点 右側取付	T2AL05KR3RW ③
	S50-SF, S125-SF, S125-SN, ZAS125-SF, NS125-SF, E250-SF, S250-SF, S250-SM, S250-SN, ZAE250-SF, ZAS250-SF, NE250-SF, NS250-SF, NAE125-SF, NAS125-SF, NAE250-SF, NAS250-SF	ZS50-SF, ZS125-SF, ZS100-SM, ZNS125-SF, ZE250-SF, ZS250-SF, ZS250-SM, ZNE250-SF, ZNS250-SF	標準タイプ	1C接点 左側取付	T2AL00LML3SW
				1C接点 右側取付	T2AL00LMR3SW
			微小負荷用	1C接点 左側取付	T2AL00LML3RW
				1C接点 右側取付	T2AL00LMR3RW
	E400, S50-GF, S100, S125-NF, S125-GF, S225, S250-NF, S250-GF, S400, S630, S800, S1000, S1250, S1600, H100, H125, H225, H250, H400, H630, H800, L100, L125, L225, L250, L400, L630, L800, ZAE400, ZAS50-GF, ZAS100-GF, ZAS125-GF, ZAS225-GF, ZAS250-GF, ZAS400, ZAS630, ZAS800, NE400, NS400, NAE400, NAS400	ZE400, ZS100-GF, ZS125-GF, ZS225-GF, ZS250-GF, ZS400, ZS630, ZS800, ZNE400, ZNS400	標準タイプ	1C接点	T2AL00M3SW
			微小負荷用	1C接点	T2AL00M3RW
電圧引外し	E30, E50-NF, E60, E100-NF, S30, S50-CF, S50-NF, S60, E50-NM, S50-NM, E100-NM,		AC100-120V/DC100-110V		T2SH05A10W
			AC200-240V		T2SH05A20W
			AC380-450V		T2SH05A40W
	S50-SF, S125-SF, S125-SN, E250-SF, S250-SF, S250-SM, S250-SN		AC100～120V		T2SH00LA10W
			AC200～240V		T2SH00LA20W
			AC380～450V		T2SH00LA40W
			DC24V		T2SH00LD02W
			DC48V		T2SH00LD04W
			DC100～120V		T2SH00LD10W
			DC200～240V		T2SH00LD20W
	E400, S50-GF, S100, S125-NF, S125-GF, S225, S250-NF, S250-GF, S400, S630, S800, S1000, H100, H125, H225, H250, H400, H630, H800, L100, L125, L225, L250, L400, L630, L800,		AC100～120V		T2SH00A10W
			AC200～240V		T2SH00A20W
			AC380～450V		T2SH00A40W
			DC24V		T2SH00D02W
			DC48V		T2SH00D04W
			DC100～120V		T2SH00D10W
			DC200～240V		T2SH00D20W
	S1250, S1600		AC100～120V		T2SHX6A10W
			AC200～240V		T2SHX6A20W
			AC380～450V		T2SHX6A40W
			DC24V		T2SHX6D02W
			DC48V		T2SHX6D04W
			DC100～120V		T2SHX6D10W
			DC200～240V		T2SHX6D20W

注①：内部付属品は全てリード線引出し用になります。
注②：2C～4C接点とはスイッチが2ヶ～4ヶではなく、2C、3C、4Cと表示されたリングマーク付の2C目、3C目、4C目の1ヶのスイッチを意味します。
注③：不足電圧引外し付ブレーカの場合、補助スイッチ、警報スイッチのお客様での後取付はできません。

9 ご発注の方法

内部付属装置	ブレーカ形式 ノーヒューズブレーカ	仕様		付属装置発注形式 ①
不足電圧引外し	**S50-SF, S125-SF, S125-SN, E250-SF, S250-SF, S250-SM, S250-SN**	瞬時形	AC100～120V	T2UV00LA10NW
			AC200～240V	T2UV00LA20NW
			AC380～450V	T2UV00LA40NW
			DC24V	T2UV00LD02NW
			DC100～120V	T2UV00LD10NW
			DC200～240V	T2UV00LD20NW
	E400, S50-GF, S100, S125-NF, S125-GF, S225, S250-NF, S250-GF, S400, H100, H125, H225, H250, H400, L100, L125, L225, L250, L400	瞬時形	AC100～120V	T2UV00A10NW
			AC200～240V	T2UV00A20NW
			AC380～450V	T2UV00A40NW
			DC24V	T2UV00D02NW
			DC100～120V	T2UV00D10NW
			DC200～240V	T2UV00D20NW
	S630, S800, S1000, H630, H800, L630, L800, S1250, S1600	瞬時形	AC100～110V	T2UV80A10NW
			AC115～120V	T2UV80A12NW
			AC200～220V	T2UV80A20NW
			AC230～240V	T2UV80A24NW
			AC380～415V	T2UV80A40NW
			AC440～450V	T2UV80A45NW
			DC24V	T2UV80D02NW
			DC100～120V	T2UV80D10NW
			DC200～240V	T2UV80D20NW

注①：内部付属品は全てリード線引出し用になります。

10 母線直結差込取付台 TemPlug

配電盤・分電盤合理化へのご提案 ……10-2

TemPlug70

1 特長 ……10-3
2 外形寸法図 ……10-4
T2PG12S（50, 100, 125Aフレーム）……10-4
T2PG25S（225, 250Aフレーム）……10-4
T2PG05LS（50Aフレーム）……10-5
T2PG12LS（100, 125Aフレーム）……10-5
T2PG25LS（225, 250Aフレーム）……10-5
T2PG40S（400Aフレーム）……10-6
T2PG63S（600, 630Aフレーム）……10-6
3 適用機種 ……10-7
4 オプション ……10-7
ブランクカバー……10-7
ブスバーサポート……10-8
母線ユニット……10-9
5 ブレーカ配列例 ……10-10

TemPlug45B

6 特長 ……10-11
7 外形寸法図 ……10-12
T2PG05E（50, 60, 100Aフレーム）……10-12
T2PG05E（50, 100Aフレーム）……10-13
T2PG25E（225, 250Aフレーム）……10-13
8 適用機種 ……10-14
9 オプション ……10-15
安全シャッター ……10-15
ブランクカバー ……10-16
ブスバーサポート ……10-17
パネルサポート ……10-17
10 ブレーカ配列例 ……10-18
11 ご発注の方法 ……10-20
12 使用例 ……10-21

配電盤・分電盤合理化へのご提案

配電盤業者様　**エンドユーザー様（工事業者を含む）**　**設計事務所様**

製作期間の短縮

煩わしい分岐ブスバーの製作、取付作業が無くなります。作業時間の大幅な短縮ができ、配電盤完成までのリードタイムを短縮します。

配電盤の標準化

主母線のサイズは、電源容量によって決まりますので、同一容量の配電盤の標準化が可能となります。

区画分離による安全性向上

*TemPlug*で母線室とブレーカの区画が分離でき、より安全な配電盤を製作することができます。

※母線の組立精度を守る為に標準ブスバーサポートを準備しています。

仕様変更への柔軟性

ブレーカのフレームサイズ変更や定格電流の変更があっても、*TemPlug*の差し替えで容易に対応できます。

※*TemPlug*を抜き差しする時は、ブレーカを必ずOFFにして行ってください。

配電盤の小型化

*TemPlug*は、主母線に直接差し込むので分岐ブスバーのスペースが不要です。
配電盤の横幅を小さくできます。

相順の統一

主母線を左からR, S, Tとした場合ブレーカの取付方向に関係なく負荷側の相順は、上からR, S, Tに統一できます。

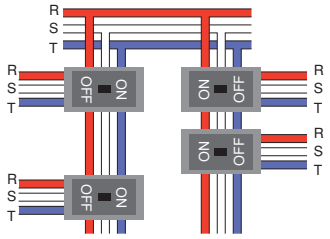

ブスバー仕様の標準化

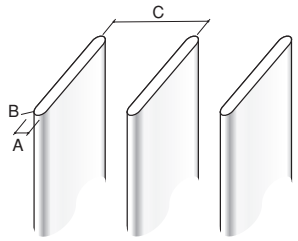

	TemPlug70（PGシリーズ）	*TemPlug45B*（PG4シリーズ）
ブスバーの厚み（A）	10㎜	4㎜
ブスバーの種類	フルラウンドエッジ（B）：R5	標準ブスバー（JIS H 3140）
相間ピッチ（C）	70±0.5㎜	45±0.5㎜
表　面　処　理	Snメッキ又はAgメッキ	Snメッキ又はAgメッキ
ブスバーサポート	専用サポート（BST70）のご使用をお勧めします。	専用サポート（BST45B）のご使用をお勧めします。

母線直結差込取付台

TemPlug 70

PGシリーズ

TemPlug を主母線に差し込むだけで接続完了！
ハンドル中心線で整列、奥行寸法統一で高さ調整不要。
21世紀の配電盤・分電盤の小型化、標準化、製作期間の短縮を
お手伝いいたします。

小型化・期間短縮

分岐ブスバーを製作する必要がなく、配電盤の幅を狭くする事ができます。

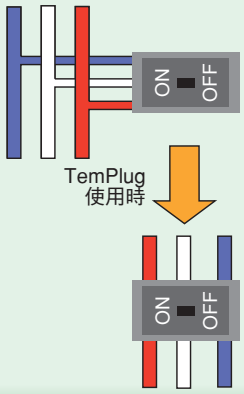

安全性

従来の400～630Aフレーム用の差込確認インジケータを新たに50～250Aフレームへ拡大しました。

安全性

母線室（1次側）と機器（2次側）との分離可能な配電盤を構成することができます。

標準化

フロントパネルの切抜寸法幅を統一
92mm
※LCD表示付高機能形電子式ブレーカを除きます。

標準化・柔軟性

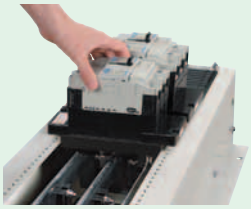

取付ピッチを統一
15mmの倍数

15mmピッチの取付穴明けにより100AF～630AFのテムプラグがどの位置にでも取付可能です。

安全性

負荷側の端子カバー
端子バリアは、ブレーカのオプション品が使用できます。

標準化

フロントパネルと取付面の高さを統一

ASL ： 配列基準線
⊞ ： ハンドル枠中心線
℄ ： 中心線

T2PG12S

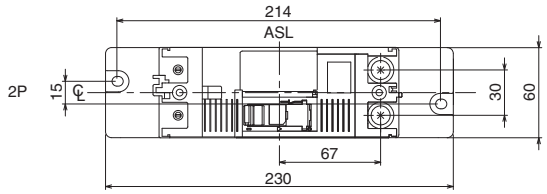

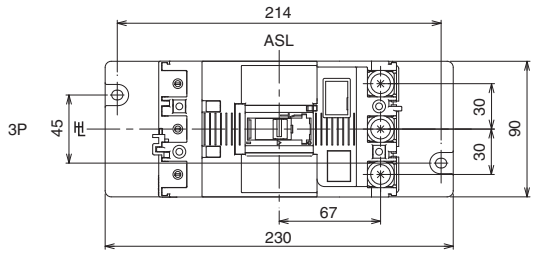

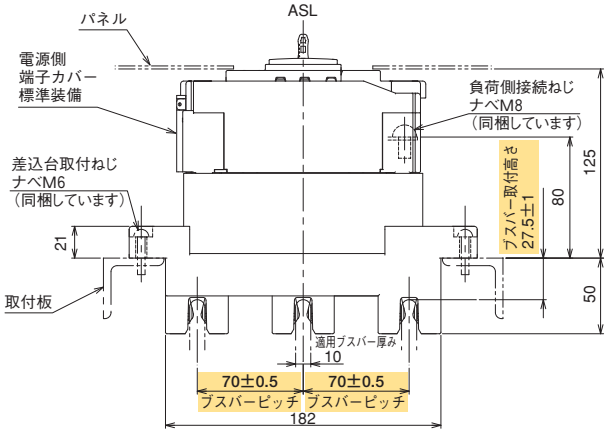

適用ブレーカ

TemPlug形式	ノーヒューズブレーカ	漏電遮断器
T2PG12S	S50-GF, S100-NN, S125-NN, ZAS50-GF, ZAS100-GF, ZAS125-GF, 3Pのみ S100-NF, S100-GF, S125-NF, S125-GF	ZS100-GF, ZS125-GF 3Pのみ

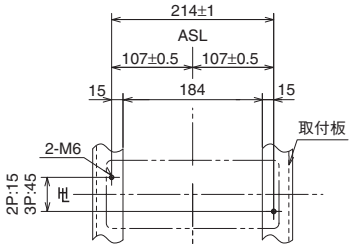

取付寸法図

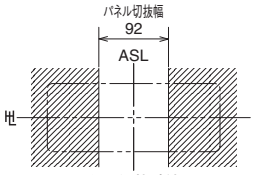

パネル切抜寸法図

※1　負荷側の接続導体加工図は、ブレーカ本体外形寸法図を参照願います。

※2　ブスバーピッチ（70±0.5）、ブスバー取付高さ（27.5±1）は重要な寸法です。品質保証上厳守してください。

※3　二次側表面形端子バー付（オプション）はご注文の際、ご指定ください。

T2PG25S

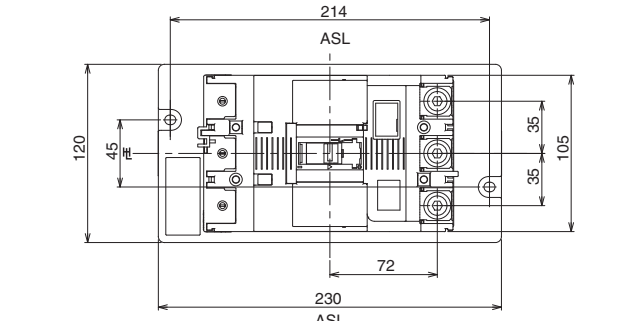

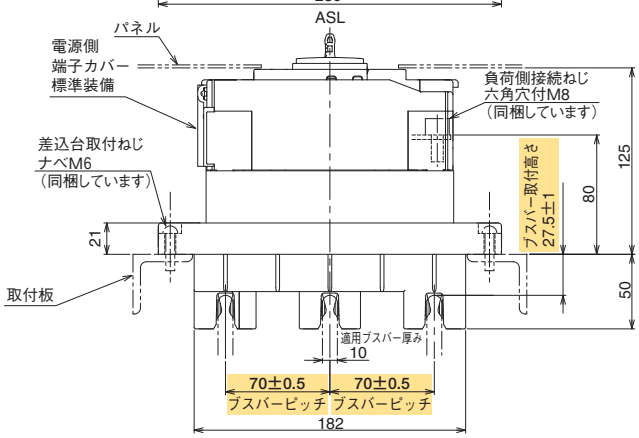

適用ブレーカ

TemPlug形式	ノーヒューズブレーカ	漏電遮断器
T2PG25S	S225-NF, S225-GF, S250-NF, S250-GF, ZAS225-GF, ZAS250-GF	ZS225-GF, ZS250-GF

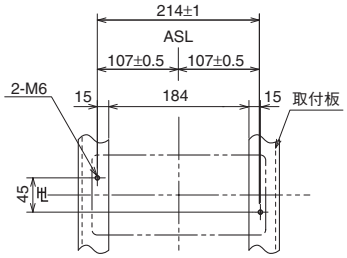

取付寸法図

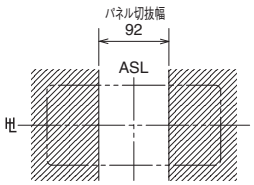

パネル切抜寸法図

※1　負荷側の接続導体加工図は、ブレーカ本体外形寸法図を参照願います。

※2　ブスバーピッチ（70±0.5）、ブスバー取付高さ（27.5±1）は重要な寸法です。品質保証上厳守してください。

※3　二次側表面形端子バー付（オプション）はご注文の際、ご指定ください。

ASL ： 配列基準線
⊞ ： ハンドル枠中心線
℄ ： 中心線

T2PG05LS, T2PG12LS

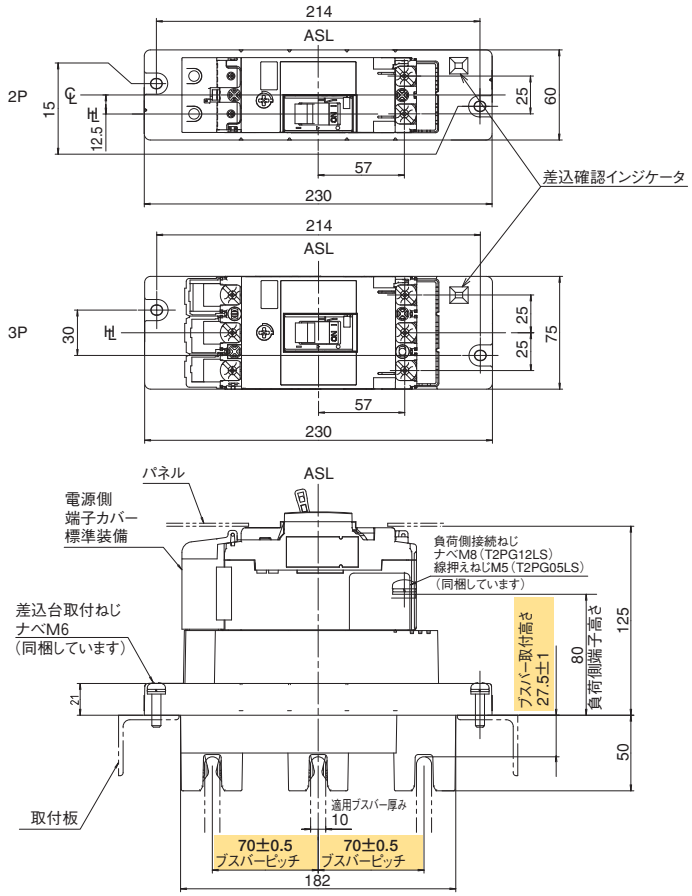

適用ブレーカ

*TemPlug*形式	ノーヒューズブレーカ	漏電遮断器
T2PG05LS	S50-SF, S125-SF (15-50A), ZAS125-SF (15-50A) — 3Pのみ	ZS50-SF, ZS125-SF (15-50A), ZS100-SM (16-45A)] 3Pのみ
T2PG12LS	S125-SF (60-125A), S125-SN, ZAS125-SF (60-125A)] 3Pのみ	ZS125-SF (60-125A), ZS100-SM (60-100A)] 3Pのみ

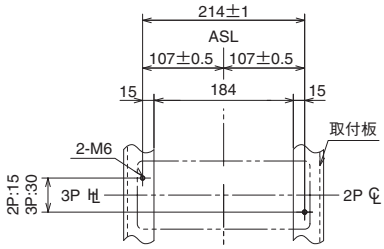

取付寸法図

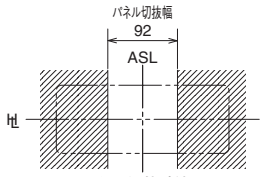

パネル切抜寸法図

※1　負荷側の接続導体加工図は、ブレーカ本体外形寸法図を参照願います。

※2　ブスバーピッチ（70±0.5）、ブスバー取付高さ（27.5±1）は重要な寸法です。品質保証上厳守してください。

※3　二次側表面形端子バー付（オプション）はご注文の際、ご指定ください。

T2PG25LS

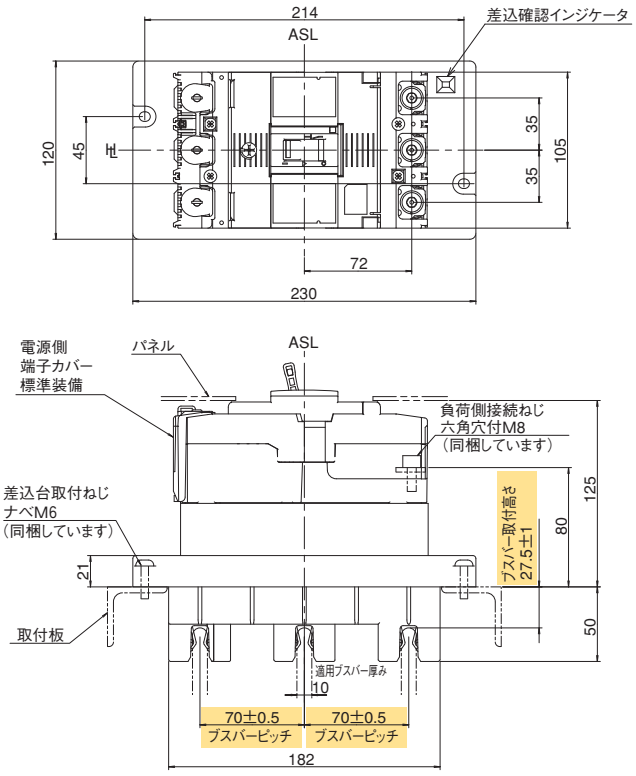

適用ブレーカ

*TemPlug*形式	ノーヒューズブレーカ	漏電遮断器
T2PG25LS	E250-SF, S250-SF, S250-SM, S250-SN, ZAE250-SF, ZAS250-SF	ZE250-SF, ZS250-SF, ZS250-SM

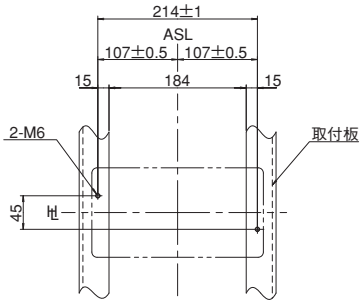

取付寸法図

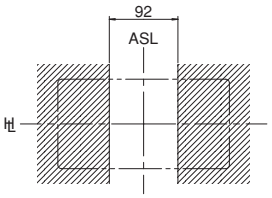

パネル切抜寸法図

※1　負荷側の接続導体加工図は、ブレーカ本体外形寸法図を参照願います。

※2　ブスバーピッチ（70±0.5）、ブスバー取付高さ（27.5±1）は重要な寸法です。品質保証上厳守してください。

※3　二次側表面形端子バー付（オプション）はご注文の際、ご指定ください。

ASL ： 配列基準線
⊕ ： ハンドル枠中心線

T2PG40S

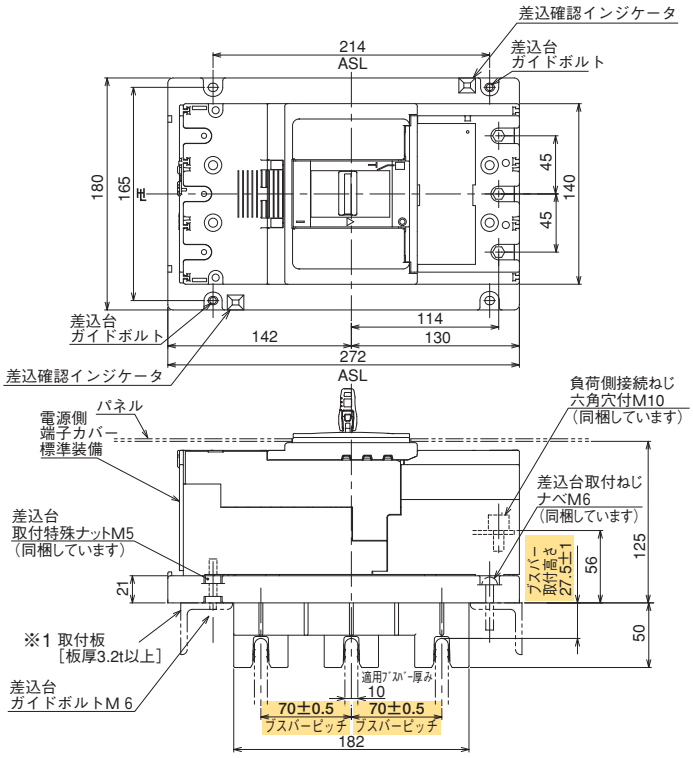

適用ブレーカ

TemPlug形式	ノーヒューズブレーカ	漏電遮断器
T2PG40S	E400, S400, ZAE400, ZAS400	ZE400, ZS400

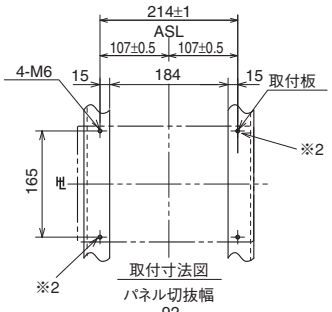

取付寸法図

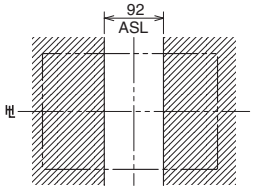

注：LCD表示付高機能形電子式ブレーカはパネルカットが異なり、パネル切抜幅92㎜は適用できません。

パネル切抜寸法図

※負荷側の接続導体加工図は、ブレーカ本体外形寸法図を参照願います。
※1　取付アングル部を鉄板にする場合は、3.2t以上の板厚としてください。
※2　この位置にガイドボルトを先に取付けて位置を決めます。
※3　ブスバーピッチ（70±0.5）、ブスバー取付高さ（27.5±1）は重要な寸法です。品質保証上厳守してください。
※4　二次側表面形端子バー付（オプション）はご注文の際、ご指定ください。

T2PG63S

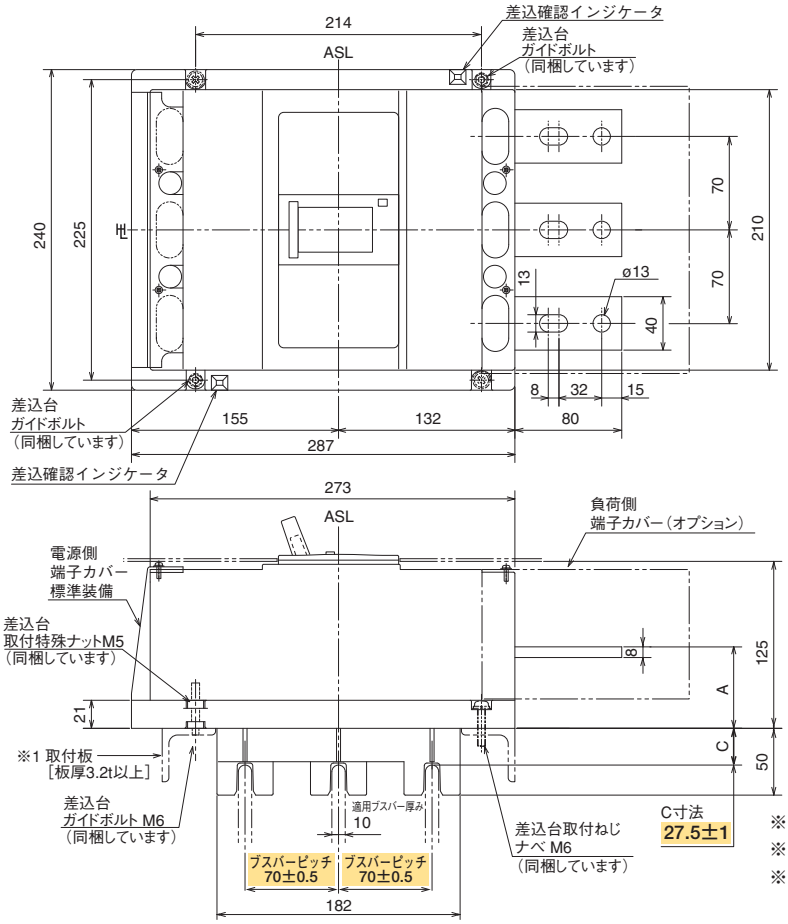

適用ブレーカ

TemPlug形式	ノーヒューズブレーカ	漏電遮断器	A（㎜）
T2PG63S	S630-CF, S630-NF, S630-GN		61
	S630-NE, ZAS630-CF, ZAS630-NF	ZS630-CF, ZS630-NF	63

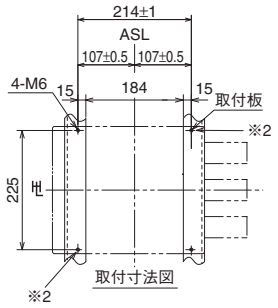

取付寸法図

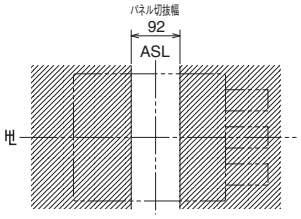

注：LCD表示付高機能形電子式ブレーカはパネルカットが異なり、パネル切抜幅92㎜は適用できません。

パネル切抜寸法図

※1　取付アングル部を鉄板にする場合は、3.2t以上の板厚としてください。
※2　この位置にガイドボルトを先に取付けて位置を決めます。
※3　ブスバーピッチ（70±0.5）、ブスバー取付高さ（27.5±1）は重要な寸法です。品質保証上厳守してください。

100Aから630Aフレーム

フレーム	差込台形式 *1	極数	適用ブレーカ					
			ノーヒューズブレーカ	ノンオートマティックブレーカ・スイッチディスコネクタ（3Pのみ）	漏電警報付ブレーカ（3Pのみ）	漏電遮断器（3Pのみ）	モータブレーカ（3Pのみ）	電動機保護用漏電遮断器（3Pのみ）
50A 100A 125A	T2PG05LS	2 3	S50-SF, S125-SF (15-50A)		ZAS125-SF (15-50A)	ZS50-SF, ZS125-SF (15-50A)		ZS100-SM (16-45A)
	T2PG12LS	2 3	S125-SF (60-125A)	S125-SN	ZAS125-SF (60-125A)	ZS125-SF (60-125A)		ZS100-SM (60-100A)
	T2PG12S	2 3	S50-GF (3Pのみ), S100-NF, S100-GF, S125-NF, S125-GF	S100-NN, S125-NN	ZAS50-GF, ZAS100-GF, ZAS125-GF	ZS100-GF, ZS125-GF	S100-NM	
100A 125A 225A 250A	T2PG25H	3	S225-GE*3, H100-NF*3, H125-NF*3, H225-NF*3					
225A 250A	T2PG25LS	3	E250-SF, S250-SF	S250-SN	ZAE250-SF, ZAS250-SF	ZE250-SF, ZS250-SF	S250-SM	ZS250-SM
	T2PG25S	3	S225-NF, S225-GF, S250-NF, S250-GF		ZAS225-GF, ZAS250-GF	ZS225-GF, ZS250-GF		
400A	T2PG40S	3	E400-NF, S400-CF, S400-NF, S400-GF, S400-NE*2, S400-GE*2	S400-NN	ZAE400-NF, ZAS400-NF, ZAS400-GF	ZE400-NF, ZS400-NF, ZS400-GF		
630A	T2PG63S	3	S630-CF, S630-NF, S630-NE*2	S630-GN	ZAS630-CF, ZAS630-NF	ZS630-CF, ZS630-NF		

主母線は、板厚10mm、角R5mmのラウンドエッジ形状をご用意ください。
多段積みでご使用の場合、ブスバーの温度はJIS C 4620の30K上昇でお考えください。
＊1：差込台単品の供給はしていません。ブレーカとセットでご発注ください。
＊2：LCD表示式高機能形電子式ブレーカは、パネル切抜幅92mmに適用できません。
＊3：特殊で適用可能な機種です。ただし、ブスバーの短時間耐電流の制限のため、短絡遮断電流が85kAを超える回路には適用できません。
外形寸法図はご照会ください。

TemPlug 70 用ブランクカバー

（オプション）

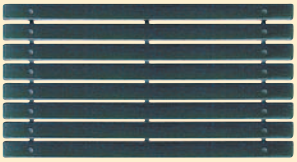

TemPlug間の隙間を覆い母線室との区画分離をするカバーです。
15mm毎に簡単に分割できるので隙間に合った大きさに切ってご使用ください。

形式　XDI-BCOVER

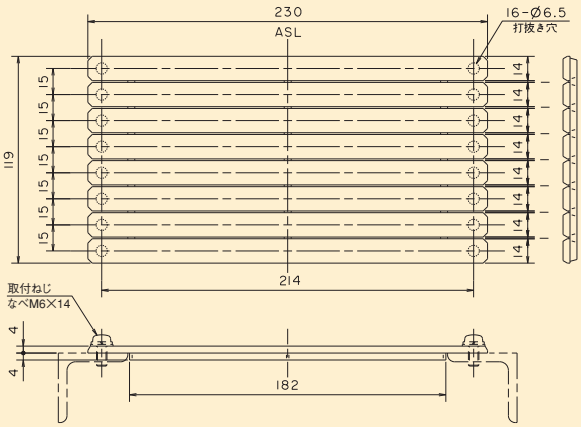

取付ねじは2本同梱されます。

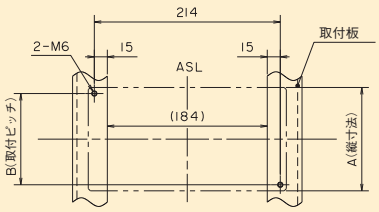

1連に折った場合	A=14.5	B=0
2連に折った場合	A=29.5	B=15
3連に折った場合	A=44.5	B=30
4連に折った場合	A=59.5	B=45
5連に折った場合	A=74.5	B=60
6連に折った場合	A=89.5	B=75
7連に折った場合	A=104.5	B=90
8 連 の 場 合	A=119	B=105

TemPlug 70 用ブスバーサポート

ブスバーピッチ70㎜を精度良く作る為に
ブスバーサポートのご使用をお勧めします。

形式　BST 70

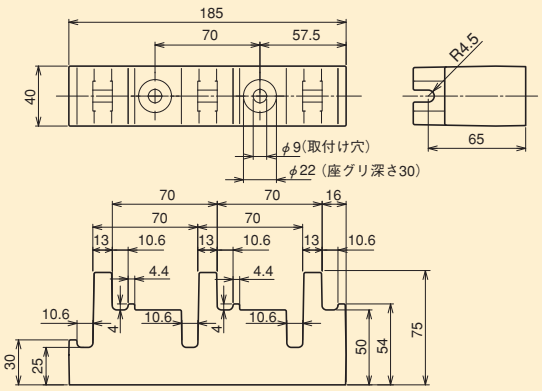

TemPlug 70 を使用した場合

①MCCBで短絡電流を遮断する場合のブスバーサポート間隔の推奨値は下表の通りです。

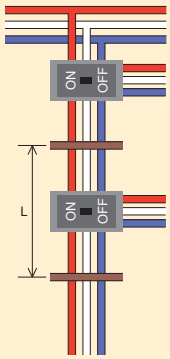

定格遮断容量　AC460V　50KAの場合

ブスバーサイズ	ブスバーサポートの間隔L（㎜）		
	225A	400A	600/630A
10t×50w	585	405	345
10t×100w	735	525	450

定格遮断容量　AC220V　85KAの場合

ブスバーサイズ	ブスバーサポートの間隔L（㎜）		
	225A	400A	600/630A
10t×50w	690	525	390
10t×100w	885	660	495

②短時間電流50kA、1秒間耐えうるにはブスバーサポートの間隔は300㎜になります。
短時間電流85kA、1秒間耐えうるにはブスバーサポートの間隔は150㎜になります。

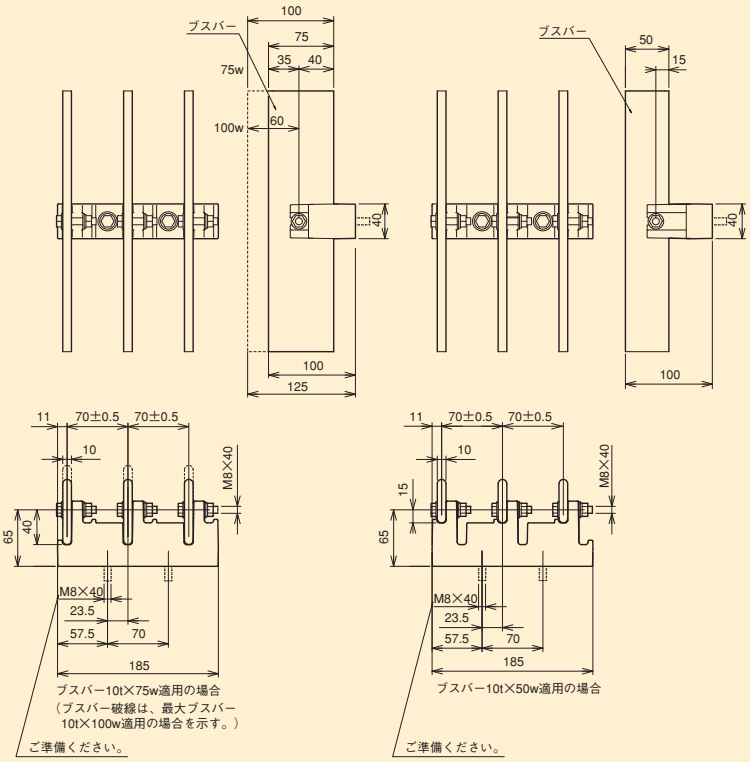

注１．10t×125w以上のブスバーご使用時はブッシング形のサポートを併用してください。
注２．ブスバー50wの場合と75wの場合は、ブスバーとブスバーサポート取付穴の関係は同じで、ブスバーサポートを左右逆にして取付けられます。
注３．ブスバーサポートは強固なL形アングル等に固定してください。

TemPlug 70 確認治具

形式　XDI-GAUGE

TemPlug 70 確認治具は、差込台が正常にブスバーに差し込まれているか通り止りで判定するゲージです。
（T2PG12S 2P, T2PG05LS 3P, T2PG12LS 3P には適用できません。）

TemPlug 70 用 母線ユニット

配電盤の標準化および製作期間短縮のため、母線ユニットを準備しました。
ブスバーピッチ、ブスバー取付高さ、ブスバーと差込台取付ねじ穴の横寸法などの公差を全数出荷検査していますので、品質面で安心してご使用いただけます。

スリムタイプ分岐専用形

分岐ブレーカは電源側、負荷側、左右どちらの方向でも設置可能です。

形 式	定格電流	ブスバーの幅（mm）	E (mm)	F (mm)	L (mm)	P (mm)	D (mm)	短時間電流
BW 9-B-50S	900A	50 図①	52	—	1500	680	200	50kA 1sec
BW12-B-50S	1200A	75 図①	64.5	—				
BW15-B-50S	1500A	100 図②	52	50				
BW 9-B17-50S	900A	50 図①	52	—	1700	780	200	50kA 1sec
BW12-B17-50S	1200A	75 図①	64.5	—				
BW15-B17-50S	1500A	100 図②	52	50				
BW 9-B-85S	900A	50 図①	52	—	1500	680	200	85kA 1sec
BW12-B-85S	1200A	75 図①	64.5	—				
BW15-B-85S	1500A	100 図②	52	50				
BW21-B-85S	2100A	150 図③	52	50			250	
BW 9-B17-85S	900A	50 図①	52	—	1700	780	200	85kA 1sec
BW12-B17-85S	1200A	75 図①	64.5	—				
BW15-B17-85S	1500A	100 図②	52	50				
BW21-B17-85S	2100A	150 図③	52	50			250	

外形図は定格電流が900A、短時間電流が50kA 1secの場合を示します。

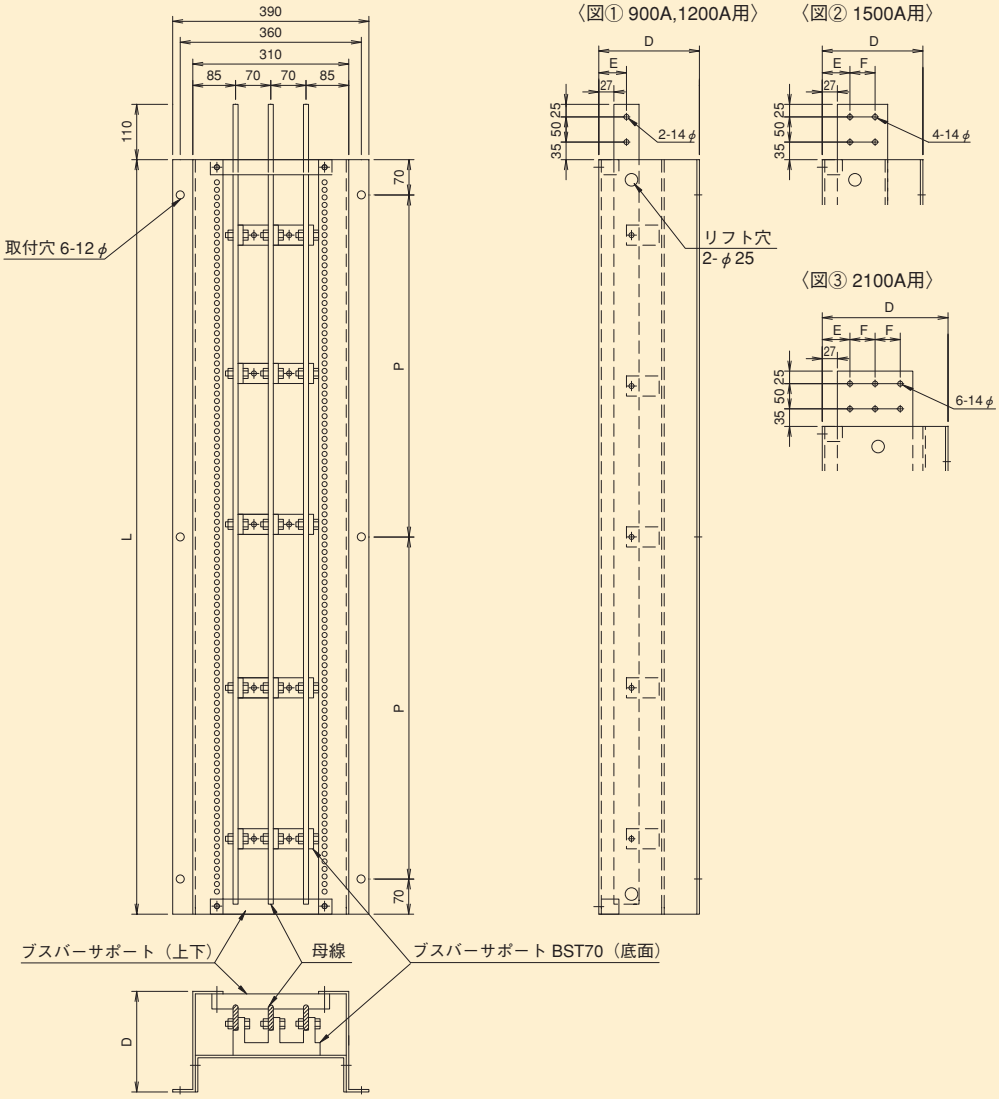

100Aから630Aフレーム

ブレーカ取付図

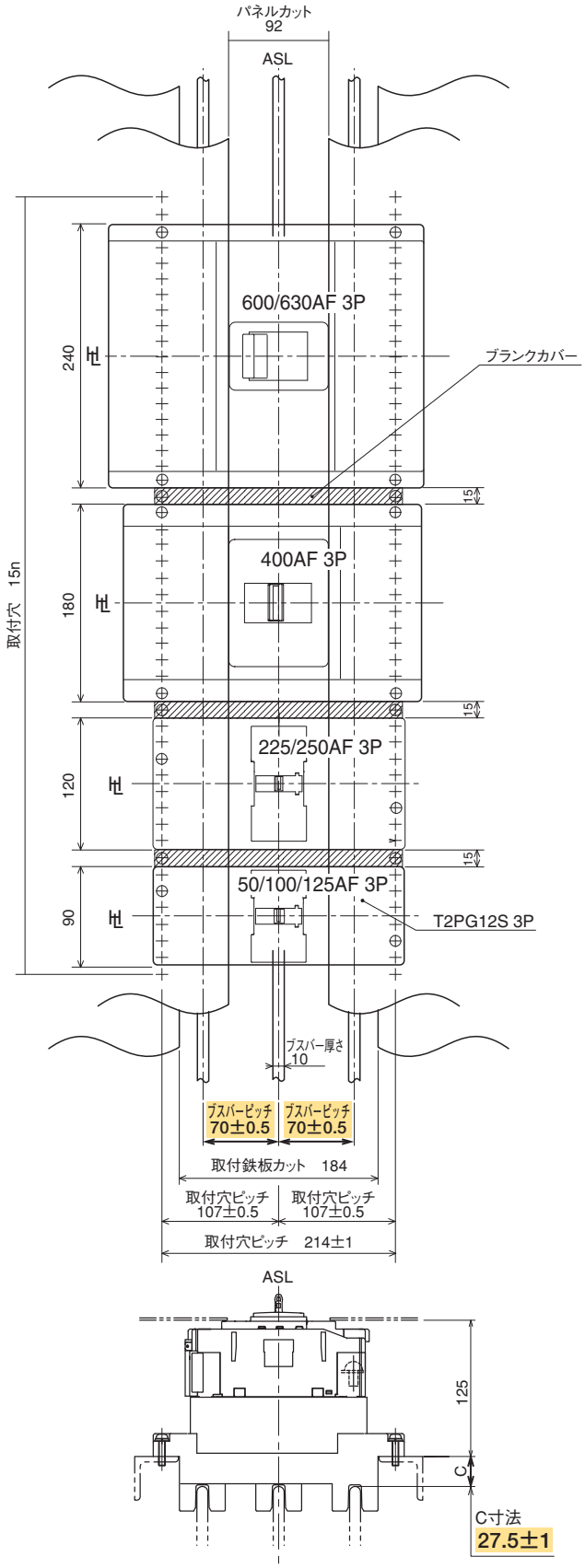

※ ブスバーピッチ（70±0.5）、ブスバー取付高さ（27.5±1）は重要な寸法です。
品質保証上厳守してください。

ブレーカ中心間ピッチ

■密着取付の場合

（リード線引出しの場合、密着取付可能です。但し、ZAS50, ZAS100, ZAS125, ZAS225, ZAS250-GFを除きます。）

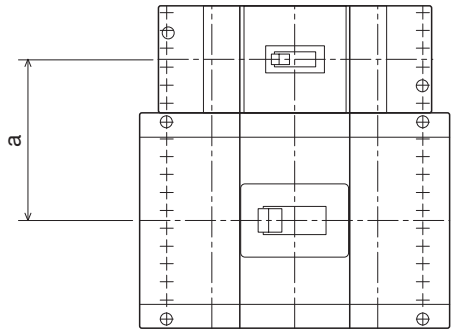

a寸法

ブレーカ フレームサイズ		50/100/125AF 2P	50/100/125AF 3P	50/100/125AF 3P	225/250AF 3P	400AF 3P	600/630AF 3P
	TemPlug 形式	T2PG05LS 2P T2PG12LS 2P T2PG12S 2P	T2PG05LS 3P T2PG12LS 3P	T2PG12S 3P	T2PG25LS 3P T2PG25S 3P	T2PG40S 3P	T2PG63S 3P
50/100/125AF 2P	T2PG05LS 2P T2PG12LS 2P T2PG12S 2P	60	67.5	75	90	120	150
50/100/125AF 3P	T2PG05LS 3P T2PG12LS 3P	67.5	75	82.5	97.5	127.5	157.5
50/100/125AF 3P	T2PG12S 3P	75	82.5	90	105	135	165
225/250AF 3P	T2PG25LS 3P T2PG25S 3P	90	97.5	105	120	150	180
400AF 3P	T2PG40S 3P	120	127.5	135	150	180	210
600/630AF 3P	T2PG63S 3P	150	157.5	165	180	210	240

■ブランクカバーを取付ける場合

（リード線端子台付の場合はブランクカバーを1枚～3枚程度ご使用願います。〔左図参照〕）

a寸法

ブレーカ フレームサイズ		50/100/125AF 2P	50/100/125AF 3P	50/100/125AF 3P	225/250AF 3P	400AF 3P	600/630AF 3P
	TemPlug 形式	T2PG05LS 2P T2PG12LS 2P T2PG12S 2P	T2PG05LS 3P T2PG12LS 3P	T2PG12S 3P	T2PG25LS 3P T2PG25S 3P	T2PG40S 3P	T2PG63S 3P
50/100/125AF 2P	T2PG05LS 2P T2PG12LS 2P T2PG12S 2P	75	82.5	90	105	135	165
50/100/125AF 3P	T2PG05LS 3P T2PG12LS 3P	82.5	90	97.5	112.5	142.5	172.5
50/100/125AF 3P	T2PG12S 3P	90	97.5	105	120	150	180
225/250AF 3P	T2PG25LS 3P T2PG25S 3P	105	112.5	120	135	165	195
400AF 3P	T2PG40S 3P	135	142.5	150	165	195	225
600/630AF 3P	T2PG63S 3P	165	172.5	180	195	225	255

母線直結差込取付台

TemPlug 45B

PG4シリーズ

新形母線直結差込台*TemPlug45B*は、動力分電盤や電灯分電盤に最適!
30Aフレームから250Aフレームまでのブレーカを適用できます。
単相3線回路への適用を考え100Aフレーム以下は2極品も準備しました。

安全性

母線室(1次側)と機器(2次側)との分離可能な分電盤を構成することができます。

安全性

ブレーカが確実に差し込まれたかどうか、差込確認インジケータで確認できます。

標準化

フロントパネルの切抜寸法幅を統一

52 mm

標準化・柔軟性

取付ピッチを統一

15mmピッチの取付穴明けによりテムプラグがどの位置にでも取付可能です。

安全性

負荷側の端子カバー端子バリアは、ブレーカのオプション品が使用できます。

標準化

フロントパネルと取付面の高さを統一

小型化・期間短縮

分岐ブスバーを製作する必要がなく、分電盤の幅を狭くする事ができます。

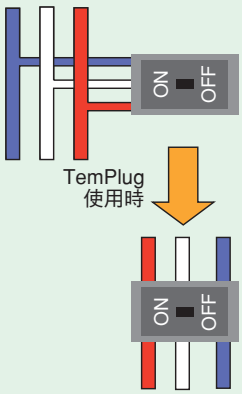

T2PG05E

ASL ： 配列基準線
℄ ： ハンドル枠中心線

適用ブレーカ

TemPlug形式	ノーヒューズブレーカ	漏電遮断器
T2PG05E	E30-NF, E50-NF, E60-NF, E100-NF, S30-NF, S50-CF,S50-NF, S60-NF, E30-NN, E50-NN, E100-NN	ZE30-NF,ZE50-NF, ZE60-NF, ZS30-NF, ZS50-NF,ZS60-NF, ZE100-NF

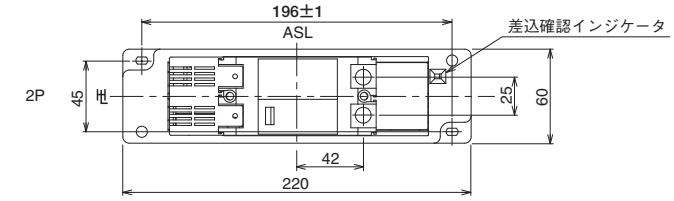

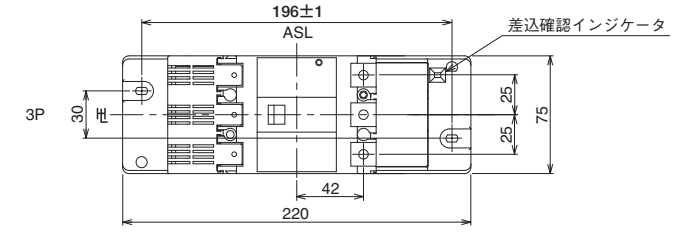

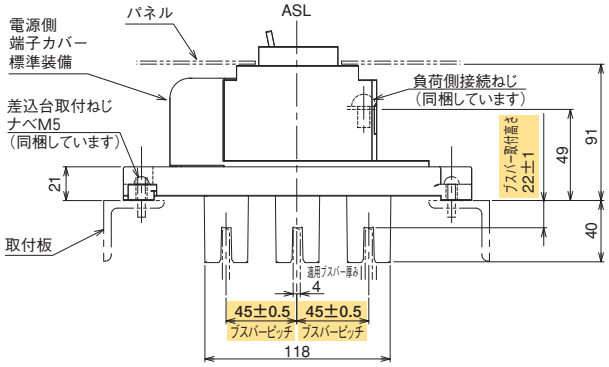

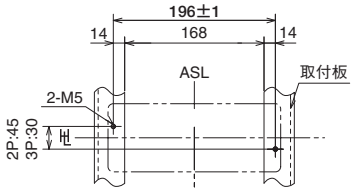

取付寸法図

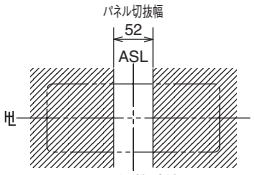

パネル切抜寸法図

※1　負荷側の接続導体加工図は、ブレーカ本体外形寸法図を参照願います。

※2　ブスバーピッチ（45±0.5）、ブスバー取付高さ（22±1）は重要な寸法です。品質保証上厳守してください。

ASL ： 配列基準線
⊕ ： ハンドル枠中心線

T2PG05E

適用ブレーカ

TemPlug形式	ノーヒューズブレーカ
T2PG05E	ZAE50-NF, ZAS50-NF, ZAE100-NF

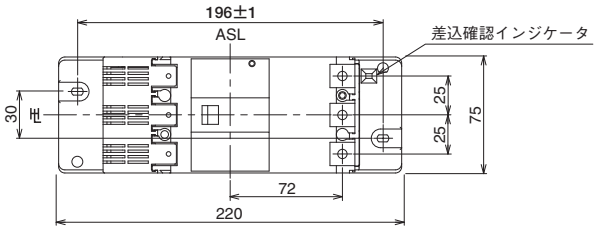

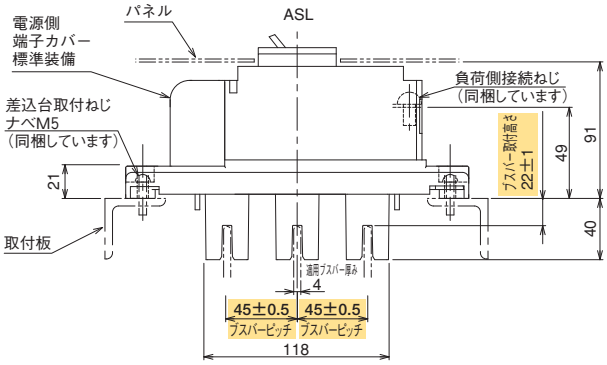

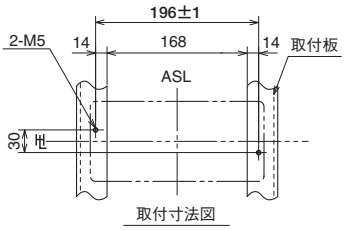

取付寸法図

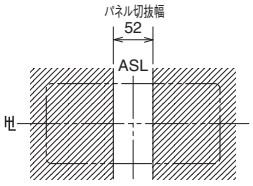

パネル切抜寸法図

※1　負荷側の接続導体加工図は、ブレーカ本体外形寸法図を参照願います。
※2　ブスバーピッチ（45±0.5）、ブスバー取付高さ（22±1）は重要な寸法です。品質保証上厳守してください。

T2PG25E

適用ブレーカ

TemPlug形式	ノーヒューズブレーカ
T2PG25E	E250-SF, S250-SN, ZAE250-SF, ZE250-SF

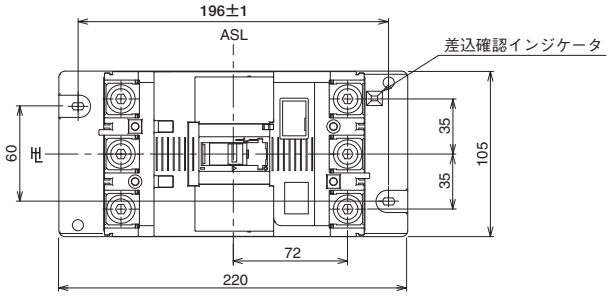

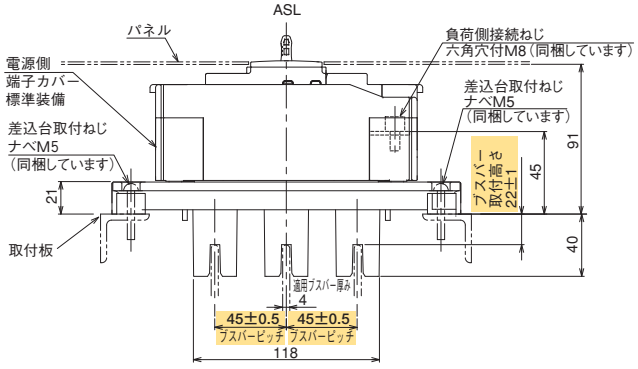

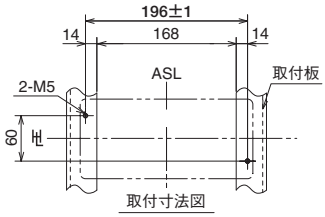

取付寸法図

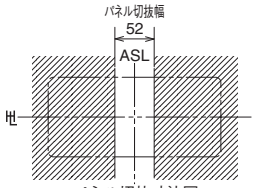

パネル切抜寸法図

※1　負荷側の接続導体加工図は、ブレーカ本体外形寸法図を参照願います。
※2　ブスバーピッチ（45±0.5）、ブスバー取付高さ（22±1）は重要な寸法です。品質保証上厳守してください。

30Aから250Aフレーム

フレーム	差込台形式 *1	極数	適用ブレーカ			
			ノーヒューズブレーカ	スイッチディスコネクタ	漏電警報付ブレーカ（3Pのみ）	漏電遮断器（3Pのみ）
30・50・100A	T2PG05E	2	E30-NF,E50-NF, E60-NF,S30-NF, S50-CF,S50-NF, S60-NF,E100-NF	E30-NN, E50-NN, E100-NN	ZAE50-NF, ZAS50-NF, ZAE100-NF	ZE30-NF,ZE50-NF, ZE60-NF,ZS30-NF, ZS50-NF,ZS60-NF, ZE100-NF
		3				
225・250A	T2PG25E	3	E250-SF	S250-SN	ZAE250-SF	ZE250-SF

多段積みでご使用の場合、ブスバーの温度はJIS C 4620の30K上昇でお考えください。
*1：差込台単品の供給はしていません。ブレーカとセットでご発注ください。

密着取付

①下記の機種は、内部付属品が付いても密着取付可能です。

E30-NF, E50-NF, E60-NF, E100-NF, S30-NF, S50-NF, S60-NF, E250-SF, S250-SN, ZAE250-SF, ZE250-SF, S50-CF, E30-NN, E50-NN, E100-NN, ZAE100-NF, ZE30-NF, ZE50-NF, ZE60-NF, ZE100-NF, ZS30-NF, ZS50-NF, ZS60-NF

②下記の機種は、内部付属品が付く場合、そのリード線が負荷側に引き出せないため密着取付ができません。

ZAE50-NF, ZAS50-NF

③下記の機種を密着取付する場合、定格電流容量の80%以下でご使用ください。

E30-NF, E50-NF, E60-NF, S30-NF, S50-CF, S50-NF, S60-NF, E100-NF, E30-NN, E50-NN, E100-NN, ZAE50-NF, ZAS50-NF, ZAE100-NF, ZE30-NF, ZE50-NF, ZE60-NF, ZS30-NF, ZS50-NF, ZS60-NF, ZE100-NF

TemPlug 45B 用安全シャッター

TemPlug 45B用安全シャッターは、ブレーカを引出したとき差込窓が自動的に閉じて主母線を閉鎖します。
ブレーカを挿入するときは、差込窓を手動で開いてからブレーカを差込みます。

形式T2ST05E（T2PG05E　2P用安全シャッター）

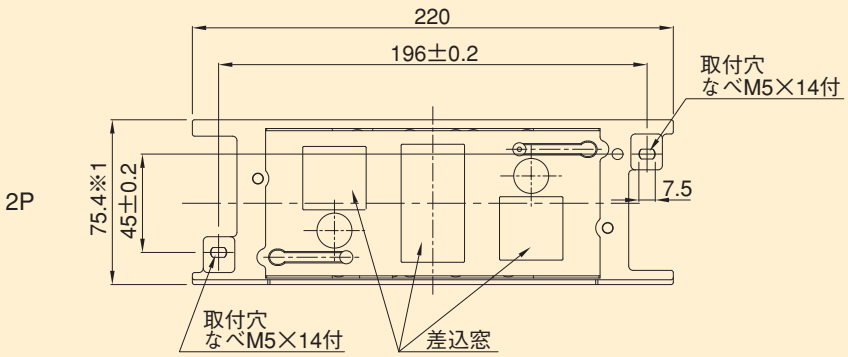

※1．シャッターユニット同士を密着して取り付ける場合、それぞれの端が重なり合いますので、実質幅寸法は75mmになります。

形式T2ST05E（T2PG05E　3P用安全シャッター）

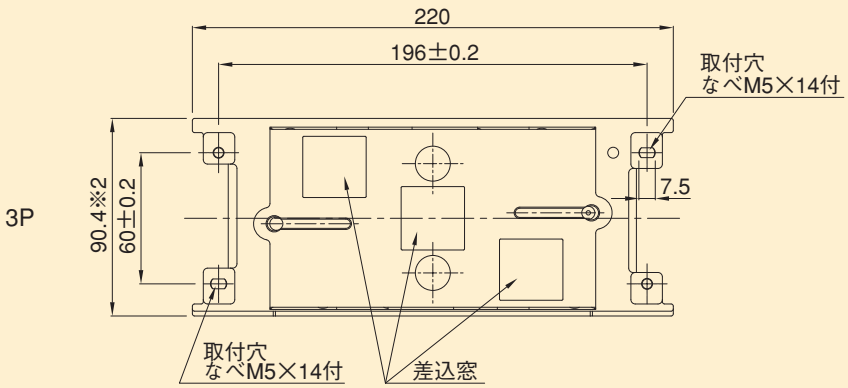

※2．シャッターユニット同士を密着して取り付ける場合、それぞれの端が重なり合いますので、実質幅寸法は90mmになります。

形式T2ST25E（T2PG25E　3P用安全シャッター）

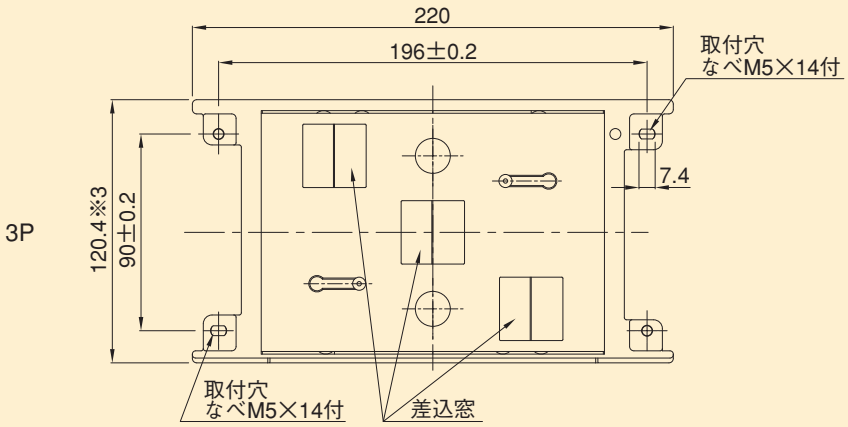

※3．シャッターユニット同士を密着して取り付ける場合、それぞれの端が重なり合いますので、実質幅寸法は120mmになります。

TemPlug 45B 用ブランクカバー

TemPlug間の隙間を覆い母線室との
区画分離をするカバーです。
15㎜毎に簡単に分割できるので隙間に合った
大きさに切ってご使用ください。

形式　BCT45B

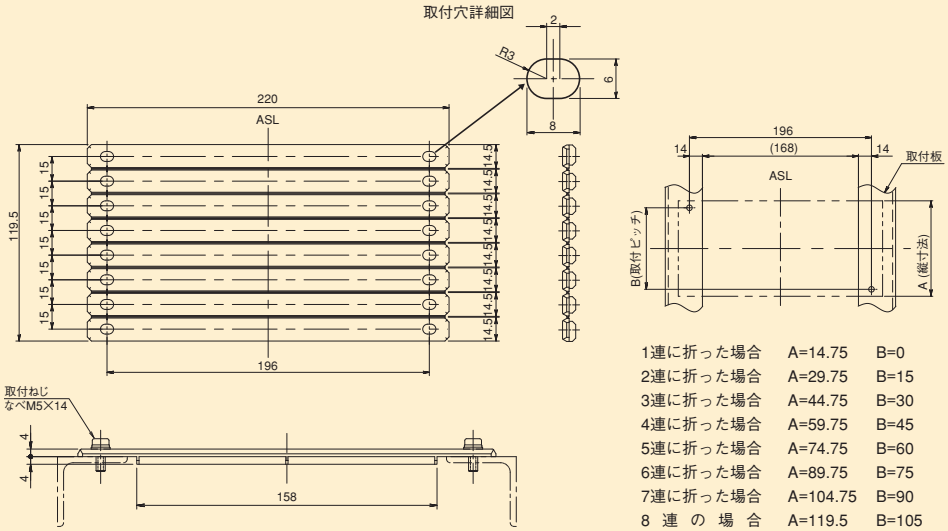

取付ねじは2本同梱されます。

1連に折った場合	A=14.75	B=0
2連に折った場合	A=29.75	B=15
3連に折った場合	A=44.75	B=30
4連に折った場合	A=59.75	B=45
5連に折った場合	A=74.75	B=60
6連に折った場合	A=89.75	B=75
7連に折った場合	A=104.75	B=90
8 連 の 場 合	A=119.5	B=105

安全シャッター付TemPlug 45B 専用ブランクカバー

形式　BCT45BS

BCT45BSは安全シャッター付TemPlug 45B専用のブランクカバーです。
安全シャッター付TemPlug 45Bは安全シャッター無しの標準品に比べ幅寸法が片側で7.5mm（両側で15mm）大きくなるためブランクカバーBCT45BSの幅寸法は22.5mm（15mmプラス7.5mm）になっています。
安全シャッター付TemPlug 45Bを母線ユニットの端に取り付ける場合や、安全シャッター付TemPlug 45Bと安全シャッター無しの標準品を並べる場合にご使用ください。
TemPlug 45B用のブランクカバー（BCT45B）を使用すると安全シャッターとブランクカバーの間に隙間が空きますので、必ず専用のブランクカバー（BCT45BS）をご使用ください。

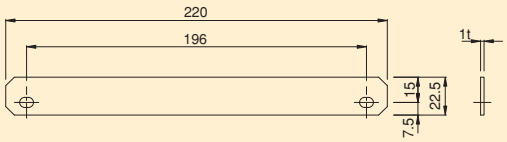

取付ねじ なべM５×14が2本同梱されます。

TemPlug 45B 用ブスバーサポート

ブスバーピッチ45㎜を精度良く作る為に
ブスバーサポートのご使用をお勧めします。

形式　BST45B

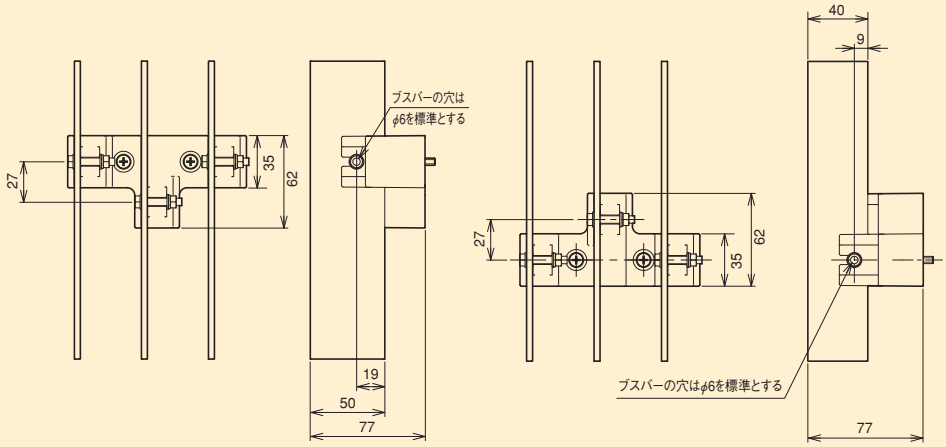

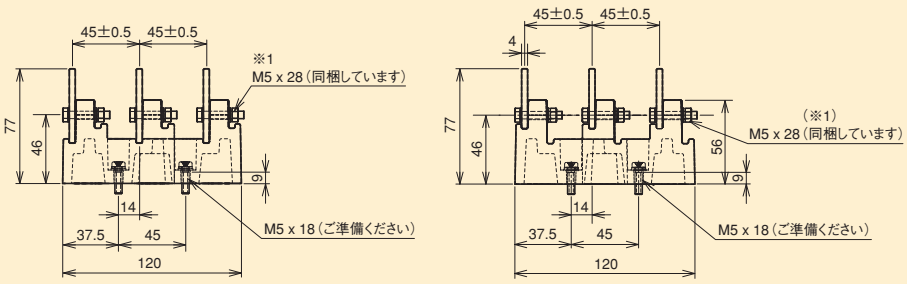

ブスバー4t x 50w適用の場合　　ブスバー4t x 40w適用の場合

※1 隣接ブスバーとの絶縁距離を確保するために
ねじの長さは28㎜にしています。
必ず同梱のねじをご使用ください。

TemPlug 45B を使用した場合

①MCCBで短絡電流を遮断する場合のブスバーサポート間隔の推奨値は下表の通りです。

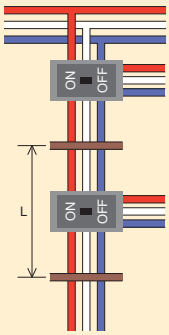

ブスバーサイズ	ブスバーサポートの間隔L（㎜）	
	50A,100A	225A,250A
定格遮断容量 AC460V	10kA	15kA
4t×40w	360	240
4t×50w	375	255

ブスバーサイズ	ブスバーサポートの間隔L（㎜）	
	50A,100A	225A,250A
定格遮断容量 AC220V	25kA	35kA
4t×40w	300	225
4t×50w	315	240

②短時間電流25kA、1秒間耐えうるにはブスバーサポートの間隔は200㎜になります。

注1．ブスバー40wの場合と50wの場合は、ブスバーとブスバーサポート取付穴の関係は同じで、ブスバーサポートを左右逆にして取付けられます。
注2．ブスバーサポートは強固なL形アングル等に固定してください。

TemPlug 45B 用パネルサポート

母線ユニットのブレーカ取付位置とブスバーの位置を
精度良く作る為にパネルサポートのご使用をお勧めします。

形式　PST45B

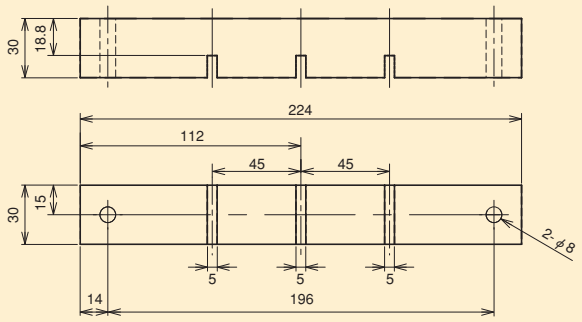

パネルサポート使用例は10-18頁をご参照ください。

30Aから250Aフレーム

ブレーカ取付図

■安全シャッター無の場合

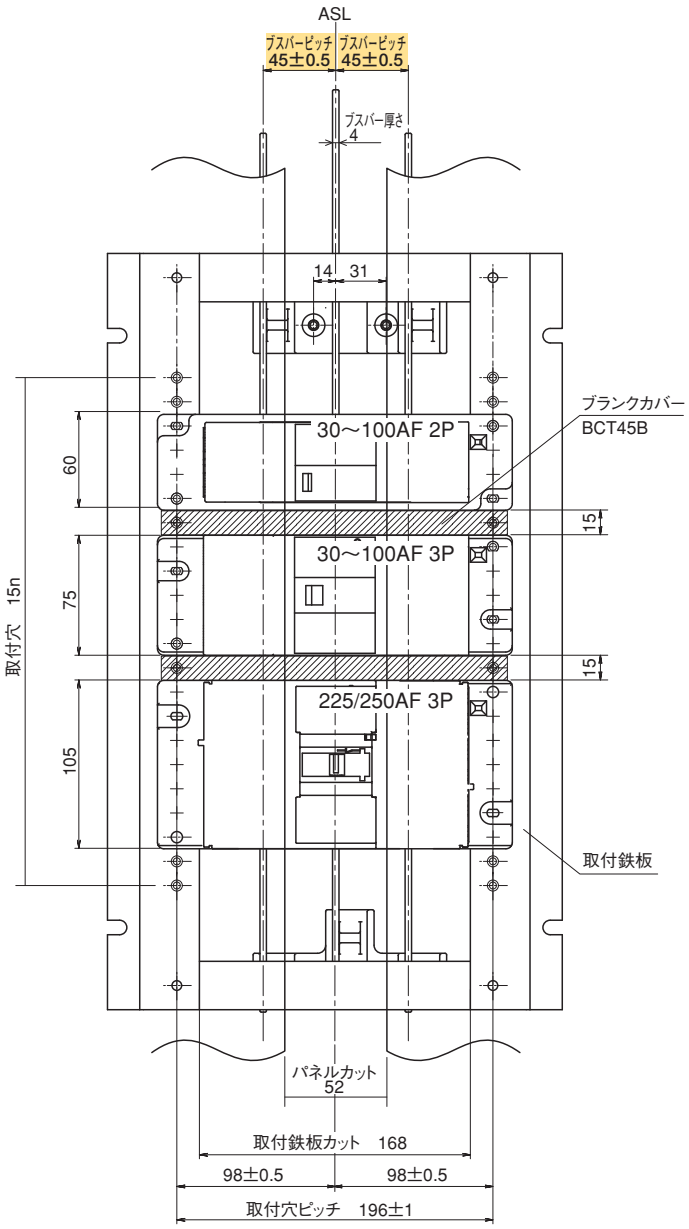

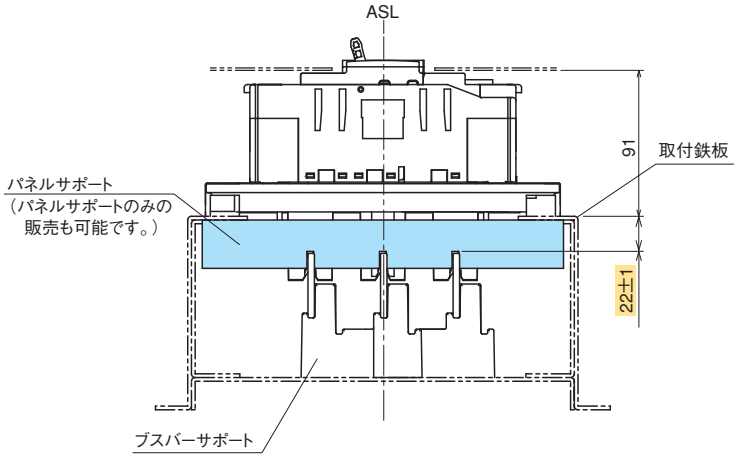

ブレーカ中心間ピッチ

■密着取付の場合

（リード線引出しの場合、密着取付可能です。）

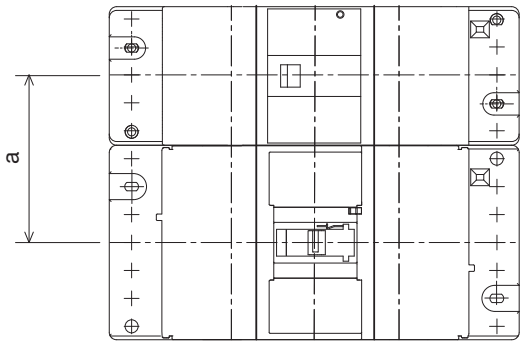

注：詳細内容は10-14頁別表をご参照ください。

a寸法

ブレーカ フレームサイズ		30～100AF 2P	30～100AF 3P	225/250AF 3P
	TemPlug 形式	T2PG05E 2P	T2PG05E 3P	T2PG25E 3P
30～100AF 2P	T2PG05E 2P	60	67.5	82.5
30～100AF 3P	T2PG05E 3P	67.5	75	90
225/250AF 3P	T2PG25E 3P	82.5	90	105

■ブランクカバーを取付ける場合

（リード線端子台付の場合はブランクカバーを1枚～3枚程度ご使用願います。〔左図参照〕）

a寸法

ブレーカ フレームサイズ		30～100AF 2P	30～100AF 3P	225/250AF 3P
	TemPlug 形式	T2PG05E 2P	T2PG05E 3P	T2PG25E 3P
30～100AF 2P	T2PG05E 2P	75	82.5	97.5
30～100AF 3P	T2PG05E 3P	82.5	90	105
225/250AF 3P	T2PG25E 3P	97.5	105	120

※ ブスバーピッチ（45±0.5）、ブスバー取付高さ（22±1）は重要な寸法です。品質保証上厳守してください。

パネルサポートは、取付穴ピッチ196±1mmの精度を出すと共に、ブスバーサポートとの間でブスバーを挟み込む役目もしています。パネルサポートは、3.2mmの厚みの取付鉄板を基準に作られていますので、3.2mmより薄い取付鉄板を使用する場合、パネルサポートと取付鉄板の間に市販の平ワッシャーなどを入れて厚みが3.2mm相当になるように調整してください。取付鉄板の厚みが3.2mmを超える場合、弊社のパネルサポートはご使用できません。

30Aから250Aフレーム

ブレーカ取付図

■安全シャッター付の場合

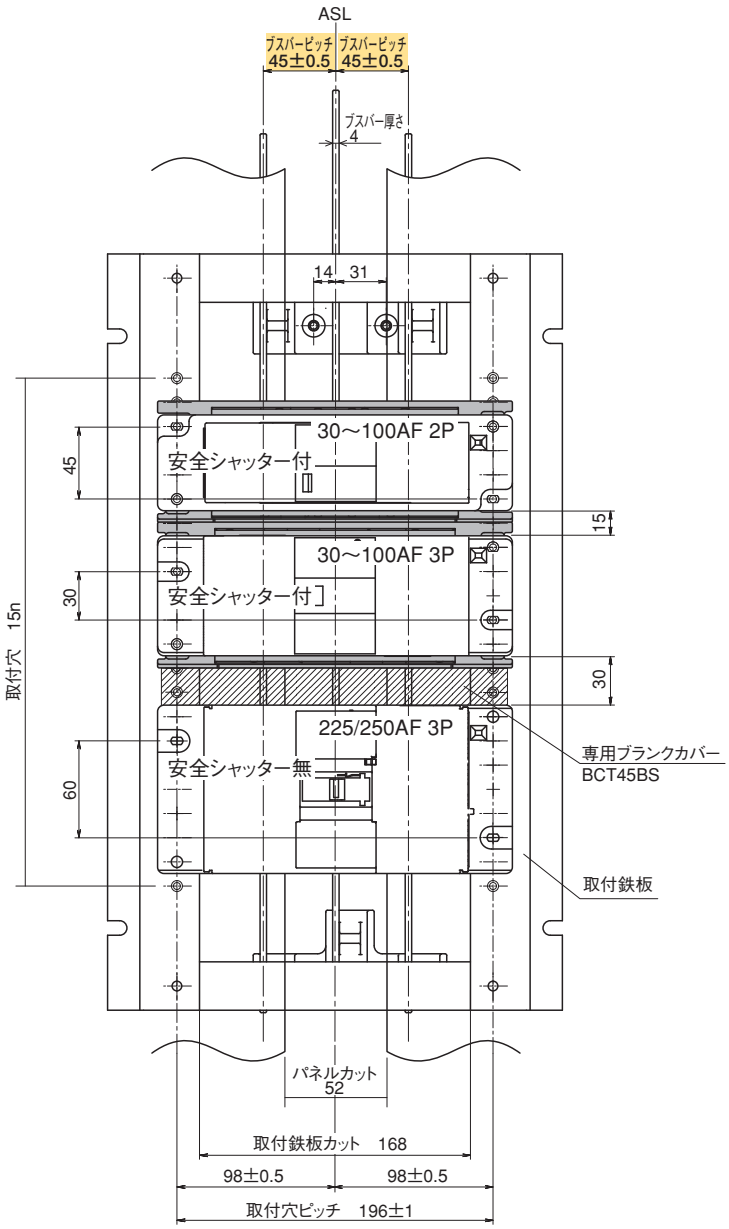

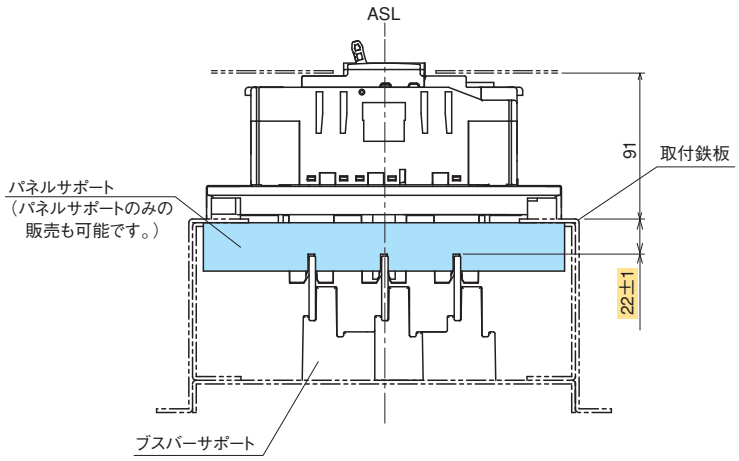

ブレーカ中心間ピッチ

■ブランクカバー無の場合

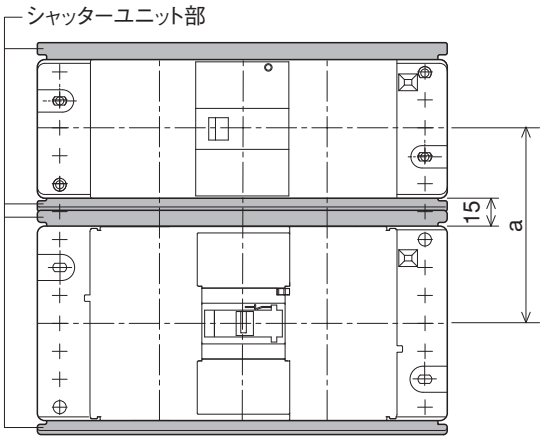

a寸法

ブレーカ フレームサイズ		30～100AF 2P	30～100AF 3P	225/250AF 3P
	TemPlug 形式	T2PG05E 2P	T2PG05E 3P	T2PG25E 3P
30～100AF 2P	T2PG05E 2P	75	82.5	97.5
30～100AF 3P	T2PG05E 3P	82.5	90	105
225/250AF 3P	T2PG25E 3P	97.5	105	120

■ブランクカバーを取付ける場合

（安全シャッター付*TemPlug45B*と安全シャッター無しの標準品を並べる場合に専用のブランクカバーをご使用ください。）

a寸法

ブレーカ フレームサイズ		30～100AF 2P	30～100AF 3P	225/250AF 3P
	TemPlug 形式	T2PG05E 2P	T2PG05E 3P	T2PG25E 3P
30～100AF 2P	T2PG05E 2P	90	97.5	112.5
30～100AF 3P	T2PG05E 3P	97.5	105	120
225/250AF 3P	T2PG25E 3P	112.5	120	135

※ ブスバーピッチ（45±0.5）、ブスバー取付高さ（22±1）は重要な寸法です。品質保証上厳守してください。

パネルサポートは、取付穴ピッチ196±1mmの精度を出すと共に、ブスバーサポートとの間でブスバーを挟み込む役目もしています。パネルサポートは、3.2mmの厚みの取付鉄板を基準に作られていますので、3.2mmより薄い取付鉄板を使用する場合、パネルサポートと取付鉄板の間に市販の平ワッシャーなどを入れて厚みが3.2mm相当になるように調整してください。取付鉄板の厚みが3.2mmを超える場合、弊社のパネルサポートはご使用できません。

ご発注の方法

1 *TemPlug*のご発注の際は、「本体形式」、「極数」、「*TemPlug*のシリーズ略称」および「接続タイプ」(2極の場合)をご指定ください。差込台単品の供給はしていませんので*TemPlug*の個別形式(差込台形式)の記入は不要です。ブレーカ本体とセットで納品いたします。

	*TemPlug*のシリーズ略称
TemPlug70	PG
TemPlug45B	PG4

極数が2Pの場合、接続される相により以下の3種類の差込台を準備しています。
どの接続タイプかご指定ください。

接続タイプ	ON(電源側)左取付の場合	ON(電源側)右取付の場合
A	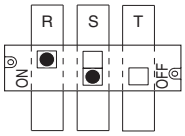 R-S(N)相接続	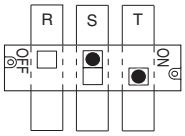 T-S(N)相接続
B	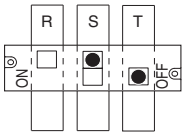 T-S(N)相接続	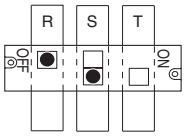 R-S(N)相接続
C	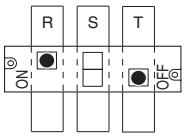 R-T相接続	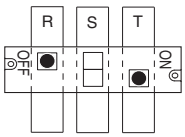 R-T相接続

ご発注例

〈*TemPlug70*の場合〉

例1
「S100-NF」+「2P」+「PG」+「A」
例2
「S225-NF」+「3P」+「PG」

〈*TemPlug45B*の場合〉

例1
「S50-NF」+「2P」+「PG4」+「C」
例2
「E250-SF」+「3P」+「PG4」

2 *TemPlug45B*用安全シャッターのご注文は、安全シャッター部品コードをご指定ください。

安全シャッター部品コード	差込台形式	極数	適用ブレーカ形式
T2ST05E2A	T2PG05E 2P	2P	E30-NF, E50-NF, E60-NF, E100-NF, S30-NF, S50-CF, S50-NF, S60-NF, E30-NN, E50-NN, E100-NN
T2ST05E3A	T2PG05E 3P	3P	E30-NF, E50-NF, E60-NF, E100-NF, S30-NF, S50-CF, S50-NF, S60-NF, E30-NN, E50-NN, E100-NN, ZE30-NF, ZE50-NF, ZE60-NF, ZS30-NF, ZS50-NF, ZS60-NF, ZE100-NF, ZAE50-NF, ZAS50-NF, ZAE100-NF
T2ST25E3A	T2PG25E 3P	3P	E250-SF, S250-SN, ZAE250-SF, ZE250-SF

仕様変更への柔軟性

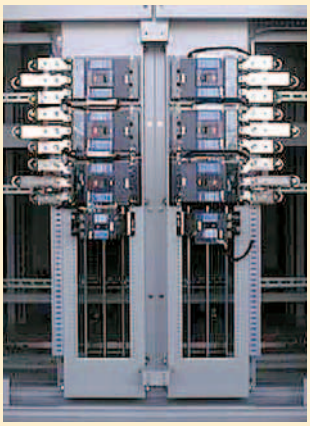

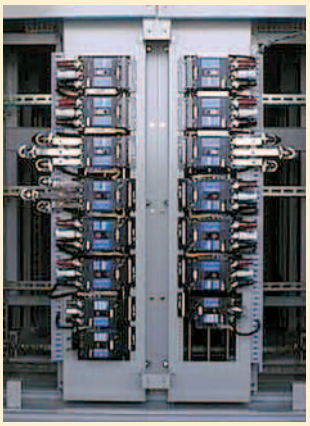

負荷容量変更によるブレーカの変更や増設、またブレーカの使用変更時に、容易に対応することが可能です。
注：ブレーカ交換は安全のため停電作業をお奨めします。ただし、緊急時やどうしても停電できない場合、ブレーカをOFFにして充分安全に配慮して作業をしていただければ活線での交換作業も可能です。

配電盤の小型化

*TemPlug*は、主母線に直接差し込むので分岐ブスバーのスペースが不要です。配電盤の横幅を小さくできます。

相順の統一

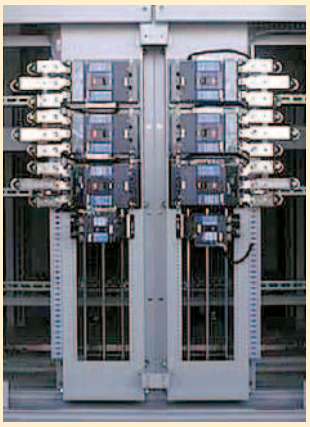

ブレーカの取付方向に関係なく負荷側の相順は、上からR、S、Tに統一できます。

*TemPlug*は、テラサキの舶用配電盤で長年培ってきた技術である、モータコントロールセンター（MCC）に使用している接触子部分を採用したものです。

- 短絡試験
- 短時間通電試験
- 振動試験
- 挿抜試験
- 多段積温度試験（右写真）

など、さまざまな試験を実施しております。

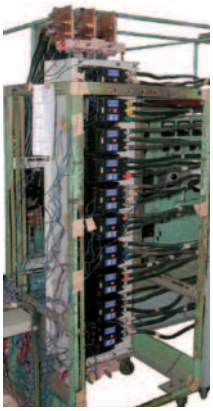
多段積み温度試験の状況

製品についての技術的なお問い合わせ窓口

弊社気中遮断器・ノーヒューズブレーカ・漏電遮断器に関する技術的なお問い合わせをFAXでお受けします。

FAX番号：**06-6791-2732**　（次頁のFAX用紙をコピーしてご使用ください。）

お願い

■ 電話でのお問い合わせはご遠慮ください。

■ 納期・価格に関するお問い合わせおよび、カタログ・仕様書などのご請求は裏表紙に記載の弊社営業所へお願いいたします。

■ 開発・設計や試験を必要とするお問い合わせについては回答できない場合がございます。

個人情報のお取り扱いについて

■ お客様の個人情報を含むお問い合わせの内容とその回答はご照会事項確認のため記録として残す場合があります。

■ お客様の個人情報を含むお問い合わせの内容はお取引への適切な対応のため弊社関連会社や代理店に転送する場合があります。

■ お客様の個人情報は、上記の利用目的以外の目的で第三者へ開示することはございません。

技術問い合わせFAXサービス

TERASAKI
Innovators in Protection Technology

年　　月　　日

送付枚数　　枚

■送付先

寺崎電気産業㈱機器事業 カスタマーサポート行
FAX No. **06-6791-2732**　　対応機種：気中遮断器・ノーヒューズブレーカ・漏電遮断器

■発信元

会社名	住所 〒　　－
部署名	
（フリガナ） お名前　　様	e-mail
	TEL　　FAX
お取引営業所/代理店 および担当者名	受付時間　9:00～15:00（土・日および祝・休日除く）

■お問い合わせの内容

件名　　回答ご要求期日　　月　　日

■回答

送付枚数　　枚

件名

寺崎電気産業㈱
機器事業
カスタマーサポート

作成

受付番号　　受付日　　月　　日　　回答日　　月　　日

TERASAKI ELECTRIC (EUROPE) LTD.
FILIAL SVERIGE
（スウェーデン）

TERASAKI ELECTRIC (EUROPE) LTD.
（イギリス）

TERASAKI ELECTRIC (EUROPE) LTD.
SUCURSAL EN ESPAÑA
（スペイン）

TERASAKI ELECTRIC (EUROPE) LTD.
FILIALE ITALIA
（イタリア）

TERASAKI Global Network

TERASAKI ELECTRIC CO., LTD.
（本社：日本）

TERASAKI ELECTRIC
(M) SDN. BHD.
（マレーシア）

TERASAKI CIRCUIT
BREAKERS (S) PTE. LTD.
TERASAKI ELECTRIC CO.,
(FAR EAST) PTE. LTD.
（シンガポール）

TERASAKI DO BRASIL LTDA.
（ブラジル）

TERASAKI ELECTRIC
(SHANGHAI) CO., LTD.
（中国）

TERASAKI ELECTRIC
(CHINA) LTD.
（中国）

1971年にテラサキエレクトリックヨーロッパ社を開設以来，世界各国にネットワークを持っておりますので，海外への供給・アフターサービス体制も整っております。
（海外子会社8社，海外代理店55社）

⚠安全に関するご注意

ご使用の前に「取扱説明書」をよくお読みの上，正しくお使いください。

寺崎電気産業株式会社

本　　社　〒547-0002 大阪市平野区加美東六丁目13番47号

機器事業

東京営業所　〒101-0031 東京都千代田区東神田2−3−10 PMO秋葉原Ⅱ6階
TEL 03-5644-0160　FAX 03-5644-0161　kiki-tokyo@terasaki.co.jp

大阪営業所　〒547-0002 大阪市平野区加美東6−13−47
TEL 06-6791-2756　FAX 06-6791-2732　kiki-osaka@terasaki.co.jp

東北営業所　〒983-0045 宮城県仙台市宮城野区宮城野3−5−15 宮城野アベニュー1F
TEL 022-296-4230　FAX 022-296-4231

名古屋営業所　〒465-0013 名古屋市名東区社口1−908
TEL 052-760-1401　FAX 052-776-7015　kiki-nagoya@terasaki.co.jp

四国営業所　〒762-0044 香川県坂出市本町3−6−12 さくらビル3F
TEL 0877-85-9001　FAX 0877-85-9002　kiki-shikoku@terasaki.co.jp

九州営業所　〒815-0033 福岡市南区大橋1−2−3 大橋センタービル3F
TEL 092-512-8731　FAX 092-511-0955　kiki-kyushu@terasaki.co.jp

最新データは左記コードから確認頂けます。

SEP. 2018　　カタログ No. '19−I61K

※この印刷物でご紹介した定格・仕様をお断りなしに変更することがありますのでご了承ください。