TERASAKI
Innovators in Protection Technology

母線直結差込取付台

TemPlug70

寺崎電気産業株式会社
www.terasaki.co.jp

カタログNo. '25-T77K

TemPlug70 は 70mm 間隔に配置した主母線へ直接差込むことができる接続仕様のブレーカです。TemPlug70 をお使いいただくと以下のような様々なメリットがあります。

ブレーカ電源側の分岐導体が不要！

ブレーカ電源側の接続は主母線に差込むだけです。煩わしい分岐導体の製作と取付作業が不要になるだけでなく，電源側の配線スペースが削減できます。

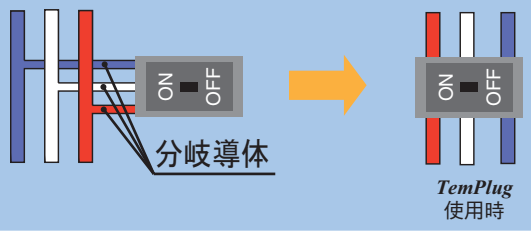

配電盤の製作期間 / メンテナンス時間が短縮！

- 電源側の分岐導体が無いため配線工数が削減可能。配電盤の製作期間短縮に役立ちます。
- 電源側の定期的な増し締め作業が不要ですので，定期点検時の停電時間を大幅に短縮できます。

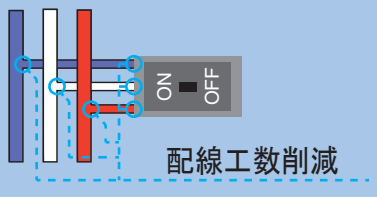

盤設計の標準化が可能！

ブレーカ取付面からフロントパネルカット面までの距離を125mm に統一していますので，盤設計が容易です。

安全性が向上！

母線室とブレーカの区画が分離できますので，より安全な配電盤が製作できます。

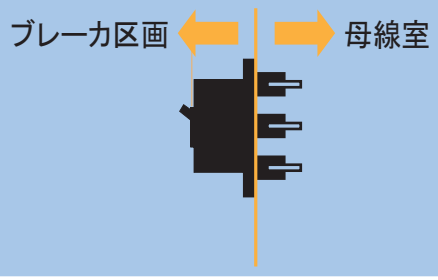

増設や仕様変更へ柔軟に対応！

配電盤納入後でも負荷設備追加等によるブレーカ増設/負荷仕様の変更に伴うブレーカの変更が自由に行えますので，設備導入時の初期費用が最小限に抑えられます。

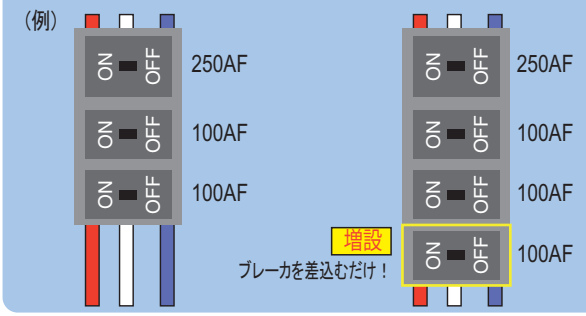

相順が統一可能！

主母線を左からR,S,Tとした場合，ブレーカの取付け方向に関係なく負荷側の相順は,上からR,S,Tに統一できます。

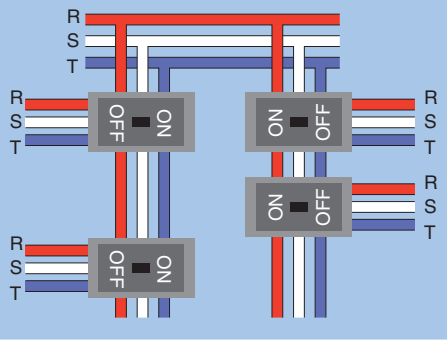

スマートブレーカにも対応！

125Aフレームから400Aフレームのスマートブレーカにも対応しました。
TemPlug70 仕様のスマートブレーカを適用すると簡単にコンパクトな省エネ対応盤が製作できます。

ブスバー仕様を標準化！

以下のブスバー仕様に対応します。

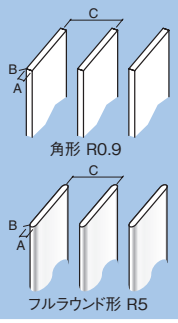

	TemPlug 70 (PGシリーズ)
ブスバーの厚み(A)	10㎜
ブスバーの種類(B)	角形R0.9または フルラウンド形R5
相間ピッチ(C)	70±0.5㎜
表面処理	Snメッキ 又はAgメッキ
ブスバーサポート	専用サポート(BST70)のご使用をお勧めします。

差込台形式	極数	適用ブレーカ							
		ノーヒューズブレーカ			ノンオートマティックトリップブレーカ	漏電警報付ブレーカ（3極品のみ）	漏電遮断器（3極品のみ）	モータブレーカ（3極品のみ）	電動機保護用漏電遮断器（3極品のみ）
		熱動-電磁式	汎用形電子式（3極品のみ）	スマートブレーカ*2（3極品のみ）	スイッチディスコネクタ（3極品のみ）				
T2PG05LS	2	S50-SF, S125-SF (15-50A)	—	—	—	—	—	—	—
	3					ZAS125-SF (15-50A)	ZS50-SF, ZS125-SF (15-50A)		ZS100-SM (16-45A)
T2PG12LS	2	S125-SF (60-125A)	—	—	—	—	—	—	—
	3				S125-SN	ZAS125-SF (60-125A)	ZS125-SF (60-125A)		ZS100-SM (60-100A)
T2PG12S	2	S100-GF, S125-GF	—	—	—	—	—	—	—
	3					ZAS50-GF, ZAS100-GF, ZAS125-GF	ZS100-GF, ZS125-GF		
TPPG12S	2	PS125-NF, PS50-PF, PS125-PF	—	—	—	—	—	—	—
	3	PS125-NF, PS50-PF, PS125-PF	PS125-NE, PS125-PE	PS125-NE, PS125-PE	PS125-NN	—	—	—	—
T2PG25H	3	H100-NF*4 *5, H125-NF*4 *5, H225-NF*4 *5	—	—	—	—	—	—	—
T2PG25LS	3	E250-SF, S250-SF, PS250-PF	PS250-NE, PS250-PE	PS250-NE, PS250-PE	PS250-SN, PS250-NN	ZAE250-SF, ZAS250-SF	ZE250-SF, ZS250-SF	S250-SM	ZS250-SM
T2PG25S	3	—	—	—	—	ZAS225-GF, ZAS250-GF	ZS225-GF, ZS250-GF	—	—
T2PG40S	3	E400-NF	—	—	—	ZAE400-NF, ZAS-400-NF, ZAS400-GF	ZE400-NF, ZS400-NF, ZS400-GF	—	—
TPPG40S	3	PS400-CF, PS400-NF, PS400-GF, PH400-CF*4, PS630-CF*3, PS630-NF*3, PS630-GF*3, PH630-CF*3 *4	PS400-NE, PS400-GE, PH400-CE*4	PS400-NE, PS400-GE, PH400-CE*4	PS400-NN, PS630-NN*3	—	—	—	—
T2PG63S	3	S630-CF, S630-NF	S630-NE	—	S630-GN	ZAS630-CF, ZAS630-NF	ZS630-CF, ZS630-NF	—	—

主母線は，板厚10mmで，フルラウンド形R5または角形R0.9をご使用ください。
多段積みでご使用の場合，ブスバー温度はJIS C 4620の30K上昇でお考えください。
*1：差込台単品は供給していません。ブレーカとセットでご発注ください。
*2：スマートブレーカは，パネル切抜幅92mmでは適用できません。
*3：適用可能な最大定格電流は500Aです。
*4：特殊で適用可能な機種です。ただし，ブスバーの短時間耐電流の制限のため，短絡遮断電流が85kAを超える回路には適用できません。
*5：外形寸法図はご照会ください。

ASL ： 配列基準線
⊥ ： ハンドル枠中心線
℄ ： 中心線

T2PG05LS, T2PG12LS

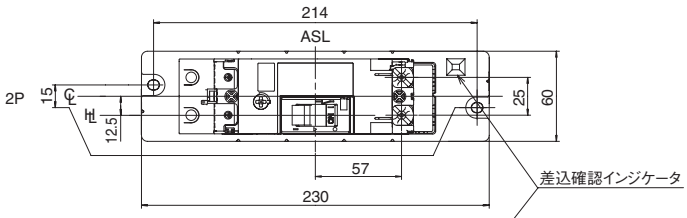

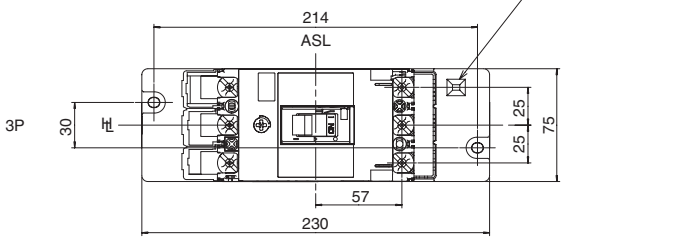

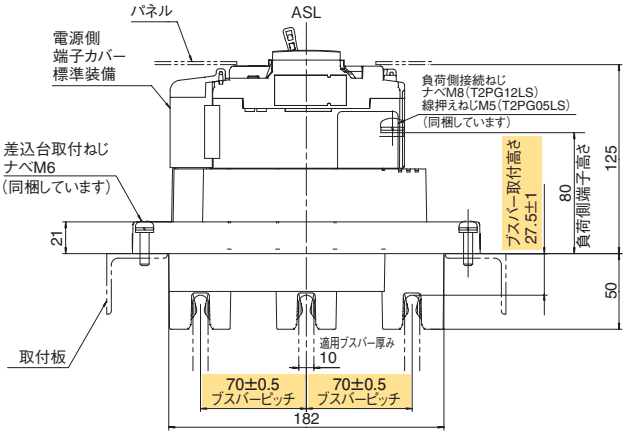

適用ブレーカ

TemPlug 形式	ノーヒューズブレーカ	漏電遮断器
T2PG05LS	S50-SF, S125-SF (15-50A), ZAS125-SF (15-50A)—3Pのみ	ZS50-SF, ZS125-SF (15-50A), ZS100-SM (16-45A) 3Pのみ
T2PG12LS	S125-SF (60-125A), S125-SN, ZAS125-SF (60-125A) 3Pのみ	ZS125-SF (60-125A), ZS100-SM (60-100A) 3Pのみ

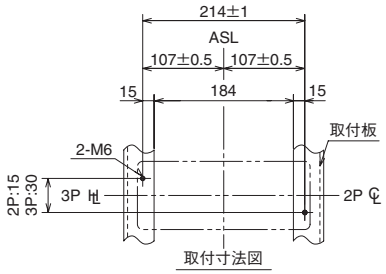

取付寸法図

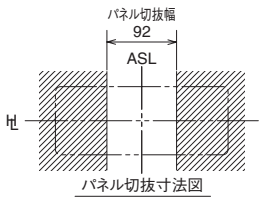

パネル切抜寸法図

※1　負荷側の接続導体加工図は，ブレーカ本体外形寸法図をご参照ください。
※2　ブスバーピッチ（70±0.5），ブスバー取付高さ（27.5±1）は重要な寸法です。
※3　二次側表面形端子バー付（オプション）はご注文の際，ご指定ください。

ASL ： 配列基準線
⊕ ： ハンドル枠中心線
℄ ： 中心線

T2PG12S

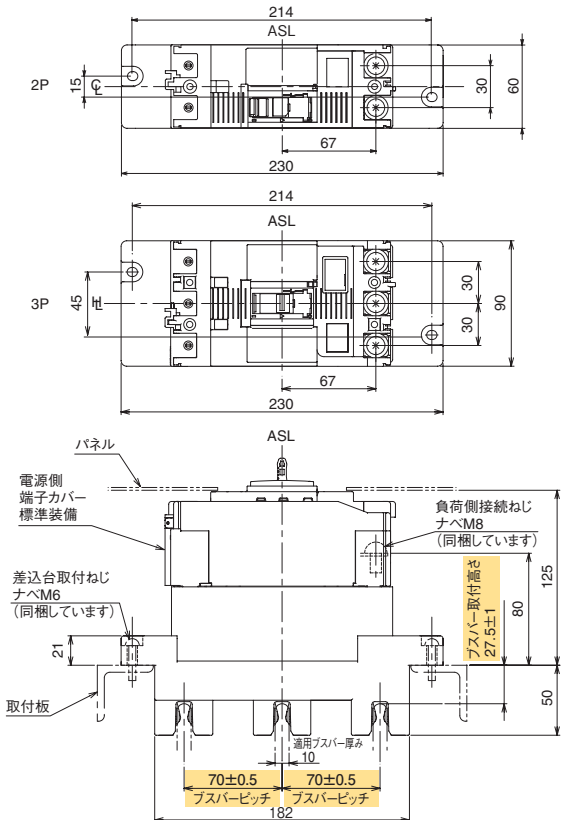

適用ブレーカ

TemPlug 形式	ノーヒューズブレーカ	漏電遮断器
T2PG12S	ZAS50-GF, ZAS100-GF, ZAS125-GF, ］3Pのみ S100-GF, S125-GF	ZS100-GF, ZS125-GF ］3Pのみ

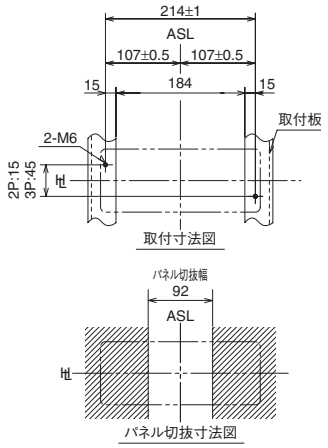

※1　負荷側の接続導体加工図は，ブレーカ本体外形寸法図をご参照ください。

※2　ブスバーピッチ（70±0.5），ブスバー取付高さ（27.5±1）は重要な寸法です。

※3　二次側表面形端子バー付（オプション）はご注文の際，ご指定ください。

TPPG12S

⊕ ： ハンドル枠中心線
℄ ： 中心線

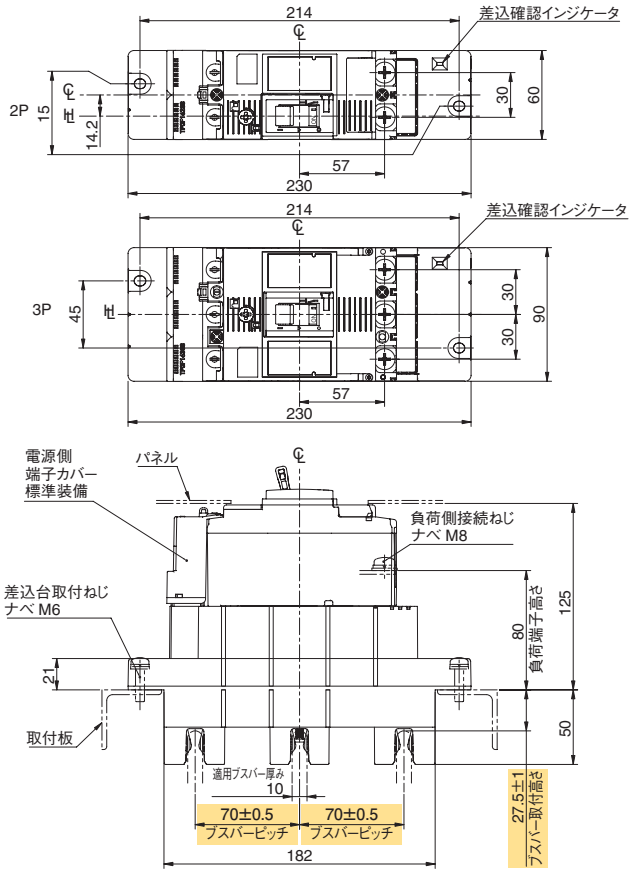

適用ブレーカ

TemPlug 形式	ノーヒューズブレーカ
TPPG12S	PS125-NF, PS50-PF, PS125-PF, PS125-NE, PS125-PE PS125-NN ］3Pのみ

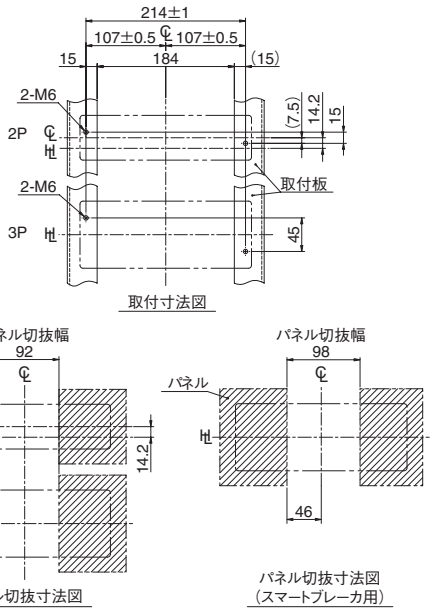

※1　負荷側の接続導体加工図は，ブレーカ本体外形寸法図をご参照ください。

※2　ブスバーピッチ（70±0.5），ブスバー取付高さ（27.5±1）は重要な寸法です。

※3　二次側表面形端子バー付（オプション）はご注文の際，ご指定ください。

ASL ： 配列基準線
℄ ： ハンドル枠中心線
℄ ： 中心線

T2PG25LS

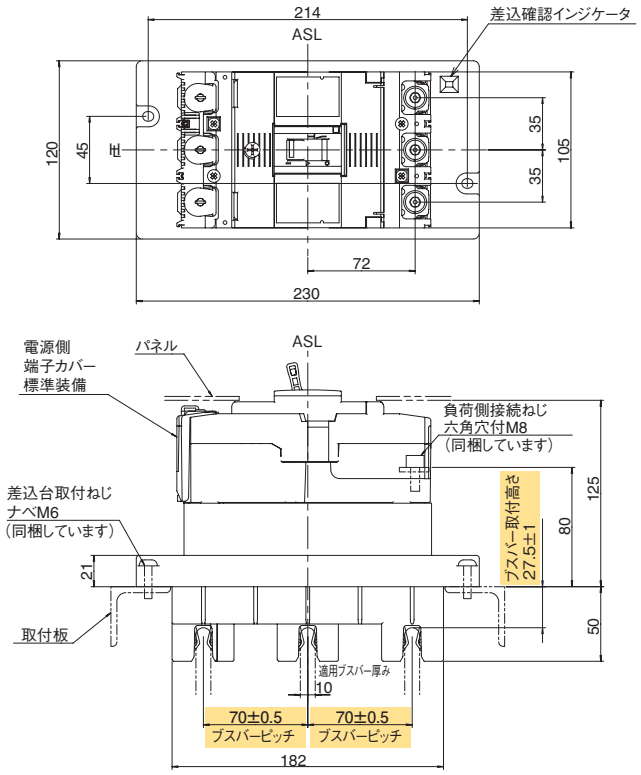

適用ブレーカ

TemPlug 形式	ノーヒューズブレーカ	漏電遮断器
T2PG25LS	E250-SF, S250-SF, S250-SM, S250-SN, ZAE250-SF, ZAS250-SF, PS250-PF, PS250-NE, PS250-PE, PS250-NN	ZE250-SF, ZS250-SF, ZS250-SM

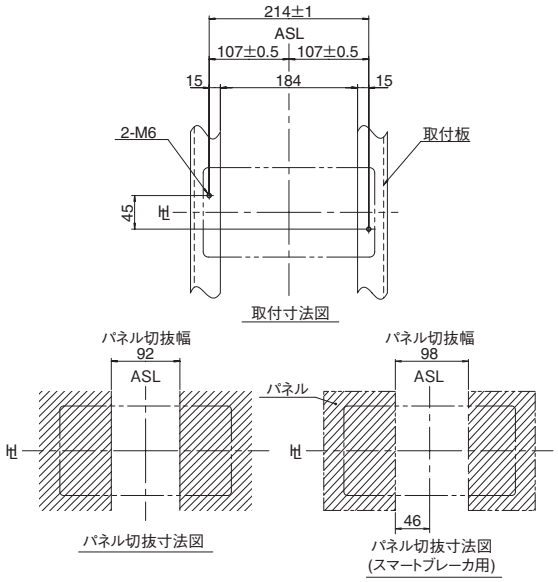

※1　負荷側の接続導体加工図は，ブレーカ本体外形寸法図をご参照ください。

※2　ブスバーピッチ（70±0.5），ブスバー取付高さ（27.5±1）は重要な寸法です。

※3　二次側表面形端子バー付（オプション）はご注文の際，ご指定ください。

T2PG25S

ASL ： 配列基準線
℄ ： ハンドル枠中心線

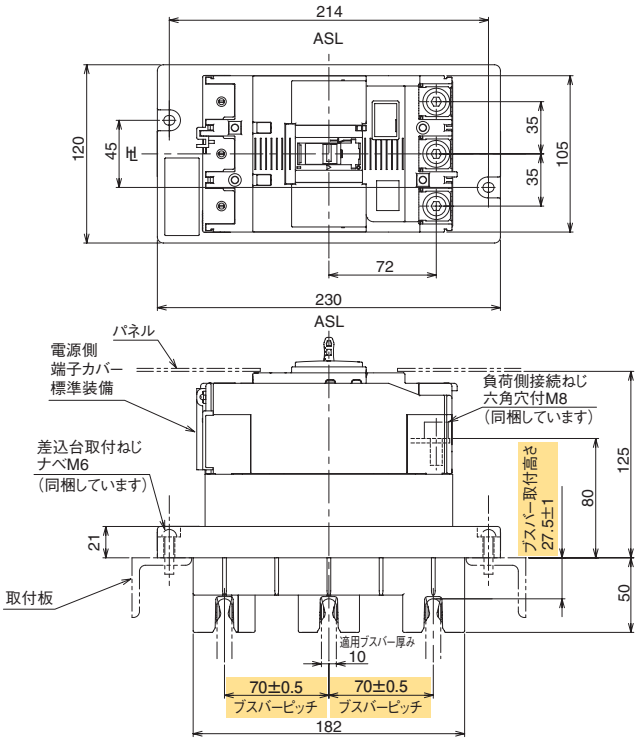

適用ブレーカ

TemPlug 形式	ノーヒューズブレーカ	漏電遮断器
T2PG25S	ZAS225-GF, ZAS250-GF	ZS225-GF, ZS250-GF

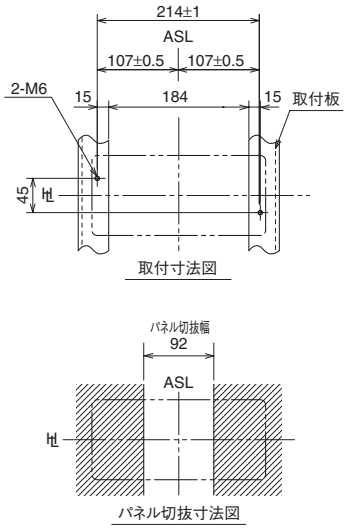

※1　負荷側の接続導体加工図は，ブレーカ本体外形寸法図をご参照ください。

※2　ブスバーピッチ（70±0.5），ブスバー取付高さ（27.5±1）は重要な寸法です。

※3　二次側表面形端子バー付（オプション）はご注文の際，ご指定ください。

T2PG40S

ASL ： 配列基準線
℄ ： ハンドル枠中心線

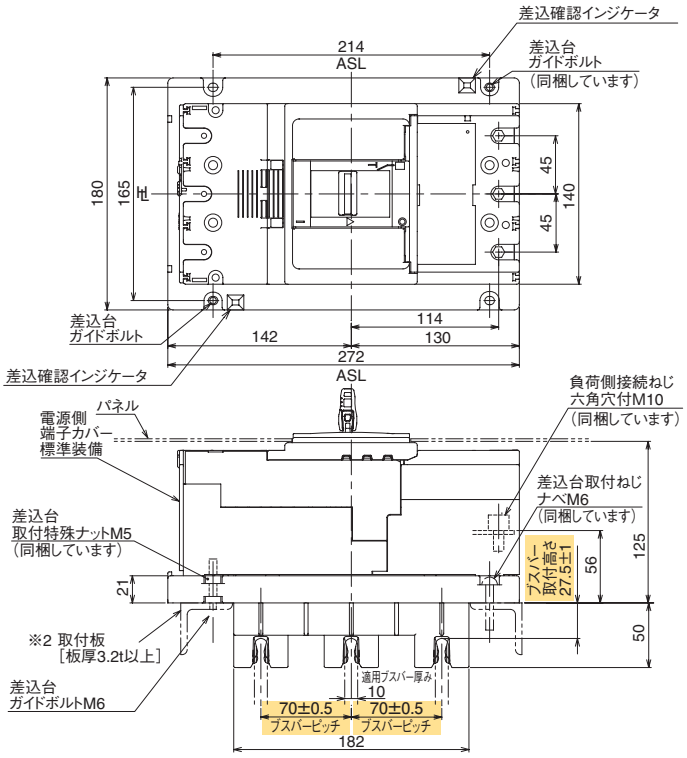

適用ブレーカ

TemPlug 形式	ノーヒューズブレーカ	漏電遮断器
T2PG40S	ZAE400-NF, ZAS400-NF, ZAS400-GF, E400-NF	ZE400-NF, ZS400-NF, ZS400-GF

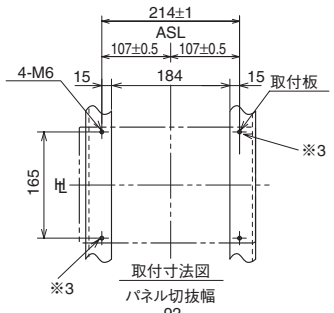

パネル切抜幅

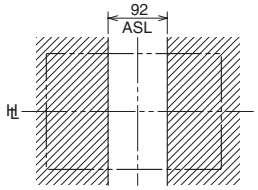

注：高機能電子式ブレーカはパネルカットが異なり，パネル切抜幅92㎜は適用できません。

パネル切抜寸法図

※1 負荷側の接続導体加工図は，ブレーカ本体外形寸法図をご参照ください。
※2 取付アングル部を鉄板にする場合は，3.2t以上の板厚としてください。
※3 この位置にガイドボルトを先に取付けて位置を決めます。
※4 ブスバーピッチ（70±0.5），ブスバー取付高さ（27.5±1）は重要な寸法です。
※5 二次側表面形端子バー付（オプション）はご注文の際，ご指定ください。

TPPG40S

ASL ： 配列基準線
℄ ： ハンドル枠中心線
℄ ： 中心線

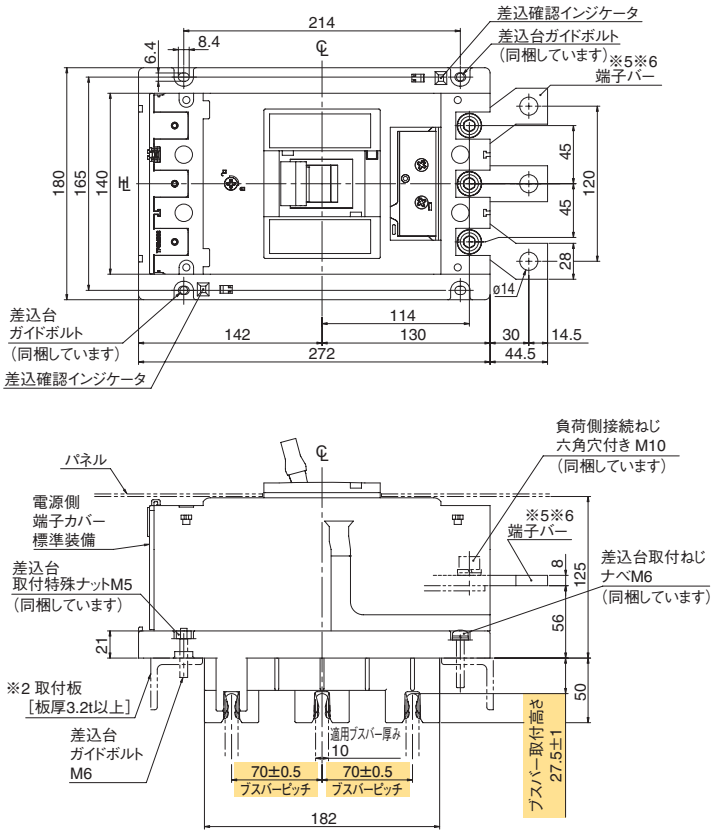

適用ブレーカ

TemPlug 形式	ノーヒューズブレーカ
TPPG40S	PS400-CF, PS400-NF, PS400-GF, PS400-NE, PS400-GE, PH400-CF①, PH400-CE①, PS400-NN, PS630-CF 500A, PS630-NF 500A, PS630-GF 500A, PS630-NN 500A, PH630-CF 500A①

注①：特殊で適用可能な機種です。ただし，ブスバーの短時間耐電流の制限のため，短絡遮断電流が85kAを超える回路には適用できません。

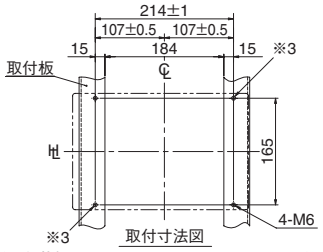

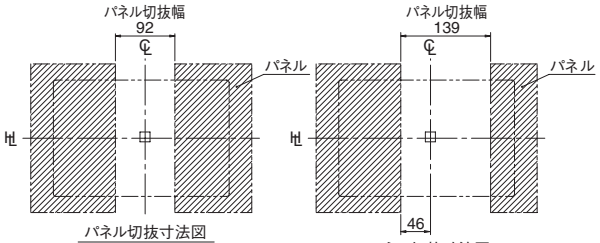

※1 負荷側の接続導体加工図は，ブレーカ本体外形寸法図をご参照ください。
※2 取付アングル部を鉄板にする場合は，3.2t以上の板厚としてください。
※3 この位置にガイドボルトを先に取付けて位置を決めます。
※4 ブスバーピッチ（70±0.5），ブスバー取付高さ（27.5±1）は重要な寸法です。
※5 400Aフレームの場合，二次側表面形端子バーはオプションです。ご注文の際，ご指定ください。
※6 630Aフレームの場合，二次側表面形端子バー付が標準仕様です。端子バー厚みは12㎜です。

T2PG63S

ASL ： 配列基準線
℄ ： ハンドル枠中心線

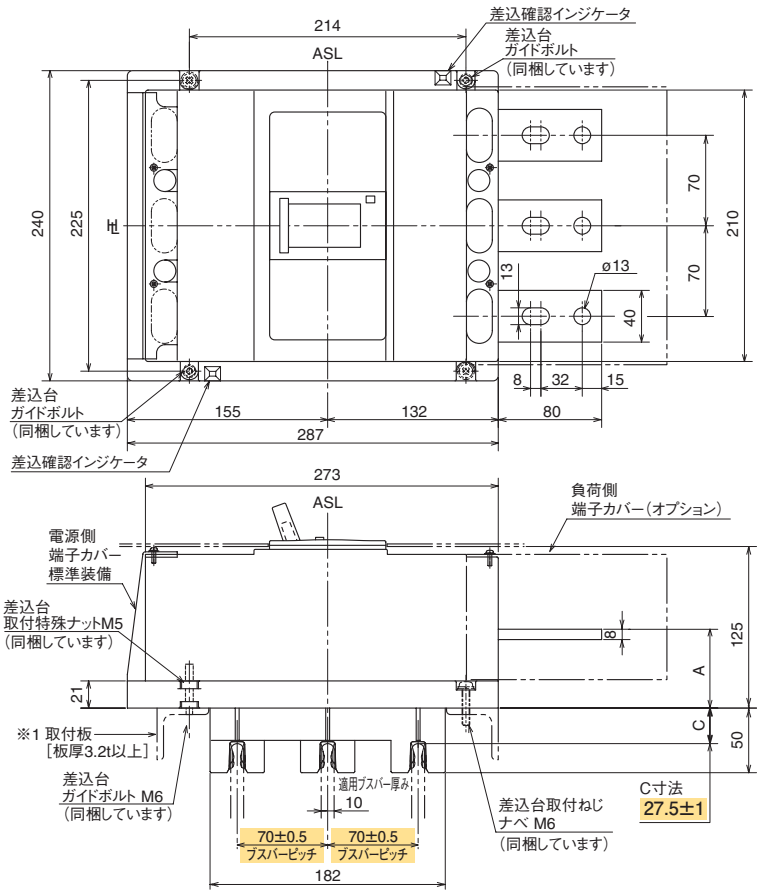

適用ブレーカ

TemPlug 形式	ノーヒューズブレーカ	漏電遮断器	A (mm)
T2PG63S	S630-CF, S630-NF, S630-GN		61
	S630-NE, ZAS630-CF, ZAS630-NF	ZS630-CF, ZS630-NF	63

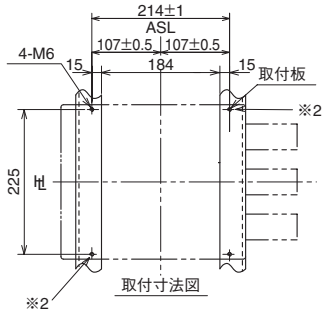

取付寸法図

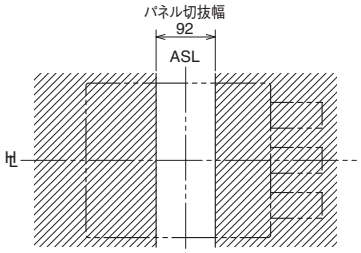

注：高機能電子式ブレーカはパネルカットが異なり，パネル切抜幅92㎜は適用できません。

パネル切抜寸法図

※1 取付アングル部を鉄板にする場合は，3.2t 以上の板厚としてください。
※2 この位置にガイドボルトを先に取付けて位置を決めます。
※3 ブスバーピッチ（70±0.5），ブスバー取付高さ（27.5±1）は重要な寸法です。

TemPlug 70 用ブランクカバー

（オプション）

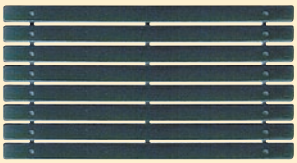

TemPlug 間の隙間を覆い母線室との区画分離をするカバーです。
15㎜毎に簡単に分割できるので隙間に合った大きさに切ってご使用ください。

形式　XDI-BCOVER

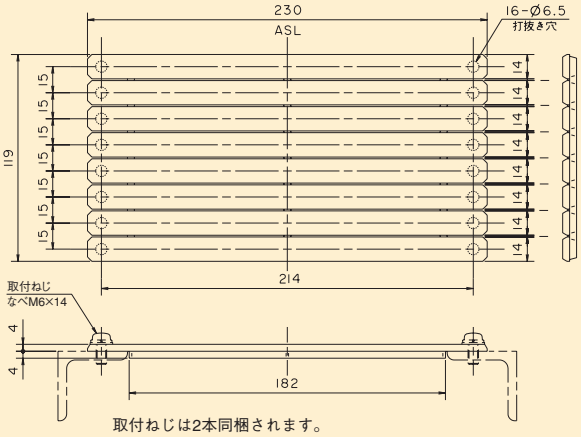

取付ねじは2本同梱されます。

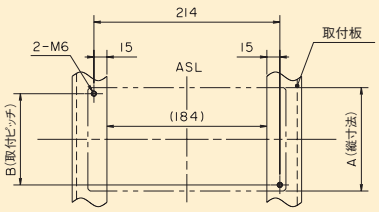

1連に折った場合	A=14.5	B=0
2連に折った場合	A=29.5	B=15
3連に折った場合	A=44.5	B=30
4連に折った場合	A=59.5	B=45
5連に折った場合	A=74.5	B=60
6連に折った場合	A=89.5	B=75
7連に折った場合	A=104.5	B=90
8 連 の 場 合	A=119	B=105

TemPlug 70 用ブスバーサポート

ブスバーピッチ70㎜を精度良く作る為に
ブスバーサポートのご使用をお勧めします。

形式　BST 70

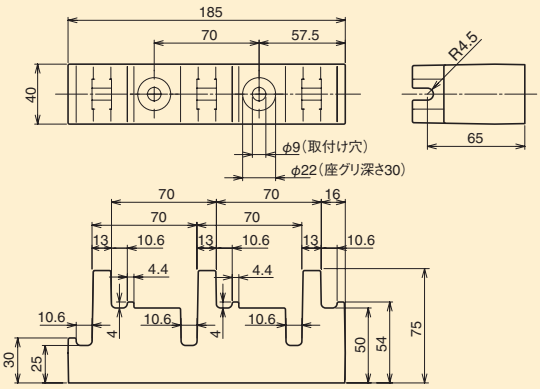

TemPlug 70 を使用した場合

①MCCBで短絡電流を遮断する場合のブスバーサポート間隔の推奨値は下表の通りです。

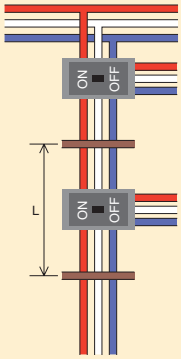

定格遮断容量　AC460V　50KAの場合

ブスバーサイズ	ブスバーサポートの間隔L(㎜)		
	225A	400A	600/630A
10t×50w	585	405	345
10t×100w	735	525	450

定格遮断容量　AC220V　85KAの場合

ブスバーサイズ	ブスバーサポートの間隔L(㎜)		
	225A	400A	600/630A
10t×50w	690	525	390
10t×100w	885	660	495

②短時間電流50kA，1秒間耐えうるにはブスバーサポートの間隔は300㎜になります。
短時間電流85kA，1秒間耐えうるにはブスバーサポートの間隔は150㎜になります。

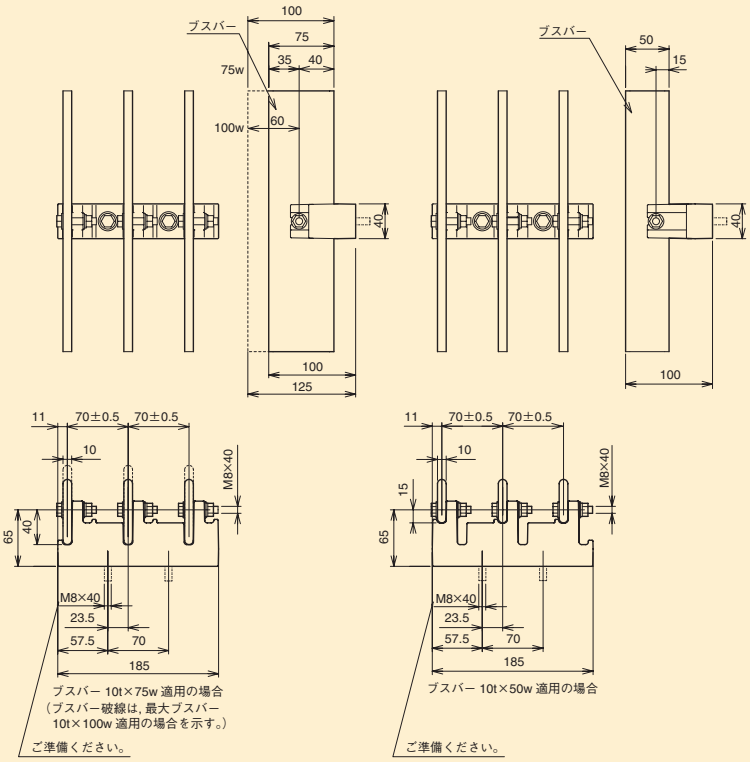

注1．10t×125w以上のブスバーご使用時はブッシング形のサポートを併用してください。
注2．ブスバー50wの場合と75wの場合は，ブスバーとブスバーサポート取付穴の関係は同じで，ブスバーサポートを左右逆にして取付けられます。
注3．ブスバーサポートは強固なL形アングル等に固定してください。

TemPlug 70 確認治具

形式　XDI-GAUGE

TemPlug 70 確認治具は，差込台が正常にブスバーに差し込まれているか通り止りで判定するゲージです。

（T2PG05LS 3P, T2PG12LS 3P, T2PG12S 2P/3P, TPPG12S 2P/3P には適用できません。）

TemPlug 70 用母線ユニット

配電盤の標準化及び製作期間短縮のために母線ユニットをご用意しました。
定格電流は900A/1200A/1500A/2100Aの4種類ですので様々な容量の配電盤に対応します。
また，お客様のご要望により400AF以下のブレーカ構成に最適な長さ700mmと840mmのタイプを新たに追加しました。

形 式	定格電流	ブスバーの幅（mm）	E (mm)	F (mm)	L (mm)	P (mm)	D (mm)	短時間電流
BW9-E15-50S	900A	50 図①	52	—	1500	680	200	50kA 1sec
BW12-E15-50S	1200A	75 図①	64.5	—				
BW15-E15-50S	1500A	100 図②	52	50				
BW9-E17-50S	900A	50 図①	52	—	1700	780	200	50kA 1sec
BW12-E17-50S	1200A	75 図①	64.5	—				
BW15-E17-50S	1500A	100 図②	52	50				
BW9-E15-85S	900A	50 図①	52	—	1500	680	200	85kA 1sec
BW12-E15-85S	1200A	75 図①	64.5	—				
BW15-E15-85S	1500A	100 図②	52	50				
BW21-E15-85S	2100A	150 図③	52	50			250	
BW9-E17-85S	900A	50 図①	52	—	1700	780	200	85kA 1sec
BW12-E17-85S	1200A	75 図①	64.5	—				
BW15-E17-85S	1500A	100 図②	52	50				
BW21-E17-85S	2100A	150 図③	52	50			250	
BW9-E7-50S	900A	50 図①	52	50	700	560	200	50kA 1sec
BW9-E8-50S	900A	50 図①	52	50	840	700		

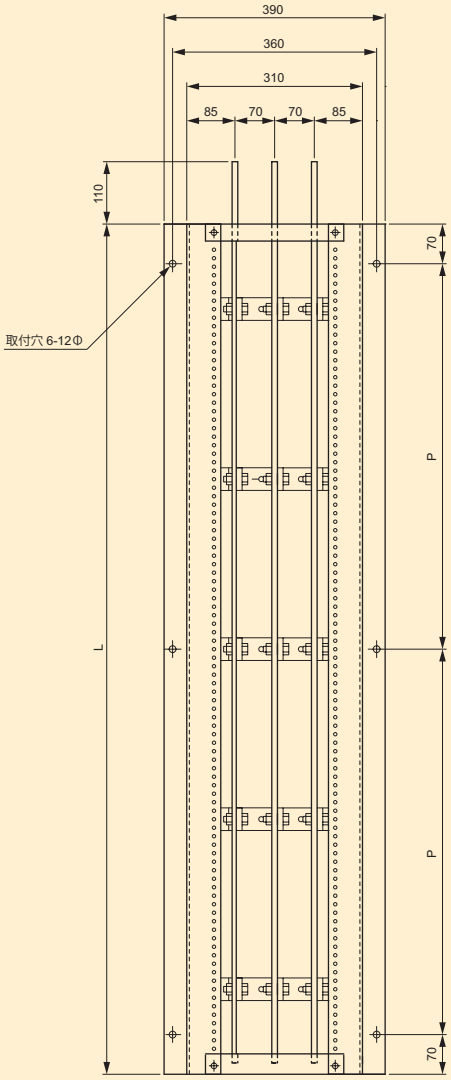

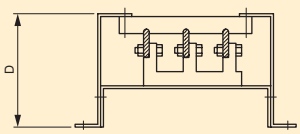

〈図① 900A,1200A用〉

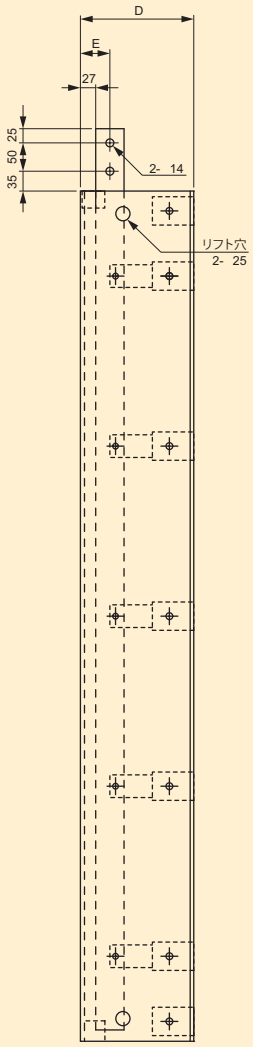

〈図② 1500A用〉

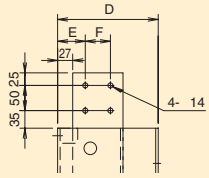

〈図③ 2100A用〉

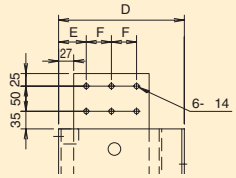

100A から 630A フレーム

ブレーカ取付図

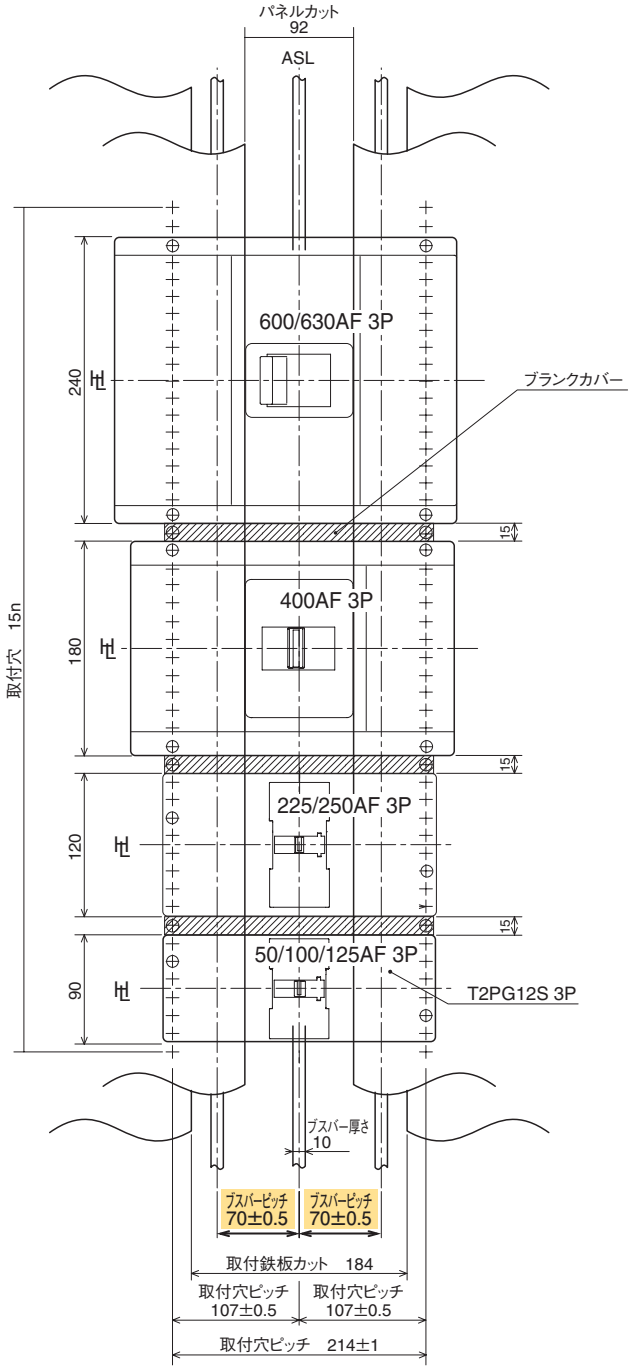

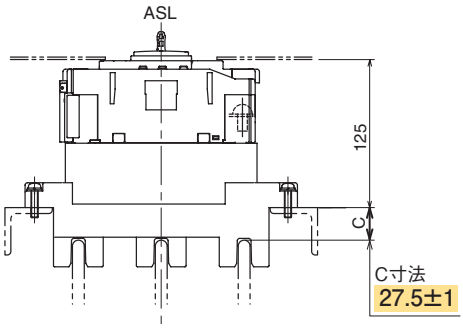

※ ブスバーピッチ（70±0.5），ブスバー取付高さ（27.5±1）は重要な寸法です。

ブレーカ中心間ピッチ

■密着取付の場合

（リード線引出しの場合，密着取付可能です。但し，ZAE250-SF, ZAS250-SFを除く漏電警報付ブレーカは密着取付できません。）

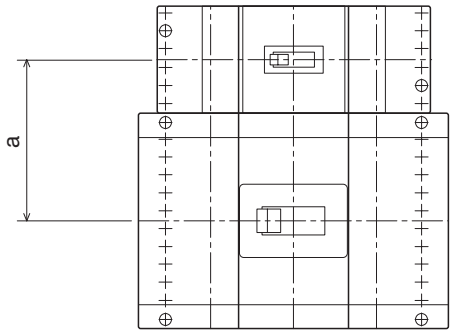

a寸法

ブレーカ フレームサイズ		50/100/125AF 2P	50/100/125AF 3P	50/100/125AF 3P	225/250AF 3P	400AF 3P	600/630AF 3P
	TemPlug 形式	T2PG05LS 2P T2PG12LS 2P T2PG12S 2P TPPG12S 2P	T2PG05LS 3P T2PG12LS 3P	T2PG12S 3P TPPG12S 3P	T2PG25LS 3P T2PG25S 3P	T2PG40S 3P TPPG40S 3P	T2PG63S 3P
50/100/125AF 2P	T2PG05LS 2P T2PG12LS 2P T2PG12S 2P TPPG12S 2P	60	67.5	75	90	120	150
50/100/125AF 3P	T2PG05LS 3P T2PG12LS 3P	67.5	75	82.5	97.5	127.5	157.5
50/100/125AF 3P	T2PG12S 3P TPPG12S 3P	75	82.5	90	105	135	165
225/250AF 3P	T2PG25LS 3P T2PG25S 3P	90	97.5	105	120	150	180
400AF 3P	T2PG40S 3P TPPG40S 3P	120	127.5	135	150	180	210
600/630AF 3P	T2PG63S 3P	150	157.5	165	180	210	240

■ブランクカバーを取付ける場合

（リード線端子台付の場合はブランクカバーを1枚～3枚程度ご使用願います。〔左図参照〕）

a寸法

ブレーカ フレームサイズ		50/100/125AF 2P	50/100/125AF 3P	50/100/125AF 3P	225/250AF 3P	400AF 3P	600/630AF 3P
	TemPlug 形式	T2PG05LS 2P T2PG12LS 2P T2PG12S 2P TPPG12S 2P	T2PG05LS 3P T2PG12LS 3P	T2PG12S 3P TPPG12S 3P	T2PG25LS 3P T2PG25S 3P	T2PG40S 3P TPPG40S 3P	T2PG63S 3P
50/100/125AF 2P	T2PG05LS 2P T2PG12LS 2P T2PG12S 2P TPPG12S 2P	75	82.5	90	105	135	165
50/100/125AF 3P	T2PG05LS 3P T2PG12LS 3P	82.5	90	97.5	112.5	142.5	172.5
50/100/125AF 3P	T2PG12S 3P TPPG12S 3P	90	97.5	105	120	150	180
225/250AF 3P	T2PG25LS 3P T2PG25S 3P	105	112.5	120	135	165	195
400AF 3P	T2PG40S 3P TPPG40S 3P	135	142.5	150	165	195	225
600/630AF 3P	T2PG63S 3P	165	172.5	180	195	225	255

ご発注の方法

TemPlug のご発注の際は，「本体形式」，「極数」，「*TemPlug* のシリーズ略称」および「接続タイプ」(2極の場合)をご指定ください。差込台単品の供給はしていませんので *TemPlug* の個別形式(差込台形式)の記入は不要です。ブレーカ本体とセットで納品いたします。

	TemPlug のシリーズ略称
TemPlug70	PG

極数が2Pの場合，接続される相により以下の3種類の差込台を準備しています。
どの接続タイプかご指定ください。

接続タイプ	ON(電源側)左取付の場合	ON(電源側)右取付の場合
A	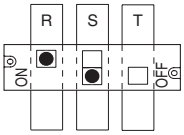 R-S(N)相接続	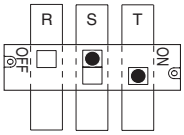 T-S(N)相接続
B	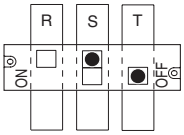 T-S(N)相接続	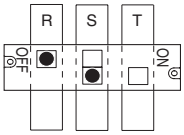 R-S(N)相接続
C	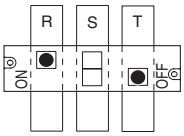 R-T相接続	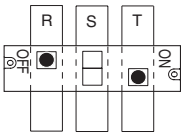 R-T相接続

ご発注例

例1
「PS125-NF」+「2P」+「PG」+「A」

例2
「PS250-PF」+「3P」+「PG」

⚠安全に関するご注意

ご使用の前に「取扱説明書」をよくお読みの上、正しくお使いください。

寺崎電気産業株式会社

本　　社　〒547-0002 大阪市平野区加美東六丁目13番47号

機器事業

東京営業所　〒103-0025 東京都中央区日本橋茅場町1−6−10 日幸茅場町ビル5F
TEL 03-5644-0160　FAX 03-5644-0161　kiki-tokyo@terasaki.co.jp

大阪営業所　〒547-0002 大阪市平野区加美東6−13−47
TEL 06-6791-2756　FAX 06-6791-2732　kiki-osaka@terasaki.co.jp

東北営業所　〒983-0045 宮城県仙台市宮城野区宮城野3−5−15 宮城野アベニュー1F
TEL 022-296-4230　FAX 022-296-4231

名古屋営業所　〒465-0013 名古屋市名東区社口1−908
TEL 052-760-1401　FAX 052-776-7015　kiki-nagoya@terasaki.co.jp

四国営業所　〒762-0044 香川県坂出市本町3−6−12 さくらビル3F
TEL 0877-85-9001　FAX 0877-85-9002　kiki-shikoku@terasaki.co.jp

九州営業所　〒815-0033 福岡市南区大橋1−2−3 大橋センタービル3F
TEL 092-512-8731　FAX 092-511-0955　kiki-kyushu@terasaki.co.jp

APR.2025　Pamphlet No. '25-T77K

※この印刷物でご紹介した定格・仕様をお断りなしに変更することがありますのでご了承ください。