TemBreak

電動機保護用漏電遮断器
ZS225-NM

定格・仕様

形式（本体）	ZS225-NM
極数	3
■定格	
電動機の定格容量（kW）と ブレーカ定格電流（A） 基準周囲温度 40℃	

(A)	(kW) 200V	(kW) 415V
125	30	—
150	37	75
175	45	90
225	55	110

備考：電動機の全負荷電流により選定してください。

定格インパルス耐電圧〔U_{imp}〕kV			8
定格使用電圧 AC V			100-440共用
	動作可能電圧変動範囲 V		80～484
定格感度電流 mA 高速形			30
			100/200/500切替
	最大動作時間 秒		0.1
■定格遮断容量 kA			
JIS C 8371 (sym)	AC	415V	35
		200V	65
		100V	65
JIS C 8201-2-2 Ann.2 I_{cu}(sym)	AC	440V	25
		415V	35
		240V	65
		100V	65
質量（標準接続方式形）kg			1.7
■取付・接続方式			
表面形（FC）	圧着端子・バー接続用		◉
	端子バー付		○（BAR）
裏面形（RC）			○ 板スタッド
差込形（PM）（プラグイン）	配電盤用		—
	分電盤用		—
埋込形（FP）	板スタッド付		○
	スタッド無し		—
引出形（DR）			—
TemPlug70（PG）			○
TemPlug45B（PG4）			—
DINレール取付			—
クリップインシャーシ取付			—
■付属品（オプション）			略号
外部付属 電動操作			MC
外部付属 外部操作	ブレーカマウント式		HB
外部付属 ハンドル	パネルマウント式（奥行可調整）		HP
外部付属 補助ハンドル			HA
外部付属 機械的インターロック	スライド式		MS
	リンク式		ML
	ワイヤー式		MW
外部付属 ハンドルホルダ			HH
外部付属 ハンドルロック			HL
外部付属 端子カバー	表面形用		CF
	裏面形用・差込形用		CR
外部付属 端子バリア			BA
外部付属 リード線端子台			TF
外部付属 ドアフランジ			DF
■電気用品安全法			
			対象外
■標準仕様			
漏電引外し方式（電流動作形）			電子式
過電流引外し方式			熱動一電磁
ブレーカカバー色			ライトグレー
トリップボタン（色）			有（赤）
漏電表示方式			機械式ボタン
ハンドル状態色別表示（ON：赤色,OFF：緑色）			有
断路機能			有

注 ◉：標準の取付・接続方式です。ご指定のない場合は、この方式で納入します。 ○：標準の取付・接続方式です。ご注文の際、ご指定ください。 ●：適用できます。 —：適用できません。 ③：2P: 1枚、3P: 2枚、4P: 3枚の端子バリアが標準装備されます。（表面形のみ）

動作特性曲線

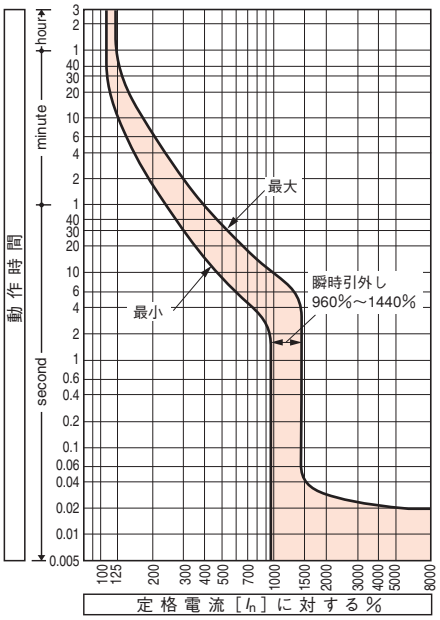

温度補正曲線

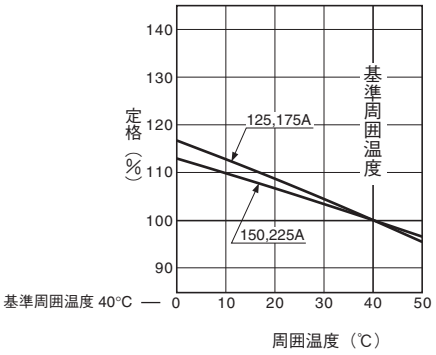

漏電引外し電流

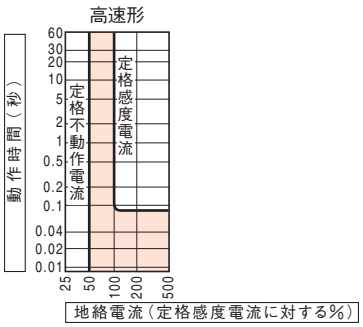

内部付属装置の組合せ（オプション）（6-10頁）

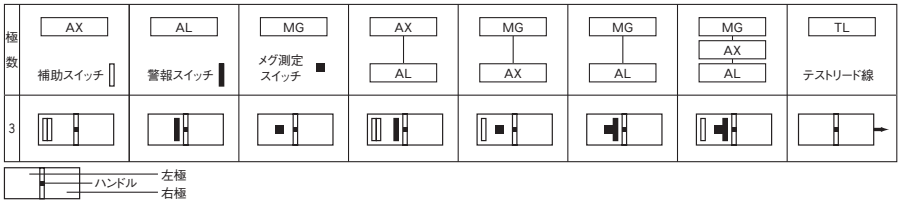

外　形　寸　法　図　　ZS225-NM形

表面形

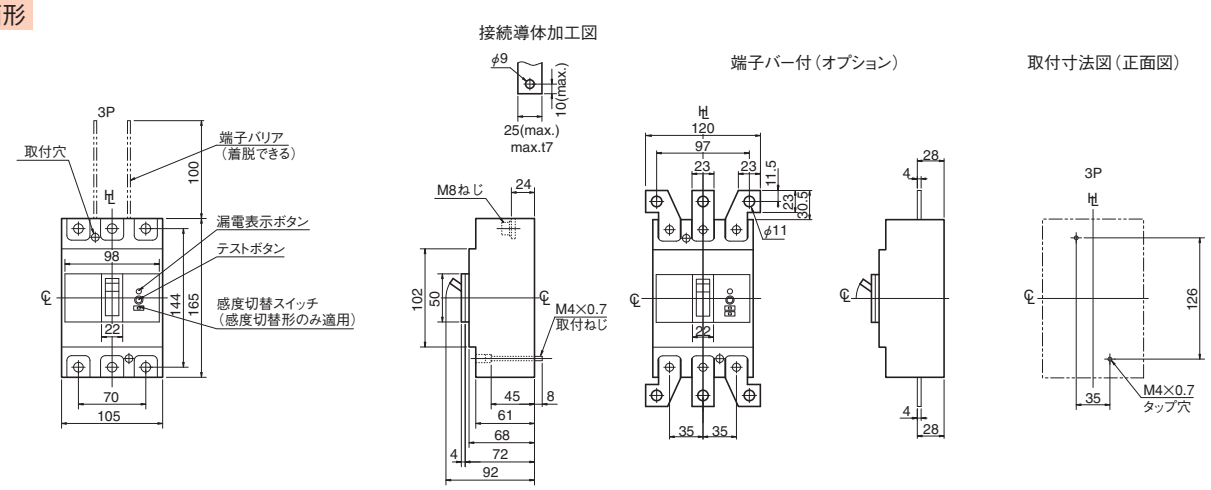

裏面形

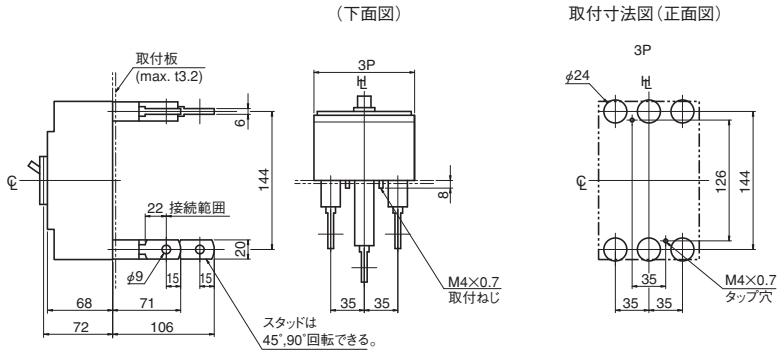

注）スタッドの標準出荷状態は、電源側、負荷側共、水平方向です。

パネル切抜寸法図（正面図）

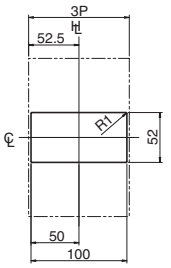

切抜寸法は遮断器ハンドル枠に対して片側1.0mmの余裕があります。

埋込形（フラッシュプレート）

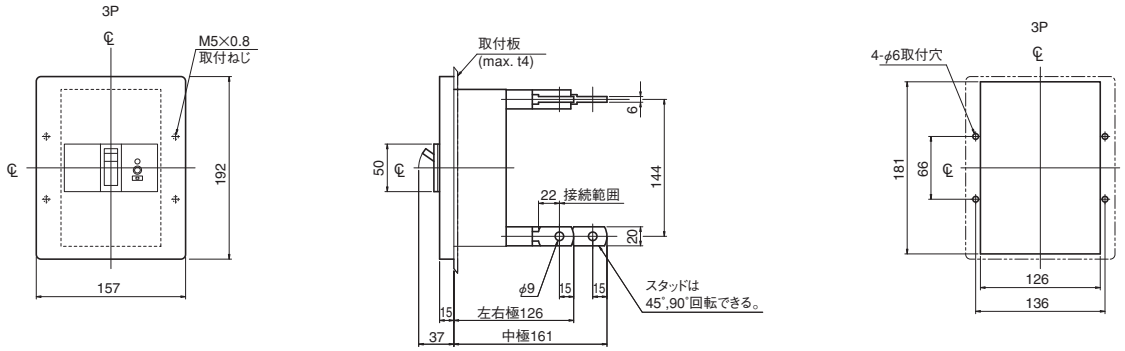

注）スタッドの標準出荷状態は、電源側、負荷側共、水平方向です。
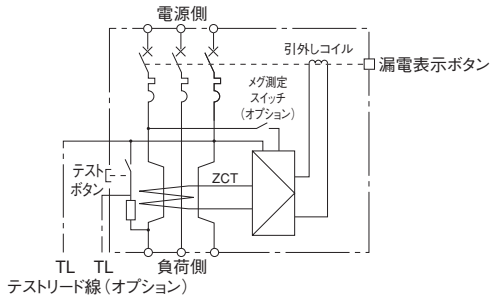
内部結線図